数量総集計表

工　種	種　別	細　別	規格・寸法	単位	計算数量	設計数量	摘　要
道路土工							
	掘削工	掘　　削	オープン（土砂）	m3	215.6	210.0	
	盛土工	路体盛土	W<2.5	m3	8.3	8.0	
		〃	2.5≦W＜4.0	m3	6.8	6.0	
		〃	4.0≦W	m3	－	－	
		路床盛土	W<2.5	m3	88.9	88.0	
		〃	2.5≦W＜4.0	m3	－	－	
		〃	4.0≦W	m3	－	－	
	法面整形工	切土法面整形	切土部	m2	46.8	40.0	
		盛土法面整形	盛土部	m2	15.3	10.0	
	残土処理工	土砂運搬工	発生土運搬 L=12.2km	m3	215.6	210.0	町道安井南谷線
法面工							
	植生工	植生シート	環境品	m2	62.1	62.0	
擁壁工							
	作業土工	床　掘	土砂	m3	158.7	150.0	
		埋　戻	D	m3	45.1	45.0	
		基面整正		m2	88.4	88.0	
	重力式擁壁工	コンクリート	18-8-40BB (H<2m)	m3	73.6	73.0	
排水構造物工							
	作業土工	床　掘	土砂	m3	40.6	40.0	
		埋　戻	D	m3	30.3	30.0	
		管保護工	保護砂	m3	1.3	1.0	
		基面整正		m2	70.4	70.0	
	側溝工	ﾌﾟﾚｷｬｽﾄU型側溝	CD側溝(縦断用)B250-H300	m	65.4	65.0	
		〃	CD側溝(縦断用)B250-H400	m	12.0	12.0	
		インバート工	ｺﾝｸﾘｰﾄ 18-8-25(20)BB	m3	0.5	0.5	(3)(4)
		ベンチフリューム	BF-B250-H175	m	37.0	37.0	
		U形側溝	PU300	m	5.2	5.0	
		コンクリート蓋	B200 CD側溝用 ｽﾘｯﾄ L=500	枚	137.0	137	
		グレーチング蓋	B200 CD側溝用 T-25 L=1000	枚	9.0	9	
		グレーチング蓋	PU300用 T-14	枚	5.0	5	
		グレーチング蓋	現場打B300用 T-25 L=1000	枚	10.0	10	
		管渠工	P3-D300	m	5.7	5.0	
		〃	VPΦ100(砂巻)	m	2.7	2.0	

数量総集計表

工　種	種　別	細　別	規格・寸法	単位	計算数量	設計数量	摘　要
		〃	VPΦ200(砂巻)	m	4.0	4.0	
		〃	高密度ﾎﾟﾘｴﾁﾚﾝ管(φ250)ダブル	m	11.2	11.0	
	集水桝工	集水桝(G1)	□500-H500(ｸﾞﾚｰﾁﾝｸﾞ蓋T-25)	箇所	2	2	
		〃	□500-H500(ｸﾞﾚｰﾁﾝｸﾞ蓋T-14)	箇所	1	1	
		〃	□500-H600(ｸﾞﾚｰﾁﾝｸﾞ蓋T-25)	箇所	2	2	
		集水桝(G2)	□500-H800(縞鋼板蓋)	箇所	1	1	
構造物撤去工							
	構造物取壊し工	ｺﾝｸﾘｰﾄ構造物取壊し	無筋構造物	m3	35.0	35.0	
		ｺﾝｸﾘｰﾄ構造物取壊し	鉄筋構造物	m3	1.6	1.0	
		舗装版切断	アスファルト t=5cm	m	4.1	4.0	
		舗装版破砕	アスファルト t=5cm	m2	125.9	125.0	
	運搬処理工	殻運搬処理	コンクリート(無筋) L=16.3km	m3	35.0	35.0	共栄建設
		〃	コンクリート(有筋) L=16.3km	m3	1.6	1.0	共栄建設
		〃	アスファルト殻 L=16.3km	m3	6.3	6.0	共栄建設
		現場発生品運搬	鋼板・ｸﾞﾚｰﾁﾝｸﾞ蓋 L=12.2km	t	0.26	0.26	町資材置場
舗装工							
	ｱｽﾌｧﾙﾄ舗装工	下層路盤	再生ｸﾗｯｼｬｰﾗﾝ(RC-30)t=10cm	m2	350.1	350.0	
		上層路盤	再生粒度調整砕石(RM-30)t=10cm	m2	351.1	351.0	
		表層	再生密粒度ｱｽｺﾝ(13)t= 5cm	m2	351.7	351.0	
	砕石舗装	路盤工	ｸﾗｯｼｬｰﾗﾝ(C-30)t=10cm	m2	106.2	106.0	隣接地＋廃道敷地
区画線工							
	区画線工	溶融式区画線	実線 白 W=0.15	m	488.9	480.0	
道路付属施設工							
	視線誘導標	視線誘導標	ﾃﾞﾘﾈｰﾀｰ 両面φ100 支柱φ34	基	7	7	
	付帯工	張りｺﾝｸﾘｰﾄ	t=10cm 18-8-40BB	m2	10.1	10.0	
仮設工							
	交通管理工	交通誘導整理員		人	34.0	34.0	
準備工	準備工	木くず運搬	L=3.7km	m3	2.0	2.0	
		木くず処分費	枝葉	t	1.1	1.1	瑞穂環境産業

道路土工 数量集計表

種　　別	細　　別	規　格　・　寸　法	単位	数　　量	摘　　要
道路土工					
掘削工	掘　　削	オープン 土砂	m3	215.6	
盛土工	路体盛土	W<2.5	m3	8.3	
		2.5≦W＜4.0	〃	6.8	
		4.0≦W	〃	—	
	路床盛土	W<2.5	m3	88.9	
		2.5≦W＜4.0	〃	—	
		4.0≦W	〃	—	
法面整形工	切土法面整形	切土部	m2	46.8	
	盛土法面整形	盛土部	〃	15.3	
残土処分	残土処分		m3	215.6	寺尾道路

土 工 集 計 表

工　種	掘 削	盛　土		床 堀	埋　戻		残　　土	備考
	土砂	路床	路体	土砂	C	D	土砂	
土　工	215.6	88.9	15.1					
重力式擁壁				158.7		45.1		
排水構造物工				40.6		30.3		
坂路工	－			－		－		本線計上
計	215.6	88.9	15.1	199.3		75.4	215.6	

※残土計算　　土砂　　V=(掘削+床掘)-(盛土+埋戻)/0.9

土 工 計 算 書

測　　点	単距離 (m)	掘削（オープン）						摘　要
		土　砂			仮盛土掘削			
		断面積 (m2)	平均断面 (m2)	立　積 (m3)	断面積 (m2)	平均断面 (m2)	立　積 (m3)	
NO. 0 + 0.000	0.000	0.0	－	－		－	－	
NO. 0 + 3.500	3.500	9.7	4.85	17.0				
NO. 0 + 7.500	4.000	10.0	9.85	39.4				
NO. 0 + 9.000	1.500	3.0	6.50	9.8				NO.1流用
NO. 1 + 0.000	11.000	3.0	3.00	33.0	0.0			
NO. 1 + 17.329	17.329	0.5	1.75	30.3	1.2	0.60	10.4	EC.1
NO. 2 + 0.000	2.671	0.2	0.35	0.9	1.4	1.30	3.5	
NO. 3 + 0.000	20.000	0.2	0.20	4.0	1.2	1.30	26.0	
NO. 3 + 7.365	7.365	0.3	0.25	1.8	1.0	1.10	8.1	BC.2
NO. 4 + 0.000	12.635	0.3	0.30	3.8	0.8	0.90	11.4	
NO. 4 + 14.715	14.715	0.3	0.30	4.4	0.8	0.80	11.8	NO.4流用
NO. 4 + 16.095								EC.2 BC.3
NO. 5 + 0.000								
NO. 5 + 10.635								EC.3
NO. 6 + 0.000								
NO. 7 + 0.000								
NO. 8 + 0.000								
NO. 8 + 1.789								BC.4
NO. 9 + 0.000								
NO. 10 + 0.000								
NO. 10 + 2.911								EC.4
NO. 10 + 18.564								EP
合　　計	85.715			144.4			71.2	

土 工 計 算 書

測　　点	単距離 (m)	路体盛土						摘　要
		W<2.5			2.5≦W＜4.0			
		断面積 (m2)	平均断面 (m2)	立　積 (m3)	断面積 (m2)	平均断面 (m2)	立　積 (m3)	
NO. 0 + 0.000	0.000		－	－		－	－	
NO. 1 + 0.000	20.000							
NO. 1 + 17.329	17.329							EC.1
NO. 2 + 0.000	2.671							
NO. 3 + 0.000	20.000							
NO. 3 + 7.365	7.365							BC.2
NO. 4 + 0.000	12.635							
NO. 4 + 14.715	14.715							EC.2 BC.3
NO. 4 + 16.095	1.380							EC.2 BC.3
NO. 5 + 0.000	3.905							
NO. 5 + 10.635	10.635							EC.3
NO. 6 + 0.000	9.365							
NO. 7 + 0.000	20.000							
NO. 8 + 0.000	20.000							
NO. 8 + 1.789	1.789							BC.4
NO. 9 + 0.000	18.211							
NO. 10 + 0.000	20.000							
NO. 10 + 2.911	2.911							EC.4
NO. 10 + 18.564	15.653							EP
隣接地整地							6.8	
坂路工				8.3				
合　　計	218.564			8.3			6.8	

土 工 計 算 書

測　　点	単距離 (m)	路床盛土						摘　要
		W<2.5			2.5≦W＜4.0			
		断面積 (m2)	平均断面 (m2)	立　積 (m3)	断面積 (m2)	平均断面 (m2)	立　積 (m3)	
NO.　0 +　0.000	0.000							
NO.　1 +　0.000	20.000	0.0	－	－				
NO.　1 + 17.329	17.329	1.2	0.60	10.4				EC.1
NO.　2 +　0.000	2.671	1.5	1.35	3.6				
NO.　3 +　0.000	20.000	1.2	1.35	27.0				
NO.　3 +　7.365	7.365	1.4	1.30	9.6				BC.2
NO.　4 +　0.000	12.635	1.4	1.40	17.7				
NO.　4 + 14.715	14.715	1.4	1.40	20.6				NO.4流用
NO.　4 + 16.095	1.380							EC.2 BC.3
NO.　5 +　0.000	3.905							
NO.　5 + 10.635	10.635							EC.3
NO.　6 +　0.000	9.365							
NO.　7 +　0.000	20.000							
NO.　8 +　0.000	20.000							
NO.　8 +　1.789	1.789							BC.4
NO.　9 +　0.000	18.211							
NO.　10 +　0.000	20.000							
NO.　10 +　2.911	2.911							EC.4
NO.　10 + 18.564	15.653							EP
小　　計	218.564			88.9			0.0	
合　　計							88.9	

土 工 計 算 書

測　　点	単距離 (m)	切土法面整形 土砂（左） 延長 (m)	平均延長 (m)	面積 (m2)	土砂（右） 延長 (m)	平均延長 (m)	面積 (m2)	摘　要
NO. 0 + 0.000	0.000							
NO. 0 + 2.221	2.221	0.0			0.0	—	—	
NO. 0 + 3.500	1.279	0.0			1.4	0.70	0.9	
NO. 0 + 7.500	4.000	0.0			1.4	1.40	5.6	
NO. 0 + 9.000	1.500	1.4	—	—	1.4	1.40	2.1	+7.5流用
NO. 1 + 0.000	11.000	0.7	1.05	11.6	0.7	1.05	11.6	
NO. 1 + 7.023	7.023	0.7	0.70	4.9	0.7	0.70	4.9	NO.1流用
NO. 1 + 17.329	10.306							EC.1
NO. 2 + 0.000	2.671							
NO. 3 + 0.000	20.000							
NO. 3 + 7.365	7.365							BC.2
NO. 4 + 0.000	12.635							
NO. 4 + 16.095	16.095							EC.2 BC.3
NO. 5 + 0.000	3.905							
NO. 5 + 10.635	10.635							EC.3
NO. 6 + 0.000	9.365							
NO. 7 + 0.000	20.000							
NO. 8 + 0.000	20.000							
NO. 8 + 1.789	1.789							BC.4
NO. 9 + 0.000	18.211							
NO. 10 + 0.000	20.000							
NO. 10 + 2.911	2.911							EC.4
NO. 10 + 18.564	15.653							EP
隣接地整地				5.2				
合　　計	218.564			21.7			25.1	
						左右合計	46.8	

土 工 計 算 書

測　　点	単距離 (m)	盛土法面整形 (左) 延長 (m)	平均延長 (m)	面　積 (m2)	(右) 延長 (m)	平均延長 (m)	面　積 (m2)	摘　要
NO.　0 +　0.000	0.000		－	－		－	－	
NO.　1 +　0.000	20.000							
NO.　1 + 17.329	17.329							EC.1
NO.　2 +　0.000	2.671							
NO.　3 +　0.000	20.000							
NO.　3 +　7.365	7.365							BC.2
NO.　4 +　0.000	12.635							
NO.　4 + 16.095	16.095							EC.2 BC.3
NO.　5 +　0.000	3.905							
NO.　5 + 10.635	10.635							EC.3
NO.　6 +　0.000	9.365							
NO.　7 +　0.000	20.000							
NO.　8 +　0.000	20.000							
NO.　8 +　1.789	1.789							BC.4
NO.　8 +　4.797	3.008							BC.4流用
NO.　9 +　0.000	15.203							
NO.　10 +　0.000	20.000							
NO.　10 +　2.911	2.911							EC.4
NO.　10 + 18.564	15.653							EP
坂路工部				10.8				
隣接地整地				4.5				
合　　計	218.564			15.3				
						左右合計	15.3	

法面工 数量集計表

種　　別	細　　別	規　格　・　寸　法	単位	数　　量	摘　　要
法面工					
植生工	植生シート	環境品	m2	62.1	

切 土 法 面 工 計 算 書

測　　点	単距離 (m)	植生シート（環境品）						摘　要
		左　側			右　側			
		延長 (m)	平均延長 (m)	面　積 (m2)	延長 (m)	平均延長 (m)	面　積 (m2)	
NO.　0 +　0.000	0.000							
NO.　0 +　2.221	2.221	0.0			0.0	—	—	
NO.　0 +　3.500	1.279	0.0			1.4	0.70	0.9	
NO.　0 +　7.500	4.000	0.0			1.4	1.40	5.6	
NO.　0 +　9.000	1.500	1.4	—	—	1.4	1.40	2.1	
NO.　1 +　0.000	11.000	0.7	1.05	11.6	0.7	1.05	11.6	
NO.　1 +　7.023	7.023	0.7	0.70	4.9	0.7	0.70	4.9	NO.1流用
NO.　1 + 17.329	10.306							EC.1
NO.　2 +　0.000	2.671							
NO.　3 +　0.000	20.000							
NO.　3 +　7.365	7.365							BC.2
NO.　4 +　0.000	12.635							
NO.　4 + 16.095	16.095							EC.2 BC.3
NO.　5 +　0.000	3.905							
NO.　5 + 10.635	10.635							EC.3
NO.　6 +　0.000	9.365							
NO.　7 +　0.000	20.000							
NO.　8 +　0.000	20.000							
NO.　8 +　1.789	1.789							BC.4
NO.　9 +　0.000	18.211							
NO.　10 +　0.000	20.000							
NO.　10 +　2.911	2.911							EC.4
NO.　10 + 18.564	15.653							EP
隣接地整地				5.2				
合　　計	218.564			21.7			25.1	
						左右合計	46.8	

盛 土 法 面 工 計 算 書

測　　点	単距離 (m)	植生シート（環境品）						摘　要
		左　側			右　側			
		延長 (m)	平均延長 (m)	面　積 (m2)	延長 (m)	平均延長 (m)	面　積 (m2)	
NO.　0 +　0.000	0.000		－	－		－	－	
NO.　1 +　0.000	20.000							
NO.　1 + 17.329	17.329							EC.1
NO.　2 +　0.000	2.671							
NO.　3 +　0.000	20.000							
NO.　3 +　7.365	7.365							BC.2
NO.　4 +　0.000	12.635							
NO.　4 + 16.095	16.095							EC.2 BC.3
NO.　5 +　0.000	3.905							
NO.　5 + 10.635	10.635							EC.3
NO.　6 +　0.000	9.365							
NO.　7 +　0.000	20.000							
NO.　8 +　0.000	20.000							
NO.　8 +　1.789	1.789							BC.4
NO.　8 +　4.797	3.008							BC.4流用
NO.　9 +　0.000	15.203							
NO.　10 +　0.000	20.000							
NO.　10 +　2.911	2.911							EC.4
NO.　10 + 18.564	15.653							EP
坂路工部				10.8				坂路工数量計算書より
隣接地整地				4.5				
合　　計	218.564			15.3				
						左右合計	15.3	

重力式擁壁　数量集計表					
種　　別	細　　別	規格･寸法	単位	数　　量	摘　　要
擁壁工					
作業土工	床　掘	機械	m^3	158.7	
	埋戻し	C	m^3	－	
	〃	D	m^3	45.1	
	基面整正		m^2	88.4	
場所打擁壁工					
重力式擁壁	延長		m	67.1	１号＋２号＋1-1号
	コンクリート 18-8-40	(H<2m)	m^3	73.6	
	基礎砕石	RC-40 t=200	m^2	88.4	
	型　枠	一般型枠	m^2	203.7	
	目地材	t=10mm	m^2	7.5	
	水抜パイプ	VPφ75	m	21.5	2.0m2以内に1箇所
	透水材	300x300x50	m^2	2.3	〃

土　工　計　算　書

測　　点	単距離 (m)	床　掘(土砂) 左 断面積 (m2)	左 平均断面 (m2)	左 立　積 (m3)	右 断面積 (m2)	右 平均断面 (m2)	右 立　積 (m3)	摘　要
NO.　0 +　0.000	0.000							
NO.　0 +　2.221	2.221							NO.1流用
NO.　1 +　0.000	17.779							
NO.　1 +　7.023	7.023							NO.1流用
NO.　1 +　8.706	1.683	2.3	－	－				EC.1流用
NO.　1 + 17.329	8.623	2.3	2.30	19.8				EC.1
NO.　2 +　0.000	2.671	1.7	2.00	5.3				
NO.　3 +　0.000	20.000	2.1	1.90	38.0				
NO.　3 +　7.365	7.365	3.7	2.90	21.4				BC.2
NO.　3 +　7.365	－	2.4						NO.4流用
NO.　4 +　0.000	12.635	2.4	2.40	30.3				
NO.　4 + 13.480	13.480	2.4	2.40	32.4				NO.4流用
NO.　4 + 16.095	2.615							EC.2/BC.3 No.4流用
NO.　5 +　0.000	3.905							
NO.　5 + 10.635	10.635							EC.3
NO.　5 + 19.419	8.784							NO.6流用
NO.　6 +　0.000	0.581							
NO.　7 +　0.000	20.000							
NO.　8 +　0.000	20.000							
NO.　8 +　1.789	1.789							BC.4
NO.　8 +　7.298	5.509							BC.4流用
NO.　9 +　0.000	12.702							
NO.　10 +　0.000	20.000							
NO.　10 +　2.911	2.911							EC.4
NO.　10 + 12.500	9.589							EC.4流用
NO.　10 + 18.564	6.064							EP
坂路工				11.5				
合　　計	218.564			158.7			0.0	
						左右合計	158.7	

土 工 計 算 書

測　　点	単距離 (m)	埋　戻 (D) 左 断面積 (m2)	左 平均断面 (m2)	左 立　積 (m3)	右 断面積 (m2)	右 平均断面 (m2)	右 立　積 (m3)	摘　要
NO.　0 +　0.000	0.000							
NO.　0 +　2.221	2.221							NO.1流用
NO.　1 +　0.000	17.779							
NO.　1 +　7.023	7.023							NO.1流用
NO.　1 +　8.706	1.683	0.5	－	－				EC.1流用
NO.　1 + 17.329	8.623	0.5	0.50	4.3				EC.1
NO.　2 +　0.000	2.671	0.4	0.45	1.2				
NO.　3 +　0.000	20.000	0.6	0.50	10.0				
NO.　3 +　7.365	7.365	0.9	0.75	5.5				BC.2
NO.　3 +　7.365	－	0.7						NO.4流用
NO.　4 +　0.000	12.635	0.7	0.70	8.8				
NO.　4 + 13.480	13.480	0.7	0.70	9.4				NO.4流用
NO.　4 + 16.095	2.615							EC.2/BC.3 No.4流用
NO.　5 +　0.000	3.905							
NO.　5 + 10.635	10.635							EC.3
NO.　5 + 19.419	8.784							NO.6流用
NO.　6 +　0.000	0.581							
NO.　7 +　0.000	20.000							
NO.　8 +　0.000	20.000							
NO.　8 +　1.789	1.789							BC.4
NO.　8 +　7.298	5.509							BC.4流用
NO.　9 +　0.000	12.702							
NO.　10 +　0.000	20.000							
NO.　10 +　2.911	2.911							EC.4
NO.　10 + 12.500	9.589							EC.4流用
NO.　10 + 18.564	6.064							EP
坂路工				5.9				
合　　計	218.564			45.1			0.0	
						左右合計	45.1	

重力式擁壁工　数量根拠図

1号-NO.1+11.23～NO.3+ 8.80(左)

略　　図

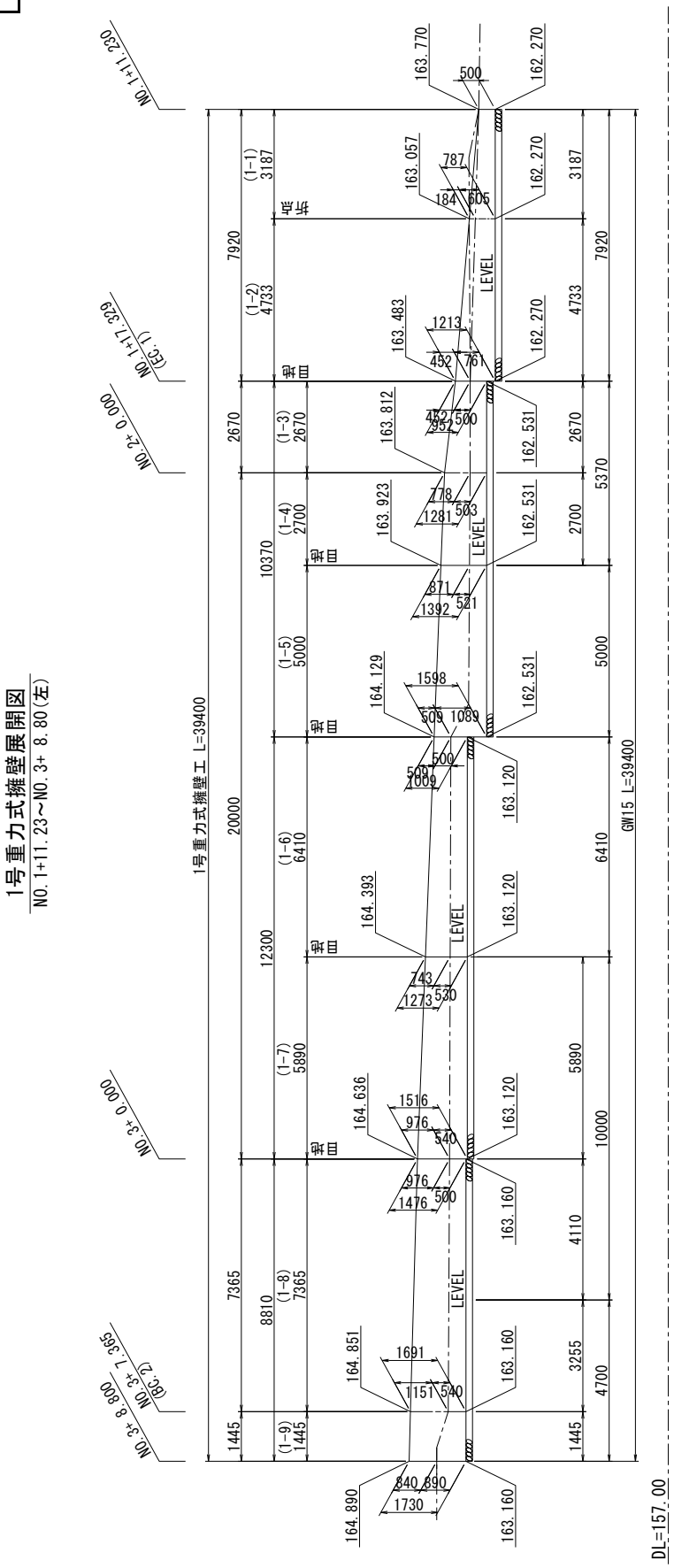

単位数量計算書

細　　別： 作業土工　　一式　当たり
規　　格： 1号重力式擁壁工(GW15)

略　図

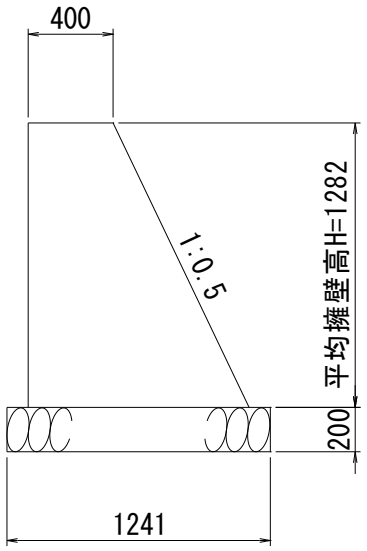

延長 L=39.40m

材料／規格	算　　式	単位	数量
作業土工 土砂部			
床　掘 機械	V= 道路土工にて算出済み　＝　－	m3	－
埋 戻 し C, D	V=　〃　＝　－	m3	－
基面整正	A= 1.241×39.40　＝　48.895	m2	48.90

重力式擁壁工　数量根拠図

2号-NO.3+10.39～NO.4+13.480(左)

略　　図

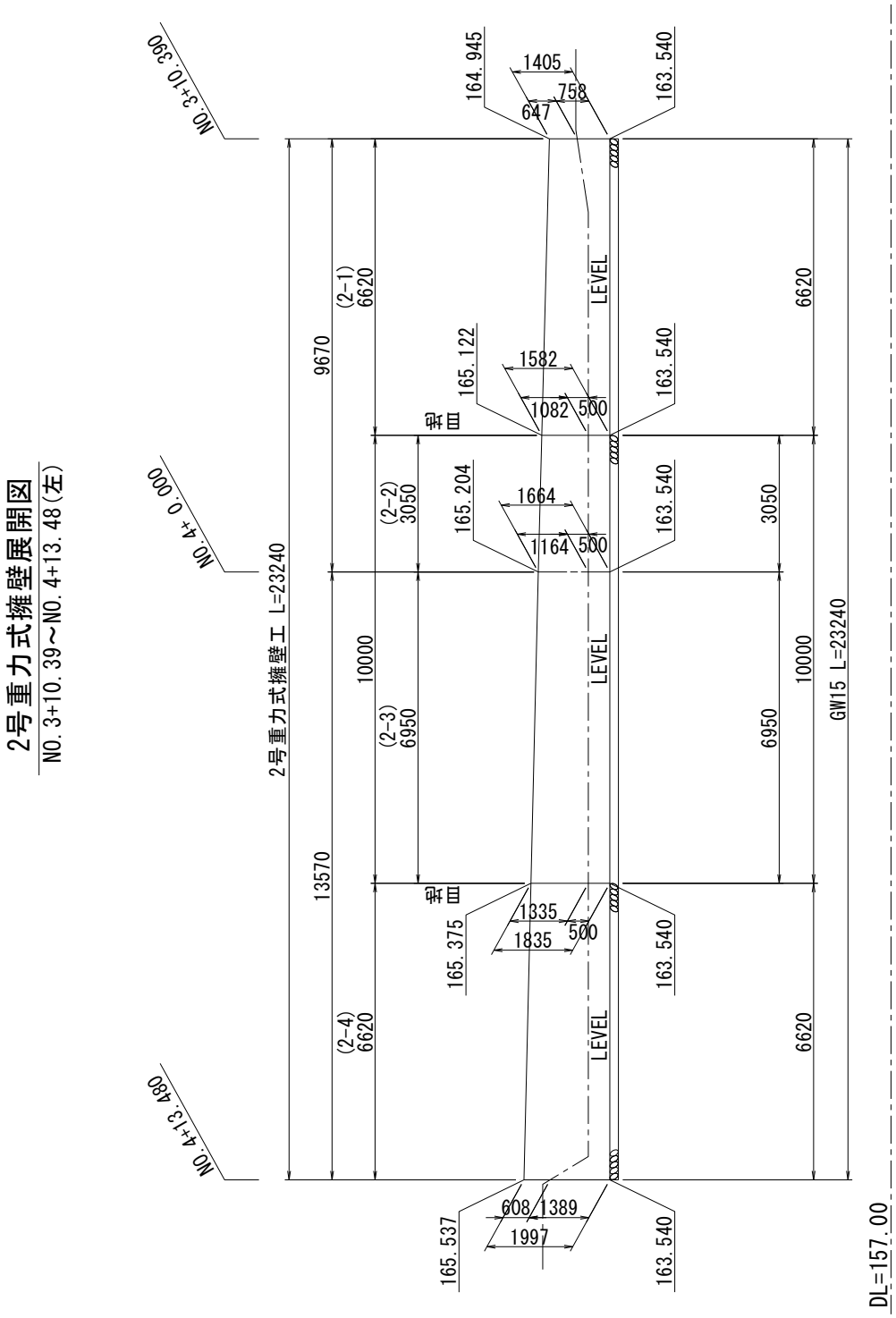

単位数量計算書

細　　別： 作業土工　　一式　当たり
規　　格： 2号重力式擁壁工(GW15)

略　図

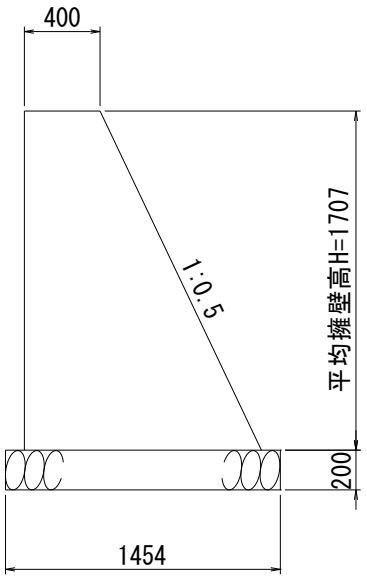

延長 L=23.24m

材料／規格	算　　式	単位	数量
作業土工 土砂部			
床　掘 機械	V= 道路土工にて算出済み　＝　－	m3	－
埋 戻 し C, D	V=　〃　＝　－	m3	－
基面整正	A= 1.454×23.24　＝　33.791	m2	33.79

重力式擁壁工　数量集計表

種 別	規 格	細 目	単位	重力式擁壁(GW15)		坂路工範囲	合計	摘要
				1号重力式擁壁	2号重力式擁壁	1-1号重力式擁壁		
擁壁延長			m	39.40	23.24	4.50	67.1	
コンクリート	18-8-40	重力(H<2m)	m^3	36.39	32.83	4.36	73.6	
		重力(H≧2m)	m^3	―	―	―	―	
基礎部	基礎砕石	RC-40　t=200	m^2	48.90	33.79	5.68	88.4	
	均しコンクリート	18-8-40 t=100	m^2	―	―	―	―	
型　枠	一般型枠		m^2	107.00	84.06	12.63	203.7	
目地材	エラスタイト	t=10mm	m^2	4.62	2.83	―	7.5	
水抜ﾊﾟｲﾌﾟ	VPφ75		m	10.48	11.06	―	21.5	
透水材	300x300x50		m^2	1.26	1.08	―	2.3	
作業土工	床掘		m^3	―	―	―	―	土工集計にて算出
	埋戻(C)		m^3	―	―	―	―	〃
	埋戻(D)		m^3	―	―	―	―	〃
	基面整正		m^2	48.90	33.79	5.70	88.4	

重力式擁壁工 数量計算書

1. 1号重力式擁壁工(GW15)

重力式擁壁展開寸法

天端幅 40 cm　　前面勾配 1:0.0　斜率 1.000

基礎厚 20 cm　　背面勾配 1:0.500　斜率 1.118

番	距　離			直　高			面　積		根入れ			
	天端	下端	平均	左側	右側	平均	前面	背面	左側	右側	平均	面積
号	m	m	m	m	m	m	m^2	m^2	m	m	m	m^2
1-1	3.187	3.187	3.187	0.787	0.500	0.644	2.052	2.295	0.605	0.500	0.553	1.762
1-2	4.733	4.733	4.733	1.213	0.787	1.000	4.733	5.291	0.761	0.605	0.683	3.233
1-3	2.670	2.670	2.670	1.281	0.952	1.117	2.982	3.334	0.503	0.500	0.502	1.340
1-4	2.700	2.700	2.700	1.392	1.281	1.337	3.610	4.036	0.521	0.503	0.512	1.382
1-5	5.000	5.000	5.000	1.598	1.392	1.495	7.475	8.357	1.089	0.521	0.805	4.025
1-6	6.410	6.410	6.410	1.273	1.009	1.141	7.314	8.177	0.530	0.500	0.515	3.301
1-7	5.890	5.890	5.890	1.516	1.273	1.395	8.217	9.186	0.540	0.530	0.535	3.151
1-8	7.365	7.365	7.365	1.691	1.476	1.584	11.666	13.043	0.540	0.500	0.520	3.830
1-9	1.445	1.445	1.445	1.730	1.691	1.711	2.472	2.764	0.890	0.540	0.715	1.033
計	39.400	39.400	39.400	平均高さ		1.282	50.521	56.483	平均根入れ		0.585	23.057
									平均掘削高		0.785	

平均底版幅

B＝ 平均直高×(前面勾配＋背面勾配)＋天端幅

＝ 1.282 ×（ 0.0 ＋ 0.50 ）＋ 0.400 ＝ 1.041 m

1) 基礎材（RC-40 t=200）

A＝（平均底版幅＋飛出し幅)×基礎延長

＝(1.041 ＋ 0.200)× 39.400 ＝ 48.895 ＝ 48.90 m^2

2) 型枠

A＝ 前面面積 ＋ 背面面積

＝ 50.521 ＋ 56.483 ＝ 107.004 ＝ 107.00 m^2

3) コンクリート（18-8-40）

A＝

＝{(0.400 ＋ 1.041) × 0.500 × 1.282 }

× 39.400 ＝ 36.393 ＝ 36.39 m^3

4) 目地材（t=10）　　箇所数 5

A＝ {(天端幅＋平均底版幅)×1/2×平均直高}×箇所数

＝{(0.400 ＋ 1.041) × 0.500 × 1.282 }

× 5 ＝ 4.618 ＝ 4.62 m^2

5) 水抜きパイプ（φ75）@2.0m^2

N＝（前面面積－根入れ部面積)/@2.0m^2

＝(50.521 － 23.057) / 2.0 ＝ 13.732 ＝ 14 本

L＝｛天端幅＋(平均擁壁高さ－平均根入れ高さ)×背面勾配｝×本数

＝{ 0.400 ＋(1.282 － 0.585) × 0.50 }

× 14 ＝ 10.479 ＝ 10.48 m

6) 透水材（300×300×50）

N＝ 水抜きパイプ本数と同じ ＝ 14 箇所

A＝ 0.300×0.300×箇所数

＝ 0.300 × 0.300 × 14 ＝ 1.260 ＝ 1.26 m^2

重力式擁壁工 数量計算書

1. 2号重力式擁壁工（GW15）

重力式擁壁展開寸法

天端幅　40 cm　　前面勾配　1:0.0　　斜率　1.000

基礎厚　20 cm　　背面勾配　1:0.500　　斜率　1.118

番	距　離			直　高			面　積		根入れ			
	天端	下端	平均	左側	右側	平均	前面	背面	左側	右側	平均	面積
号	m	m	m	m	m	m	m^2	m^2	m	m	m	m^2
2-1	6.620	6.620	6.620	1.582	1.405	1.494	9.890	11.057	0.500	0.758	0.629	4.164
2-2	3.050	3.050	3.050	1.664	1.582	1.623	4.950	5.534	0.500	0.500	0.500	1.525
2-3	6.950	6.950	6.950	1.835	1.664	1.750	12.163	13.598	0.500	0.500	0.500	3.475
2-4	6.620	6.620	6.620	1.997	1.835	1.916	12.684	14.181	1.389	0.500	0.945	6.256
計	23.240	23.240	23.240	平均高さ		1.708	39.687	44.370	平均根入れ		0.664	15.420
									平均掘削高		0.864	

平均底版幅

B＝ 平均直高×(前面勾配＋背面勾配)＋天端幅

＝　1.708　×（　0.0　＋　0.5　）＋　0.400　　＝　1.254 m

1) 基礎材（RC-40 t=200）

A＝（平均底版幅＋飛出し幅)×基礎延長

＝(　1.254　＋　0.200　)×　23.240　　＝ 33.791　　＝　33.79 m^2

2) 型枠

A＝ 前面面積 ＋ 背面面積

＝ 39.687　＋　44.370　　＝ 84.057　　＝　84.06 m^2

3) コンクリート（18-8-40）

A＝

＝{(　0.400　＋　1.254　) ×　0.500　×　1.708　}

×　23.240　　＝ 32.827　　＝　32.83 m^3

4) 目地材（t=10）　　箇所数　2

A＝ {(天端幅＋平均底版幅)×1/2×平均直高}×箇所数

＝{(　0.400　＋　1.254　) ×　0.500　×　1.708 }

×　2　　＝ 2.825　　＝　2.83 m^2

5) 水抜きパイプ（φ75）@2.0m^2

N＝（前面面積－根入れ部面積)/@2.0m^2

＝(39.687 － 15.420) / 2.0 ＝ 12.134 ＝ 12 本

L＝｛天端幅＋(平均擁壁高さ－平均根入れ高さ)×背面勾配｝×本数

＝{ 0.400 ＋(1.708 － 0.664) × 0.50 }

× 12 ＝ 11.064 ＝ 11.06 m

6) 透水材（300×300×50）

N＝ 水抜きパイプ本数と同じ ＝ 12 箇所

A＝ 0.300×0.300×箇所数

＝ 0.300 × 0.300 × 12 ＝ 1.080 ＝ 1.08 m^2

排水工　数量集計表

工　　種	種　別	規格・寸法	単位	数　量	摘　　要
排水工					
作業土工	床　掘	土砂	m3	40.6	
	埋　戻	C	m3	－	
	〃	D	m3	30.3	
	管保護工	保護砂	m3	1.3	
	基面整正		m2	70.4	
側溝工	CD側溝(縦断用)	B250-H300	m	65.4	
	〃	B250-H400	m	12.0	
	インバート工	18-8-25(20)BB	m3	0.5	ｲﾝﾊﾞｰﾄ工(3)～(4)
	ベンチフリューム	BF-B250-H175	m	37.0	
	鉄筋ｺﾝｸﾘｰﾄU形側溝	B300×H300	m	5.2	
	コンクリート蓋	CD側溝250用(ｽﾘｯﾄ) L=0.5m	枚	137	
	グレーチング蓋	CD側溝250用 L=1.0m	枚	9	
	グレーチング蓋	PU300用 T-14 L=1.0m	枚	5	
	グレーチング蓋	現場打B300用 T-25 L=1.0m	枚	10	蓋交換
管渠工	管渠工	P3-D300	m	5.7	
	〃	VPΦ100(砂巻き)	m	2.7	
	〃	VPΦ200(砂巻き)	m	4.0	
	〃	高密度ﾎﾟﾘｴﾁﾚﾝ管φ250	m	11.2	
集水桝工	集水桝(G1)	G1-B500-L500-H500	箇所	2	(T-25)含む
		G1-B500-L500-H500	箇所	1	(T-14)含む
		G1-B500-L500-H600	箇所	2	(T-25)含む
	集水桝(G2)	G2-B500-L500-H800	箇所	1	縞鋼板蓋含む

作　業　土　工　（排水工）道路土工部　　数　量　集　計　表

名称 区分	種別 細別 規格 単位	数量 式	床掘 土砂 m3	床掘	埋戻 C m3	埋戻 D m3	基面整正 m2	管保護工 砂巻 m3	
作業土工計算書より			29.7			23.4			
側溝工		(10.0)					(3.90)		
ﾍﾞﾝﾁﾌﾘｭｰﾑ (BFB250-H175)		37.0	※道路土工にて算出済み				14.4		
		(10.0)					(5.50)		
CD側溝(縦断用) B250-H300		65.4	※道路土工にて算出済み				36.0		
		(10.0)					(5.50)		
CD側溝(縦断用) B250-H400		12.0	※道路土工にて算出済み				6.6		
		(10.0)	(4.40)			(2.40)	(5.00)		
U形側溝 PU300 B300-H300		5.2	2.3			1.2	2.6		
管渠工									
P3-D300	№2+6.66	3.9	1.5			1.0	2.2		
P3-D300	№3+7.365	1.8	※道路土工にて算出済み				0.8		
		(10.0)	(1.60)				(5.00)	(1.50)	
VPΦ100(砂巻き)		2.7	0.4				1.4	0.4	
VPΦ200(砂巻き)		4.0	0.7				2.4	0.9	
高密度ﾎﾟﾘｴﾁﾚﾝ管φ250		11.2	※道路土工にて算出済み						
集水桝 T-25		(1.0)	(1.80)			(1.40)	(0.81)		
集水桝 G1-B500-L500-H500		2.0	3.6			2.8	1.6		
T-14		(1.0)	(2.40)			(1.90)	(0.81)		
集水桝 G1-B500-L500-H500		1.0	2.4			1.9	0.8		
		(1.0)	(0.00)			(0.00)	(0.81)		
集水桝 G1-B500-L500-H600		2.0	0.0			0.0	1.6		
		(1.0)	(0.00)			(0.00)	(0.81)		
集水桝 G2-B500-L500-H800		1.0	0.0			0.0	0.8		
合計			40.6	0.0	0.0	30.3	70.4	1.3	

名称・区分	数量	算　式	数量(m3)
インバートコンクリート工	12.0	※インバートコンクリート工数量計算書より　V= 0.039 ＊ 12.0	0.47

土 工 計 算 書

測　　点	単距離 (m)	床　掘(土砂) 左 断面積 (m2)	左 平均断面 (m2)	左 立　積 (m3)	右 断面積 (m2)	右 平均断面 (m2)	右 立　積 (m3)	摘　要
NO.　0 +　0.000	0.000							
NO.　0 +　2.221	2.221	0.4	－	－	0.4	－	－	NO.1流用
NO.　1 +　0.000	17.779	0.4	0.40	7.1	0.4	0.40	7.1	
NO.　1 +　7.023	7.023	0.4	0.40	2.8	0.4	0.40	2.8	NO.1流用
NO.　1 +　8.706	1.683							EC.1流用
NO.　1 + 17.329	8.623							EC.1
NO.　2 +　0.000	2.671							
NO.　3 +　0.000	20.000							
NO.　3 +　7.365	7.365				0.5	－	－	BC.2
NO.　4 +　0.000	12.635				0.3	0.40	5.1	
NO.　4 + 13.480	13.480				0.3	0.30	4.0	NO.4流用
NO.　4 + 16.095	2.615				0.3	0.30	0.8	EC.2/BC.3 No.4流用
NO.　5 +　0.000	3.905							
NO.　5 + 10.635	10.635							EC.3
NO.　5 + 19.419	8.784							NO.6流用
NO.　6 +　0.000	0.581							
NO.　7 +　0.000	20.000							
NO.　8 +　0.000	20.000							
NO.　8 +　1.789	1.789							BC.4
NO.　8 +　7.298	5.509							BC.4流用
NO.　9 +　0.000	12.702							
NO.　10 +　0.000	20.000							
NO.　10 +　2.911	2.911							EC.4
NO.　10 + 12.500	9.589							EC.4流用
NO.　10 + 18.564	6.064							EP
合　　計	218.564			9.9			19.8	
						左右合計	29.7	

土 工 計 算 書

測　　点	単距離 (m)	埋　戻 (D) 左 断面積 (m2)	左 平均断面 (m2)	左 立　積 (m3)	右 断面積 (m2)	右 平均断面 (m2)	右 立　積 (m3)	摘　要
NO.　0 +　0.000	0.000							
NO.　0 +　2.221	2.221	0.3	－	－	0.3	－	－	NO.1流用
NO.　1 +　0.000	17.779	0.3	0.30	5.3	0.3	0.30	5.3	
NO.　1 +　7.023	7.023	0.3	0.30	2.1	0.3	0.30	2.1	NO.1流用
NO.　1 +　8.706	1.683							EC.1流用
NO.　1 + 17.329	8.623							EC.1
NO.　2 +　0.000	2.671							
NO.　3 +　0.000	20.000							
NO.　3 +　7.365	7.365				0.3	－	－	BC.2
NO.　4 +　0.000	12.635				0.3	0.30	3.8	
NO.　4 + 13.480	13.480				0.3	0.30	4.0	NO.4流用
NO.　4 + 16.095	2.615				0.3	0.30	0.8	EC.2/BC.3 No.4流用
NO.　5 +　0.000	3.905							
NO.　5 + 10.635	10.635							EC.3
NO.　5 + 19.419	8.784							NO.6流用
NO.　6 +　0.000	0.581							
NO.　7 +　0.000	20.000							
NO.　8 +　0.000	20.000							
NO.　8 +　1.789	1.789							BC.4
NO.　8 +　7.298	5.509							BC.4流用
NO.　9 +　0.000	12.702							
NO.　10 +　0.000	20.000							
NO.　10 +　2.911	2.911							EC.4
NO.　10 + 12.500	9.589							EC.4流用
NO.　10 + 18.564	6.064							EP
合　　計	218.564			7.4			16.0	
						左右合計	23.4	

延　　長　　調　　書

種　　別	測　　点	左右	延　　長	備　　考
ベンチフリューム				
BF-B250-H175	No.　1＋　8.9 ～ No.　3＋　6.9	左	37.0ｍ	
	合計		37.0ｍ	

延　長　調　書

種　別	測　点	左右	延　長	備　考
CD側溝(縦断用)				
B250-H300	No.　0 +　7.7 ～ No.　1 +　7.0	右	18.5 m	
	No.　0 +　8.7 ～ No.　1 +　4.8	左	19.2 m	
	No.　3 +　7.8 ～ No.　4 +　15.7	右	27.7 m	
				Gr蓋=7枚
				Con蓋=117枚
	合計		65.4 m	
CD側溝(縦断用)				
B250-H400	No.　0 +　2.4 ～ No.　0 +　7.7	右	6.0 m	
	No.　0 +　3.2 ～ No.　0 +　8.7	左	6.0 m	
				Gr蓋=2枚
	合計		12.0 m	Con蓋=20枚
コンクリート蓋(L=0.5m)				
CD側溝用	No.　0 +　0.0 ～ No.　13 +　18.6	左右	137 枚	117+20=137枚
	合計		137 枚	
グレーチング蓋(L=1.0m)				
CD側溝用 T-25	No.　0 +　0.0 ～ No.　13 +　18.6	左右	9 枚	7+2=9枚
	合計		9 枚	
U形側溝 PU300				
B300×H300	No.　0 +　2.4 ～ No.　0 +　7.7	右	5.2 m	
	合計		5.2 m	
ｸﾞﾚｰﾁﾝｸﾞ蓋(L=1.0m)				
PU300用 T-14	No.　0 +　2.4 ～ No.　0 +　7.7	左	5 枚	
	合計		5 枚	
蓋交換　ｺﾝｸﾘｰﾄ⇒ｸﾞﾚｰﾁﾝｸﾞ				
ｸﾞﾚｰﾁﾝｸﾞ蓋(L=1.0m)				
現場打側溝B300用	No.　0 +　1.6	横断	10 枚	
	合計		10 枚	

延　長　調　書

種　別	測　点	左右	延　長	備　考
管渠工				
P3-D300	No.　2 +　6.7	左右	3.9 m	
	No.　3 +　7.4	左	1.8 m	
	合計		5.7 m	
VPΦ100(砂巻き)	No.　4 +　11.0	左右	2.7 m	
	合計		2.7 m	
VPΦ200(砂巻き)	No.　3 +　7.7 ～ No.　3 +　11.7	左	4.0 m	
	合計		4.0 m	
高密度ﾎﾟﾘｴﾁﾚﾝ管φ250	No.　0 +　7.1 ～ No.　0 +　13.9	左	11.2 m	
	合計		11.2 m	

延　長　調　書

種　別	測　点	左右	延　長	備　考
集水桝				
G1-B500-L500-H500	No.　0 +　1.7	左	1 箇所	T-25
	No.　0 +　2.0	右	1 箇所	T-25
	合計		2 箇所	
集水桝				
G1-B500-L500-H500	No.　0 +　7.5	左	1 箇所	T-14
	合計		1 箇所	
集水桝				
G1-B500-L500-H600	No.　2 +　6.6	左右	1 箇所	T-25
	No.　3 +　7.4	右	1 箇所	T-25
	合計		2 箇所	
集水桝				
G2-B500-L500-H800	No.　3 +　7.4	左	1 箇所	(縞鋼板蓋)
	合計		1 箇所	

管 渠　土 工 数 量 根 拠 図

工　　種	管渠工　（作業土工）	P3-D300	1.0式当り

No.2+6.660(LR)

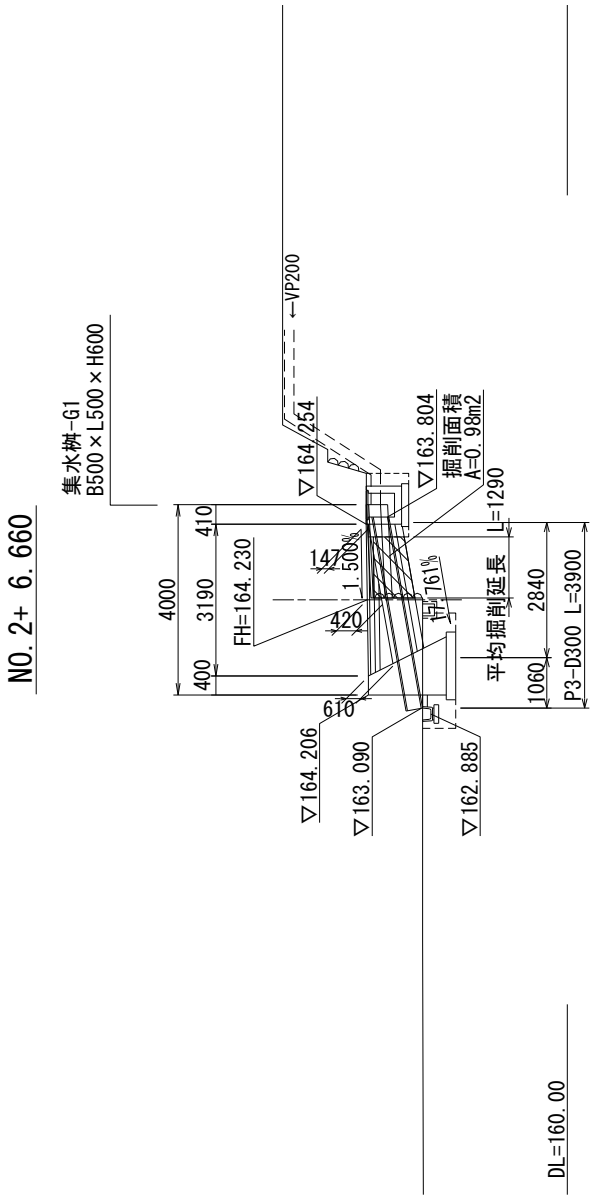

土工延長	1.290	m	対象面積	0.980	m2	平均床掘深さ	=	0.980/1.290	=	0.760	m

工　　種	管渠工　（作業土工）　P3-D300	1.0式当り

No.2+6.660(LR)

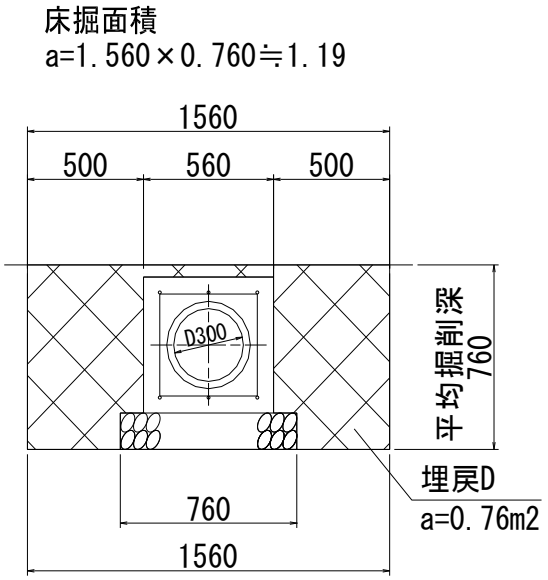

種別	規格	算式	数量
床掘	土砂	対象延長　L=　1.290　m	
		対象面積　a=　1.190　m2	
		V = 1.190×1.290	1.5　m3
埋戻	C	対象延長　L=　1.290　m	
		対象面積　a=　0.000　m2	
		V = 0.000×1.290	― m3
埋戻	D	対象延長　L=　1.290　m	
		対象面積　a=　0.760　m2	
		V = 0.760×1.290	1.0　m3
基面整正	土砂	対象延長　L=　2.840　m	
		対象巾　W=　0.760　m	
		A = 施工延長×対象巾	2.2　m2

工　　種	管渠工　（作業土工）	P3-D300	1.0式当り

No.3+7.365(L)

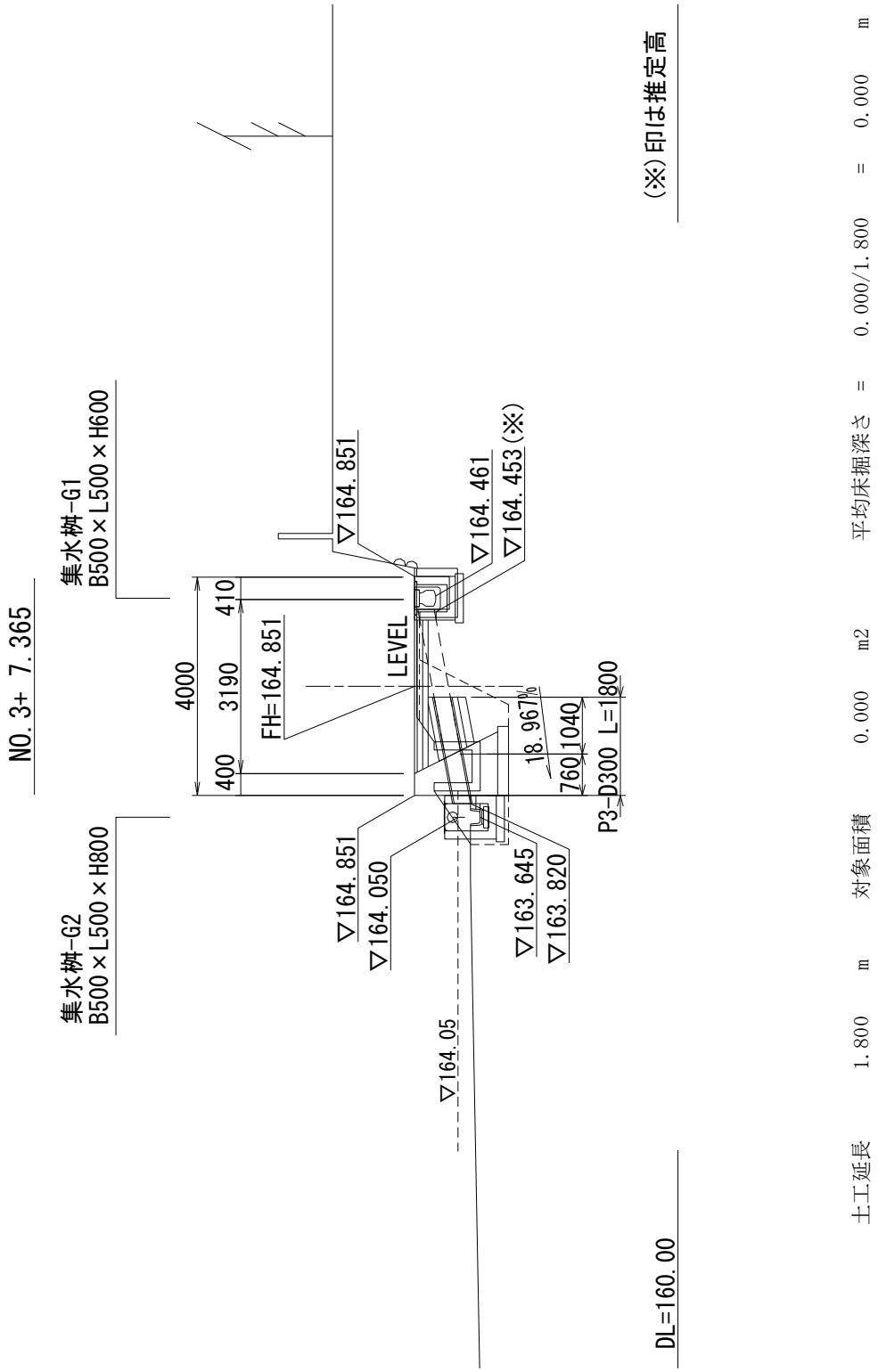

土工延長	1.800	m	対象面積	0.000	m2	平均床掘深さ	=	0.000/1.800	=	0.000	m

※重力式擁壁工範囲の為、土工は発生しない

工　　種	管渠工　（作業土工）　P3-D300	1.0式当り

No.3+7.365(L)

床掘面積
※擁壁土工に含まれる

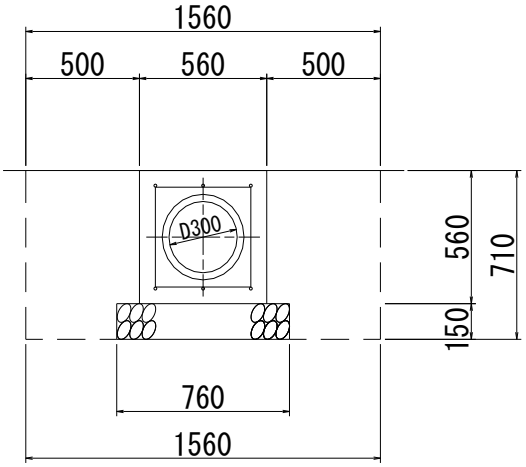

※重力式擁壁工範囲の為、土工は発生しない

種別	規格	算式	数量
床掘	土砂	対象延長　L=　1.800　m	
		対象面積　a=　0.000　m2	
		V = 0.000×1.800	－ m3
埋戻	C	対象延長　L=　1.800　m	
		対象面積　a=　0.000　m2	
		V = 0.000×1.800	－ m3
埋戻	D	対象延長　L=　1.800　m	
		対象面積　a=　0.000　m2	
		V = 0.000×1.800	－ m3
基面整正	土砂	対象延長　L=　1.040　m	
		対象巾　W=　0.760　m	
		A = 施工延長×対象巾	0.8　m2

工　　種	管渠工　（作業土工）　VPΦ200(砂巻)	1.0式当り

No.3+7.70～No.3+11.70(L)

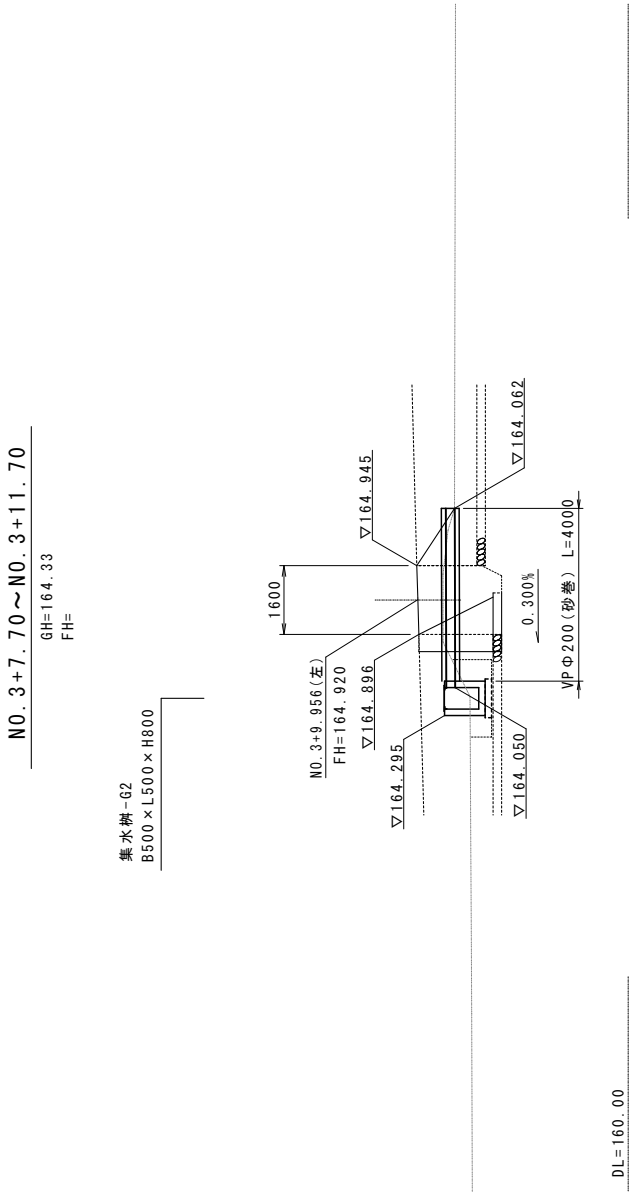

土工延長　3.500　m　対象面積　1.140　m2　平均床掘深さ　=　1.140/3.500　=　0.326　m

工　　種	管渠工　（作業土工）　　VPΦ200(砂巻)	1.0式当り

No.3+7.70～No.3+11.70(L)

床掘面積

a=0.600×0.326≒0.20

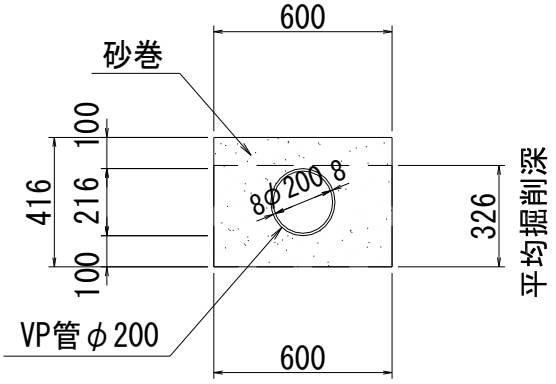

種別	規格	算式	数量
床掘	土砂	対象延長　　L=　3.500　m	
		対象面積　　a=　0.200　m2	
		V = 0.200×3.500	0.7　m3
埋戻	C	対象延長　　L=　3.500　m	
		対象面積　　a=　0.000　m2	
		V = 0.000×3.500	― m3
埋戻	D	対象延長　　L=　3.500　m	
		対象面積　　a=　0.000　m2	
		V = 0.000×3.500	― m3
基面整正	土砂	対象延長　　L=　4.000　m	
		対象巾　　W=　0.600　m	
		A = 施工延長×対象巾	2.4　m2
砂巻	砂	V = {0.6×0.416-(0.216×0.216×π×1/4)}×4.0	0.9 m3

舗装工 集計表

種　別	細　別	規　格	単位	数量	摘要
アスファルト舗装工					
車道舗装	下層路盤	再生クラッシャーラン(RC-30)　t=100	m^2	350.1	
	上層路盤	再生粒度調整砕石　RM-30　t=100	m^2	351.1	
	表　層	再生密粒度アスコン(13)　t=50	m^2	351.7	
砕石舗装	路　盤	クラッシャーラン(C-30)　t=100	m2	106.2	

アスファルト舗装工(車道) 数量根拠図

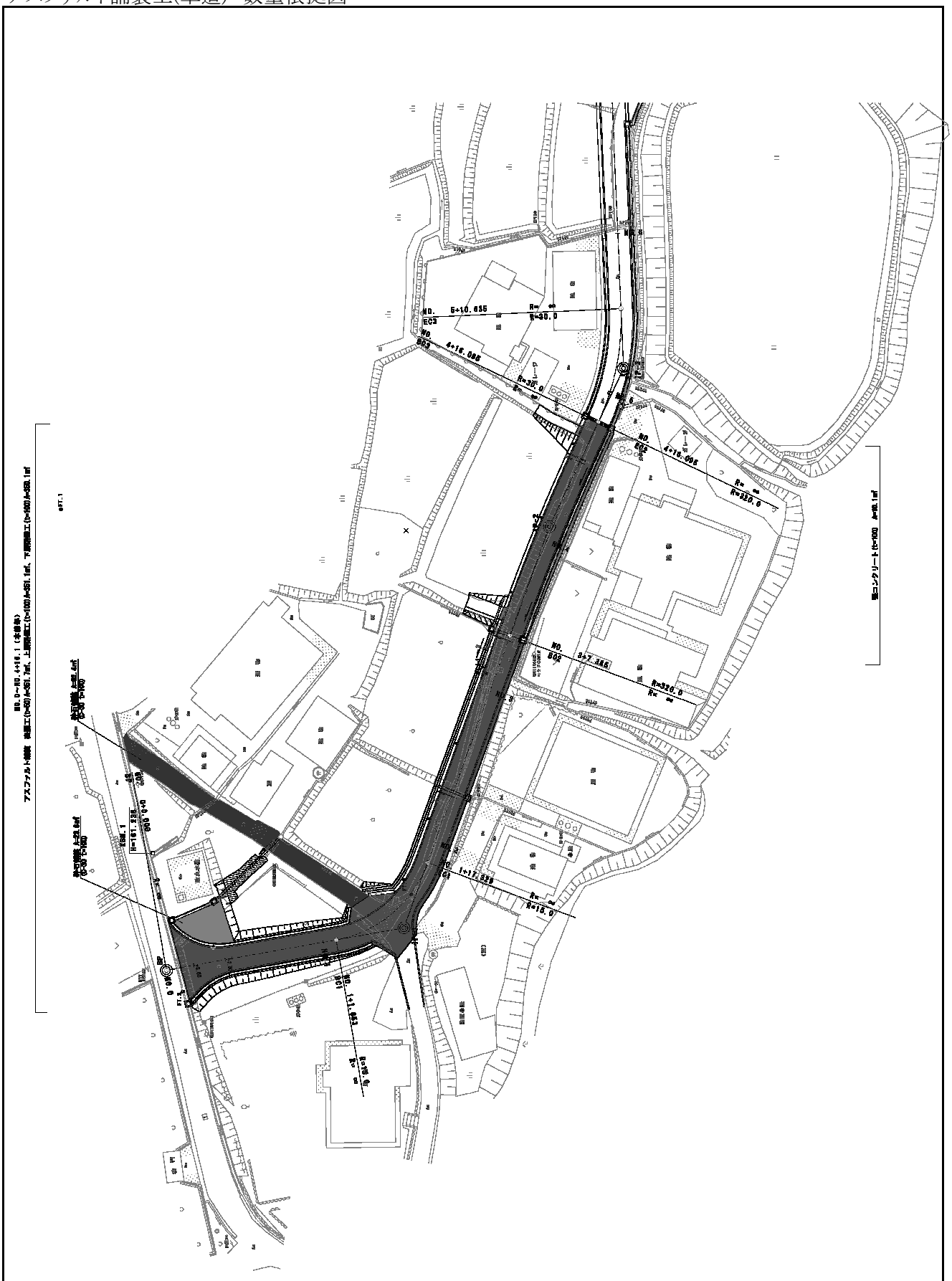

区画線工 数量集計表

種別	細別	規格	単位	数　量	摘　　要
区画線工					
区画線工	溶融式区画線	実線 白 W=0.15 t=1.5mm	m	488.9	

延　長　調　書

区画線工

車道外側線 白(実線)　W=0.15

測点									延長 (m)	位置	備　考
NO.	0	+	1.4	～	NO.	1	+	5.2	25.6	左	
NO.	0	+	2.3	～	NO.	1	+	7.0	36.2	右	
NO.	1	+	8.3	～	NO.	4	+	15.7	63.5	左	
NO.	1	+	10.1	～	NO.	3	+	6.9	47.9	右	
NO.	3	+	7.8	～	NO.	4	+	15.7	27.7	右	
NO.	4	+	16.5	～	NO.	10	+	12.5	135.7	左	
NO.	4	+	16.5	～	NO.	4	+	18.5	2.1	右	
NO.	4	+	19.3	～	NO.	6	+	13.1	34.4	右	
NO.	6	+	14.4	～	NO.	8	+	3.3	29.8	右	
NO.	8	+	4.6	～	NO.	10	+	12.5	71.2	右	
EP				～					14.8	左	
								合計	488.9	m	

道路付属施設工　数量集計表

工　　種	種　別	規格・寸法	単位	数　量	摘　　要
道路付属施設工					
視線誘導標	視線誘導標	デリネーター両面φ100	個	7	
付帯工	張りコンクリート	18-8-40BB　(t=100)	m2	10.1	

数　量　調　書

名 称 ： 視線誘導標(デリネータ)　　単位：個

測　点　(左側)	種　別	数　量	測　点　(右側)	種　別	数　量
No.　1　+ 11.8 ～ No.　4　+ 12.4		7.0			
	合計	7.0		合計	
総合計					7.0

坂路工 数量集計表

種　　別	細　　別	規　格　・　寸　法	単位	数　　量	摘　　要
坂路土工					
盛土工	路体盛土	W<2.5	m3	8.3	土工計上
床掘工	床掘	2.0≦W　　土　砂	m3	11.5	擁壁工計上
埋戻	埋戻D	W<1.0	m3	5.9	擁壁工計上
法面整形工	盛土法面整形工		m2	10.8	土工計上
坂路法面工					
法面工	植生工	植生シート	m2	10.8	法面工計上
場所打擁壁工					
重力式擁壁工	コンクリート	18-8-40	m3	4.36	擁壁工計上
	基礎砕石	RC-40 t=200	m2	5.68	擁壁工計上
	型　枠	一般型枠	m2	12.63	擁壁工計上
	目地材	t=10mm	m2	－	
	水抜パイプ	VPφ75	m	－	
	透水材	300x300x50	m2	－	

土　工　計　算　書

測　　点	単距離 (m)	床　掘(土砂)						摘　要
		左			右			
		断面積 (m2)	平均断面 (m2)	立　積 (m3)	断面積 (m2)	平均断面 (m2)	立　積 (m3)	
NO.　3 +　8.650	－	2.8	－	－				(左前)
NO.　3 +　8.650	4.900	1.9	2.35	11.5				(左奥)
NO.　4 + 14.080	－	0.0	－	－				(左前-1)
NO.　4 + 14.080	0.400	0.0	0.00	0.0				(左前-2)
NO.　4 + 14.080	5.660	0.0	0.00	0.0				(左奥)
合　　計	10.960			11.5			0.0	
						左右合計	11.5	

土 工 計 算 書

測　　点	単距離 (m)	埋　戻 (D)						摘　要
		左			右			
		断面積 (m2)	平均断面 (m2)	立　積 (m3)	断面積 (m2)	平均断面 (m2)	立　積 (m3)	
NO.　3 +　8.650	－	1.5	－	－				(左前)
NO.　3 +　8.650	4.900	0.9	1.20	5.9				(左奥)
NO.　4 + 14.080	－		－	－				(左前-1)
NO.　4 + 14.080	0.400							(左前-2)
NO.　4 + 14.080	5.660							(左奥)
合　　計	10.960			5.9			0.0	
						左右合計	5.9	

土 工 計 算 書

測　　点	単距離 (m)	路体盛土						摘　要
		W<2.5			2.5≦W＜4.0			
		断面積 (m2)	平均断面 (m2)	立　積 (m3)	断面積 (m2)	平均断面 (m2)	立　積 (m3)	
NO.　3 +　8.650	－	1.5	－	－				(左前)
NO.　3 +　8.650	4.900	0.0	0.75	3.7				(左奥)
NO.　4 + 14.080	－	1.4	－	－				(左前-1)
NO.　4 + 14.080	0.400	1.4	1.40	0.6				(左前-2)
NO.　4 + 14.080	5.660	0.0	0.70	4.0				(左奥)
合　　計	10.960			8.3			0.0	

土 工 計 算 書

測　　点	単距離 (m)	盛土法面整形 (左) 延長 (m)	平均延長 (m)	面　積 (m2)	(右) 延長 (m)	平均延長 (m)	面　積 (m2)	摘　要
NO.　3 +　8.650	－	1.300	－	－				(左前)
NO.　3 +　8.650	4.500	0.000	0.650	2.9				(左奥)
NO.　4 + 14.080	－							(左前-1)
NO.　4 + 14.080	0.400	2.1	－	－				(左前-2)
NO.　4 + 14.080	5.660	0.7	1.40	7.9				(左奥)
合　　計	10.560			10.8			0.0	
						左右合計	10.8	

重力式擁壁工 数量計算書

1. 1-1号重力式擁壁工（GW15）

重力式擁壁展開寸法

天端幅　40 cm　　前面勾配　1:0.0　　斜率　1.000

基礎厚　20 cm　　背面勾配　1:0.500　　斜率　1.118

番	距　離			直　高			面　積		根入れ			
	天端	下端	平均	左側	右側	平均	前面	背面	左側	右側	平均	面積
号	m	m	m	m	m	m	m^2	m^2	m	m	m	m^2
2-1	4.500	4.500	4.500	0.920	1.730	1.325	5.963	6.666	0.500	0.858	0.679	3.056
計	4.500	4.500	4.500	平均高さ		1.325	5.963	6.666	平均根入れ		0.679	3.056
									平均掘削高		0.879	

平均底版幅

B＝ 平均直高×(前面勾配＋背面勾配)＋天端幅

＝　1.325　×（　0.0　＋　0.5　）＋　0.400　＝　1.063 m

1) 基礎材（RC-40 t=200）

A＝（平均底版幅＋飛出し幅)×基礎延長

＝(　1.063　＋　0.200　)×　4.500　＝　5.684　＝　5.68 m^2

2) 型枠

A＝ 前面面積 ＋ 背面面積

＝　5.963　＋　6.666　＝　12.629　＝　12.63 m^2

3) コンクリート（18-8-40）

A＝

＝{(　0.400　＋　1.063　) ×　0.500　×　1.325　}

×　4.500　＝　4.362　＝　4.36 m^3

4) 目地材（t=10）　　箇所数　2

A＝ {(天端幅＋平均底版幅)×1/2×平均直高}×箇所数

＝{(　0.400　＋　1.063　) ×　0.500　×　1.325 }

×　2　＝　1.938　＝　1.94 m^2

5) 水抜きパイプ（φ75）@2.0m^2

N＝（前面面積－根入れ部面積)/@2.0m^2

＝(　5.963　－　3.056　)／　2.0　＝　1.454　＝　1 本

L＝｛天端幅＋(平均擁壁高さ－平均根入れ高さ)×背面勾配｝×本数

＝{　0.400　＋(　1.325　－　0.679　)　×　0.50　}

×　1　＝　0.723　＝　0.72 m

6) 透水材（300×300×50）

N＝ 水抜きパイプ本数と同じ　＝　1 箇所

A＝ 0.300×0.300×箇所数

＝　0.300　×　0.300　×　1　＝　0.090　＝　0.09 m^2

構造物撤去工　数量集計表

工　　種	種　別	規格・寸法	単位	数　量	摘　　要
構造物撤去工					
構造物取壊し工	Co構造物取壊し	無筋構造物	m3	35.0	
	〃	鉄筋構造物	m3	1.6	
	As舗装版切断工	t=5cm	m	4.1	
	Co舗装版切断工	t=10cm	m	－	
	As舗装版破砕工	t=5cm	m2	125.9	
運搬処理工	殻運搬処理	Co(無筋)	m3	35.0	
	〃	Co(有筋)	m3	1.6	
	〃	As	m3	6.3	
	現場発生材運搬	鋼板蓋	t	0.26	

延　長　調　書

種　別	測　点	岩　種	延　長	備　考
As舗装版切断工				
(t= 10cm)	No.　1 +　4.6 ～ No.　2 +　0.0　右		4.1 m	
	合　計		4.1 m	
Co舗装版切断工				
(t=10cm)	+			
	合　計		ー　m	

延　長　調　書

種　別	測　点	岩　種	延　長	備　考
As舗装版撤去工				
(t= 10cm)	No. 1 + 4.6 ～ No. 2 + 0.0 左右		45.5 m2	
	No. 2 + 0.0 ～ No. 3 + 0.0 左右		38.6 m2	
	No. 2 + 0.0 ～ No. 3 + 0.0 左右		41.8 m2	
	合　計		125.9 m2	
Co舗装版撤去工				
(t=10cm)	No. 1 + 4.6 ～ No. 2 + 0.0 左右		99.7 m2	
	No. 3 + 0.0 ～ No. 4 + 0.0 左右		2.80 m2	
	合　計		102.5 m2	

Ｃｏ殻処分集計表（1/2）

工種	延長・箇所	単位	10m,10箇所当たり（m^3）	体積（m^3）	摘要
（無筋 Con）					
現場打ち側溝A 取壊し	0.9	m	1.965	0.18	Co蓋含む
現場打ち側溝B 取壊し	29.6	m	0.997	2.95	Co蓋含む
現場打ち側溝F 取壊し	10.1	m	1.800	1.82	
集水桝A 取壊し	1.0	箇所	1.940	0.19	
集水桝B 取壊し	1.0	箇所	2.940	0.29	
排水桝 取壊し	1.0	箇所	0.150	0.02	
擁壁A 取壊し	1.0	箇所	5.717	5.72	1箇所当たり
擁壁B 取壊し h=975	15.8	m	3.388	5.35	
擁壁B 取壊し h=1650	8.8	m	9.323	8.20	
ｺﾝｸﾘｰﾄ舗装版撤去 t=10cm	99.7	m2	0.100	9.97	t=10cm
張ｺﾝｸﾘｰﾄ撤去 t=10cm	2.8	m2	0.100	0.28	t=10cm
合　計				35.0	

Ｃｏ殻処分集計表 (2/2)

工種	延長・箇所	単位	10m,箇所当たり (m^3)	体積(m^3)	摘要
(有筋 Con)					
BF250 取壊し	42.1	m	0.200	0.84	
PU180 取壊し	4.9	m	0.200	0.10	
側溝蓋(現場打) 取壊し	10.0	m	0.330	0.33	
HPΦ200 取壊し	3.0	m	0.193	0.06	
建築ブロック 取壊し h=1000	1.5	m	1.500	0.23	
合　計				1.6	

鋼材集計表

工種	延長・箇所	単位	1箇所当たり (kg)	数量(kg)	摘要
(鉄くず)					
縞鋼板蓋 撤去	1.0	箇所	45.996	46.00	1箇所当たり
集水桝B　縞鋼板蓋 撤去	1.0	枚	17.165	17.16	
ｸﾞﾚｰﾁﾝｸﾞ蓋(B300) 撤去	2.0	枚	34.700	69.40	
ｸﾞﾚｰﾁﾝｸﾞ蓋(B240) 撤去	10.0	枚	12.400	124.00	
合　計				256.6	
			256.6/1000=	0.26 t	

延　長　調　書

種　別	測　点	岩　種	延　長	備　考
BF250 取壊し				
	No.　1 +　9.9 ～ No.　3 +　6.9 左右		42.1 m	
	合　計		42.1 m	
PU180 取壊し				
	No.　1 +　5.6 ～ No.　1 +　6.8 左右		4.9 m	
	合　計		4.9 m	
現場打ち側溝A 取壊し				
	No.　0 +　2.0　右		0.9 m	
	合　計		0.9 m	
現場打ち側溝B 取壊し				
	No.　3 +　7.8 ～ No.　4 +　15.7　右		29.6 m	
	合　計		29.6 m	
現場打ち側溝F 取壊し				
	No.　0 +　1.6 ～ No.　0 +　10.0　右		10.1 m	
	合　計		10.1 m	
側溝蓋(現場打) 取壊し				
	No.　0 +　1.6 ～ No.　0 +　1.6　右		10.0 m	
	合　計		10.0 m	
縞鋼板蓋 撤去				
	No.　1 +　9.9 ～ No.　1 +　13.2　左		1 箇所	
	合　計		1 箇所	

延　長　調　書

種　別	測　点	岩　種	延　長	備　考
HPΦ200 取壊し				
	No.　0 +　14.6 ～ No.　0 +　16.8　左		3.0 m	
	合　計		3.0 m	

延　長　調　書

種　別	測　点	岩　種	延　長	備　考
集水桝A 取壊し				
	No.　3 +　7.3　左		1 箇所	
	合　計		1 箇所	
集水桝B 取壊し				
	No.　3 +　7.4		1 箇所	
	合　計		1 箇所	
排水桝 取壊し				
	No.　3 +　10.7　左		1 箇所	
	合　計		1 箇所	

延　長　調　書

種　別	測　点	岩　種	延　長	備　考
擁壁A 取壊し				
L=13.270m	No.　1 +　13.2 ～ No.　2 +　6.3 左右		1 箇所	
	合　計		1 箇所	
擁壁B 取壊し				
h=975	No.　2 +　7.3 ～ No.　3 +　6.9 左右		15.8 m	
	合　計		15.8 m	
擁壁B 取壊し				
h=1650	No.　4 +　5.0 ～ No.　4　13.3 左右		8.8 m	
	合　計		8.8 m	
建築ブロック 取壊し				
h=1000	No.　4 +　14.7　左		1.5 m	
	合　計		1.5 m	

撤 去 構 造 物　材 料 計 算 書

BF250 取壊し	10.0m 当り

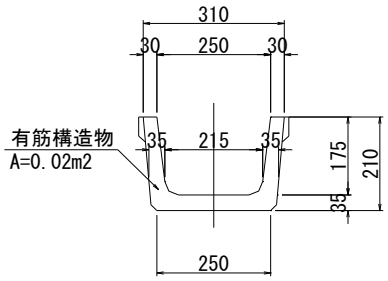

名称	計算式	数量
ｺﾝｸﾘｰﾄ構造物取壊し 有筋ｺﾝｸﾘｰﾄ	0.02×10.0	0.200　m3

PU180 取壊し	10.0m 当り

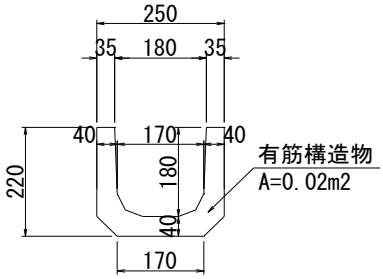

名称	計算式	数量
ｺﾝｸﾘｰﾄ構造物取壊し 有筋ｺﾝｸﾘｰﾄ	0.02×10.0	0.200 m3

現場打ち側溝A 取壊し	10.0m 当り

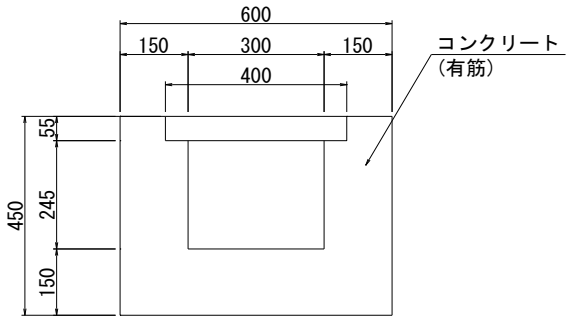

名称	計算式	数量
ｺﾝｸﾘｰﾄ構造物取壊し 無筋ｺﾝｸﾘｰﾄ	(0.600×0.450-0.300×0.245-0.400×0.055)×10.0	1.745 m3
ｺﾝｸﾘｰﾄ蓋 取壊し 有筋ｺﾝｸﾘｰﾄ	0.400×0.055×10.0	0.220 m3
	合計	1.965 m3

現場打ち側溝B 取壊し	10.0m 当り

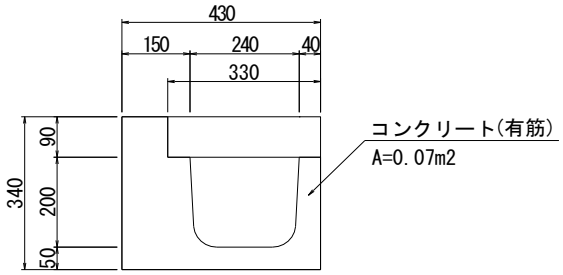

名称	計算式	数量
ｺﾝｸﾘｰﾄ構造物取壊し 無筋ｺﾝｸﾘｰﾄ	0.07×10.0	0.700 m3
ｺﾝｸﾘｰﾄ蓋 取壊し 有筋ｺﾝｸﾘｰﾄ	0.330×0.090×10.0	0.297 m3
	合計	0.997 m3

現場打ち側溝F 取壊し	10.0m 当り

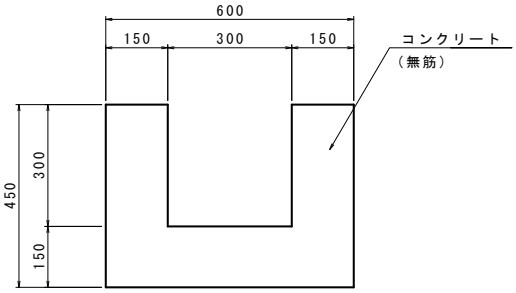

名称	計算式	数量
ｺﾝｸﾘｰﾄ構造物取壊し 無筋ｺﾝｸﾘｰﾄ	(0.600×0.450-0.300×0.300)×10.0	1.800 m3

側溝蓋(BF) 取壊し	10.0m 当り

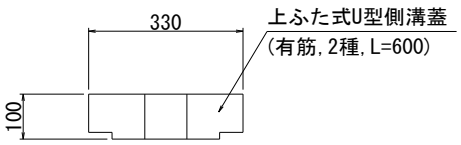

名称	計算式	数量
ｺﾝｸﾘｰﾄ構造物取壊し 有筋ｺﾝｸﾘｰﾄ	0.330×0.100×10.0	0.330 m3

縞鋼板蓋 撤去	1箇所 当り

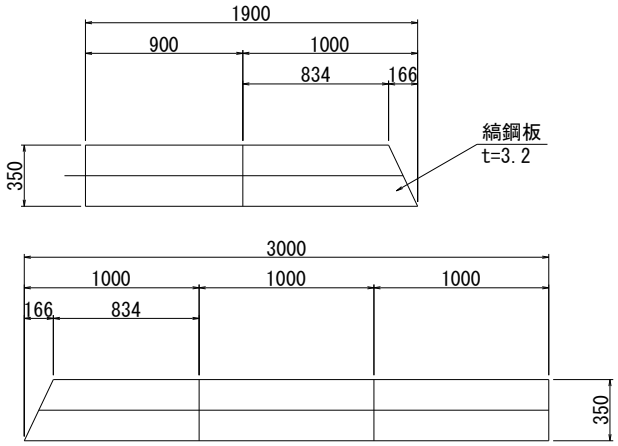

名称	計算式	数量
縞鋼板蓋 撤去 t=3.2	1.0	1.000 枚
	0.350×(1.900+3.000)×26.82kg/m2	45.996 kg

HPΦ200 取壊し	10.0m 当り

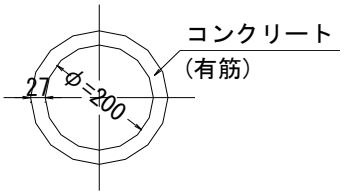

名称	計算式	数量
ｺﾝｸﾘｰﾄ構造物取壊し 有筋ｺﾝｸﾘｰﾄ	((0.027×2+0.2)×(0.027×2+0.2)×π×1/4 -0.2×0.2×π×1/4)×10.0	0.193 m3

集水桝A 取壊し	10箇所 当り

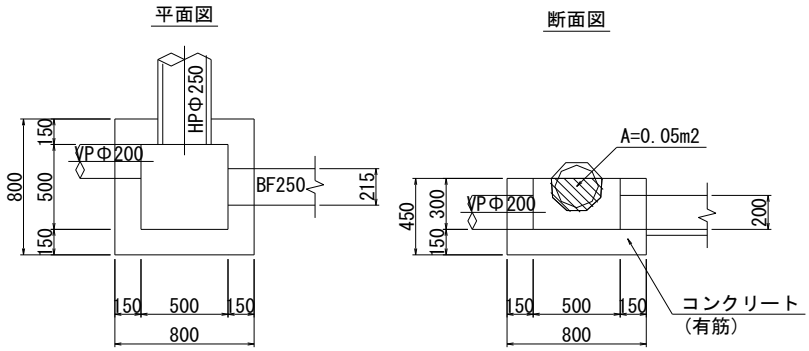

名称	計算式	数量
ｺﾝｸﾘｰﾄ構造物取壊し 無筋ｺﾝｸﾘｰﾄ	0.800×0.800×0.450-0.500×0.500×0.300	0.213 m3
控除	{0.05+(0.200×0.200×π×1/4)+0.215×0.200}×0.150	0.019 m3
合計	(0.213-0.019)×10.0	1.940 m3

集水桝B 取壊し	10箇所 当り

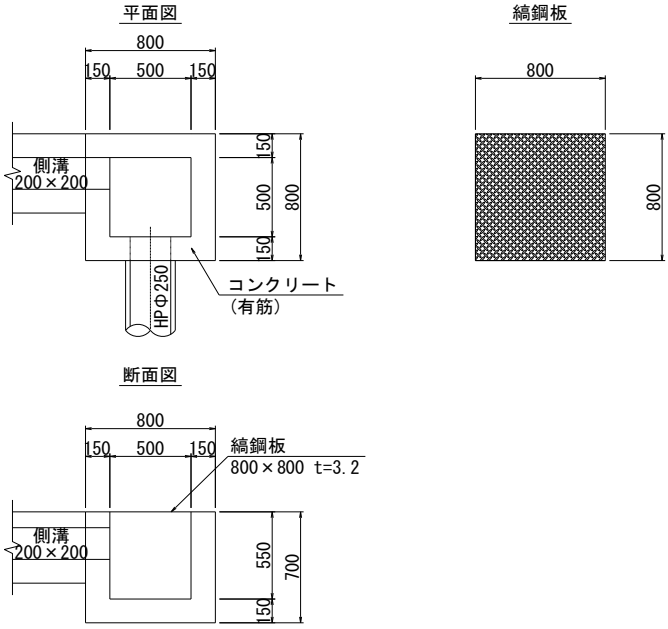

名称	計算式	数量
ｺﾝｸﾘｰﾄ構造物取壊し 無筋ｺﾝｸﾘｰﾄ	0.800×0.800×0.700-0.500×0.500×0.550	0.311 m3
控除	{(0.310×0.310×π×1/4)+0.200×0.200}×0.150	0.017 m3
合計	(0.311-0.017)×10.0	2.940 m3
縞鋼板蓋 t=3.2	0.800×0.800×26.82kg/m2×10.0	171.65 kg

排水桝 取壊し	10箇所 当り

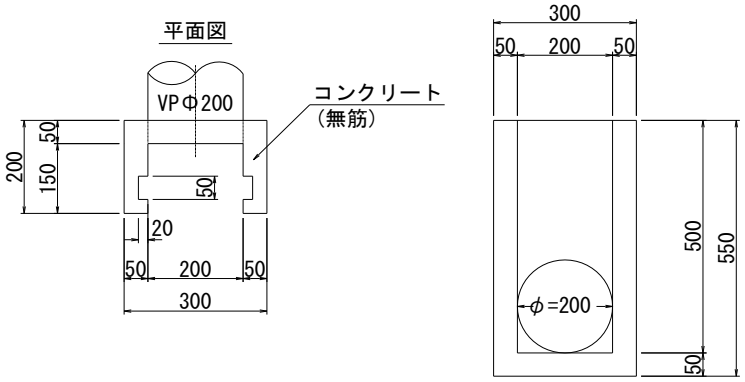

名称	計算式	数量
ｺﾝｸﾘｰﾄ構造物取壊し 無筋ｺﾝｸﾘｰﾄ	0.300×0.200×0.550-0.200×0.150×0.500 -0.050×0.020×0.500×2	0.017 m3
控除	0.200×0.200×π×1/4×0.050	0.002 m3
合計	(0.017-0.002)×10.0	0.150 m3

擁壁A 取壊し	1箇所 当り

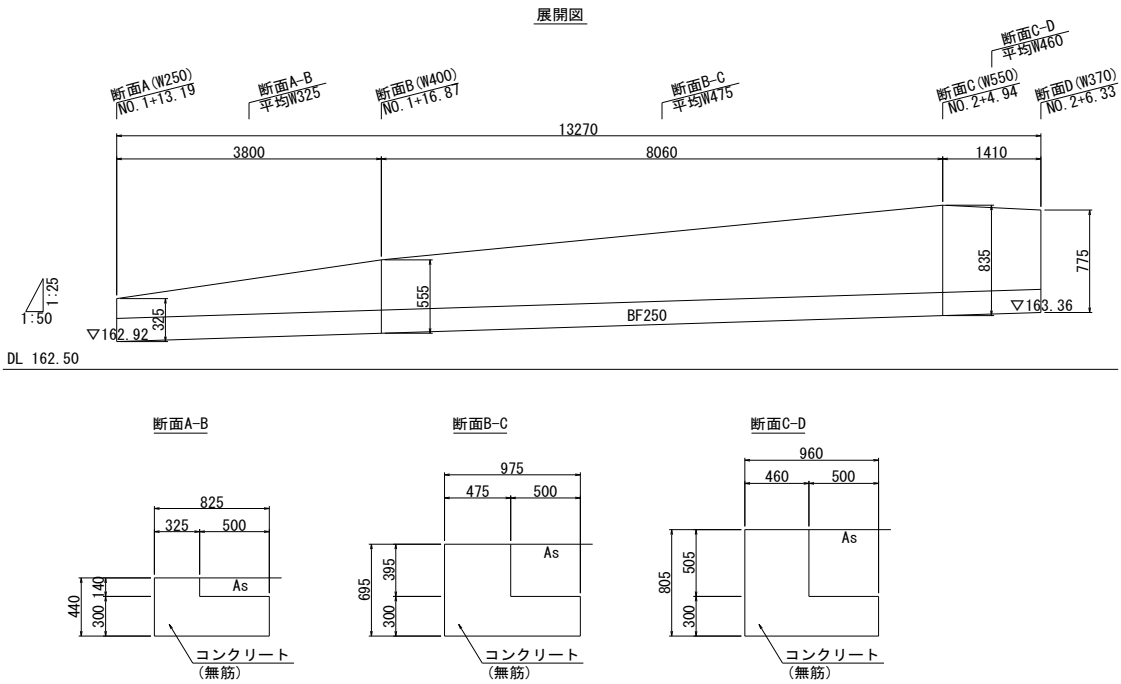

名称	計算式	数量
ｺﾝｸﾘｰﾄ構造物取壊し 無筋ｺﾝｸﾘｰﾄ	0.325×0.440×3.800+0.475×0.695×8.060 +0.460×0.805×1.410+0.500×0.300×13.270	5.717 m3

擁壁B 取壊し	10.0m 当り

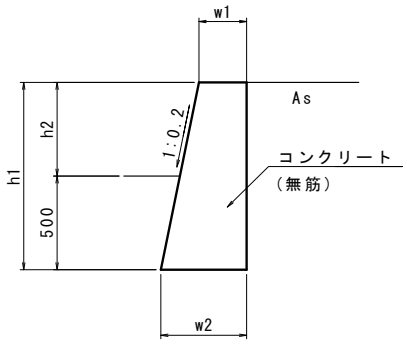

材料表

名称	規格	h1	h2	w1	w2
コンクリート	無筋構造物	975	475 ※	250	445
		1650	1150	400	730

※平均高さ

名称	計算式	数量
ｺﾝｸﾘｰﾄ構造物取壊し 無筋ｺﾝｸﾘｰﾄ		
H=975	{(0.250+0.445)×0.975×1/2}×10.0	3.388 m3
H=1650	{(0.400+0.730)×1.650×1/2}×10.0	9.323 m3

建築ブロック 取壊し	10.0m 当り

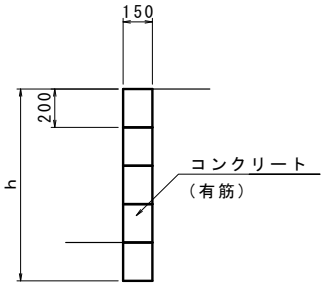

材料表

名称	規格	h
コンクリート	有筋構造物	1000

名称	計算式	数量
ｺﾝｸﾘｰﾄ構造物取壊し 有筋ｺﾝｸﾘｰﾄ		
H=1000	0.150×1.000×10.0	1.500 m3

単位当り数量計算書

単位数量計算書

細　　別：ベンチフリューム　　10.0m　当たり
規　　格：BF-B250-H175

略　図

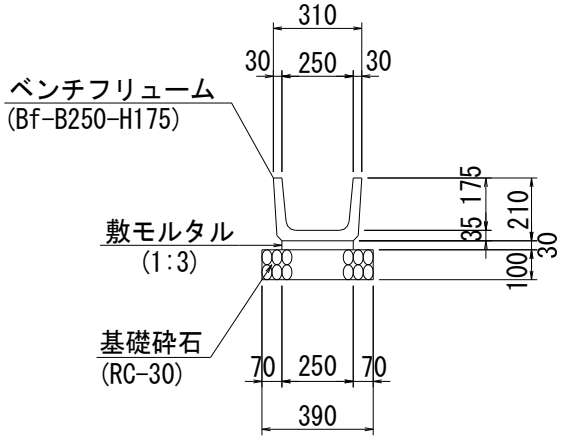

材料／規格	算　　式		単位	数量
基礎砕石(RC-30) t=100	A= 0.390×10.00	＝ 3.900	m2	3.9
敷モルタル(1：3) t=30	A= 0.250×10.00	＝ 2.500	m2	2.5
Bf-B250-H175 L=0.60m	N= 10.00/0.600	＝ 16.667	個	16.7
作業土工 (土砂部)				
床　　掘 埋 戻 し	V= ※道路土工に含まれる	＝	m3	
基面整正	A= 0.390×10.00	＝ 3.900	m2	3.9

単位数量計算書

細　　別： PU側溝　　10.0m　当たり
規　　格： PU1-B300-H300

略　図

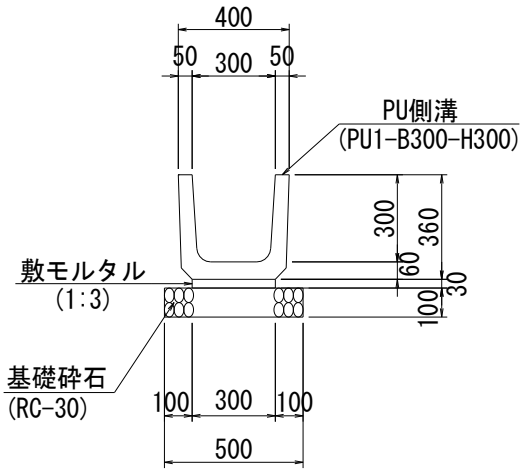

材料／規格	算　　式	単位	数量
基礎砕石(RC-30) t=100	A= 0.500×10.00　＝　5.000	m2	5.0
敷モルタル(1：3) t=30	A= 0.300×10.00　＝　3.000	m2	3.0
PU1-B300-H300 L=0.60m	N= 10.00/0.600　＝　16.667	個	16.7
作業土工			
床　掘 機械	V= 0.44×10.00　＝　4.400	m3	4.4
埋 戻 し D	V= 0.24×10.00　＝　2.400	m3	2.4
基面整正	A= 0.500×10.00　＝　5.000	m2	5.0

単位数量計算書

細　　別： CD側溝(縦断用)　　10.0m　当たり
規　　格： B250-H300

略　図

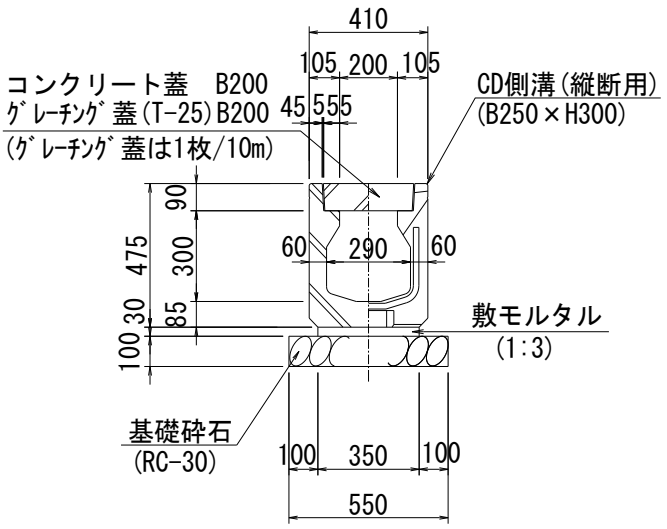

材料／規格	算　　式	単位	数量
基礎砕石(RC-30) t=100	A= 0.550×10.00　＝　5.500	m2	5.5
敷モルタル(1：3) t=30	A= 0.350×10.00　＝　3.500	m2	3.5
CD側溝(縦断用) 250x300 L=2.00m	N= 10.00/2.000　＝　5.000	個	5.0
側溝蓋(ｺﾝｸﾘｰﾄ蓋) B200x500 L=0.50m	N= (10.0-1.0)/0.500　＝　18.000	枚	18.0
ｸﾞﾚｰﾁﾝｸﾞ蓋(T-25) B200 L=1.00m	N= 1枚/10.00m　＝　1.000	枚	1.0
作業土工 (土砂部)			
床　掘 機械	V= ※道路土工に含まれる　＝ －	m3	－
埋 戻 し D	V=　〃　＝　－	m3	－
基面整正	A= 0.550×10.00　＝　5.500	m2	5.5

単位数量計算書

細　　別： CD側溝(縦断用)　　10.0m　当たり
規　　格： B250-H400

略　図

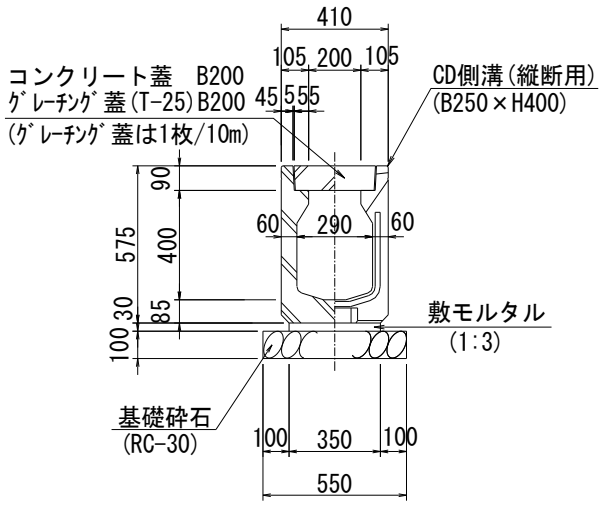

材料／規格	算　　式	単位	数量
基礎砕石(RC-30) t=100	A= 0.550×10.00　＝　5.500	m2	5.5
敷モルタル(1：3) t=30	A= 0.350×10.00　＝　3.500	m2	3.5
CD側溝(縦断用) 250x400 L=2.00m	N= 10.00/2.000　＝　5.000	個	5.0
側溝蓋(ｺﾝｸﾘｰﾄ蓋) B200x500 L=0.50m	N= (10.0-1.0)/0.500　＝　18.000	枚	18.0
ｸﾞﾚｰﾁﾝｸﾞ蓋(T-25) B200 L=1.00m	N= 1枚/10.00m　＝　1.000	枚	1.0
作業土工 (土砂部)			
床　掘 機械	V= ※道路土工に含まれる　＝　－	m3	－
埋 戻 し D	V=　〃　＝　－	m3	－
基面整正	A= 0.550×10.00　＝　5.500	m2	5.5

単位数量計算書

細　　別： 管渠工　　10.0m　当たり
規　　格： P3-D300

略　図

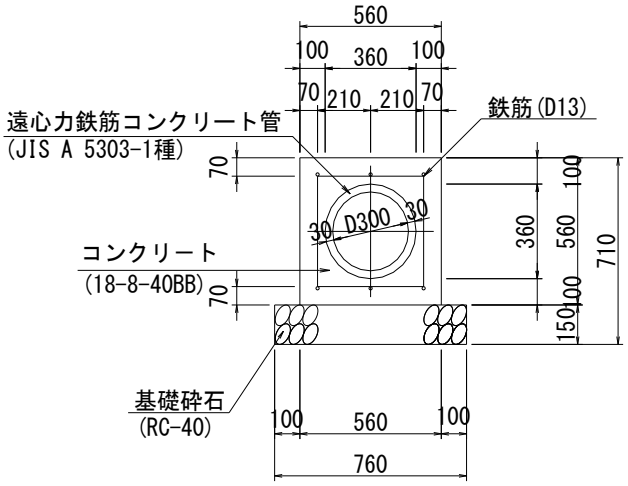

材料／規格	算　　式		単位	数量
遠心力鉄筋ｺﾝｸﾘｰﾄ管 φ300(JIS5372)	国交省標準図集より	＝　5.000	本	5.0
基礎砕石RC-40 t=150	国交省標準図集より	＝　7.600	m2	7.6
コンクリート 18-8-40BB	国交省標準図集より	＝　2.118	m3	2.1
型枠 一般型枠	国交省標準図集より	＝　11.200	m2	11.2
鉄筋 D13	1.0m当たり13.980Kg 13.980×10.0	＝　139.800	Kg	139.8
作業土工 土砂部				
床　　掘 機械	V= ※横断管渠土工にて算出済	＝　－	m3	－
埋 戻 し D	V=　　〃	＝　－	m3	－
基面整正	A= 0.760×10.00	＝　7.600	m2	7.6

単位数量計算書

細　　別：塩化ビニル管(砂巻)　　10.0m　当たり
規　　格：VPΦ100

略　図

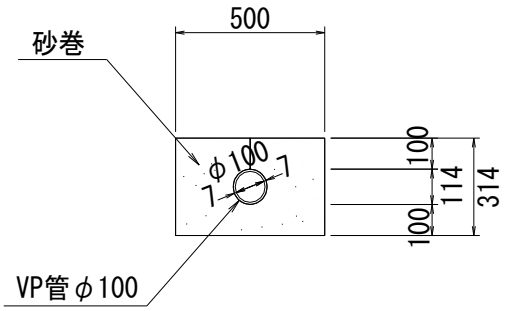

材料／規格	算　　式	単位	数量
塩化ビニル管(VP) Φ100 L=4.00m	N= 10.00/4.000　＝　2.500	本	2.5
作業土工 土砂部			
床　掘 機械	V= 0.500×0.314×10.00　＝　1.570	m3	1.6
埋 戻 し D	V=　＝　－	m3	－
砂　巻	(0.500×0.314-0.114×0.114×π×1/4) V= ×10.00　＝　1.468	m3	1.5
基面整正	A= 0.500×10.00　＝　5.000	m2	5.0

単位数量計算書

細　　別： 塩化ビニル管(砂巻)　　10.0m　当たり
規　　格： VPΦ200

略　図

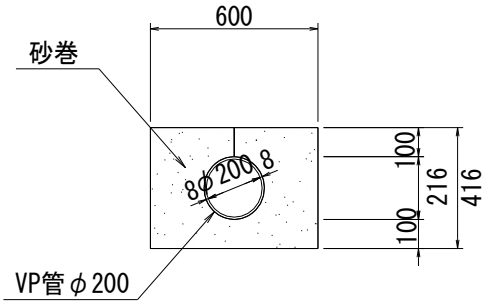

材料／規格	算　　式	単位	数量
塩化ビニル管(VP) Φ200 L=4.00m	N= 10.00/4.000　＝　2.500	本	2.5
作業土工 土砂部			
床　掘 機械	V= ※横断管渠土工にて算出済　＝　－	m3	－
埋 戻 し D	V=　〃　＝　－	m3	－
砂　巻	V=　〃　＝　－	m3	－
基面整正	A= 0.600×10.00　＝　6.000	m2	6.0

単位数量計算書

細　　別： 高密度ﾎﾟﾘｴﾁﾚﾝ管　　10.0m　当たり
規　　格： Φ250

略　図

材料／規格	算　　式	単位	数量
高密度ﾎﾟﾘｴﾁﾚﾝ管 Φ250 ダブル	L=　　＝　10.000	m	10.0
作業土工 土砂部			
床　掘 機械	V= 土工にて算出済　　＝　－	m3	－
埋 戻 し D	V=　　〃　　＝　－	m3	－

算式の根拠となる構造図

細　　別： 集水桝　　1箇所　当たり
規　　格： G1-B500-L500-H500
測　　点： 本線 NO.0+ 2.00,NO.0+1.70

略　　図

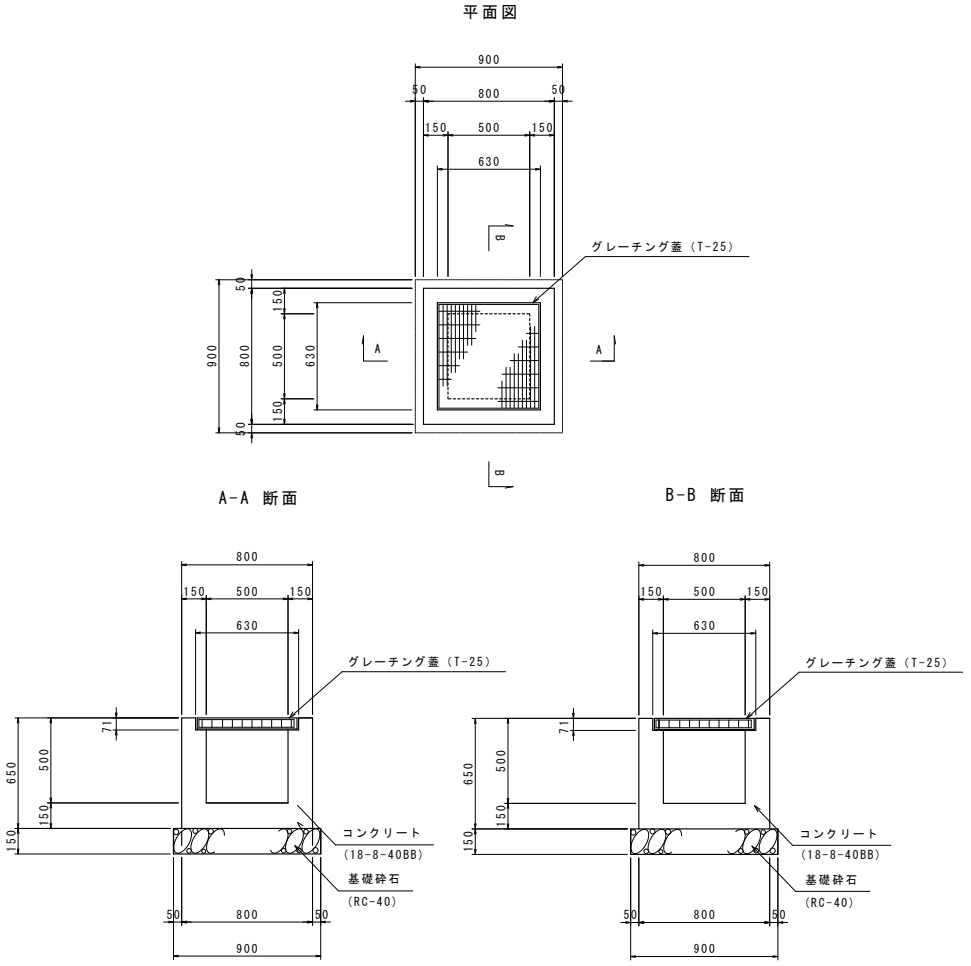

単位数量計算書

細　　別： 集水桝　　1箇所　当たり
規　　格： G1-B500-L500-H500

材料／規格	算　　式	単位	数量
基礎砕石 RC-40 t=150	A= 0.900×0.900　＝　0.810	m2	0.81
型枠 一般型枠	A= 0.800×0.650×4+0.500×0.650×4　＝　3.380		
控除	平均控除面積 a=0.249m2 A= 0.249×2　＝　0.498		
合計	A= 3.380-0.498　＝　2.882	m2	2.9
コンクリート 18-8-40BB	0.800×0.800×0.650-0.500×0.500×0.429 V= -0.630×0.630×0.071　＝　0.281		
控除	平均控除面積 a=0.249m2 V= 0.249×0.150　＝　0.037		
合計	V= 0.281-0.037　＝　0.244	m3	0.24
ｸﾞﾚｰﾁﾝｸﾞ蓋 G1-B500-L500用(T-25)	N= 1　＝　1.000	枚	1.0

単位数量計算書

細　　別： 作業土工　　1箇所　当たり
規　　格： 集水桝 G1-B500-L500-H500

略　図

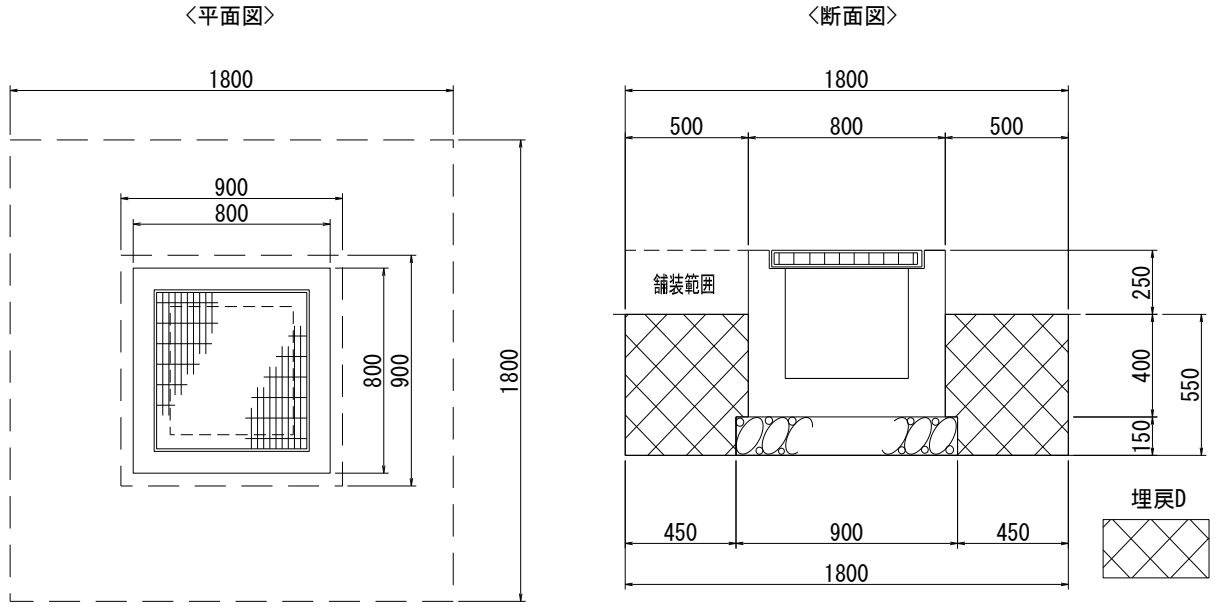

材料／規格	算　　式		単位	数量
作業土工 土砂部				
床　掘 機械	V= 1.800×1.800×0.550	＝ 1.782	m3	1.8
埋 戻 し C	V= ―	＝ ―	m3	―
埋 戻 し D	V= 1.782-(0.80×0.80×0.40+0.90×0.90×0.15)	＝ 1.405	m3	1.4
基面整正	A= 0.900×0.900	＝ 0.810	m2	0.81

算式の根拠となる構造図

細　　別： 集水桝　　1箇所　当たり
規　　格： G1-B500-L500-H500
測　　点： NO.1+ 7.5

略　　図

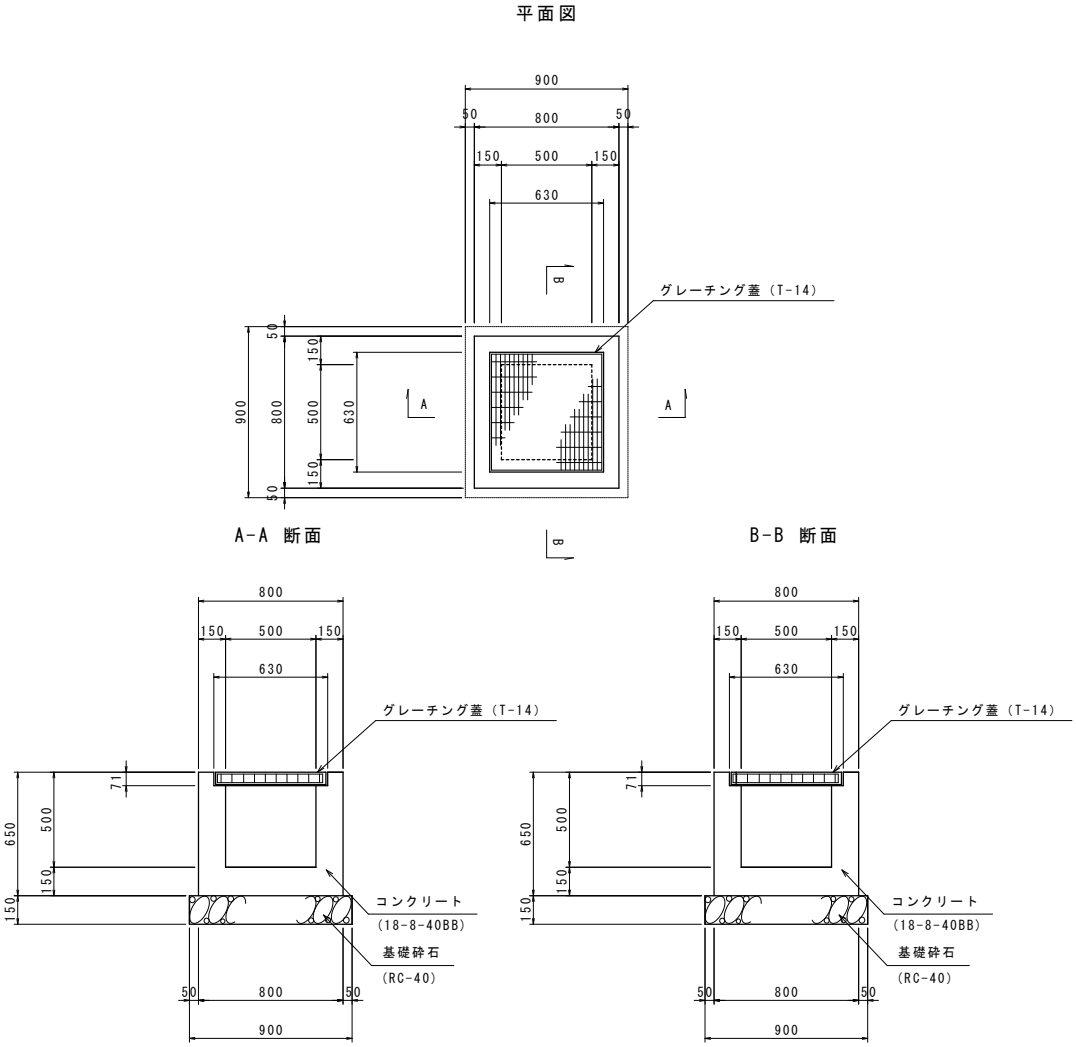

単位数量計算書

細　　別： 集水桝　　1箇所　当たり
規　　格： G1-B500-L500-H500

材料／規格	算　　式	単位	数量
基礎砕石 RC-40 t=150	A= 0.900×0.900　＝　0.810	m2	0.81
型枠 一般型枠	A= 0.800×0.650×4+0.500×0.650×4　＝　3.380		
控除	平均控除面積 a=0.107m2 A= 0.107×2　＝　0.214		
合計	A= 3.380-0.214　＝　3.166	m2	3.2
コンクリート 18-8-40BB	0.800×0.800×0.650-0.500×0.500×0.429 V= -0.630×0.630×0.071　＝　0.281		
控除	平均控除面積 a=0.107m2 V= 0.107×0.150　＝　0.016		
合計	V= 0.281-0.016　＝　0.265	m3	0.27
ｸﾞﾚｰﾁﾝｸﾞ蓋 G1-B500-L500用(T-14)	N= 1　＝　1.000	枚	1.0

単位数量計算書

細　　別： 作業土工　　1箇所　当たり
規　　格： 集水桝 G1-B500-L500-H500

略　図

材料／規格	算　　式	単位	数量
作業土工 土砂部			
床　掘 機械	V= 1.800×1.800×0.850　＝　2.430	m3	2.4
埋 戻 し C	V=　－　＝　－	m3	－
埋 戻 し D	V= 2.430-(0.80×0.80×0.60+0.90×0.90×0.15)　＝　1.925	m3	1.9
基面整正	A= 0.900×0.900　＝　0.810	m2	0.81

算式の根拠となる構造図

細　　別： 集水桝　　1箇所　当たり
規　　格： G1-B500-L500-H600
測　　点： 本線 NO.2+ 6.70、NO.3+ 7.40

略　　図

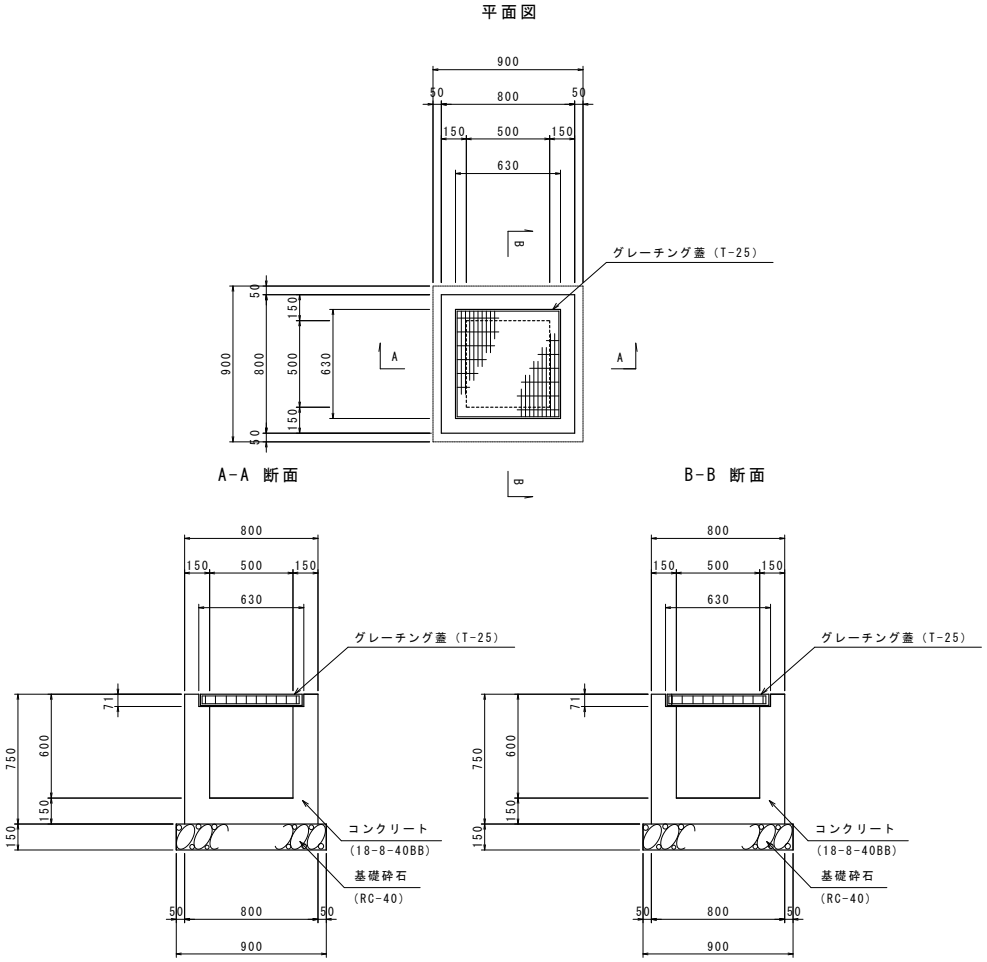

単位数量計算書

細　　別： 集水桝　　1箇所　当たり
規　　格： G1-B500-L500-H600

材料／規格	算　　式	単位	数量
基礎砕石 RC-40 t=150	A= 0.900×0.900　＝　0.810	m2	0.81
型枠 一般型枠	A= 0.800×0.750×4+0.500×0.750×4　＝　3.900		
控除	平均控除面積 a=0.140m2 A= 0.140×2　＝　0.280		
合計	A= 3.900-0.280　＝　3.620	m2	3.6
コンクリート 18-8-40BB	0.800×0.800×0.750-0.500×0.500×0.529 V= -0.630×0.630×0.071　＝　0.320		
控除	平均控除面積 a=0.140m2 V= 0.140×0.150　＝　0.021		
合計	V= 0.320-0.021　＝　0.299	m3	0.30
ｸﾞﾚｰﾁﾝｸﾞ蓋 G1-B500-L500用(T-25)	N= 1　＝　1.000	枚	1.0

単位数量計算書

細　　別： 作業土工　　1箇所　当たり

規　　格： 集水桝 G1-B500-L500-H600

略　図

材料／規格	算　　式	単位	数量
作業土工 土砂部			
床　掘 機械	V=　　＝　　－	m3	－
埋 戻 し C	V=　　－　　＝　　－	m3	－
埋 戻 し D	V=　　＝　　－	m3	－
基面整正	A= 0.900×0.900　　＝　0.810	m2	0.81

算式の根拠となる構造図

細　　別： 集水桝　　1箇所　当たり
規　　格： G2-B500-L500-H800
測　　点： 本線 NO.3+ 7.40（左）

略　　図

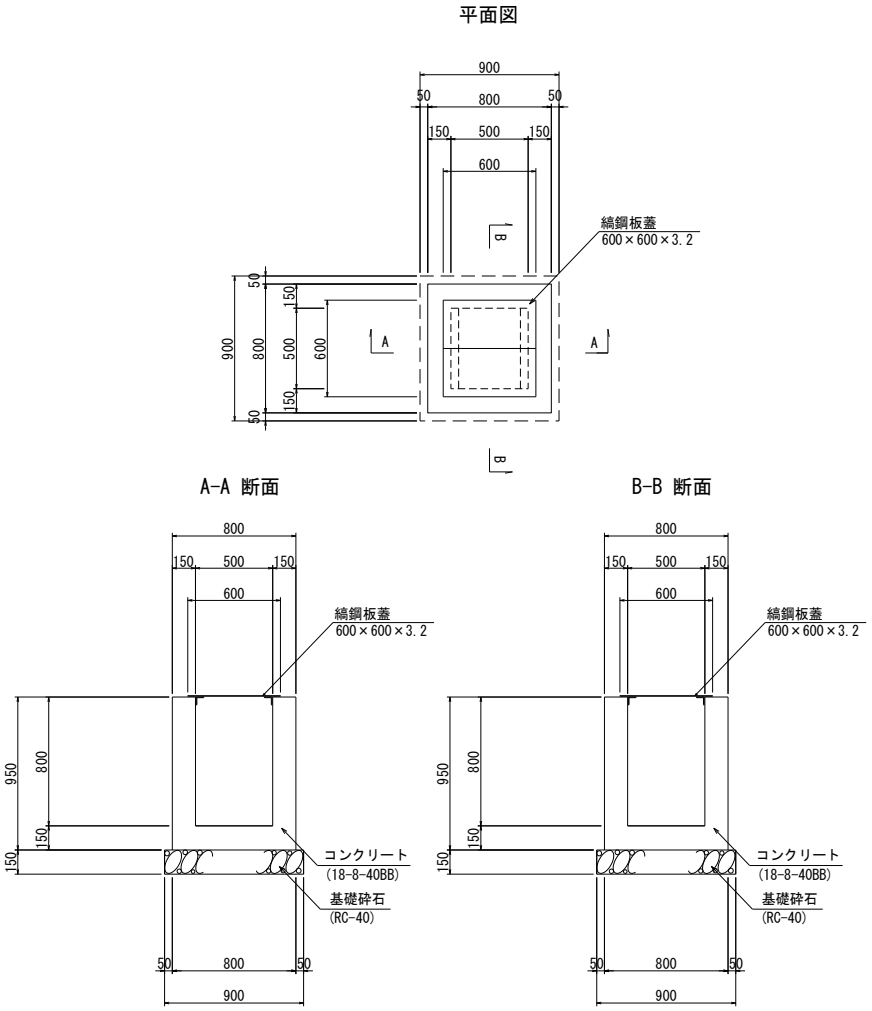

測　点	位置	タイプ	流入・流出施設				備　考
			①	②	③	④	(控除面積)
本線 NO.3+ 7.40	左		P3-D300	Bf-B250-H175		VPΦ200	合計=0.177
			▽163.820	▽163.645		▽164.050	(桝天端) ▽164.050

※平均控除面積 A=0.177m2

単位数量計算書

細　　別： 集水桝　　1箇所　当たり
規　　格： G2-B500-L500-H800

材料／規格	算　　式			単位	数量
基礎砕石 RC-40 t=150	A= 0.900×0.900	＝	0.810	m2	0.81
型枠 一般型枠	A= 0.800×0.950×4+0.500×0.950×4	＝	4.940		
控除	平均控除面積 a=0.177m2 A= 0.177×2	＝	0.354		
合計	A= 4.940-0.354	＝	4.586	m2	4.6
コンクリート 18-8-40BB	V= 0.800×0.800×0.950-0.500×0.500×0.800	＝	0.408		
控除	平均控除面積 a=0.177m2 V= 0.177×0.150	＝	0.027		
合計	V= 0.408-0.027	＝	0.381	m3	0.38
縞鋼板蓋 G2-B500-L500用	N= 1	＝	1.000	枚	1.0

単位数量計算書

細　　別： 縞鋼板蓋　　1箇所　当たり
規　　格： G2-B500-L500用(600×600)

略　図

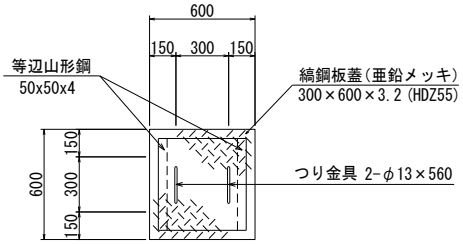

コーナー補強アングル　S=1:2

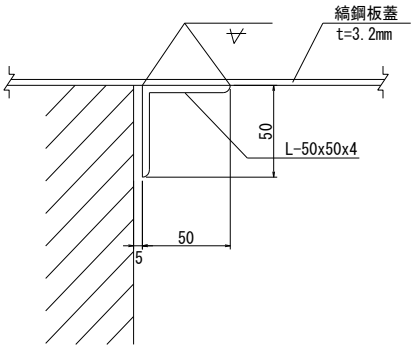

つり金具詳細図

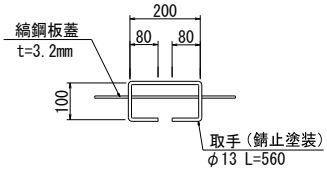

材料／規格	算　　式		単位	数量
縞鋼板蓋 600×600				
縞鋼板(亜鉛メッキ) (HDZ55) t=3.2	Q= 0.600×0.600×26.790Kg/m2	＝ 9.644	Kg	9.6
吊り金具 D13 (L=560)	Q= 0.560×1.040Kg/m×2	＝ 1.165	Kg	1.2
等辺山形鋼 (50×50×4)	Q= 0.500×3.060Kg/m×4	＝ 6.120	Kg	6.1
溶接延長 t=4	L= (0.500+0.500)×2	＝ 2.000	m	2.0

単位数量計算書

細　　別： 作業土工　　1箇所　当たり
規　　格： 集水桝 G2-B500-L500-H800

略　図

材料／規格	算　　式	単位	数量
作業土工 土砂部			
床　掘 機械	V=　　＝　－	m3	－
埋 戻 し C	V=　　－　　＝　－	m3	－
埋 戻 し D	V=　　＝　－	m3	－
基面整正	A= 0.900×0.900　　＝　0.810	m2	0.81

単位数量計算書

細　　別：視線誘導標　　10箇所　当たり
規　　格：デリネーター

略　図

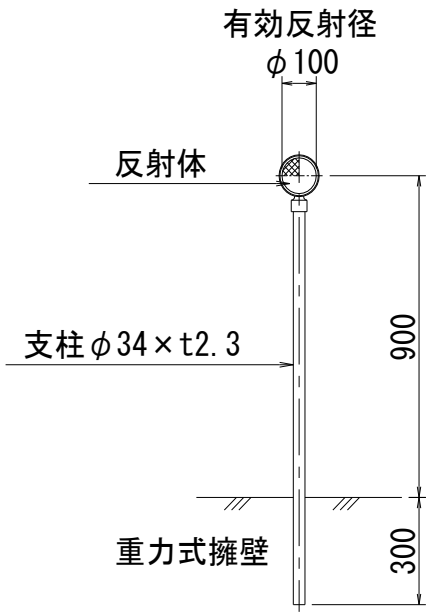

材料／規格	算　　式	単位	数量
視線誘導標 デリネーター	N= 10.00　　＝　10.00	個	10.0

単位数量計算書

細　　別：舗装工　　100.0m2　当たり
規　　格：舗装構成

略　図

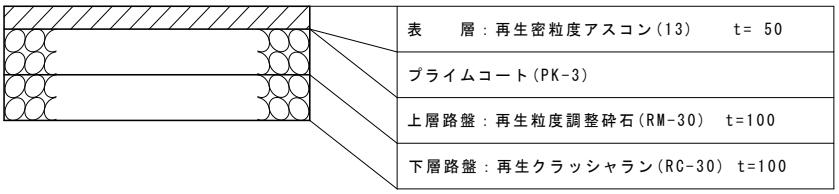

材料／規格	算　　式	単位	数量
表層 t=50 再生密粒度アスコン(13)	A= 100.0　＝　100.0	m2	100.0
上層路盤 t=100 粒度調整砕石(RM-30)	A= 100.0　＝　100.0	m2	100.0
下層路盤 t=100 再生クラッシャラン(RC-30)	A= 100.0　＝　100.0	m2	100.0

上大久保地区（上大久保２工区）上水道管更新工事

仮設数量計算書

仮設φ75
(リース管)

管材料（仮設リース管φ75㎜）

上段：当初
下段：変更

種　別	細別・規格	単位	図面別数量 本線				合計数量	延長算出（m） 単位延長	延　長	摘　要
リース材 SUS 直管	U×S 80A×4.000	本						4.000		
リース材 SUS 直管	U×S 80A×2.000	本						2.000		
リース材 SUS 直管	U×S 80A×1.000	本						1.000		
リース材 SUS 直管	U×S 80A×0.500	本	3				3	0.500	1.500	
リース材 SUS 直管	U×S 80A×0.300	本	1				1	0.300	0.300	
リース材 SUS 撤去用直管	U×S 80A×0.250	本						0.250		
リース材 SUS フレキ管	U×S 80A×1.000	本	1				1	1.000	1.000	
リース材 SUS 90° エルボ	U×S 80A	個	6				6	0.282	1.692	
リース材 SUS 45° エルボ	U×S 80A	個						0.148		
リース材 SUS チーズ	U×S 80A×80A	個						0.226		
リース材 SUS ボールバルブ	U×S 80A	個						0.269		
リース材 SUS 取出短管	U×S 80A×20A	個	1				1	0.150	0.150	
リース材 SUS 接続短管	S 80A（上水フランジ）	個	1				1	0.160	0.160	
リース材 SUS 接続短管	80A(U×U)	個	1				1	0.016	0.016	
仮設用消火栓	65A	個	1				1			
不断水割丁字管 バルブ付	VP用（ﾀﾞｸﾀｲﾙ鋳鉄製） φ75×φ75（形式2）	基	1				1			7.5K 本体接水部・弁体内外面粉体塗装品
ストッパー	VP用（ﾀﾞｸﾀｲﾙ鋳鉄製） φ75	基	1				1			7.5K 本体接水部・弁体内外面粉体塗装品
ｽﾄｯﾊﾟｰﾊﾞﾙﾌﾞ弁体撤去	VP用 φ75	基	1				1			
ﾌﾗﾝｼﾞ蓋	RF φ75	組	1				1			7.5K
ﾌﾗﾝｼﾞ継手材	RF φ75	組	2				2			7.5K フランジ蓋含む
水道用ソフトシール 仕切弁	φ75	基						0.240		
仕切弁室	円形１号 鉄蓋付D24	個	2				2			
仕切弁室	円形１号 25B20	個	2				2			
仕切弁室	円形１号 25C30	個	2				2			
仕切弁室	円形１号 スラブ60	個	2				2			
合　計			4.818					総延長 総延長	m 4.818	

管布設工（仮設φリース管75㎜）

上段：当初
下段：変更

工　種	形状寸法	算出根拠	数量		摘要
ステンレス管 布設工	リース管 φ75	4.818－0.27×0（弁控除）	4.82	m	
ジョイント 継手工	リース管 φ75		14	口	
バルブ設置工	リース管 φ75			基	
消火栓設置工	リース管		1	基	
取出短管設置工	リース管 φ75		1	箇所	
ﾌﾗﾝｼﾞ継手工	7.5K φ75		2	口	
ﾒｶﾆｶﾙ 継手工	φ75			口	
ﾒｶﾆｶﾙ 継手工	φ100			口	
不断水分岐 連絡工	VP用 φ75×φ75		1	箇所	
ストッパー設置工	VP用 φ75		1	箇所	
仕切弁室設置工	円形１号 φ75 h=0.90m		2	箇所	
（土工延長）	平面図より				
	布設土工-1 h=0.30m	1.6	1.60	m	町道As
	ストッパー土工-2 h=0.9m	1	1	箇所	町道As
	不断水土工-3 h=0.9m	1	1	箇所	町道As

管撤去工（仮設リース管φ75㎜）

上段：当初
下段：変更

工　　種	形状寸法	算　出　根　拠	数　量		摘　　要
ステンレス管 撤去工	リース管 φ75		4.82	m	
ジョイント 継手取外し工	リース管 φ75		14	口	
バルブ撤去工	リース管 φ75			口	
取出短管撤去工	リース管 φ75		1	基	
ﾌﾗﾝｼﾞ継手 取外し工	7.5K φ75	2(RF)	2	口	
仮設消火栓撤去	φ75		1	基	
仕切弁室撤去			2	箇所	
弁体撤去	φ75		1	箇所	
（土工延長）	平面図より				
	撤去土工-1' h=0.30m	1.6	1.60	m	車道As

土工数量総集計表（仮設リース管φ75㎜）

上段：当初
下段：変更

項目		単位	数量 布設土工	数量 撤去土工	数量 計	改め	備考
土工							土工集計表より
舗装版切断工	As t=15m以下	m	11.980		11.980	11	
	Co t=15m以下	m					
舗装版破砕工	As t=10cm以下	m2	2.910	1.080	3.990	3	
	Co t=10cm	m2					
舗装版撤去工	透水性平板ﾌﾞﾛｯｸ t=6cm	m2					
掘削工	土砂　地山 BH0.28m3	m3	1.986	0.625	2.611	2	
	土砂　地山 人力	m3	0.961	0.168	1.129	1	
埋戻工	機械 砕砂	m3	0.961	0.168	1.129	1	
	人力 良質土	m3					
	機械(BH=0.28m3) 良質土	m3	1.621	0.451	2.072	2	CBR20以上
残土処分工	土砂 機械積込 DT 4t積	m3	1.326	0.342	1.668	1	
	土砂 人力積込 DT 4t積	m3					
ガラ処分工	Asガラ 機械積込 DT 4t積	m3	0.146	0.032	0.178	0.1	
	Coガラ 機械積込 DT 4t積	m3					
仮復旧工	表層工 再生密粒度As t=3cm	m2	2.910	1.080	3.990	3	
	上層路盤工（RM-30） 粒調砕石 t=22cm	m2					
	上層路盤工（RM-30） 粒調砕石 t=17cm	m2	2.430	1.080	3.510	3	
	下層路盤工（RC-40） 砕石ｸﾗｯｼｬｰﾗﾝ t=15cm	m2					
	下層路盤工（RC-40） 砕石ｸﾗｯｼｬｰﾗﾝ t=14cm	m2					
	下層路盤工（RC-40） 砕石ｸﾗｯｼｬｰﾗﾝ t=10cm	m2					
	下層路盤工（RC-40） 砕石ｸﾗｯｼｬｰﾗﾝ t=5cm	m2					
本復旧工	表層工 再生細粒度As t=3cm	m2					
	表層工 コンクリート t=10cm	m2					18-8-40BB
	表層工（敷砂含む） 透水性平板ﾌﾞﾛｯｸ t=9cm	m2					現発品再使用
土留工							土留工別調書より
軽量鋼矢板 設置撤去工	L=2.00m	m					
	L=2.50m	m					
	L=3.00m	m					
軽量金属支保 設置撤去工	H=2.0m以下 １段支保	m					
	H=3.5m以下 ２段支保	m					

仮設リース管φ75mm

布 設 土 工 集 計 表 (1/2)

上段：当初
下段：変更

工種		種別	単位	土工区分														計
				布設土工-1		ストッパー土工-2		不断水土工-3										
				L= 1.6 m		L= 1.0 m		N= 1 箇所						L=		L=		
				単位土量	土量	単位土量	土量	単位土量	土量	単位土量	土量	単位土量	土量	単位土量	土量	単位土量	土量	
舗装版切断工		As t=15cm以下	m	2.000	3.200	4.800	4.800	3.980	3.980									11.980
		Co t=15cm以下	m															
舗装版破砕		As t=10cm以下	m2	0.300	0.480	1.440	1.440	0.990	0.990									2.910
舗装版破砕		Co t=10cm	m2															
舗装版撤去		透水性平板ﾌﾞﾛｯｸ t=6cm	m2															
掘削工	機械掘削	土砂 地山 BH0.28m3	m3	0.102	0.163	1.080	1.080	0.743	0.743									1.986
	人力掘削	土砂 地山	m3			0.482	0.482	0.479	0.479									0.961
埋戻工	砕砂	機械	m3			0.482	0.482	0.479	0.479									0.961
	良質土	人力	m3															
	良質土	CBR20以上 機械 BH0.28m3	m3	0.102	0.163	0.864	0.864	0.594	0.594									1.621
残土処分工	機械積込	土砂 2t積	m3			0.698	0.698	0.628	0.628									1.326
	機械積込	As殻 4t積	m3	0.015	0.024	0.072	0.072	0.050	0.050									0.146
	機械積込	Co殻 4t積	m3															
仮復旧工	(表層工) 再生密粒度As	t=3cm	m2	0.300	0.480	1.440	1.440	0.990	0.990									2.910
	(上層路盤工) 粒調砕石	RM-30 t=22cm	m2															
	(上層路盤工) 粒調砕石	RM-30 t=17cm	m2			1.440	1.440	0.990	0.990									2.430
	(下層路盤工) 砕石ｸﾗｯｼｬｰﾗﾝ	RC-40 t=15cm	m2															
	(下層路盤工) 砕石ｸﾗｯｼｬｰﾗﾝ	RC-40 t=5cm	m2															
本復旧工	(表層工) 再生細粒度As	t=3cm	m2															
	(表層工) コンクリート	18-8-40BB t=10cm	m2															
	(表層工) 透水性平板ﾌﾞﾛｯｸ	現発品再使用 t= 9cm(敷砂含む)	m2															
土留工	軽量鋼矢板	L=2.0m	m															
	支保工	H=2.0m以下 1段支保	m															

仮設リース管φ75mm

撤 去 土 工 集 計 表 (2/2)

上段：当初
下段：変更

工種		種別	単位	土工区分 撤去土工-1' L= 1.6 m 単位土量	土量	撤去土工-2' L= 1.0 m 単位土量	土量	L= 単位土量	土量	L= 単位土量	土量	L= 単位土量	土量	L= 単位土量	土量		計	合計
舗装版切断工		As t=15cm以下	m															11.980
		Co t=15cm以下	m															
舗装版破砕		As t=10cm以下	m2	0.300	0.480	0.600	0.600										1.080	3.990
舗装版破砕		Co t=10cm	m2															
舗装版撤去		透水性平板ﾌﾞﾛｯｸ t=6cm	m2															
掘削工	機械掘削	土砂 地山 BH0.28m3	m3	0.102	0.163	0.462	0.462										0.625	2.611
	人力掘削	土砂 地山	m3			0.168	0.168										0.168	1.129
埋戻工	砕砂	機械	m3			0.168	0.168										0.168	1.129
	良質土	人力	m3															
	良質土	CBR20以上 機械 BH0.28m3	m3	0.057	0.091	0.360	0.360										0.451	2.072
残土処分工	機械積込	土砂 4t積	m3	0.045	0.072	0.270	0.270										0.342	1.668
	機械積込	As殻 4t積	m3	0.009	0.014	0.018	0.018										0.032	0.178
	機械積込	Co殻 4t積	m3															
仮復旧工	(表層工) 再生密粒度As	t=3cm	m2	0.300	0.480	0.600	0.600										1.080	3.990
	(上層路盤工) 粒調砕石	RM-30 t=22cm	m2															
	(上層路盤工) 粒調砕石	RM-30 t=17cm	m2	0.300	0.480	0.600	0.600										1.080	3.510
	(下層路盤工) 砕石ｸﾗｯｼｬｰﾗﾝ	RC-40 t=15cm	m2															
	(下層路盤工) 砕石ｸﾗｯｼｬｰﾗﾝ	RC-40 t=5cm	m2															
本復旧工	(表層工) 再生細粒度As	t=3cm	m2															
	(表層工) コンクリート	18-8-40BB t=10cm	m2															
	(表層工) 透水性平板ﾌﾞﾛｯｸ	現発品再使用 t= 9cm(敷砂含む)	m2															

仮設給水管

管材料（仮設給水管）

上段：当初
下段：変更

種　別	細別・規格	単位	図面別数量 1																		合計数量	延長算出（m） 単位延長	延　長	摘　要
ポリエチレン管	PP（水道用二層管）1種(軟質)φ20	m	28.00																		28.00	1.000	28.000	
ポリエチレン管	PP（水道用二層管）1種(軟質)φ13	m	1.00																		1.00	1.000	1.000	
PE継手 伸縮可とう管	PE φ20×φ13	個	1																		1			
PP継手 オネジ付ソケット	φ20	個																						
PP継手 オネジ付ソケット	φ13	個	2																		2			
PE継手 エルボ	φ20	個																						
PE継手 エルボ	φ13	個																						
PE継手 伸縮可とう管	VP-PE φ20	個																						
PE継手 伸縮可とう管	VP-PE φ13	個																						
PE継手 ﾒﾈｼﾞ付ｿｹｯﾄ	φ20	個	1																		1			
PE継手 分止水栓用	φ13	個																						
PE継手 伸縮可とう管	ﾒｰﾀｰ用ﾛﾝｸﾞﾍﾞﾝﾄﾞ 60°　φ13	個	1																		1			
HIVP ソケット	φ20	個																						
HIVP ソケット	φ13	個																						
スリース弁	φ20	基																						
スリース弁	φ13	基	1																		1			
合　計																						総延長 総延長	m 29.000	

管布設工（仮設給水管）

仮設給水一覧表より

上段：当初
下段：変更

工　　種	形状寸法	単位	算出根拠	数量	備　考
ポリエチレン管 布設工	φ20	m	28.0	28.0	
ポリエチレン管 布設工	φ13	m	1.0	1.0	
ポリエチレン管 切断工	φ20	口		1	
ポリエチレン管 切断工	φ13	口		2	
ポリエチレン管 継手工	φ20	口		1	ｿｹｯﾄ,ﾍﾞﾝﾄﾞ
ポリエチレン管 継手工	φ13	口		4	ｿｹｯﾄ,ﾍﾞﾝﾄﾞ
ポリエチレン管 ねじ込み接合	φ13	口		1	ｿｹｯﾄ,ﾍﾞﾝﾄﾞ
ビニル管 切断工	φ20	口			
ビニル管 切断工	φ13	口			
ＴＳ継手工	φ20	2口			ｴﾙﾎﾞ,ｿｹｯﾄ個数
ＴＳ継手工	φ13	2口			ｴﾙﾎﾞ,ｿｹｯﾄ個数
バルブ設置工	ｹﾞｰﾄﾊﾞﾙﾌﾞ φ20	基			
バルブ設置工	ｹﾞｰﾄﾊﾞﾙﾌﾞ φ13	基		1	

管撤去工（仮設給水管）

仮設給水一覧表より

上段：当初
下段：変更

工　　種	形状寸法	単位	算出根拠	数量	備　考
ポリエチレン管 撤去工	φ20	m	28.0	28.0	
ポリエチレン管 撤去工	φ13	m	1.0	1.0	
ポリエチレン管 継手取外し工	φ20	口		1	ｿｹｯﾄ,ﾍﾞﾝﾄﾞ
ポリエチレン管 継手取外し工	φ13	口		4	ｿｹｯﾄ,ﾍﾞﾝﾄﾞ
バルブ撤去工	ｹﾞｰﾄﾊﾞﾙﾌﾞ φ20	基			
バルブ撤去工	ｹﾞｰﾄﾊﾞﾙﾌﾞ φ13	基		1	

土工計算書	土工番号 1	布設土工 φ75　h＝0.300m	土工延長 L=　1.0　m当たり 町道As

土留無し

土被り(h)＝　0.300

掘削深(H)＝　0.390

工　種	計　算　式	単位	数　量
舗装版切断工 As t=5cm	1.00　×　2	m	2.000
舗装版破砕工 As t=5cm	0.300　×　1.00	m2	0.300
ガラ処分工　As殻	0.300　×　0.050　×　1.00	m3	0.015
機械掘削工	0.300　×（　0.390　－　0.050　）×　1.00	m3	0.102
機械埋戻工 （良質土）	（　0.300　×　0.360　－　π/4×0.090^2　）×　1.00	m3	0.102
残土処分工	0.102　－　0.102	m3	0
表層工 再生密粒度As t=3cm	0.300　×　1.00	m2	0.300

土工計算書　土工番号 1'　撤去土工 φ75　h＝0.300m　土工延長 L=　1.0　m当たり

土留無し

土被り(h)＝　0.300

掘削深(H)＝　0.390

《 掘 削 》　《 埋 戻 》

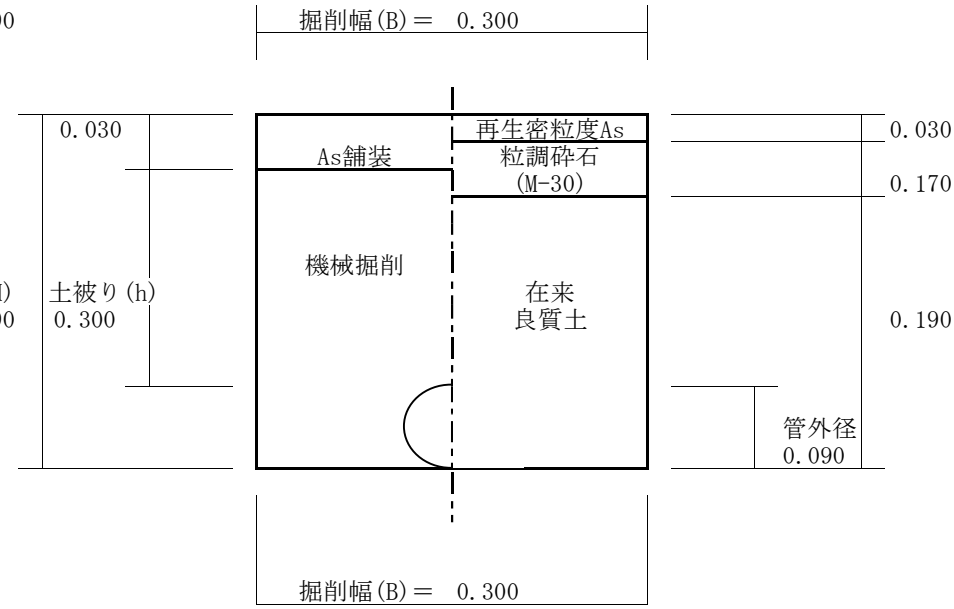

工　種	計　算　式	単位	数　量
As 舗装版破砕工　t=3cm	0.300　×　1.00	m2	0.300
ガラ処分工　As殻	0.300　×　0.030　×　1.00	m3	0.009
機械掘削工	{ 0.300　×（ 0.390　－　0.030　） － π/4×0.090^2 } ×　1.00	m3	0.102
機械埋戻工 （良質土）	0.300　×　0.190　×　1.00	m3	0.057
残土処分工	0.102　－　0.057	m3	0.045
再生密粒度As 表層工　t=3cm	0.300　×　1.00	m2	0.300
粒調砕石(M-30) 上層路盤工　t=17cm	0.300　×　1.00	m2	0.300

土工番号　ストッパー土工　土工延長 N=　1　箇所当たり

土工計算書　2　VPφ75　h＝0.900m　町道As

土留無し

土被り(h)＝　0.900

《 掘 削 》　《 埋 戻 》

掘削深(H1)＝　0.800
掘削深(H2)＝　0.340

掘削幅(B)＝　1.200

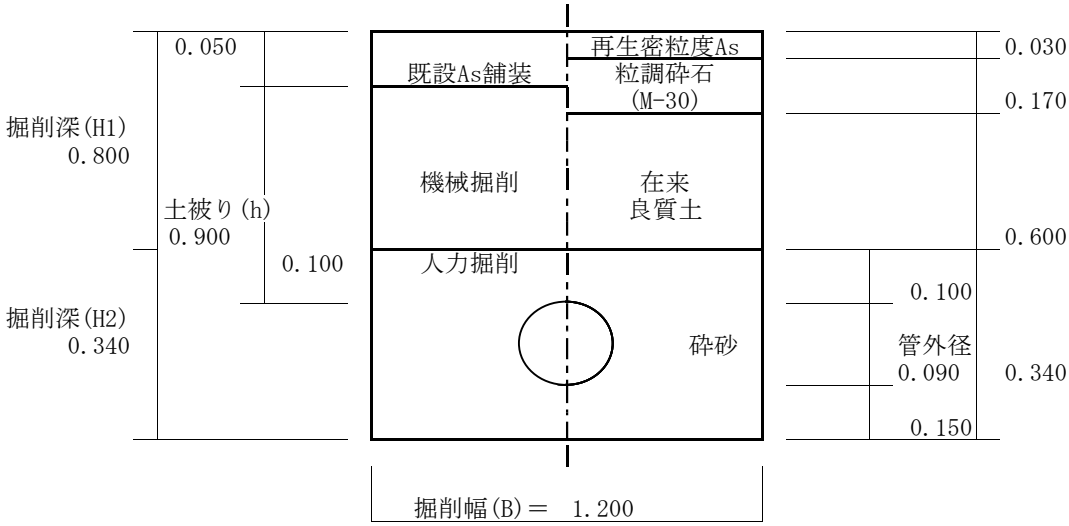

工　種	計　算　式	単位	数　量
舗装版切断工　As t=5cm	1.20　×　2　+　1.20　×　2	m	4.800
舗装版破砕工　As t=5cm	1.200　×　1.20	m2	1.440
ガラ処分工　As殻	1.200　×　0.050　×　1.20	m3	0.072
機械掘削工	1.200　×（　0.800　－　0.050　）×　1.20	m3	1.080
人力掘削工	（　1.200　×　0.340　－　π/4×0.090^2　）×　1.20	m3	0.482
機械埋戻工（砕砂）	（　1.200　×　0.340　－　π/4×0.090^2　）×　1.20	m3	0.482
機械埋戻工（良質土）	1.200　×　0.600　×　1.20	m3	0.864
残土処分工	（　1.080　＋　0.482　）－　0.864	m3	0.698
表層工　再生密粒度As t=3cm	1.200　×　1.20	m2	1.440
上層路盤工　粒調砕石(M-30) t=17cm	1.200　×　1.20	m2	1.440

土工計算書	土工番号 3	不断水土工 VPφ75　h＝0.900m	土工延長 N= 1 箇所当たり 町道As

土留無し

土被り(h)＝　0.900

《 掘 削 》　《 埋 戻 》

掘削深(H1)＝　0.800
掘削深(H2)＝　0.490

掘削幅(B)＝　0.990

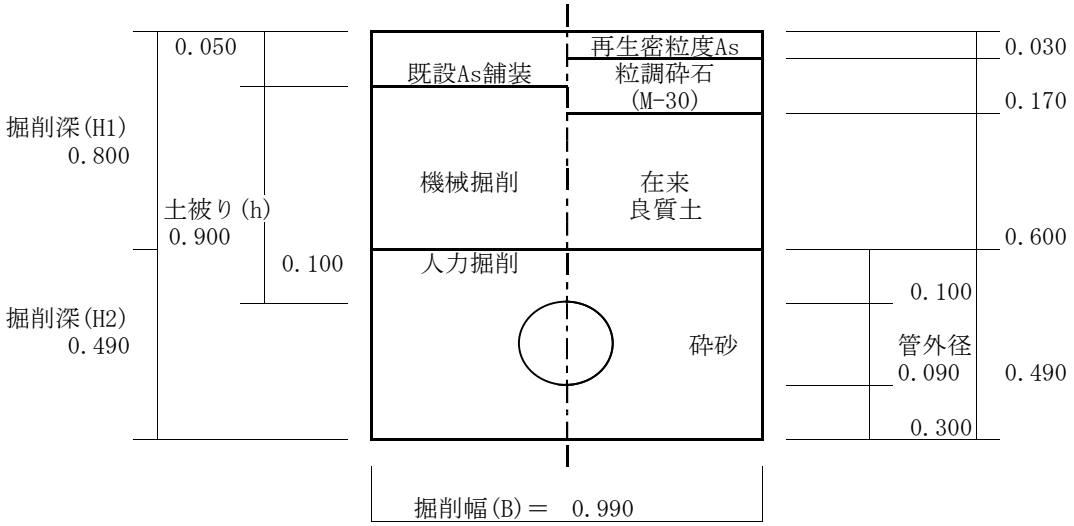

工　種	計　算　式	単位	数　量
舗装版切断工 As t=5cm	1.00 × 2 + 0.99 × 2	m	3.980
舗装版破砕工 As t=5cm	0.990 × 1.00	m2	0.990
ガラ処分工 As殻	0.990 × 0.050 × 1.00	m3	0.050
機械掘削工	0.990 ×（ 0.800 － 0.050 ）× 1.00	m3	0.743
人力掘削工	（ 0.990 × 0.490 － π/4×0.090^2 ）× 1.00	m3	0.479
機械埋戻工（砕砂）	（ 0.990 × 0.490 － π/4×0.090^2 ）× 1.00	m3	0.479
機械埋戻工（良質土）	0.990 × 0.600 × 1.00	m3	0.594
残土処分工	（ 0.743 ＋ 0.479 ）－ 0.594	m3	0.628
表層工 再生密粒度As t=3cm	0.990 × 1.00	m2	0.990
上層路盤工 粒調砕石(M-30) t=17cm	0.990 × 1.00	m2	0.990

土工計算書　土工番号　2'　土留無し　ストッパー弁体撤去土工　VPφ75　h＝0.900m　土工延長 N=　1　箇所当たり　町道As

土被り(h)＝　0.900

掘削深(H1)＝　0.800
掘削深(H2)＝　0.290

《 掘 削 》　《 埋 戻 》

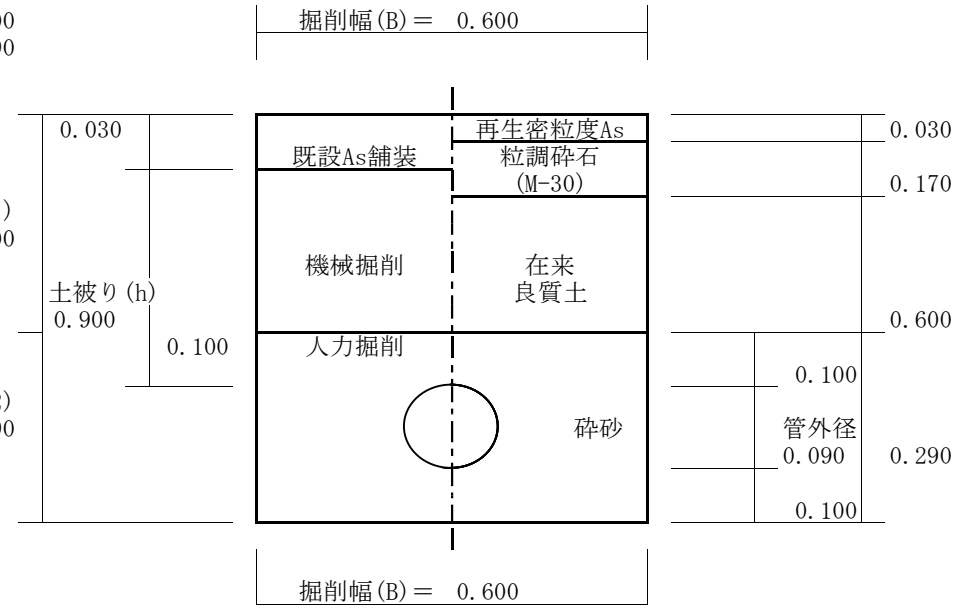

工　種	計　算　式	単位	数　量
舗装版切断工 As t=3cm		m	
舗装版破砕工 As t=3cm	0.600 × 1.00	m2	0.600
ガラ処分工 As殻	0.600 × 0.030 × 1.00	m3	0.018
機械掘削工	0.600 ×（ 0.800 － 0.030 ）× 1.00	m3	0.462
人力掘削工	（ 0.600 × 0.290 － π/4×0.090^2 ）× 1.00	m3	0.168
機械埋戻工（砕砂）	（ 0.600 × 0.290 － π/4×0.090^2 ）× 1.00	m3	0.168
機械埋戻工（良質土）	0.600 × 0.600 × 1.00	m3	0.360
残土処分工	（ 0.462 ＋ 0.168 ）－ 0.360	m3	0.270
表層工 再生密粒度As t=3cm	0.600 × 1.00	m2	0.600
上層路盤工 粒調砕石(M-30) t=17cm	0.600 × 1.00	m2	0.600

上大久保地区（上大久保２工区）上水道管更新工事

本設数量計算書

本設PEφ75布設工

管材料（本設PEφ75mm）

上段：当初
下段：変更

種　別	細別・規格	単位	図面別数量 図面(1)	ドレン			合計数量	延長算出（m） 単位延長	延　長	摘　要
水道配水用ポリエチレン管 EF受口付直管	PE φ75×5.000	本	10				10	5.000	50.000	
水道配水用ポリエチレン管 EF受口付直管	PE φ75×5.000	本	3				3		14.600	切管調書参照
EFソケット	両受 PEφ75	個	4				4			
EF チーズ	両受 PEφ75×φ75	個	1				1	0.100	0.100	I-0.25
PE挿し口付鋳鉄製丁字管	GF形 PEφ75×φ75	個	1				1	0.730	0.730	I-0.20
EF チーズ(I寸法)	両受 PEφ75×φ75	個		(1)			(1)	0.250	0.250	I寸法
EFベンド	片受 PEφ75×45°	個	3				3	0.480	1.440	
EFベンド	片受 PEφ75×22 1/2°	個	2				2	0.380	0.760	
EFベンド	両受 PEφ75×22 1/2°	個	6				6	0.280	1.680	
EFベンド	片受 PEφ75×11 1/4°	個						0.360		
EF Sベンド	片受 PEφ75×600H	個						1.110		
EFキャップ	PEφ75	個								
メカ型 PVジョイント	離脱防止金具付 PE×VPφ75×φ50	個		1			1			内外面粉体塗装品
メカ型 PVジョイント	離脱防止金具付 PE×VPφ75×φ75	個	1				1			内外面粉体塗装品
ソフトシール 仕切弁	FCD 7.5K 内ネジ PE両挿し口 φ75	基	1				1	0.780	0.780	内外面粉体塗装品
メタルシート 仕切弁	FCD 7.5K 内ネジ PE×VPメカ型 φ75	基		1			1	0.190	0.190	内外面粉体塗装品
			H=0.6	H=0.6						
仕切弁室	円形１号 鉄蓋付D24	個	1	1			2			
仕切弁室	円形１号 25B20	個								
仕切弁室	円形１号 25C20	個	1	1			2			
仕切弁室	円形１号 スラブ60	個	1	1			2			
水道用耐衝撃性硬質塩化ビニル管 HIVP直管	TSφ75×4,000	本		1			1		1.700	0.9+0.4+0.4=1.70m
HIエルボ	TSHIφ75	個		2			2			
TSキャップ	φ75	個	2				2			
管明示テープ		m	72.230×0.339				24.49			π×0.090×4箇所/5m×1.5回巻 =0.339m/m
管明示シート	W=150 ２倍折込	m					70.90			
合　計			68.810	1.720				総延長	m 70.530	

切管調書　　φ 75　直管　　直管延長L= 5.0m　　No.　2

	口　径	使用内訳						使用延長	残管長	管切断		
		甲切管	乙切管									PE
1	φ75 PE	1.490	0.720	0.620	0.720	0.620	0.620	4.790	0.210			6
2	φ75 PE	0.830	0.500	2.480	0.500	0.500		4.810	0.190			5
3	φ75 PE	4.380	0.620					5.000				1
	計	m	m	m	m	m	m	m	m	口	口	口
	3	6.700	1.840	3.100	1.220	1.120	0.620	14.600	0.400			12

管布設工（本設PEφ75mm）

上段：当初
下段：変更

工　種	形状寸法	算出根拠	数量		摘要
ポリエチレン管 布設工	融着接合 φ75	70.530－0.78×1（弁控除）－0.19×1（弁控除）	69.56	m	
ポリエチレン管 切断工	φ75		12	ロ	切管調書参照
ポリエチレン管 継手工	融着接合（1ロ） φ75	10+3+3+2+6×2	30	ロ	片受ﾀｲﾌﾟ両受ベンド
ポリエチレン管 継手工	融着接合（2ロ） φ75	4+1	5	ロ	ｿｹｯﾄ及び ｿｹｯﾄﾀｲﾌﾟのﾁｰｽﾞ
ポリエチレン管 継手工	ﾒｶﾆｶﾙ継手 φ75	PV-2 PV-2	4	ロ	異種管継手類
ポリエチレン管 継手工	ﾒｶﾆｶﾙ継手 φ50			ロ	
仕切弁設置工	φ75		2	基	
仕切弁室設置工	φ75 h=0.60m		2	箇所	
管明示テープ工			72.23	m	
管明示シート工			70.90	m	
既設 塩ビ管切断工	φ75		2	ロ	既設連絡部
既設 ポリ管切断工	φ75		1	ロ	既設連絡部
ビニル管 布設工	TS φ75		1.70	m	
ビニル管切断工	φ75		3	ロ	
TS継手工	φ50			ロ	ｴﾙﾎﾞ,ｿｹｯﾄ個数
TS継手工	φ75		6	ロ	ｴﾙﾎﾞ×2,ｷｬｯﾌﾟ

管布設工（本設PEφ75mm）

上段：当初
下段：変更

工　　種	形状寸法	算　出　根　拠	数　量		摘　　要
（土工延長）	平面図より				
	4 h=0.60m	0.6	0.6	m	町道As
	5 h=0.60m	17.8+18.9+25.8+1.3	63.8	m	道路改良部
	6 h=0.90m	0.9	0.9	m	町道As
	7 h=0.95m	2.7	2.7	m	道路改良部
	8 h=0.99m	2.9	2.9	m	道路改良部
	9 h=0.60m			m	道路改良部
			70.9		

土工数量総集計表（PEφ75mm）

上段：当初
下段：変更

項目		単位	数量 PEφ75		計	改め	備考
土工							土工集計表より
舗装版切断工	As t=15m以下	m	3.000		3.000	3	
	Co t=15m以下	m					
舗装版破砕工	As t=10cm以下	m2	0.900		0.900	0.9	
	Co t=10cm	m2					
舗装版撤去工	透水性平板ﾌﾞﾛｯｸ t=6cm	m2					
掘削工	土砂　地山 BH0.28m3	m3	24.559		24.559	24	
	土砂　地山 人力	m3					
埋戻工	機械 砕砂	m3	11.911		11.911	11	
	機械(BH=0.28m3) 良質土	m3	12.088		12.088	12	
残土処分工	土砂 1	m3	12.472		12.472	10	
	土砂 人力積込 DT 4t積	m3					
ガラ処分工	Asガラ 機械積込 DT 4t積	m3	0.045		0.045	0.04	
	Coガラ 機械積込 DT 4t積	m3					
仮復旧工	表層工 再生密粒度As t=3cm	m2	0.900		0.900	0.9	
	上層路盤工（RM-30） 粒調砕石 t=22cm	m2					
	上層路盤工（RM-30） 粒調砕石 t=17cm	m2	0.900		0.900	0.9	
	下層路盤工（RC-40） 砕石ｸﾗｯｼｬｰﾗﾝ t=15cm	m2					
	下層路盤工（RC-40） 砕石ｸﾗｯｼｬｰﾗﾝ t=10cm	m2					
本復旧工	表層工 再生細粒度As t=3cm	m2					
	表層工 コンクリート t=10cm	m2					18-8-40BB
	表層工（敷砂含む） 透水性平板ﾌﾞﾛｯｸ t=9cm	m2					現発品再使用
土留工							
軽量鋼矢板設置撤去工	L=2.00m	m					
	L=2.50m	m					
	L=3.00m	m					
	L=3.50m	m					
軽量金属支保設置撤去工	H=2.0m以下 １段支保	m					
	H=3.5m以下 ２段支保	m					

本設PEφ75mm

土　工　集　計　表　(1/1)

上段：当初
下段：変更

工種		種別	単位	土工区分 4 L= 0.6 m 単位土量	土量	5 L= 63.8 m 単位土量	土量	6 L= 0.9 m 単位土量	土量	7 L= 2.7 m 単位土量	土量	8 L= 2.9 m 単位土量	土量	9 L= 単位土量	土量	L= 単位土量	土量	計
舗装版切断工		As　t=15cm以下	m	2.000	1.200			2.000	1.800									3.000
		Co　t=15cm以下	m															
舗装版破砕		As　t=10cm以下	m2	0.600	0.360			0.600	0.540									0.900
舗装版破砕		Co　t=10cm	m2															
舗装版撤去		透水性平板ﾌﾞﾛｯｸ t=6cm	m2															
掘削工	機械掘削	土砂 地山 BH0.28m3	m3	0.444	0.266	0.324	20.671	0.624	0.562	0.534	1.442	0.558	1.618	0.306				24.559
	人力掘削	土砂 地山	m3															
埋戻工	砕砂	機械	m3	0.168	0.101	0.168	10.718	0.168	0.151	0.168	0.454	0.168	0.487	0.153				11.911
	良質土	機械　BH0.28m3	m3	0.180	0.108	0.150	9.570	0.360	0.324	0.360	0.972	0.384	1.114	0.150				12.088
残土処分工	機械積込	土砂　4t積	m3	0.264	0.158	0.174	11.101	0.264	0.238	0.174	0.470	0.174	0.505	0.156				12.472
	機械積込	As殻　4t積	m3	0.030	0.018			0.030	0.027									0.045
	機械積込	Co殻　4t積	m3															
仮復旧工	(表層工) 再生密粒度As	t=3cm	m2	0.600	0.360			0.600	0.540									0.900
	(上層路盤工) 粒調砕石	RM-30 t=22cm	m2															
	(上層路盤工) 粒調砕石	RM-30 t=17cm	m2	0.600	0.360			0.600	0.540									0.900
	(下層路盤工) 砕石ｸﾗｯｼｬｰﾗﾝ	RC-40 t=15cm	m2															
	(下層路盤工) 砕石ｸﾗｯｼｬｰﾗﾝ	RC-40 t=10cm	m2															
本復旧工	(表層工) 再生細粒度As	t=3cm	m2															
	(表層工) コンクリート	18-8-40BB t=10cm	m2															
	(表層工) 透水性平板ﾌﾞﾛｯｸ	現発品再使用 t= 9cm(敷砂含む)	m2															
	軽量鋼矢板	L=2.0m	m															
	支保工	H=2.0m以下 1段支保	m															

本設消火栓

管材料（本設消火栓）

上段：当初
下段：変更

種　別	細別・規格	単位	図面別数量				合計数量	延長算出（m）		摘　要
								単位延長	延　長	
地下式 単口消火栓	FCD 7.5K(浅層埋設用) φ75(H200)	基	1				1			
レバー式 ボール補修弁	FCD 7.5K φ75×150H GF×RF	基	1				1			
ﾌﾗﾝｼﾞ継手材	GF φ75	組	2				2			
空気弁・消火栓室	角形１号 鉄蓋付450×350-200	個	1				1			
空気弁・消火栓室	角形１号 下部壁450×350-200	個	1				1			
空気弁・消火栓室	角形１号 スラブ80	個	1				1			
合　計								総延長 総延長	m	

管布設工（本設消火栓）

上段：当初
下段：変更

工　　種	形状寸法	算　出　根　拠	数　量		摘　　要
消火栓設置工	単口φ75		1	基	
ﾌﾗﾝｼﾞ継手工	7.5K φ75	2-1	1	口	
消火栓室設置工	角形１号 φ75 h=0.60m		1	箇所	

管材料（本設給水管）

上段：当初
下段：変更

種　別	細別・規格	単位	図面別数量 1																		合計数量	延長算出（m） 単位延長	延　長	摘　要
ポリエチレン管	PP（水道用二層管）1種(軟質)φ25	m																				1.000		
水道給水用高密度ポリエチレン管	PE100 φ20	m	1.00																		1.00	1.000	1.000	
EF サドル付分水栓	配水用ﾎﾟﾘｴﾁﾚﾝ管用 φ75×φ25	個																						
EF ﾌﾟﾗｸﾞ付ｻﾄﾞﾙ	配水用ﾎﾟﾘｴﾁﾚﾝ管用 φ75×φ20	個	1																		1			
PP継手 分止水栓用	φ25	個																						
PP継手 分止水栓用	φ20	個																						
EFソケット	融着 φ20	個	1																		1			
PE継手 伸縮可とう管	VP-PE φ25	個																						
EF ｴﾗｽｼﾞｮｲﾝﾄ	φ20	個	1																		1			
HIソケット	TSHI φ20×φ13	個	1																		1			
土工延長																								
土工10	φ30以下 H=0.60m	m	1.00																		1.00			
合　計																						総延長 総延長	m 1.000	

管布設工（本設給水管）

上段：当初
下段：変更

工　種	形状寸法	算出根拠	数量		摘要
ポリエチレン管布設工	φ25			m	
ポリエチレン管布設工	φ20		1.00	m	
ポリエチレン管切断工	φ25			口	
ポリエチレン管切断工	φ20		1	口	
ポリエチレン管継手工	φ25			口	
ポリエチレン管継手工	φ20	1	1	口	
分水栓建込工	配水用ﾎﾟﾘｴﾁﾚﾝ管用 φ75×φ25			箇所	
分水栓建込工	配水用ﾎﾟﾘｴﾁﾚﾝ管用 φ75×φ20		1	箇所	
ビニル管切断工	φ20			口	
ビニル管切断工	φ13		1	口	
ＴＳ継手工	φ20		1	2口	ｴﾙﾎﾞ,ｿｹｯﾄ個数
ＴＳ継手工	φ13		1	1口	ｴﾙﾎﾞ,ｿｹｯﾄ個数
土工延長					
土工10	φ30以下 H=0.60m	管材料（本設給水管）参照	1.0	m	道路改良部

土工数量総集計表（本設給水管）

上段：当初
下段：変更

項目		単位	数量 給水		計	改め	備考
土工							土工集計表より
舗装版切断工	As t=15m以下	m					
	Co t=15m以下	m					
舗装版破砕工	As t=10cm以下	m2					
	Co t=10cm	m2					
舗装版撤去工	透水性平板ﾌﾞﾛｯｸ t=6cm	m2					
掘削工	土砂　地山 BH0.28m3	m3	0.294		0.294	0.3	
	土砂　地山 人力	m3					
埋戻工	機械 砕砂	m3	0.143		0.143	0.1	
	機械(BH=0.28m3) 良質土	m3	0.150		0.150	0.2	
残土処分工	土砂 機械積込 DT 2t積	m3	0.144		0.144	0.1	
	土砂 人力積込 DT 2t積	m3					
ガラ処分工	Asガラ 機械積込 DT 4t積	m3					
	Coガラ 機械積込 DT 4t積	m3					
仮復旧工	表層工 再生密粒度As t=3cm	m2					
	上層路盤工（M-30） 粒調砕石 t=22cm	m2					
	上層路盤工（M-30） 粒調砕石 t=17cm	m2					
	下層路盤工（RC-40） 砕石ｸﾗｯｼｬｰﾗﾝ t=15cm	m2					
	下層路盤工（RC-40） 砕石ｸﾗｯｼｬｰﾗﾝ t=10cm	m2					
本復旧工	表層工 再生細粒度As t=3cm	m2					
	表層工 コンクリート t=10cm	m2					
	表層工（敷砂含む） 透水性平板ﾌﾞﾛｯｸ t=9cm	m2					
土留工							
軽量鋼矢板設置撤去工	L=2.00m	m					
	L=2.50m	m					
	L=3.00m	m					
	L=3.50m	m					
軽量金属支保設置撤去工	H=2.0m以下 １段支保	m					
	H=3.5m以下 ２段支保	m					

本設給水

土　工　集　計　表　(1/1)

上段：当初
下段：変更

工種		種別	単位	土工区分 10 L= 1.0 m 単位土量	土量	単位土量	土量	単位土量	土量	単位土量	土量	単位土量	土量	単位土量	土量	単位土量	土量	計
舗装版切断工		As　t=15cm以下	m															
		Co　t=15cm以下	m															
舗装版破砕		As　t=10cm以下	m2															
舗装版破砕		Co　t=10cm	m2															
舗装版撤去		透水性平板ﾌﾞﾛｯｸ t=6cm	m2															
掘削工	機械掘削	土砂 地山 BH0.28m3	m3	0.294	0.294													0.294
	人力掘削	土砂 地山	m3															
埋戻工	砕砂	機械	m3	0.143	0.143													0.143
	良質土	機械　BH0.28m3	m3	0.150	0.150													0.150
残土処分工	機械積込	土砂　2t積	m3	0.144	0.144													0.144
	機械積込	As殻　4t積	m3															
	機械積込	Co殻　4t積	m3															
仮復旧工	(表層工) 再生密粒度As	t=3cm	m2															
	(上層路盤工) 粒調砕石	M-30 t=22cm	m2															
	(上層路盤工) 粒調砕石	M-30 t=17cm	m2															
	(下層路盤工) 砕石ｸﾗｯｼｬｰﾗﾝ	RC-40 t=15cm	m2															
	(下層路盤工) 砕石ｸﾗｯｼｬｰﾗﾝ	RC-40 t=10cm	m2															
本復旧工	(表層工) 再生細粒度As	t=3cm	m2															
	(表層工) コンクリート	18-8-40BB t=10cm	m2															
	(表層工) 透水性平板ﾌﾞﾛｯｸ	現発品再使用 t= 9cm(敷砂含む)	m2															

舗装本復旧工

上段：当初
下段：変更

工　種	形状寸法	算　出　根　拠	数　量		摘　要
	□掘削部面積		0.900	m2	配水管＋給水管 +仮設管+仮設給水
	□影響部面積	7.490復旧延長　×　0.20増加分	0.300	m2	
	路面復旧面積	3.810　＋ 1.498	1.200	m2	
舗装切断工	As t=10cm以下		1.500	m	復旧延長
舗装破砕工	As t=5cm以下		1.200	m2	復旧面積
ガラ処分工	Asガラ 機械積込 DT 4t積	0.300×0.05 ＋ 0.900×0.03 =	0.042	m3	
機械掘削工	土砂　地山 BH0.28m3	0.900×(0.05-0.03) =	0.018	m3	路盤すきとり 掘削部
残土処分工	土砂 機械積込 DT 2t積		0.018	m3	
不陸整正工			1.200	m2	
舗装復旧工	表層工 再生密粒度As t=5cm		1.200	m2	ﾌﾟﾗｲﾑｺｰﾄ散布
（根拠数値）	□掘削部面積				
	配水管75	0.900			
	給水管				
	仮設管				
	仮設給水管				
	計	0.900			
	□影響部面積				復旧延長
	舗装切断延長 配水管75	3.000			
	〃 給水管				
	〃 仮設管				
	〃 仮設給水管				
	計	3.000			
	舗装切断延長/2 計	1.500			

土工計算書	土工番号 4	布設土工 HPPEφ75　h＝0.600m	町道As	土工延長 L=　1.0　m当たり

土留無し

土被り(h)＝　0.600

掘削深(H)＝　0.790

《 掘 削 》　《 埋 戻 》

工　種	計　算　式	単位	数　量
舗装版切断工 As t=5cm	1.00　×　2	m	2.000
舗装版破砕工 As t=5cm	0.600　×　1.00	m2	0.600
ガラ処分工　As殻	0.600　×　0.050　×　1.00	m3	0.030
機械掘削工	0.600　×（　0.790　－　0.050　）×　1.00	m3	0.444
機械埋戻工（砕砂）	（　0.600　×　0.290　－　π/4×0.090^2　）×　1.00	m3	0.168
機械埋戻工（良質土）	0.600　×　0.300　×　1.00	m3	0.180
残土処分工	0.444　－　0.180	m3	0.264
表層工 再生密粒度As t=3cm	0.600　×　1.00	m2	0.600
上層路盤工 粒調砕石(M-30) t=17cm	0.600　×　1.00	m2	0.600

土工計算書	土工番号	布設土工	土工延長 L= 1.0 m当たり
	5	HPPEφ75　h＝0.600m	道路改良部

土留無し

土被り(h)＝　0.600

掘削深(H)＝　0.790

《 掘 削 》　《 埋 戻 》

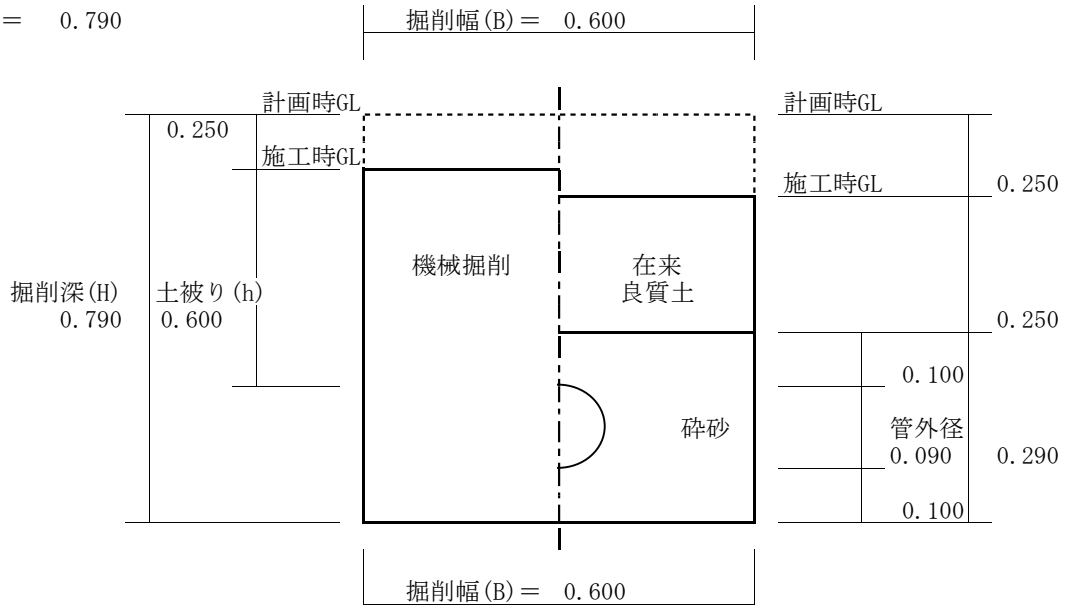

工　種	計　算　式	単位	数　量
機械掘削工	0.600 × (0.790 − 0.250) × 1.00	m3	0.324
機械埋戻工（砕砂）	(0.600 × 0.290 − π/4×0.090^2) × 1.00	m3	0.168
機械埋戻工（良質土）	0.600 × 0.250 × 1.00	m3	0.150
残土処分工	0.324 − 0.150	m3	0.174

土工計算書	土工番号 6	布設土工 HPPEφ75　h＝0.900m	土工延長 L=　1.0　m当たり 町道As

土留無し

土被り(h)＝　0.900

掘削深(H)＝　1.090

《 掘 削 》　《 埋 戻 》

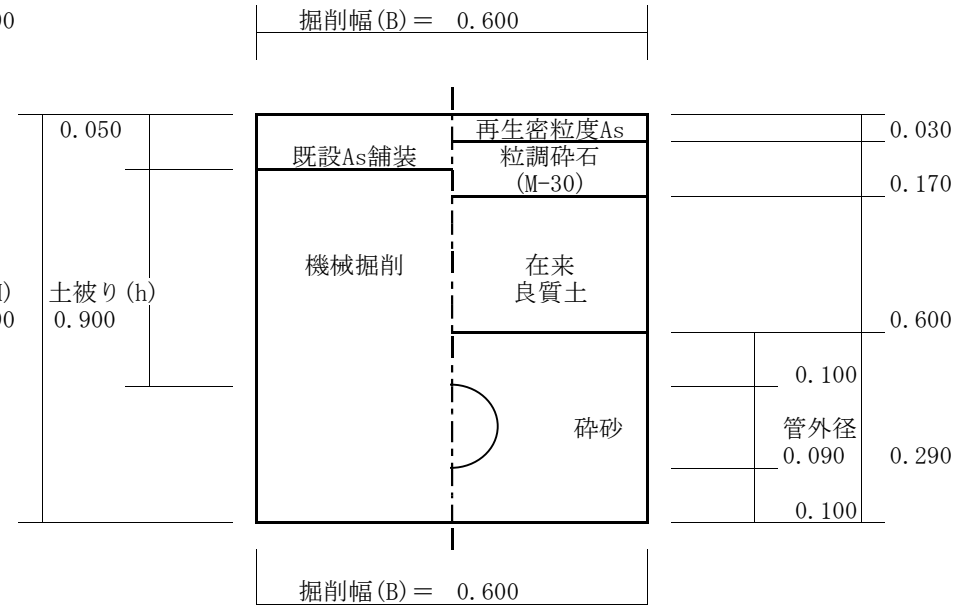

工　種	計　算　式	単位	数　量
舗装版切断工 As t=5cm	1.00　×　2	m	2.000
舗装版破砕工 As t=5cm	0.600　×　1.00	m2	0.600
ガラ処分工　As殻	0.600　×　0.050　×　1.00	m3	0.030
機械掘削工	0.600　×（　1.090　－　0.050　）×　1.00	m3	0.624
機械埋戻工（砕砂）	（　0.600　×　0.290　－　π/4×0.090^2　）×　1.00	m3	0.168
機械埋戻工（良質土）	0.600　×　0.600　×　1.00	m3	0.360
残土処分工	0.624　－　0.360	m3	0.264
表層工 再生密粒度As t=3cm	0.600　×　1.00	m2	0.600
上層路盤工 粒調砕石(M-30) t=17cm	0.600　×　1.00	m2	0.600

土工計算書	土工番号 7	布設土工 HPPEφ75　h＝0.950m	土工延長 L=　1.0　m当たり 道路改良部

土留無し

土被り(h)＝　0.950

掘削深(H)＝　1.140

《 掘 削 》　《 埋 戻 》

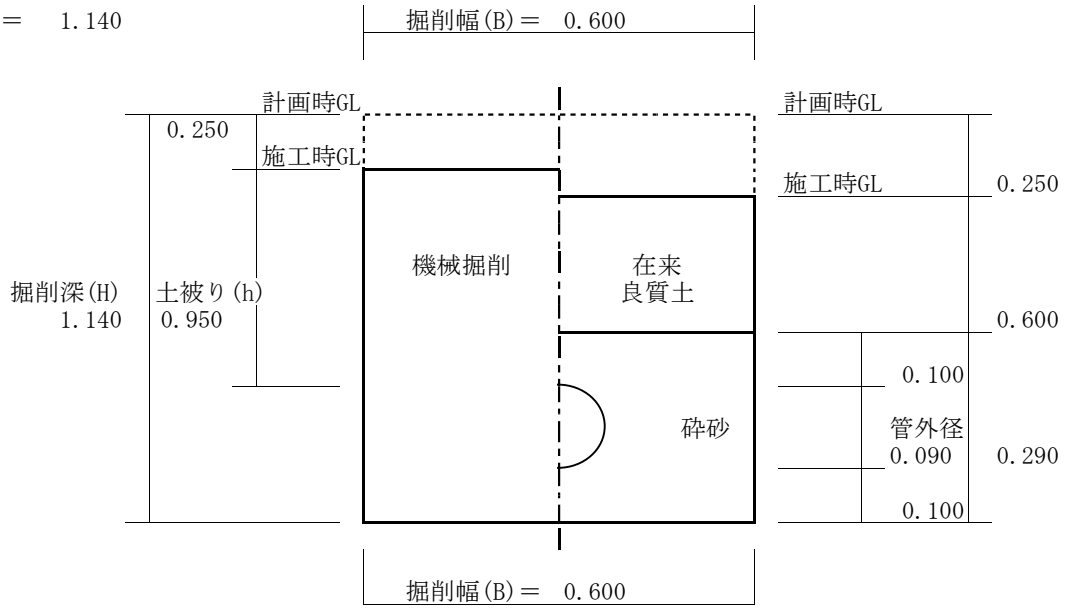

工　種	計　算　式	単位	数　量
機械掘削工	0.600　×（　1.140　－　0.250　）×　1.00	m3	0.534
機械埋戻工（砕砂）	（　0.600　×　0.290　－　π/4×0.090^2　）×　1.00	m3	0.168
機械埋戻工（良質土）	0.600　×　0.600　×　1.00	m3	0.360
残土処分工	0.534　－　0.360	m3	0.174

土工計算書	土工番号 8 土留無し	布設土工 HPPEφ75　h＝0.990m	土工延長 L=　1.0　m当たり 道路改良部

土被り(h)＝　0.990

掘削深(H)＝　1.180

《 掘 削 》　《 埋 戻 》

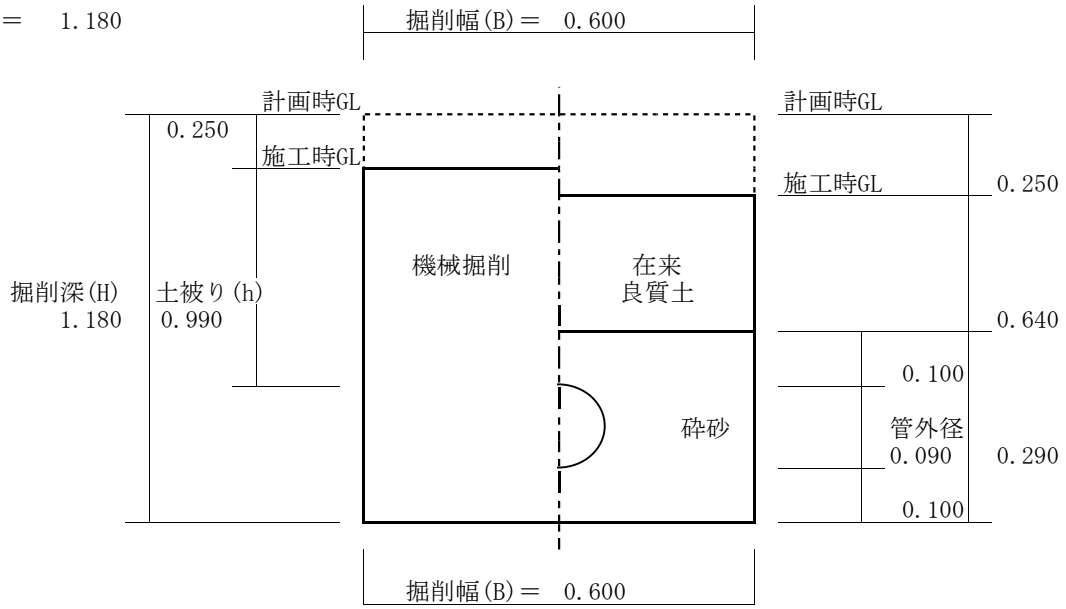

工　種	計　算　式	単位	数　量
機械掘削工	0.600　×（　1.180　－　0.250　）×　1.00	m3	0.558
機械埋戻工（砕砂）	（　0.600　×　0.290　－　π/4×0.090^2　）×　1.00	m3	0.168
機械埋戻工 （良質土）	0.600　×　0.640　×　1.00	m3	0.384
残土処分工	0.558　－　0.384	m3	0.174

土工計算書　土工番号 9　布設土工 HIVPφ50　h＝0.600m　土工延長 L=　1.0　m当たり　道路改良部

土留無し

土被り(h)＝　0.600

掘削深(H)＝　0.760

《 掘 削 》　《 埋 戻 》

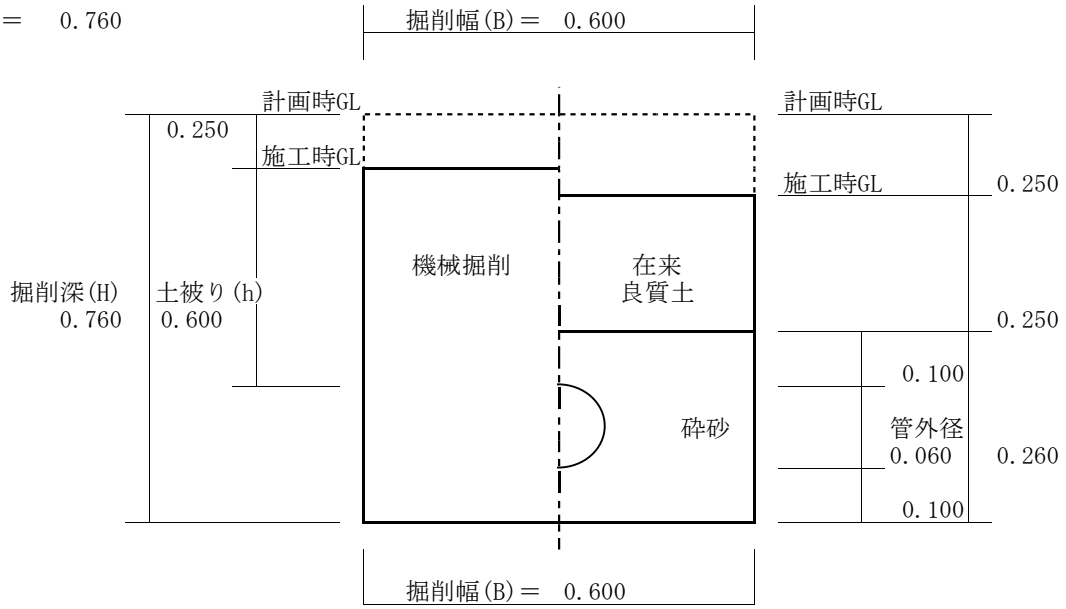

工　種	計　算　式	単位	数　量
機械掘削工	0.600 × (0.760 − 0.250) × 1.00	m3	0.306
機械埋戻工（砕砂）	(0.600 × 0.260 − π/4×0.060^2) × 1.00	m3	0.153
機械埋戻工（良質土）	0.600 × 0.250 × 1.00	m3	0.150
残土処分工	0.306 − 0.150	m3	0.156

土工計算書	土工番号 10	布設土工 HPPEφ20　h＝0.600m	土工延長 L=　1.0　m当たり 道路改良部

土留無し

土被り(h)＝　0.600

掘削深(H)＝　0.740

《 掘 削 》　《 埋 戻 》

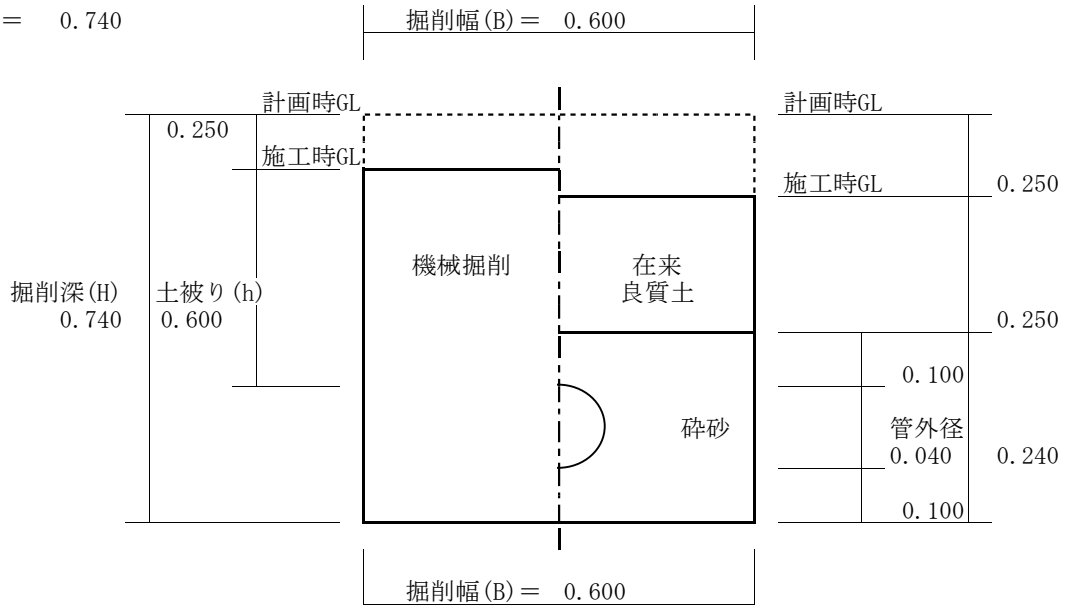

工　種	計　算　式	単位	数　量
機械掘削工	0.600　×（　0.740　－　0.250　）×　1.00	m3	0.294
機械埋戻工（砕砂）	（　0.600　×　0.240　－　π/4×0.040^2　）×　1.00	m3	0.143
機械埋戻工（良質土）	0.600　×　0.250　×　1.00	m3	0.150
残土処分工	0.294　－　0.150	m3	0.144