数　量　総　括　表

集計範囲：NO.73～NO.83

工　種（レベル２）	種　別（レベル３）	細　別（レベル４）	規　格（レベル５）	単位	数　量	摘　要
林 道 土 工	掘削工	掘削（土砂）	礫質土	m3	1415.2	m3
		掘削（岩石）	軟岩Ⅰ(B)	m3	125.6	掘　削(合計)　1540.8
		逸散土	10%	m3	154.1	
	盛土工	盛土（流用土）	路体盛土	m3	80.1	
	作業土工（集計）	床掘り	礫質土	m3	17.2	m3
			軟岩Ⅰ(B)	m3	13.2	床　掘(合計)　30.4
		逸散土	10%	m3	0.0	埋戻対象土量　30.4
		埋戻し	（C）	m3	0.0	m3
			（D）	m3	3.4	埋戻し(合計)　3.4
	流用盛土	バックホウ	10m　礫質土	m3	76.1	
			10m　軟岩Ⅰ(B)	m3	7.4	
	運搬盛土工	バックホウ掘削盛土	20m	m3	0.0	
		ダンプトラック運搬盛土		m3	0.0	
	土砂運搬工	ダンプトラック運搬残土	100m	m3	1333.6	第3号木材集積場
	路面工	砕石路面	RC-40　t=10cm	m2	407.2	
	法面整形工	法面整形（切土部）	礫質土	m2	880.2	
		法面整形（盛土部）		m2	133.3	

数　量　総　括　表

集計範囲：NO.73～NO.83

工　種（レベル２）	種　別（レベル３）	細　別（レベル４）	規　格（レベル５）	単位	数　量	摘　要
排水構造物工	排水構造物工(横断溝)			箇所	2	
	集水桝工	現場打ち集水桝	600型　(基礎地盤:土砂)	箇所	2	
			600型　(基礎地盤:岩盤)	箇所	0	
	横断溝工	ロングU横断用	PU434-T25　L=2.00m	m	10.0	
		基礎工	(基礎地盤:土砂)	m	9.6	
	流末処理工	ふとんかご	2.00×1.20×0.50	m	2.0	
	作業土工	床掘	礫質土	m3	6.9	
			軟岩Ⅰ(B)	m3	0.0	
		逸散土	0%	m3	0.0	
		埋戻し	(C)	m3	0.0	
			(D)	m3	2.8	
	路面洗堀防止工	(コンクリート路面工)	t=15cm　18-8-40	箇所	2.0	
	側 溝 工	U型側溝工（舗装部）	基礎地盤：土砂	m	9.4	2　箇所
			基礎地盤：岩盤	m	0.0	箇所
	作業土工	床掘	礫質土	m3	1.0	
			軟岩Ⅰ(B)	m3	0.0	
		逸散土	0%	m3	0.0	
		埋戻し	(C)	m3		
			(D)	m3	0.6	
	側溝工	素掘側溝		m	188.1	
			(土砂部)	m	78.2	
			(岩盤部)	m	109.9	
	作業土工	床掘	礫質土	m3	9.3	
			軟岩Ⅰ(B)	m3	13.2	
		逸散土	0%	m3	0.0	
		埋戻し	(C)	m3	0.0	
			(D)	m3	0.0	

流 用 盛 土 総 括 表

集計範囲：NO.73～NO.83

1.掘削工・床掘り　数量表

土　　質	礫　質　土	軟岩(Ⅰ)B	計
	91.17%	8.83%	100%
掘 削 工 土 量	1415.2	125.6	1540.8
床 堀 り 土 量	17.2	13.2	30.4
	1432.4	138.8	1571.2

2.盛土工・残土処理工　数量表

名 称	区 分	運搬機種	距 離	土　質	礫交土	軟岩(Ⅰ)B	摘　　要
				土　量	91.17%	8.83%	
盛 土	流用盛土	バックホウ	10m	83.5	76.1	7.4	
	運搬盛土	バックホウ	20m	0.0	0.0	0.0	
	〃	ダンプトラック		0.0	0.0	0.0	
残 土	運搬処理	ダンプトラック	100m	1333.6	1215.8	117.8	
逸散土 10%	林道土工			154.1	140.5	13.6	
	作業土工			0.0	0.0	0.0	
計				1571.2	1432.4	138.8	

林道長老線側工区

運搬距離計算表　（マスカーブからの運搬距離の計算）

集計範囲：NO.73～NO.83

マスカーブにより算出された、個々の運搬距離について、下記表により加重平均の計算をする。
この様にすると、バックホウ運搬盛土、ダンプ運搬盛土、ダンプ残土処理、それぞれの運搬距離が、一本化される。

流用盛土 （バックホウ）	Ｖ＝　83.5 m3　（累加土量より）
運搬盛土 （バックホウ）	Ｖ＝　0.0 m3
運搬盛土 （ダンプトラック）	Ｖ＝　0.0 m3 Ｖ×Ｌ＝　0.0 平均Ｌ＝ Ｖ×Ｌ／Ｖ ＝ 0.0／0.0 ＝　－ 20　#VALUE!
運搬残土 （ダンプトラック）	Ｖ＝　1333.6 m3 Ｖ×Ｌ＝　141361.6 平均Ｌ＝ Ｖ×Ｌ／Ｖ ＝ 141361.6／1333.6 ＝　106　－ 20　＝ 86 ⇒　100m

運搬距離集計表

番　号	運搬盛土 バックホウ	運　搬　盛　土 ダンプトラック			残　土　処　理 ダンプトラック		
	L=20.0m	Ｖ	Ｌ	Ｖ×Ｌ	Ｖ	Ｌ	Ｖ×Ｌ
1	0.0			0.0	1333.6	106.0	141361.6
2							
3							
4							
5							
6							
7							
8							
計	0.0	0.0		0.0	1333.6		141361.6

累　加　土　量　表

集計範囲：NO.73～NO.83

測　　点	距　　離	追加距離	掘削工 盛土に使用できる土量	構造物 床掘り	盛土工 路　　体	構造物 埋戻し	流用土量	差引土量	累加土量	備　　考
NO.73	20.00	1460.00	0.0	0.0	0.0	0.0	0.0	0.0	0.0	
NO.74	20.00	1480.00	125.1	0.0	4.0	0.0	4.0	121.1	121.1	
NO.75	20.00	1500.00	122.7	6.2	15.3	1.5	16.8	112.1	233.2	
NO.76	20.00	1520.00	131.4	0.0	44.9	0.0	44.9	86.5	319.7	
NO.77	20.00	1540.00	156.6	0.0	5.4	0.0	5.4	151.2	470.9	
NO.78	20.00	1560.00	146.8	0.0	0.0	0.0	0.0	146.8	617.7	
NO.79	20.00	1580.00	161.3	8.9	0.0	0.0	0.0	170.2	787.9	
NO.80	20.00	1600.00	138.3	8.6	0.0	1.9	1.9	145.0	932.9	
NO.81	20.00	1620.00	168.9	6.7	0.0	0.0	0.0	175.6	1108.5	
NO.82	20.00	1640.00	160.0	0.0	0.0	0.0	0.0	160.0	1268.5	
NO.83	20.00	1660.00	75.6	0.0	10.5	0.0	10.5	65.1	1333.6	
計			1386.7	30.4	80.1	3.4	83.5	1333.6		

構造物 床掘土(流用対象土量)集計表

集計範囲：NO.73～NO.83

測　点	追加距離	擁　壁　工		排水構造物工			側　溝　工		付　属			床　掘
		第１３号	第１４号	排水施設	横断溝	路面洗堀	素　掘	Ｕ　型	反射鏡			合　計
NO.73	1460.00											
NO.74	1480.00											0.0
NO.75	1500.00				1.4	0.5	4.3					6.2
NO.76	1520.00											0.0
NO.77	1540.00											0.0
NO.78	1560.00											0.0
NO.79	1580.00						8.9					8.9
NO.80	1600.00				5.5	0.5	2.6					8.6
NO.81	1620.00						6.7					6.7
NO.82	1640.00											0.0
NO.83	1660.00											0.0
埋戻し対象土量									合計			30.4

林道長老線側工区

構造物 埋戻土(流用対象土量)集計表

集計範囲：NO.73～NO.83

測　点	追加距離	擁　壁　工		排水構造物工			側　溝　工		付　属			埋　戻
		第１３号	第１４号	排水施設	横断溝	路面洗堀	素　掘	Ｕ　型	反射鏡			合　計
NO.73	1460.00											
NO.74	1480.00											0.0
NO.75	1500.00				1.2	0.3						1.5
NO.76	1520.00											0.0
NO.77	1540.00											0.0
NO.78	1560.00											0.0
NO.79	1580.00											0.0
NO.80	1600.00				1.6	0.3						1.9
NO.81	1620.00											0.0
NO.82	1640.00											0.0
NO.83	1660.00											0.0
											合計	3.4

林道長老線側工区

掘 削 工 数 量 計 算 書

測　点	追　加 距　離	単距離	礫　質　土					軟岩(Ⅰ)B					逸散対象 土　量	逸散土量 10%	盛土に使用 できる土量	備　考
			修正距離	断面積	平　均 断面積	体　積	小　計	修正距離	断面積	平　均 断面積	体　積	小　計				
NO.73	1460.00			4.6					0.5							
NO.74	1480.00	20.00		8.4	6.50	130.0	130.0		0.4	0.45	9.0	9.0	139.0	13.9	125.1	
BC.47	1488.30	8.30		7.9	8.15	67.6			2.0	1.20	10.0					
74+18.0	1498.00	9.70	10.93	0.6	4.25	46.5		10.82	0.0	1.00	10.8					
NO.75	1500.00	2.00	2.25	0.6	0.60	1.4	115.5	2.23	0.0	0.00	0.0	20.8	136.3	13.6	122.7	
MC.47	1503.57	3.57	4.12	5.1	2.85	11.7		3.94	1.4	0.70	2.8					
EC.47	1518.85	15.28	17.86	6.3	5.70	101.8		16.99	1.1	1.25	21.2					
NO.76	1520.00	1.15		6.3	6.30	7.2	120.7		1.1	1.10	1.3	25.3	146.0	14.6	131.4	
NO.77	1540.00	20.00		8.8	7.55	151.0	151.0		1.2	1.15	23.0	23.0	174.0	17.4	156.6	
BC.48	1545.90	5.90		7.4	8.10	47.8			1.3	1.25	7.4					
MC.48	1554.55	8.65		6.0	6.70	58.0			0.6	0.95	8.2					
NO.78	1560.00	5.45		8.3	7.15	39.0	144.8		0.4	0.50	2.7	18.3	163.1	16.3	146.8	
EC.48	1563.19	3.19		7.3	7.80	24.9			1.1	0.75	2.4					
BC.49	1569.66	6.47		7.7	7.50	48.5			1.2	1.15	7.4					
MC.49	1578.96	9.30		8.2	7.95	73.9			1.4	1.30	12.1					
NO.79	1580.00	1.04		8.2	8.20	8.5	155.8		1.4	1.40	1.5	23.4	179.2	17.9	161.3	
ECBC.50	1588.25	8.25		7.0	7.60	62.7			0.0	0.70	5.8					
MC.50	1599.88	11.63		7.5	7.25	84.3			0.0	0.00	0.0					
NO.80	1600.00	0.12		7.5	7.50	0.9	147.9		0.0	0.00	0.0	5.8	153.7	15.4	138.3	
ECBC.51	1611.50	11.50		9.9	8.70	100.1			0.0	0.00	0.0					
NO.81	1620.00	8.50		10.7	10.30	87.6	187.7		0.0	0.00	0.0	0.0	187.7	18.8	168.9	
MC.51	1622.87	2.87		10.7	10.7	30.7			0.0	0.00	0.0					
EC.51	1634.24	11.37		8.2	9.5	107.4			0.0	0.00	0.0					
NO.82	1640.00	5.76		5.6	6.9	39.7	177.8		0.0	0.00	0.0	0.0	177.8	17.8	160.0	
NO.83	1660.00	20.00		2.8	4.2	84.0	84.0		0.0	0.00	0.0	0.0	84.0	8.4	75.6	
		200.00				1415.2	1415.2				125.6	125.6	1540.8	154.1	1386.7	

林道長老線側工区

掘削工 距離修正計算書

測点	距離	曲線	曲線半径	方向	礫質土 (左：－ 右：＋)						軟岩(Ⅰ)B (左：－ 右：＋)					
					按分距離	偏心距離	平均偏心距離	R±r R	修正距離	備考	按分距離	偏心距離	平均偏心距離	R±r R	修正距離	備考
NO.73								1.000						1.000		
NO.74	20.00							1.000	20.00					1.000	20.00	
BC.47	8.30	↓	13.0	R		-1.70		1.000	8.30			-1.50		1.000	8.30	
74+18.0	9.70		13.0	R		-1.60	-1.650	1.127	10.93			-1.50	-1.500	1.115	10.82	
NO.75	2.00		13.0	R		-1.60	-1.600	1.123	2.25			-1.50	-1.500	1.115	2.23	
MC.47	3.57		13.0	R		-2.40	-2.000	1.154	4.12			-1.20	-1.350	1.104	3.94	
EC.47	15.28	↑	13.0	R		-2.00	-2.200	1.169	17.86			-1.70	-1.450	1.112	16.99	
NO.76	1.15							1.000	1.15					1.000	1.15	
NO.77	20.00							1.000	20.00					1.000	20.00	
BC.48	5.90	↓	25.0	L				1.000	5.90					1.000	5.90	
MC.48	8.65		25.0	L				1.000	8.65					1.000	8.65	
NO.78	5.45		25.0	L				1.000	5.45					1.000	5.45	
EC.48	3.19	↑	25.0	L				1.000	3.19					1.000	3.19	
BC.49	6.47	↓	25.0	L				1.000	6.47					1.000	6.47	
MC.49	9.30		25.0	L				1.000	9.30					1.000	9.30	
NO.79	1.04		25.0	L				1.000	1.04					1.000	1.04	
ECBC.50	8.25	↑	25.0	L				1.000	8.25					1.000	8.25	
MC.50	11.63		50.0	R				1.000	11.63					1.000	11.63	
NO.80	0.12		50.0	R				1.000	0.12					1.000	0.12	
ECBC.51	11.50	↑	50.0	R				1.000	11.50					1.000	11.50	
NO.81	8.50		25.0	L				1.000	8.50					1.000	8.50	
MC.51	2.87		25.0	L				1.000	2.87					1.000	2.87	
EC.51	11.37	↑	25.0	L				1.000	11.37					1.000	11.37	
NO.82	5.76							1.000	5.76					1.000	5.76	
NO.83	20.00							1.000	20.00					1.000	20.00	

盛 土 工 数 量 計 算 書

測　点	追加距離	距　離	路体盛土															備　考
			修正距離	断面積	平　均 断面積	体　積	小　計	修正距離	断面積	平　均 断面積	体　積	小　計	修正距離	断面積	平　均 断面積	体　積	小　計	
NO.73	1460.00			0.2														
NO.74	1480.00	20.00		0.2	0.20	4.0	4.0			0.00	0.0	0.0			0.00	0.0	0.0	
BC.47	1488.30	8.30		0.3	0.25	2.1				0.00	0.0				0.00	0.0		
74+18.0	1498.00	9.70	7.80	2.2	1.25	9.8				0.00	0.0				0.00	0.0		
NO.75	1500.00	2.00	1.55	2.2	2.20	3.4	15.3			0.00	0.0	0.0			0.00	0.0	0.0	
MC.47	1503.57	3.57	2.71	2.7	2.45	6.6				0.00	0.0				0.00	0.0		
EC.47	1518.85	15.28	10.63	3.7	3.20	34.0				0.00	0.0				0.00	0.0		
NO.76	1520.00	1.15		3.7	3.70	4.3	44.9			0.00	0.0	0.0			0.00	0.0	0.0	
NO.77	1540.00	20.00	2.90	0.0	1.85	5.4	5.4			0.00	0.0	0.0			0.00	0.0	0.0	
BC.48	1545.90	5.90		0.0	0.00	0.0				0.00	0.0				0.00	0.0		
MC.48	1554.55	8.65		0.0	0.00	0.0				0.00	0.0				0.00	0.0		
NO.78	1560.00	5.45		0.0	0.00	0.0	0.0			0.00	0.0	0.0			0.00	0.0	0.0	
EC.48	1563.19	3.19		0.0	0.00	0.0				0.00	0.0				0.00	0.0		
BC.49	1569.66	6.47		0.0	0.00	0.0				0.00	0.0				0.00	0.0		
MC.49	1578.96	9.30		0.0	0.00	0.0				0.00	0.0				0.00	0.0		
NO.79	1580.00	1.04		0.0	0.00	0.0	0.0			0.00	0.0	0.0			0.00	0.0	0.0	
ECBC.50	1588.25	8.25		0.0	0.00	0.0				0.00	0.0				0.00	0.0		
MC.50	1599.88	11.63		0.0	0.00	0.0				0.00	0.0				0.00	0.0		
NO.80	1600.00	0.12		0.0	0.00	0.0	0.0			0.00	0.0	0.0			0.00	0.0	0.0	
ECBC.51	1611.50	11.50		0.0	0.00	0.0				0.00	0.0				0.00	0.0		
NO.81	1620.00	8.50		0.0	0.00	0.0	0.0			0.00	0.0	0.0			0.00	0.0	0.0	
MC.51	1622.87	2.87		0.0	0.00	0.0				0.00	0.0				0.00	0.0		
EC.51	1634.24	11.37		0.0	0.00	0.0				0.00	0.0				0.00	0.0		
NO.82	1640.00	5.76		0.0	0.00	0.0	0.0			0.00	0.0	0.0			0.00	0.0	0.0	
NO.83	1660.00	20.00	10.00	2.1	1.05	10.5	10.5			0.00	0.0	0.0			0.00	0.0	0.0	
		200.00				80.1	80.1				0.0	0.0				0.0	0.0	

林道長老線側工区

盛土工 距離修正計算書

測点	距離	曲線	曲線半径	方向	路体盛土 (左：- 右：+)						(左：- 右：+)						(左：- 右：+)					
					按分距離	偏心距離	平均偏心距離	R±r R	修正距離	備考	按分距離	偏心距離	平均偏心距離	R±r R	修正距離	備考	按分距離	偏心距離	平均偏心距離	R±r R	修正距離	備考
NO.73					8.70			1.000	8.70					1.000						1.000		
NO.74	20.00							1.000	20.00					1.000	20.00					1.000	20.00	
BC.47	8.30	↓	13.0	R		2.20		1.000	8.30					1.000	8.30					1.000	8.30	
74+18.0	9.70		13.0	R		2.90	2.550	0.804	7.80					1.000	9.70					1.000	9.70	
NO.75	2.00		13.0	R		2.90	2.900	0.777	1.55					1.000	2.00					1.000	2.00	
MC.47	3.57		13.0	R		3.40	3.150	0.758	2.71					1.000	3.57					1.000	3.57	
EC.47	15.28	↑	13.0	R		4.50	3.950	0.696	10.63					1.000	15.28					1.000	15.28	
NO.76	1.15							1.000	1.15					1.000	1.15					1.000	1.15	
NO.77	20.00				2.90			1.000	2.90					1.000	20.00					1.000	20.00	
BC.48	5.90	↓	25.0	L				1.000	5.90					1.000	5.90					1.000	5.90	
MC.48	8.65		25.0	L				1.000	8.65					1.000	8.65					1.000	8.65	
NO.78	5.45		25.0	L				1.000	5.45					1.000	5.45					1.000	5.45	
EC.48	3.19	↑	25.0	L				1.000	3.19					1.000	3.19					1.000	3.19	
BC.49	6.47	↓	25.0	L				1.000	6.47					1.000	6.47					1.000	6.47	
MC.49	9.30		25.0	L				1.000	9.30					1.000	9.30					1.000	9.30	
NO.79	1.04		25.0	L				1.000	1.04					1.000	1.04					1.000	1.04	
ECBC.50	8.25	↑	25.0	L				1.000	8.25					1.000	8.25					1.000	8.25	
MC.50	11.63		50.0	R				1.000	11.63					1.000	11.63					1.000	11.63	
NO.80	0.12		50.0	R				1.000	0.12					1.000	0.12					1.000	0.12	
ECBC.51	11.50	↑	50.0	R				1.000	11.50					1.000	11.50					1.000	11.50	
NO.81	8.50		25.0	L				1.000	8.50					1.000	8.50					1.000	8.50	
MC.51	2.87		25.0	L				1.000	2.87					1.000	2.87					1.000	2.87	
EC.51	11.37	↑	25.0	L				1.000	11.37					1.000	11.37					1.000	11.37	
NO.82	5.76							1.000	5.76					1.000	5.76					1.000	5.76	
NO.83	20.00				10.00			1.000	10.00					1.000	20.00					1.000	20.00	

切土法面整形工 数量計算書

測点	追加距離	距離	左法面（切土）								右法面（切土）							
			礫質土				軟岩(Ⅰ)B				礫質土				軟岩(Ⅰ)B			
			修正距離	法長	平均	面積	修正距離	法長	平均	面積	修正距離	法長	平均	面積	修正距離	法長	平均	面積
NO.73	1460.00			3.7				1.0			7.50							
NO.74	1480.00	20.00		6.4	5.05	101.0		1.0	1.00	20.0			0.00	0.0			0.00	0.0
BC.47	1488.30	8.30		5.2	5.80	48.1		2.1	1.55	12.9			0.00	0.0			0.00	0.0
74+18.0	1498.00	9.70	12.13	0.9	3.05	37.0	11.12		1.05	11.7			0.00	0.0			0.00	0.0
NO.75	1500.00	2.00	2.35	0.9	0.90	2.1	2.23		0.00	0.0			0.00	0.0			0.00	0.0
MC.47	1503.57	3.57	4.43	5.2	3.05	13.5	4.08	1.3	0.65	2.7			0.00	0.0			0.00	0.0
EC.47	1518.85	15.28	19.99	5.0	5.10	101.9	17.86	1.6	1.45	25.9			0.00	0.0			0.00	0.0
NO.76	1520.00	1.15		5.0	5.00	5.8		1.6	1.60	1.8			0.00	0.0			0.00	0.0
NO.77	1540.00	20.00		6.4	5.70	114.0		1.6	1.60	32.0		0.2	0.10	2.0			0.00	0.0
BC.48	1545.90	5.90		4.3	5.35	31.6		1.5	1.55	9.1		0.1	0.15	0.9			0.00	0.0
MC.48	1554.55	8.65	7.39	2.7	3.50	25.9	7.82	1.0	1.25	9.8	9.17	0.1	0.10	0.9	9.17		0.00	0.0
NO.78	1560.00	5.45	4.69	3.7	3.20	15.0	4.93	0.7	0.85	4.2	5.79	0.4	0.25	1.4	5.78		0.00	0.0
EC.48	1563.19	3.19	2.74	3.0	3.35	9.2	2.88	1.1	0.90	2.6	3.40	0.7	0.55	1.9	3.38		0.00	0.0
BC.49	1569.66	6.47		3.0	3.00	19.4		1.2	1.15	7.4		0.8	0.75	4.9			0.00	0.0
MC.49	1578.96	9.30	8.00	2.8	2.90	23.2	8.41	1.1	1.15	9.7	9.95	1.1	0.95	9.5	9.86		0.00	0.0
NO.79	1580.00	1.04	0.89	2.8	2.80	2.5	0.94	1.1	1.10	1.0	1.11	1.1	1.10	1.2	1.10		0.00	0.0
ECBC.50	1588.25	8.25	7.14	3.3	3.05	21.8	7.57		0.55	4.2	8.81	0.6	0.85	7.5	8.75		0.00	0.0
MC.50	1599.88	11.63	12.43	3.3	3.30	41.0	12.00		0.00	0.0	11.26	0.3	0.45	5.1	11.28		0.00	0.0
NO.80	1600.00	0.12	0.13	3.3	3.30	0.4			0.00	0.0		0.3	0.30	0.0			0.00	0.0
ECBC.51	1611.50	11.50	12.33	4.4	3.85	47.5	11.87		0.00	0.0	11.12	0.8	0.55	6.1	11.16		0.00	0.0
NO.81	1620.00	8.50	7.31	3.9	4.15	30.3	7.91		0.00	0.0	9.11	1.4	1.10	10.0	9.01		0.00	0.0
MC.51	1622.87	2.87	2.47	3.9	3.90	9.6	2.66		0.00	0.0	3.09	1.4	1.40	4.3	3.04		0.00	0.0
EC.51	1634.24	11.37	9.85	3.3	3.60	35.5	10.57		0.00	0.0	12.21	1.0	1.20	14.7	12.05		0.00	0.0
NO.82	1640.00	5.76		2.5	2.90	16.7			0.00	0.0		0.5	0.75	4.3			0.00	0.0
NO.83	1660.00	20.00		2.5	2.50	50.0			0.00	0.0	10.00		0.25	2.5	10.00		0.00	0.0
		200.00				803.0				155.0				77.2				0.0

林道長老線側工区

切土法面整形工 距離修正計算書（ 左 側 ）

測 点	距 離	曲線	曲線半径	方向	左 側 ： 礫 質 土 （左：－）						左 側 ： 軟 岩 （Ⅰ） B （左：－）					
					按 分 距 離	偏 心 距 離	平 均 偏心距離	R±r R	修 正 距 離	備 考	按 分 距 離	偏 心 距 離	平 均 偏心距離	R±r R	修 正 距 離	備 考
NO.73	0.00							1.000	0.00					1.000	0.00	
NO.74	20.00							1.000	20.00					1.000	20.00	
BC.47	8.30	↓	13.0	R		-4.20		1.000	8.30			-2.30		1.000	8.30	
74+18.0	9.70		13.0	R		-2.30	-3.250	1.250	12.13			-1.50	-1.900	1.146	11.12	
NO.75	2.00		13.0	R		-2.30	-2.300	1.177	2.35			-1.50	-1.500	1.115	2.23	
MC.47	3.57		13.0	R		-4.00	-3.150	1.242	4.43			-2.20	-1.850	1.142	4.08	
EC.47	15.28	↑	13.0	R		-4.00	-4.000	1.308	19.99			-2.20	-2.200	1.169	17.86	
NO.76	1.15							1.000	1.15					1.000	1.15	
NO.77	20.00							1.000	20.00					1.000	20.00	
BC.48	5.90	↓	25.0	L		-3.90		1.000	5.90			-2.40		1.000	5.90	
MC.48	8.65		25.0	L		-3.40	-3.650	0.854	7.39			-2.40	-2.400	0.904	7.82	
NO.78	5.45		25.0	L		-3.60	-3.500	0.860	4.69			-2.40	-2.400	0.904	4.93	
EC.48	3.19	↑	25.0	L		-3.50	-3.550	0.858	2.74			-2.40	-2.400	0.904	2.88	
BC.49	6.47	↓	25.0	L		-3.50		1.000	6.47			-2.40		1.000	6.47	
MC.49	9.30		25.0	L		-3.50	-3.500	0.860	8.00			-2.40	-2.400	0.904	8.41	
NO.79	1.04		25.0	L		-3.50	-3.500	0.860	0.89			-2.40	-2.400	0.904	0.94	
ECBC.50	8.25	↑	25.0	L		-3.20	-3.350	0.866	7.14			-1.70	-2.050	0.918	7.57	
MC.50	11.63		50.0	R		-3.70	-3.450	1.069	12.43			-1.50	-1.600	1.032	12.00	
NO.80	0.12		50.0	R		-3.70	-3.700	1.074	0.13			-1.50	-1.500	1.030	0.12	
ECBC.51	11.50	↑	50.0	R		-3.50	-3.600	1.072	12.33			-1.70	-1.600	1.032	11.87	
NO.81	8.50		25.0	L		-3.50	-3.500	0.860	7.31			-1.80	-1.750	0.930	7.91	
MC.51	2.87		25.0	L		-3.50	-3.500	0.860	2.47			-1.80	-1.800	0.928	2.66	
EC.51	11.37	↑	25.0	L		-3.20	-3.350	0.866	9.85			-1.70	-1.750	0.930	10.57	
NO.82	5.76							1.000	5.76					1.000	5.76	
NO.83	20.00							1.000	20.00					1.000	20.00	

切土法面整形工 距離修正計算書（ 右 側 ）

測 点	距 離	曲線	曲線半径	方向	右 側 ： 礫 質 土 （右：+）						右 側 ： 軟 岩 （I） B （右：+）					
					按 分 距 離	偏 心 距 離	平 均 偏心距離	R±r R	修 正 距 離	備 考	按 分 距 離	偏 心 距 離	平 均 偏心距離	R±r R	修 正 距 離	備 考
NO.73	0.00				7.50			1.000	7.50					1.000	0.00	
NO.74	20.00							1.000	20.00					1.000	20.00	
BC.47	8.30	↓	13.0	R				1.000	8.30					1.000	8.30	
74+18.0	9.70		13.0	R				1.000	9.70					1.000	9.70	
NO.75	2.00		13.0	R				1.000	2.00					1.000	2.00	
MC.47	3.57		13.0	R				1.000	3.57					1.000	3.57	
EC.47	15.28	↑	13.0	R				1.000	15.28					1.000	15.28	
NO.76	1.15							1.000	1.15					1.000	1.15	
NO.77	20.00							1.000	20.00					1.000	20.00	
BC.48	5.90	↓	25.0	L		1.50		1.000	5.90			1.50		1.000	5.90	
MC.48	8.65		25.0	L		1.50	1.500	1.060	9.17			1.50	1.500	1.060	9.17	
NO.78	5.45		25.0	L		1.60	1.550	1.062	5.79			1.50	1.500	1.060	5.78	
EC.48	3.19	↑	25.0	L		1.70	1.650	1.066	3.40			1.50	1.500	1.060	3.38	
BC.49	6.47	↓	25.0	L		1.70		1.000	6.47			1.50		1.000	6.47	
MC.49	9.30		25.0	L		1.80	1.750	1.070	9.95			1.50	1.500	1.060	9.86	
NO.79	1.04		25.0	L		1.80	1.800	1.072	1.11			1.50	1.500	1.060	1.10	
ECBC.50	8.25	↑	25.0	L		1.60	1.700	1.068	8.81			1.50	1.500	1.060	8.75	
MC.50	11.63		50.0	R		1.60	1.600	0.968	11.26			1.50	1.500	0.970	11.28	
NO.80	0.12		50.0	R		1.60	1.600	0.968	0.12			1.50	1.500	0.970	0.12	
ECBC.51	11.50	↑	50.0	R		1.70	1.650	0.967	11.12			1.50	1.500	0.970	11.16	
NO.81	8.50		25.0	L		1.90	1.800	1.072	9.11			1.50	1.500	1.060	9.01	
MC.51	2.87		25.0	L		1.90	1.900	1.076	3.09			1.50	1.500	1.060	3.04	
EC.51	11.37	↑	25.0	L		1.80	1.850	1.074	12.21			1.50	1.500	1.060	12.05	
NO.82	5.76							1.000	5.76					1.000	5.76	
NO.83	20.00				10.00			1.000	10.00		10.00			1.000	10.00	

盛土法面整形工 数量計算書

測 点	追 加 距 離	距 離	左 法 面 （盛 土）				右 法 面 （盛 土）				備 考
			修正距離	法 長	平 均	面 積	修正距離	法 長	平 均	面 積	
NO.73	1460.00						10.00	0.4			
NO.74	1480.00	20.00			0.00	0.0		0.6	0.50	10.0	
BC.47	1488.30	8.30			0.00	0.0		0.7	0.65	5.4	
74+18.0	1498.00	9.70			0.00	0.0	7.46	2.1	1.40	10.4	
NO.75	1500.00	2.00			0.00	0.0	1.48	2.1	2.10	3.1	
MC.47	1503.57	3.57			0.00	0.0	2.58	3.1	2.60	6.7	
EC.47	1518.85	15.28			0.00	0.0	9.70	8.4	5.75	55.8	
NO.76	1520.00	1.15			0.00	0.0		8.4	8.40	9.7	
NO.77	1540.00	20.00			0.00	0.0	2.90		4.20	12.2	
BC.48	1545.90	5.90			0.00	0.0			0.00	0.0	
MC.48	1554.55	8.65			0.00	0.0			0.00	0.0	
NO.78	1560.00	5.45			0.00	0.0			0.00	0.0	
EC.48	1563.19	3.19			0.00	0.0			0.00	0.0	
BC.49	1569.66	6.47			0.00	0.0			0.00	0.0	
MC.49	1578.96	9.30			0.00	0.0			0.00	0.0	
NO.79	1580.00	1.04			0.00	0.0			0.00	0.0	
ECBC.50	1588.25	8.25			0.00	0.0			0.00	0.0	
MC.50	1599.88	11.63			0.00	0.0			0.00	0.0	
NO.80	1600.00	0.12			0.00	0.0			0.00	0.0	
ECBC.51	1611.50	11.50			0.00	0.0			0.00	0.0	
NO.81	1620.00	8.50			0.00	0.0			0.00	0.0	
MC.51	1622.87	2.87			0.00	0.0			0.00	0.0	
EC.51	1634.24	11.37			0.00	0.0			0.00	0.0	
NO.82	1640.00	5.76			0.00	0.0			0.00	0.0	
NO.83	1660.00	20.00			0.00	0.0	10.00	4.0	2.00	20.0	
		200.00				0.0				133.3	

林道長老線側工区

法面整形工 距離修正計算書（ 盛　土 ）

測　点	距　離	曲線	曲線半径	方向	左　法　面　（左：－）						右　法　面　（右：＋）					
					按　分距　離	偏　心距　離	平　均偏心距離	R±r R	修　正距　離	備　考	按　分距　離	偏　心距　離	平　均偏心距離	R±r R	修　正距　離	備　考
NO.73								1.000			10.00			1.000	10.00	
NO.74	20.00							1.000	20.00					1.000	20.00	
BC.47	8.30	↓	13.0	R				1.000	8.30			2.60		1.000	8.30	
74+18.0	9.70		13.0	R				1.000	9.70			3.40	3.000	0.769	7.46	
NO.75	2.00		13.0	R				1.000	2.00			3.40	3.400	0.738	1.48	
MC.47	3.57		13.0	R				1.000	3.57			3.80	3.600	0.723	2.58	
EC.47	15.28	↑	13.0	R				1.000	15.28			5.70	4.750	0.635	9.70	
NO.76	1.15							1.000	1.15					1.000	1.15	
NO.77	20.00							1.000	20.00		2.90			1.000	2.90	
BC.48	5.90	↓	25.0	L				1.000	5.90					1.000	5.90	
MC.48	8.65		25.0	L				1.000	8.65					1.000	8.65	
NO.78	5.45		25.0	L				1.000	5.45					1.000	5.45	
EC.48	3.19	↑	25.0	L				1.000	3.19					1.000	3.19	
BC.49	6.47	↓	25.0	L				1.000	6.47					1.000	6.47	
MC.49	9.30		25.0	L				1.000	9.30					1.000	9.30	
NO.79	1.04		25.0	L				1.000	1.04					1.000	1.04	
ECBC.50	8.25	↑	25.0	L				1.000	8.25					1.000	8.25	
MC.50	11.63		50.0	R				1.000	11.63					1.000	11.63	
NO.80	0.12		50.0	R				1.000	0.12					1.000	0.12	
ECBC.51	11.50	↑	50.0	R				1.000	11.50					1.000	11.50	
NO.81	8.50		25.0	L				1.000	8.50					1.000	8.50	
MC.51	2.87		25.0	L				1.000	2.87					1.000	2.87	
EC.51	11.37	↑	25.0	L				1.000	11.37					1.000	11.37	
NO.82	5.76							1.000	5.76					1.000	5.76	
NO.83	20.00							1.000	20.00		10.00			1.000	10.00	

路 面 工（砕石路面） 数量計算書

測　点	追加距離	単距離	修正距離	本　線（NO.0～NO.95） RC-40　t=10cm			修正距離				修正距離				備　考
				幅	平 均 幅	断 面 積		幅	平 均 幅	面　積		幅	平 均 幅	面　積	
NO.73	1460.00	17.52		2.00											
NO.74	1480.00	20.00		2.00	2.00	40.00			0.00	0.00					
BC.47	1488.30	8.30		2.33	2.17	18.01			0.00	0.00					
NO.74+18.0	1498.00	9.70	7.40	2.50	2.42	17.91			0.00	0.00					
NO.75	1500.00	2.00	0.00	2.50	2.50	0.00			0.00	0.00					
MC.47	1503.57	3.57	1.30	2.50	2.50	3.25			0.00	0.00					
EC.47	1518.85	15.28		2.33	2.42	36.98			0.00	0.00					
NO.76	1520.00	1.15		2.24	2.29	2.63			0.00	0.00					
NO.77	1540.00	20.00		2.00	2.12	42.40			0.00	0.00					
BC.48	1545.90	5.90		2.17	2.09	12.33			0.00	0.00					
MC.48	1554.55	8.65		2.25	2.21	19.12			0.00	0.00					
NO.78	1560.00	5.45		2.25	2.25	12.26			0.00	0.00					
EC.48	1563.19	3.19		2.25	2.25	7.18			0.00	0.00					
BC.49	1569.66	6.47		2.25	2.25	14.56			0.00	0.00					
MC.49	1578.96	9.30		2.25	2.25	20.92			0.00	0.00					
NO.79	1580.00	1.04		2.25	2.25	2.34			0.00	0.00					
ECBC.50	1588.25	8.25		2.17	2.21	18.23			0.00	0.00					
MC.50	1599.88	11.63	9.33	2.00	2.09	19.50			0.00	0.00					
NO.80	1600.00	0.12	0.00	2.00	2.00	0.00			0.00	0.00					
ECBC.51	1611.50	11.50	8.20	2.17	2.09	17.14			0.00	0.00					
NO.81	1620.00	8.50		2.25	2.21	18.79			0.00	0.00					
MC.51	1622.87	2.87		2.25	2.25	6.46			0.00	0.00					
EC.51	1634.24	11.37		2.17	2.21	25.13			0.00	0.00					
NO.82	1640.00	5.76		2.00	2.09	12.04			0.00	0.00					
NO.83	1660.00	20.00		2.00	2.00	40.00			0.00	0.00					
						407.18				0.00					

林道長老線側工区

排水構造物工(横断溝)数量集計表

測　点	数　量　調　書						作　業　土　工　　数　量　計　算					
	集水桝工600型(箇所)		横断溝工(m)		流　末 処理工 (m)	路面洗堀 防止工 (箇所)	レベル４ 〔細 別〕	レベル５ 〔規 格〕	算　　式	数　量 (m3)	備　考
	基礎地盤 土 砂	基礎地盤 岩 盤	延長	基礎延長							
NO.74+18.0 流用計画 NO.75	1		6.00	5.60	0.00	1	床掘り	礫質土	0.7×1.50+0.3×1.20=	1.4	埋 戻 し 対象土量 (m3) 1.4
								軟岩ＩＢ		0.0	
							逸散土	0%		0.0	
							埋戻し	(C)		0.0	
								(D)	1.1×1.50-(0.90×0.90×0.75)+0.3×(0.30+0.30)=	1.2	
NO.80 流用計画 NO.80	1		4.00	4.00	2.00	1	床掘り	礫質土	0.7×1.50+2.0×1.20+1.0×2.00=	5.5	埋 戻 し 対象土量 (m3) 5.5
								軟岩ＩＢ		0.0	
							逸散土	0%		0.0	
							埋戻し	(C)		0.0	
								(D)	0.9×1.50-(0.90×0.90×0.75)+1.4×(0.30+0.30)=	1.6	

排水構造物工(横断溝)　数量集計表

項　目	集水桝工(箇所)		横断溝工(m)		流　末 処理工 (m)	路面洗堀 防 止 工 (箇所)
	基礎地盤 (土砂)	基礎地盤 (岩盤)	延　長	基礎延長		
合　計	2	0	10.00	9.6	2	2

排水構造物工(横断溝)　構造物土工数量集計表

項　目	床掘り(m3)				埋戻し(m3)		残　土 (m3)
	礫質土	軟岩ＩＢ	逸散土	対象土量	(C)	(D)	
合　計	6.9	0.0	0.0	6.9	0.0	2.8	4.1

林道長老線側工区

排水構造物工(路面洗堀防止工)数量計算書

レベル３　〔種　別〕		路面洗堀防止工（コンクリート路面工）			
レベル４〔細 別〕	レベル５〔規 格〕	算　　式	単位	数　　量	摘　　要
設置箇所：	N0.74+18.0 流用計画 N0.75	延長　L=5.00m （下流側　L=2.00m　上流側　L=3.00m） 起点側幅員　W1=　3.50 m 〃　W2=　3.50 m 起点側延長　L =　2.00 m 終点側幅員　W3=　3.50 m 〃　W4=　3.50 m 終点側延長　L =　3.00 m			
路　盤	RC-40 t=15cm	3.50×2.00+3.50×3.00=　17.50 m2	m2	17.5	
コンクリート路面	18-8-40 t=15cm		m2	17.5	
溶接金網	6×150×150	(3.50-0.20)×1.80+(3.50-0.20)×2.80=　15.18 m2	m2	15.2	
目地材	瀝青質目地板 t=10mm	(1.85+0.10+0.15+3.50+3.50+0.15+0.10+2.85)×0.15=　1.83 m2	m2	1.8	
間詰コンクリート	18-8-40 t=15cm	0.5×(0.05+0.10)×4.70×0.15=　0.05 m3	m3	0.1	
U型側溝	(舗装部)	1.85+2.85=　4.70 m	m	4.7	基礎地盤 土砂
作業土工					
床掘り	礫質土	4.70×1.1÷10.00=　0.5 m3	m3	0.5	10.0m当り 1.1 m3
	軟岩IB		m3		10.0m当り 0.7 m3
	逸散土 0%		m3		埋戻し対象土量 0.5 m3
埋戻し	(D)	4.70×0.7÷10.00=　0.3 m3	m3	0.3	10.0m当り 0.7 m3

排水構造物工(路面洗堀防止工)数量計算書

レベル３　〔種　別〕		路面洗堀防止工（コンクリート路面工）			
レベル４〔細 別〕	レベル５〔規 格〕	算　　式	単位	数　　量	摘　　要
設置箇所：	N0.80 流用計画 N0.80	延長　L=5.00m （下流側　L=2.00m　上流側　L=3.00m） 起点側幅員　W1=　3.00 m 〃　W2=　3.00 m 起点側延長　L =　2.00 m 終点側幅員　W3=　3.00 m 〃　W4=　3.00 m 終点側延長　L =　3.00 m			
路　盤	RC-40 t=15cm	3.00×2.00+3.00×3.00=　15.00 m2	m2	15.0	
コンクリート路面	18-8-40 t=15cm		m2	15.0	
溶接金網	6×150×150	(3.00-0.20)×1.80+(3.00-0.20)×2.80=　12.88 m2	m2	12.9	
目地材	瀝青質目地板 t=10mm	(1.85+0.10+0.15+3.00+3.00+0.15+0.10+2.85)×0.15=　1.68 m2	m2	1.7	
間詰コンクリート	18-8-40 t=15cm	0.5×(0.05+0.10)×4.70×0.15=　0.05 m3	m3	0.1	
U型側溝	(舗装部)	1.85+2.85=　4.70 m	m	4.7	基礎地盤 土砂
作業土工					
床掘り	礫質土	4.70×1.1÷10.00=　0.5 m3	m3	0.5	10.0m当り 1.1 m3
	軟岩IB		m3		10.0m当り 0.7 m3
	逸散土 0%		m3		埋戻し対象土量 0.5　m3
埋戻し	(D)	4.70×0.7÷10.00=　0.3 m3	m3	0.3	10.0m当り 0.7 m3

排水構造物工(側溝工)数量計算書

レベル３　〔種　別〕		素掘側溝（土砂部）			
レベル４〔細 別〕	レベル５〔規 格〕	算　　式	単位	数　　量	摘　　要
床掘り	礫質土				10.0m当り
					1.2 m3
		延長　L=　22.00 m			流用計画
		22.00×1.2÷10.00=　2.64 m3	m3	2.6	NO.80
		延長　L=　56.20 m			
		73.70×1.2÷10.00=　6.74 m3	m3	6.7	NO.84
		延長　L=　0.00 m			
		41.30×1.2÷10.00=　0.00 m3	m3	0.0	NO.87
		合計	m3	9.30	

排水構造物工(側溝工)数量計算書

レベル３　〔種　別〕		素掘側溝（岩盤部）1/2			
レベル４〔細 別〕	レベル５〔規 格〕	算　　式	単位	数　　量	摘　　要
床掘り	軟岩IB				10.0m当り
					1.2 m3
		延長　L=　0.00 m			流用計画
		8.30×1.2÷10.00=　0.00 m3	m3	0.0	NO.63
		延長　L=　0.00 m			
		36.20×1.2÷10.00=　0.00 m3	m3	0.0	NO.65
		延長　L=　0.00 m			
		24.70×1.2÷10.00=　0.00 m3	m3	0.0	NO.66
		延長　L=　0.00 m			
		85.00×1.2÷10.00=　0.00 m3	m3	0.0	NO.71
		延長　L=　35.70 m			
		77.50×1.2÷10.00=　4.28 m3	m3	4.3	NO.75
		延長　L=　74.20 m			
		74.20×1.2÷10.00=　8.90 m3	m3	8.9	NO.79
		延長　L=　0.00 m			
		89.30×1.2÷10.00=　0.00 m3	m3	0.0	NO.91
		延長　L=　0.00 m			
		78.90×1.2÷10.00=　0.00 m3	m3	0.0	NO.95
		合計	m3	13.20	

数　量　調　書

レベル３　〔種　別〕		素掘側溝（土砂部）								
レベル４〔細 別〕	レベル５〔規 格〕	測　点　等	～	測　点　等	単位	数　量	単位	合　　計	摘　　要
床掘り	礫質土	NO.78+15.0 （左側）	～	NO.79+17.7 （左側）	m	22.00			流量計画 NO.80
	〃	NO.80+3.3 （左側）	～	NO.83 （左側）	m	56.20			流量計画 NO.84
	〃	NO.84+3.3 （左側）	～	NO.86+5.0 （左側）	m		m	78.20	流量計画 NO.87

数　量　調　書

レベル３　〔種　別〕		素掘側溝（岩盤部）								
レベル４〔細 別〕	レベル５〔規 格〕	測　点　等	～	測　点　等	単位	数　量	単位	合　　計	摘　　要
床掘り	軟岩ＩＢ	NO.62 (左側)	～	NO.62+7.0 (左側)	m				流量計画 NO.63
	〃	NO.62+13.1 (左側)	～	NO.64+8.0 (左側)	m				流量計画 NO.65
	〃	NO.64+14.3 (左側)		NO.65+17.7 (左側)	m				流量計画 NO.66
	〃	NO.66+3.3 (左側)		NO.70+7.7 (左側)	m		m		流量計画 NO.71
	〃	NO.70+13.3 (左側)	～	NO.73 (左側)	m				流量計画 NO.75
	〃	NO.73 (左側)	～	NO.74+15.7 (左側)	m	35.7			流量計画 NO.75
	〃	NO.75+1.3 (左側)	～	NO.78+15.0 (左側)	m	74.2			流量計画 NO.79
	〃	NO.86+5.0 (左側)	～	NO.90+19.6 (左側)	m				流量計画 NO.91
	〃	NO.91+0.5 (左側)	～	NO.94+19.6 (左側)	m		m	109.9	流量計画 NO.95

数　量　調　書

レベル３　〔種　別〕		U型側溝工						
レベル４〔細 別〕	レベル５〔規 格〕	測　点　等　～　測　点　等	単位	数　量	単位	合　　計	摘　　要
(一 般 部)	鉄筋コンクリートU形 PU1-B300-H300	NO.62+11.2　～　NO.62+13.1 基礎地盤：土砂	m				流量計画 NO.63
	〃	NO.64+12.5　～　NO.64+14.3 基礎地盤：土砂	m		m	0.00	流量計画 NO.65
(舗　装　部) 路面洗堀防止工設置箇所	鉄筋コンクリートU形 PU1-B300-H300	NO.65+17.7　～　NO.66+3.3 基礎地盤：岩盤	m				流量計画 NO.66
	〃	NO.70+7.7　～　NO.70+13.3 基礎地盤：岩盤	m				流量計画 NO.71
	〃	NO.74+15.7　～　NO.75+1.3 基礎地盤：土砂	m	4.70			流量計画 NO.75
	〃	NO.79+17.7　～　NO.80+3.3 基礎地盤：土砂	m	4.70		小　計 合　計	流量計画 NO.80
	〃	NO.83+17.7　～　NO.84+3.3 基礎地盤：土砂	m		m	9.40 9.40	流量計画 NO.84

単 位 数 量 計 算 書

レベル4　〔種　別〕	素掘側溝	10.0m当り

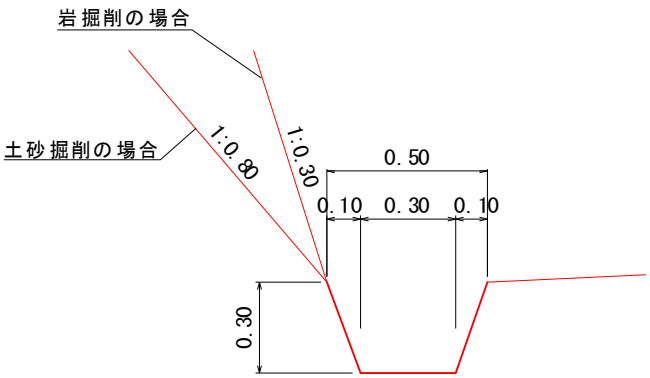

10m当り
床掘り　礫質土・軟岩IB　V=1.2m3

レベル4〔細 別〕	レベル5〔規 格〕	算　　式	単位	数 量
作業土工				
床　掘　り	礫質土	※　基礎地盤が土砂の場合	m3	1.2
	軟岩IB	※　基礎地盤が岩盤の場合	m3	1.2

単 位 数 量 計 算 書

レベル4 〔種 別〕	U型側溝工（一般部）	10.0m当り

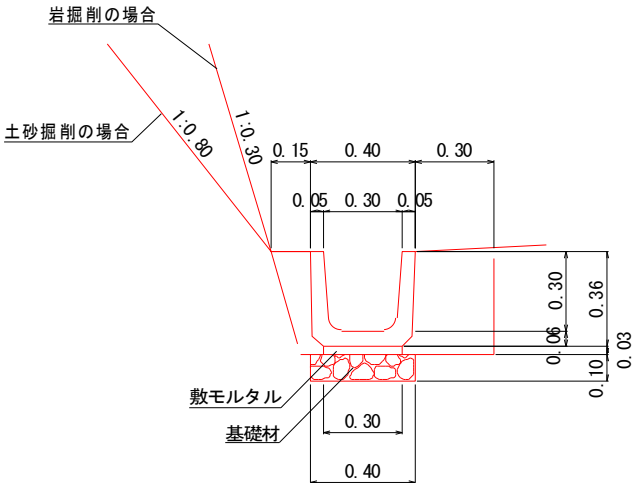

材料表

U型側溝		(10.0m当り)
鉄筋コンクリートU形	PU1-B300-H300	16.50個
敷モルタル	1：3	0.09m3
基礎材	t=0.10 RC-40	4.00m2

※ 基礎地盤が岩盤の場合、基礎材を計上しない。

一般部

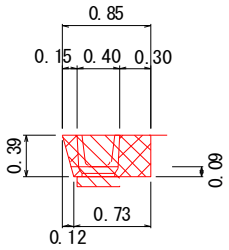

10.0m当り

e = 3.5(0.0)
eR = 0.0(3.1)
B = 1.6(1.6)

※( )内の数値は、基礎地盤が岩盤の場合の値を示す。

舗装部

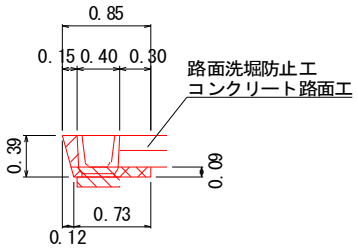

10.0m当り

e = 1.1(0.0)
eR = 0.0(0.7)
B = 0.7(0.7)

※( )内の数値は、基礎地盤が岩盤の場合の値を示す。

レベル4 〔細 別〕	レベル5 〔規 格〕	算 式	単位	数 量
鉄筋ｺﾝｸﾘｰﾄ U形	PU1-B300-H300		個	16.50
敷モルタル	1：3	0.30×0.03×10.0=	m3	0.09
基礎材	RC-40 t=10cm	※ 基礎地盤が岩盤の場合、基礎材を計上しない。 0.40×10.0=	m2	4.00
一盤部				
床 掘 り	礫質土		m3	3.5
		※ 基礎地盤が岩盤の場合	m3	0.0
	軟岩IB		m3	0.0
		※ 基礎地盤が岩盤の場合	m3	3.1
埋戻し	(D)		m3	1.6
		※ 基礎地盤が岩盤の場合	m3	1.6
舗装部	(路面洗堀防止工設置箇所)			
床 掘 り	礫質土		m3	1.1
		※ 基礎地盤が岩盤の場合	m3	0.0
	軟岩IB		m3	0.0
		※ 基礎地盤が岩盤の場合	m3	0.7
埋戻し	(D)		m3	0.7
		※ 基礎地盤が岩盤の場合	m3	0.7

単 位 数 量 計 算 書

レベル4　〔種　別〕	横断溝工	10.0m当り

PU434型 （単位：m）

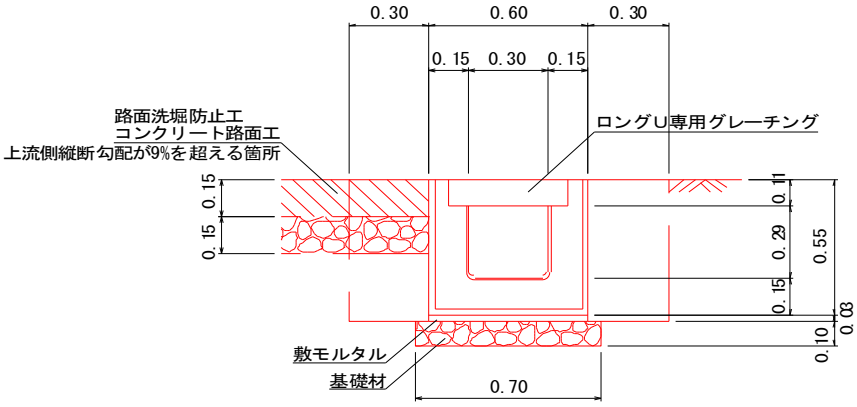

材料表

プレキャストU型横断溝		（10.0m当り）
ロングU　横断	PU434-T25　L=2.00m	5.0個
ロングU専用グレーチング	ゴム付995×438×110	10枚
敷モルタル	1：3	0.18m3
基礎材	t=0.10　RC-40	7.00m2

参考重量 L=2.00m 945kg

※ 基礎地盤が岩盤の場合、基礎材を計上しない。

レベル4〔細 別〕	レベル5〔規 格〕	算　　式	単位	数 量
ﾌﾟﾚｷｬｽﾄU型横断用	PU434-T25 L=2.00	10.0÷2.00=	個	5.0
敷モルタル	1：3	0.60×0.03×10.0=	m3	0.18
基礎材	RC-40 t=10cm	※ 基礎地盤が岩盤の場合、基礎材を計上しない。 0.70×10.0=	m2	7.00
専用ｸﾞﾚｰﾁﾝｸﾞ	ゴム付 995×438×110	10.0÷1.00=	枚	10

単 位 数 量 計 算 書

レベル4　〔種　別〕	集水桝工　600型	箇所当り

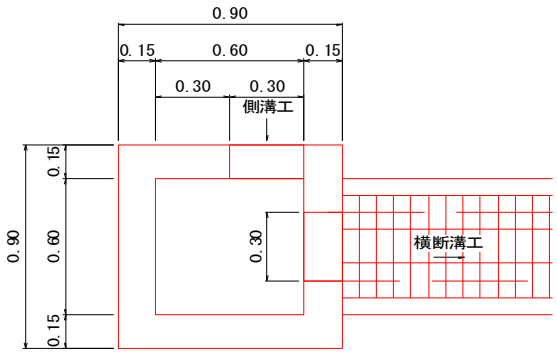

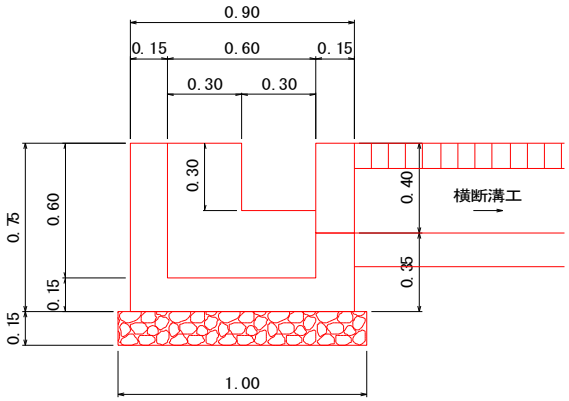

レベル4〔細 別〕	レベル5〔規 格〕	算　　式	単位	数 量
600型	コンクリート 18-8-40	0.90×0.90×0.75-0.60×0.60×0.60-0.30×0.30×0.15-0.30×0.40×0.15=	m3	0.36
型　枠	小型構造物	(0.90×0.75×4+0.60×0.60×4+0.30×0.15×2+0.40×0.15×2)-(0.30×0.30×2+0.30×0.40×2)=	m3	3.93
基礎材	RC-40 t=10cm	※ 基礎地盤が岩盤の場合、基礎材を計上しない。 1.00×1.00=	m2	1.00

単 位 数 量 計 算 書

レベル4　〔種　別〕	流末処理工	10.0m当り

ふとんかご

平　面　図

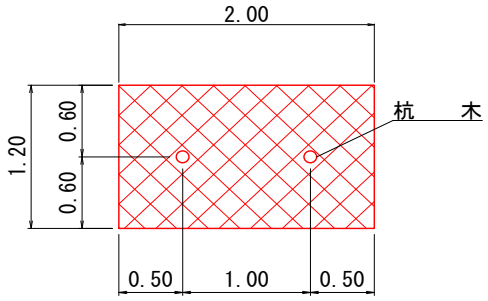

断　面　図

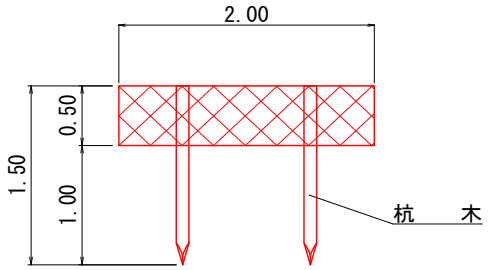

材料表　　10m当り

名　　称	形　状　・　寸　法	単　位	数　量
ふとんかご	8#　網目15　500×1200×2000	m	10.0
杭　木	末口φ9cm　L=1.50m	本	10.0
詰　石	栗石　150～200mm	m3	6.00

レベル4〔細 別〕	レベル5〔規 格〕	算　式	単位	数 量
ふとんかご	8#　網目15 500×1200×2000	10.00÷4.00=	m	10.0
杭　木	末口φ9cm L=1.50m		本	10.0
詰　石	栗石 150～200mm		m3	6.00

数　量　総　括　表

工　種（レベル１）	工　種（レベル２）	種　別（レベル３）	細　別（レベル４）	規　格（レベル５）	単位	数　量	摘　要
第3号木材集積場							
林道土工	林道土工	盛土工	土砂運搬盛土工	礫質土	m3	775.3	仮置土図面より
		作業土工	床掘	礫質土	m3	77.7	
				軟岩Ｉ(B)	m3	22.4	
			逸散土	10%	m3	5.5	
			埋戻し	（Ａ）	m3	0.0	
				（Ｃ）	m3	21.2	
		法面整形工	法面整形(盛土部)	礫質土	m2	177.9	木材集積場
	法面工	法面保護工	丸太筋工		m	29.0	
	擁壁工(第3号木材集積場)						
		土留工	大型カゴ枠	K-2000(奥行:2.0m)	m2	18.0	
		流末処理工	ふとんかご	8#　網目15	m	10.0	

数　量　総　括　表

工　種（レベル１）	工　種（レベル２）	種　別（レベル３）	細　別（レベル４）	規　格（レベル５）	単位	数　量	摘　要
	排水構造物工(第3号木材集積場)						
		地下排水工	地下排水	高密度ﾎﾟﾘｴﾁﾚﾝ管φ100	m	160.0	有孔管
				高密度ﾎﾟﾘｴﾁﾚﾝ管φ200	m	24.0	有孔管
				高密度ﾎﾟﾘｴﾁﾚﾝ管φ300	m	72.0	有孔管
		法面排水工	縦排水	角型U字溝 KU-300	m	0.0	
				角型U字溝 KU-400	m	16.6	
			KU-400用	上向きエルボ	箇所	1	θ=31°
				下向きエルボ	箇所	2	θ=34°
					箇所	0	θ=27°
				左曲りエルボ	箇所	0	θ=17°
			跳水防止版	KU-400用 GRC製	m	8.0	
			植生土のう（種子なし）	0.5×0.3×0.1	m	18.0	
			小段排水	BF300　2種	m	25.5	
			表面排水-1	BF300　2種	m	0.0	
			表面排水-2	PU-300	m	44.9	
		集水桝工	集水桝	600型3-A	箇所	0.0	
				800型3	箇所	0.0	
				800型3-B	箇所	1.0	
			小段排水桝	700型　縞鋼板蓋	箇所	2.0	
			表面排水桝	プレキャスト集水桝	箇所	4.0	

法面整形工数量計算書

レベル３　〔種　別〕		法面整形工			
レベル４〔細 別〕	レベル５〔規 格〕	算　　式	単位	数　　量	摘　　要
第3号木材集積場		法面勾配1: 1.5 斜率=　1.202			
法面整形(盛土部)	礫質土	平面積　合計　148.0 m2 148.0×1.202=　177.9 m2	m2	177.9	

作　業　土　工　集　計　表

レベル２　工 種　：　林道土工　　単位：m3

レベル３　種　別	レベル４　細 別 ： 床掘り			レベル４　細 別 ： 埋戻し				摘　要
作業土工	礫質土	軟岩（Ｉ）Ｂ	逸散土	（Ａ）	（Ｂ）	（Ｃ）	（Ｄ）	
第3号木材集積場								
鋼製大型かご枠	32.5	22.4	5.5			21.2		作業土工残土
地下排水(有孔管)	45.2							73.4
合　計	77.7	22.4	5.5	0.0	0.0	21.2	0.0	

数 量 計 算 書

レベル３　〔種　別〕		第3号木材集積場　土留工　H=3.00m　L=7.00m			
レベル４〔細 別〕	レベル５〔規 格〕	算　　式	単位	数　量	摘　要
大型カゴ枠	K-2000	サイズ　1.0m　18.0 m2 サイズ　0.5m　0.0 m2	m2	18.0	
端部枠		6 枚	枚	6	
上面枠	小段用	サイズ　1.0m サイズ　0.5m			
詰　石	栗　石 150～200mm	18.0×2.00=　36.00 m3 36.00×0.95=　34.20 m3	m3	34.2	奥行 2.00 m
吸出防止材	ヤシ繊維不織布	1.0×(0.50+0.50)=　1.00 m2 2.3×(0.50+0.50)=　2.30 m2 3.6×5.00=　18.00 m2 1.00+2.30+18.00+(1.00×2.00×6)=　33.30 m2	m2	33.3	
流末処理工	ふとんかご		m	10.00	
作業土工					
床掘り	礫質土		m3	32.5	
	軟岩IB		m3	22.4	
	逸散土 10%		m3	5.5	
埋戻し	（C）		m3	21.2	

数 量 計 算 書

レベル３　〔種　別〕		地下排水工（φ100，φ200，φ300）			
レベル４〔細 別〕	レベル５〔規 格〕	算　　式	単位	数　量	摘　要
第3号木材集積場					
高密度ﾎﾟﾘｴﾁﾚﾝ管	有孔管φ100	L=　160.0 m			
	有孔管φ200	L=　24.0 m			
	有孔管φ300	L=　72.0 m			
作業土工	礫質土				10m当り
床掘り		有孔管φ100　160.0×0.5÷10.0=　8.0 m3			0.5 m3
		有孔管φ200　24.0×2.0÷10.0=　4.8 m3			2.0 m3
		有孔管φ300　72.0×4.5÷10.0=　32.4 m3	m3	45.2	4.5 m3

第3号木材集積場　構造物（土留工）土工数量計算書

レベル２ 工 種 ： 擁壁工　　単位：m3

測　点	単距離	修　正 距　離	礫質土			軟岩(Ⅰ)B			逸散 対象 土量	逸散 土量 10%	埋戻 対象 土量	埋　戻　土 (C)			備　考
			断面積	平 均	体 積	断面積	平 均	体 積				断面積	平 均	体 積	
BP			0.0			0.0						0.0			
A	1.75		6.1	3.05	5.3	5.2	2.60	4.6	9.9	1.0	8.9	5.0	2.50	4.4	
B	2.50		3.2	4.65	11.6	0.1	2.65	6.6	18.2	1.8	16.4	0.8	2.90	7.3	
C	2.50		5.6	4.40	11.0	5.3	2.70	6.8	17.8	1.8	16.0	4.1	2.45	6.1	
EP	1.65		0.0	2.80	4.6	0.0	2.65	4.4	9.0	0.9	8.1	0.0	2.05	3.4	
					32.5			22.4	54.9	5.5	49.4			21.2	

林道長老線側工区

数　量　調　書

レベル３　〔種　別〕		第3号木材集積場 法面整形工							
レベル４〔細 別〕	レベル５〔規 格〕	測　点　等	～	測　点　等	単位	数　量	単位	合　　計	摘　　要
法面整形(盛土部)	礫質土	H3-0+0.5	～	H3-0+8.0	m2	26.3			
					m2	23.9			
		H3-0+9.5	～	H3-1+2.8	m2	51.4			
					m2	46.4			
		H3-1+4.3	～	H3-1+11.8	m2				
					m2				
		H3-2+3.5	～	H3-2+11.0	m2				
					m2				
		H3-2+12.5	～	H3-2+19.7	m2				
					m2		m2	148.0	

数　量　調　書

レベル３　〔種　別〕		第3号木材集積場 法面保護工							
レベル４〔細 別〕	レベル５〔規 格〕	測　点　等	～	測　点　等	単位	数　量	単位	合　　計	摘　　要
丸太筋工		H3-0+2.0		右岸	m	1.5			
				左岸	m	1.5			
		H3-0+5.5		右岸	m	3.0			
				左岸	m	3.0			
		H3-0+11.0		右岸	m	4.0			
				左岸	m	4.0			
		H3-0+14.5		右岸	m	6.0			
				左岸	m	6.0			
		H3-0+20.0		右岸	m				
				左岸	m				
		H3-0+23.5		右岸	m				
				左岸	m				
		H3-1+5.5		右岸	m				
				左岸	m				
		H3-1+9.0		右岸	m				
				左岸	m				
		H3-1+14.5		右岸	m				
				左岸	m				
		H3-1+18.0		右岸	m				
				左岸	m		m	29.0	

数　量　調　書

レベル３　〔種　別〕		第3号木材集積場 地下排水工							
レベル４〔細 別〕	レベル５〔規 格〕	測　点　等	～	測　点　等	単位	数　量	単位	合　　計	摘　　要
高密度ポリエチレン管	有孔管　φ100	H3-0+20.0		右岸	m	16.0			
				左岸	m	24.0			
		H3-1+10.0		右岸	m	28.0			
				左岸	m	28.0			
		H3-2		右岸	m	20.0			
				左岸	m	20.0			
		H3-2+20.0		右岸	m	12.0			
				左岸	m	12.0	m	160.0	
高密度ポリエチレン管	有孔管　φ200	H3-2+9.4	～	H3-3+1.2	m	24.0	m	24.0	
高密度ポリエチレン管	有孔管　φ300	H3-0	～	H3-2+9.4	m	72.0	m	72.0	

数　量　調　書

レベル３　〔種　別〕		第3号木材集積場　法面排水工						
レベル４〔細 別〕	レベル５〔規 格〕	測　点　等　～　測　点　等	単位	数　量	単位	合　計	摘　要
縦排水	KU-300 ポリエチレン製	H3-1+23.7　～　H3-2+19.7 平場（12.50%）	m				
		H3-2+20.3　～　H3-3+16.5 平場（12.50%）横断溝接続	m		m	0.0	
縦排水	角型Ｕ字溝 KU-400 ポリエチレン製	H3-0　～　H3-0+1.8 土留工天端部	m	2.0			
		H3-0+3.6　～　H3-0+8.7 法面（1:1.5）	m	6.1			
		H3-0+11.0　～　H3-0+17.7 法面（1:1.5）	m	8.5			
		H3-0+20.0　～　H3-0+26.7 法面（1:1.5）	m				
		H3-0+28.5　～　H3-0+29.2 平場（12.50%）	m				
		H3-1+0.8　～　H3-1+4.5 平場（12.50%）	m				
		H3-1+5.5　～　H3-1+12.2 法面（1:1.5）	m				
		H3-1+14.5　～　H3-1+21.2 法面（1:1.5）	m		m	16.6	

数　量　調　書

レベル３　〔種　別〕		第3号木材集積場　法面排水工					
レベル４〔細 別〕	レベル５〔規 格〕	測　点　等　～　測　点　等	単位	数　量	単位	合　計	摘　要
縦排水	角型Ｕ字溝 KU-400用エルボ ポリエチレン製	H3-0+2.8　上向きエルボ θ=31°	箇所	1	箇所	1.0	
縦排水	角型Ｕ字溝 KU-400用エルボ ポリエチレン製	H3-0+9.5　下向きエルボ θ=34°	箇所	1			
		H3-0+18.5　下向きエルボ θ=34°	箇所	1			
		H3-1+13.0　下向きエルボ θ=34°	箇所		箇所	2.0	
		H3-0+27.5　下向きエルボ θ=27°	箇所				
		H3-1+22.0　下向きエルボ θ=27°	箇所		箇所	0.0	
縦排水	角型Ｕ字溝 KU-400用エルボ ポリエチレン製	H3-1　左曲りエルボ θ=17°	箇所		箇所	0.0	

数　量　調　書

レベル３　〔種　別〕		第3号木材集積場　法面排水工							
レベル４〔細 別〕	レベル５〔規 格〕	測　点　等	～	測　点　等	単位	数　量	単位	合　　計	摘　　要
跳水防止版	縦排水KU-400用 GRC製 W=0.59m、L=1.00m	H3-0+2.8	～	H3-0+4.5	m	2.0			
		H3-0+7.8	～	H3-0+9.5	m	2.0			
		H3-0+11.0	～	H3-0+12.7	m	2.0			
		H3-0+16.8	～	H3-0+18.5	m	2.0			
		H3-0+20.0	～	H3-0+21.7	m				
		H3-1+5.5	～	H3-1+7.2	m				
		H3-1+11.3	～	H3-1+13.0	m				
		H3-1+14.5	～	H3-1+16.2	m		m	8.0	
植生土のう	0.5×0.3×0.1	H3-0+2.0	～	H3-0+9.5	m	9.0			
		H3-0+11.0	～	H3-0+18.5	m	9.0			
		H3-0+20.0	～	H3-0+27.5	m				
		H3-1+5.5	～	H3-1+13.0	m				
		H3-1+14.5	～	H3-1+22.0	m		m	18.0	

数　量　調　書

レベル３　〔種　別〕		第3号木材集積場　法面排水工						
レベル４〔細 別〕	レベル５〔規 格〕	測　点　等　～　測　点　等		単位	数　量	単位	合　計	摘　要
小段排水	BF300	H3-0+10.5	右岸	m	5.0			
	ベンチフリューム2種		左岸	m	4.2			
		H3-0+19.5	右岸	m	8.3			
			左岸	m	8.0			
		H3-1+5.0	右岸	m				
			左岸	m				
		H3-1+14.0	右岸					
			左岸	m		m	25.5	

数　量　調　書

レベル３　〔種　別〕		第3号木材集積場　法面排水工						
レベル４〔細 別〕	レベル５〔規 格〕	測　点　等　～　測　点　等		単位	数　量	単位	合　計	摘　要
表面排水-1	BF300 ベンチフリューム2種	H3-1+23.3	右岸 左岸	m m				
		H3-2+20.0	左岸	m		m	0.0	
表面排水-2	PU300 高密度ポリエチレン製	H3-0 ～　H3-0+9.5	右岸 左岸	m m	12.2 11.8			
		H3-0+11.0 ～　H3-0+18.5	右岸 左岸	m m	10.4 10.5			
		H3-0+20.0 ～　H3-1+5.5	右岸 左岸	m m				
		H3-1+5.5 ～　H3-1+13.00	右岸 左岸	m m				
		H3-1+14.5 ～　H3-1+25.4	右岸 左岸	m m				
		H3-1+26.0 ～　H3-2+21.6	右岸 左岸	m m				
		H3-2+22.0 ～　H3-3+18.0	右岸 左岸	m m		m	44.9	

数　量　調　書

レベル３　〔種　別〕		第3号木材集積場 集水桝工					
レベル４〔細 別〕	レベル５〔規 格〕	測　点　等　～　測　点　等	単位	数　量	単位	合　計	摘　要
集水桝	600型3-A 現場打ち集水桝	H3-2+20.0	箇所		箇所	0	
	600型3-B 現場打ち集水桝	H3-3+16.8	箇所		箇所	0	
集水桝	800型3 現場打ち集水桝	H3-1+23.3	箇所		箇所	0	
	800型3-B 現場打ち集水桝	H3-3+16.8	箇所	1	箇所	1	
小段排水桝	700型 現場打ち集水桝	H3-0+10.5	箇所	1			
		H3-0+19.5	箇所	1			
		H3-1+5.0	箇所				
		H3-1+14.0	箇所		箇所	2	

数　量　調　書

レベル３　〔種　別〕		第3号木材集積場 集水桝工					
レベル４〔細 別〕	レベル５〔規 格〕	測　点　等　～　測　点　等	単位	数　量	単位	合　計	摘　要
表面排水桝	I型-500 プレキャスト集水桝	H3-0+10.5	箇所	2			
		H3-0+19.5	箇所	2			
		H3-1+5.0	箇所				
		H3-1+14.0	箇所				
		H3-1+26.0	箇所				
		H3-2+22.0	箇所		箇所	4	

単位数量計算書

レベル3　〔種　別〕	地下排水工　（φ100）	10.0m当り

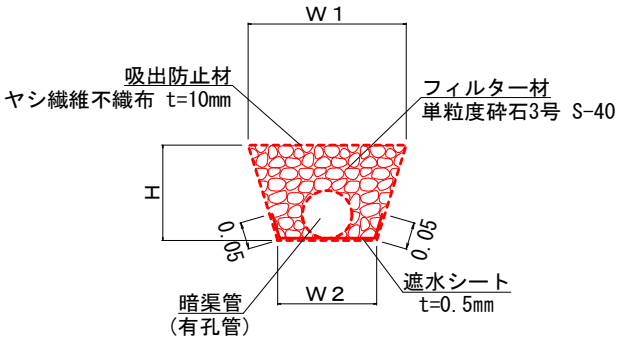

10.0m当り

暗渠管	寸 法 (mm)			フィルター材	吸出防止材	遮水シート
	W1	W2	H	(m2)	(m2)	(m2)
φ100	300	200	200	0.42	7.12	3.00
φ200	600	400	400	1.69	14.25	5.00
φ300	900	600	600	3.79	21.37	7.00

レベル4〔細 別〕	レベル5〔規 格〕	算　　式	単位	数 量
高密度ﾎﾟﾘｴﾁﾚﾝ管	有孔管 φ100	10.00÷4.00= 2.5	本	2.5
フィルター材	単粒度砕石 3号 S-40		m3	0.42
吸出防止材	t=10mm		m2	7.12
遮水シート	t=0.5mm		m2	3.00
作業土工				
床掘り	礫質土	0.5×(0.30+0.20)×0.20×10.0=	m3	0.5

単位数量計算書

レベル3　〔種　別〕	地下排水工　（φ200）	10.0m当り

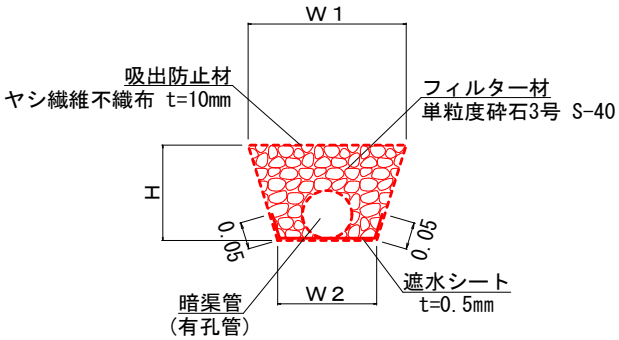

10.0m当り

暗渠管	寸 法 (mm)			フィルター材	吸出防止材	遮水シート
	W1	W2	H	(m2)	(m2)	(m2)
φ100	300	200	200	0.42	7.12	3.00
φ200	600	400	400	1.69	14.25	5.00
φ300	900	600	600	3.79	21.37	7.00

レベル4〔細 別〕	レベル5〔規 格〕	算　　式	単位	数 量
高密度ﾎﾟﾘｴﾁﾚﾝ管	有孔管 φ200	10.00÷4.00= 2.5	本	2.5
フィルター材	単粒度砕石 3号 S-40		m3	1.69
吸出防止材	t=10mm		m2	14.25
遮水シート	t=0.5mm		m2	5.00
作業土工				
床掘り	礫質土	0.5×(0.60+0.40)×0.40×10.0=	m3	2.0

単位数量計算書

レベル3　〔種　別〕	地下排水工　（φ300）	10.0m当り

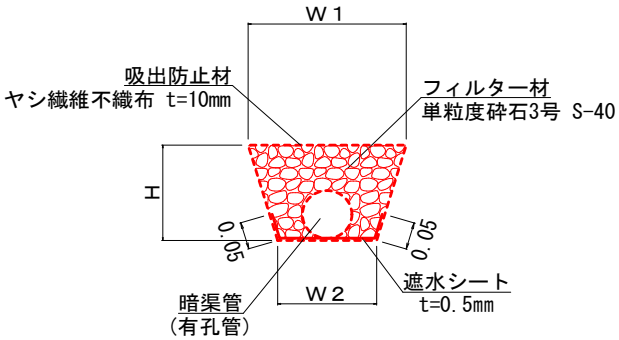

10.0m当り

暗渠管	寸 法 (mm)			フィルター材	吸出防止材	遮水シート
	W1	W2	H	(m2)	(m2)	(m2)
φ100	300	200	200	0.42	7.12	3.00
φ200	600	400	400	1.69	14.25	5.00
φ300	900	600	600	3.79	21.37	7.00

レベル4〔細 別〕	レベル5〔規 格〕	算　　式	単位	数 量
高密度ﾎﾟﾘｴﾁﾚﾝ管	有孔管 φ300	10.00÷4.00= 2.5	本	2.5
フィルター材	単粒度砕石 3号 S-40		m3	3.79
吸出防止材	t=10mm		m2	21.37
遮水シート	t=0.5mm		m2	7.00
作業土工				
床掘り	礫質土	0.5×(0.90+0.60)×0.60×10.0=	m3	4.5

単位数量計算書

レベル3　〔種　別〕	法面排水工	10.0m当り

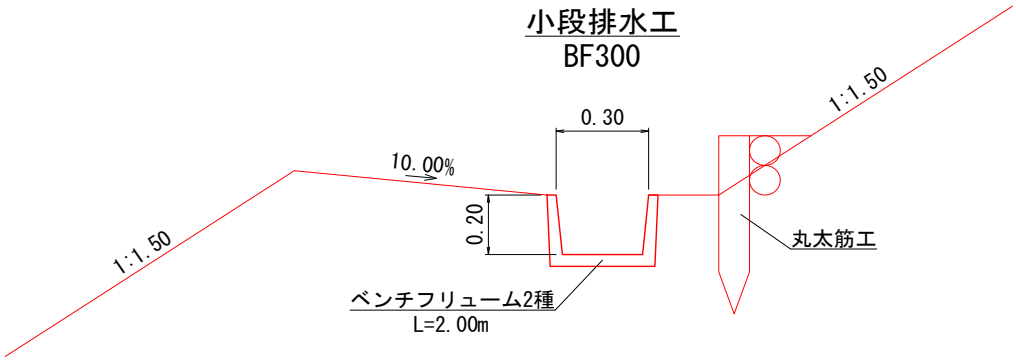

レベル4〔細 別〕	レベル5〔規 格〕	算　　式	単位	数 量
小段排水	BF300 2種 L=2.00m	10.00÷2.00= 5.0	本	5.0

単位数量計算書

レベル3　〔種　別〕	法面排水工	10.0m当り

縦　排　水
ポリエチレン製

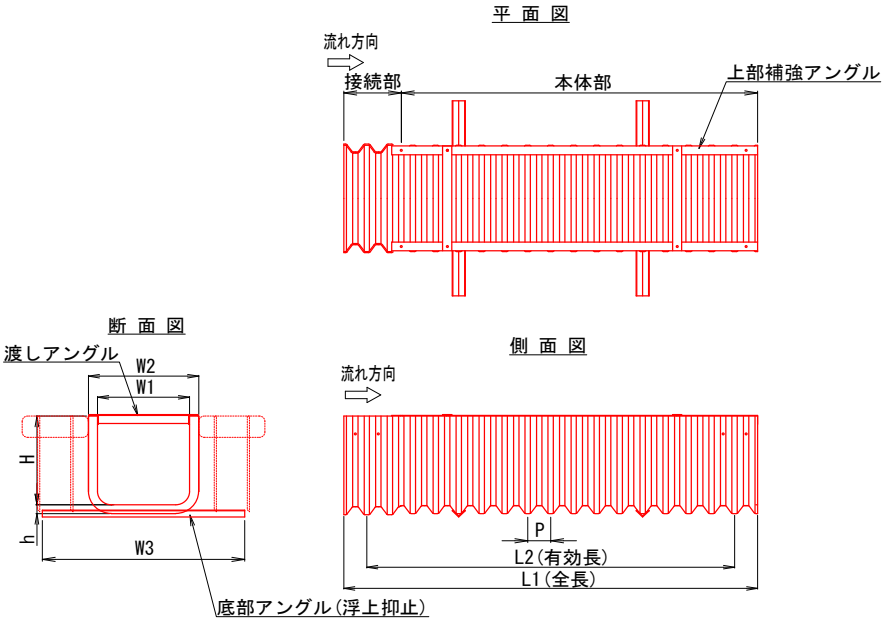

呼称	寸　法　(mm)								断面積	参考総重量
	W1	W2	W3	H	h	L1	L2	P	(m2)	(kg/枚)
KU- 240	240	300	650	300	25	2180	2040	50	0.072	13.0
KU- 300	300	380	750	375	30	2200	2040	80	0.113	21.5
KU- 400	400	480	900	500	30	2200	2040	80	0.200	27.0
KU- 500	500	600	1100	500	50	2300	2000	125	0.250	45.0
KU- 600	600	700	1200	600	50	2300	2000	125	0.360	53.0
KU- 700	700	830	1400	700	60	2300	2000	125	0.490	63.0
KU- 800	800	930	1500	800	60	2300	2000	125	0.640	72.0
KU-1000	1000	1150	1900	1000	70	2300	2000	125	1.000	98.0

レベル4〔細 別〕	レベル5〔規 格〕	算　　式	単位	数 量
縦排水	KU-300 ﾎﾟﾘｴﾁﾚﾝ製	10.00÷2.04= 4.9	本	4.9
	KU-400 ﾎﾟﾘｴﾁﾚﾝ製	10.00÷2.04= 4.9	本	4.9
	KU-500 ﾎﾟﾘｴﾁﾚﾝ製	10.00÷2.00= 5.0	本	5.0

単位数量計算書

レベル3　〔種　別〕	法面排水工	10.0m当り

表面排水-1
BF300

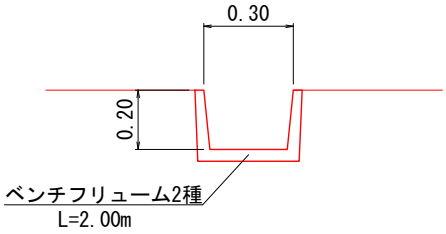

レベル4〔細 別〕	レベル5〔規 格〕	算　　式	単位	数 量
表面排水-1	BF300 2種 L=2.00m	10.00÷2.00= 5.0	本	5.0

単位数量計算書

レベル3　〔種　別〕	法面排水工	10.0m当り

表面排水-2
高密度ポリエチレン製

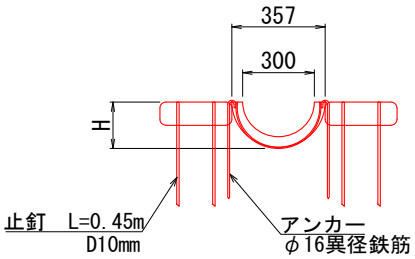

10.0m当り

名　称	形　状　・　寸　法	単 位	数　量
表面排水	高密度ポリエチレン製 PU-300	本	2.5
アンカー	φ16異径鉄筋、亜鉛メッキ処理	本	20.0
植生土のう	0.50×0.30×0.10	袋	40.0
止　釘	D10mm　L=0.45m	本	160.0

〔PU-300〕

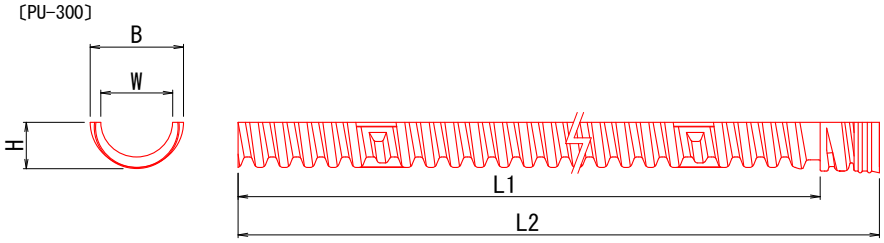

アンカー寸法図

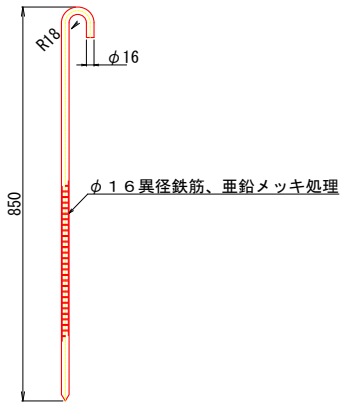

(mm)

呼　称	規格値		参考値			
	有効長　L1		内幅	全幅	高さ	全長
	基本寸法	許容範囲	W	B	H	L2
PU-300	4000	4000～4160	300	357	178	4130

レベル4〔細 別〕	レベル5〔規 格〕	算　　式	単位	数 量
表面排水-2	PU-300 高密度ポリエチレン製　L=4.00m	10.00÷4.00= 2.5	本	2.5
アンカー	φ16異径鉄筋 亜鉛メッキ処理		本	20
植生土のう (種子なし)	50×0.30×0.10		枚	40
止　釘	D10mm L=0.45m		本	160

単位数量計算書

レベル3　〔種　別〕	流末処理工（ふとんかご）	10.0m当り

平　面　図

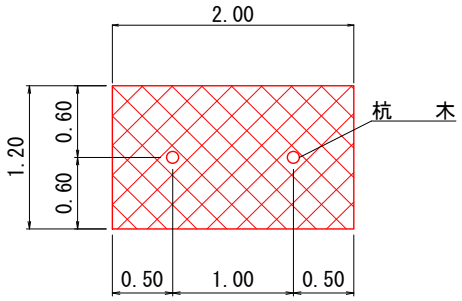

断　面　図

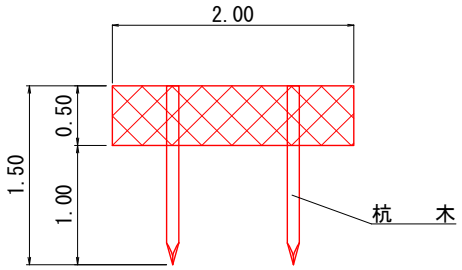

材料表　　10m当り

名　　称	形　状　・　寸　法	単　位	数　量
ふとんかご	8#　網目15　500×1200×2000	m	10.0
杭　木	末口φ9cm　L=1.50m	本	10.0
詰　石	栗石　150～200mm	m3	6.00

レベル4〔細 別〕	レベル5〔規 格〕	算　　式	単位	数 量
ふとんかご	8#　網目15 500×1200×2000		m	10.0
杭　木	末口φ9cm L=1.50m		本	10.0
詰　石	栗石 150～200mm		m3	6.00

単位数量計算書

レベル3　〔種　別〕	集水桝工（集水桝　600型3-A）	箇所当り

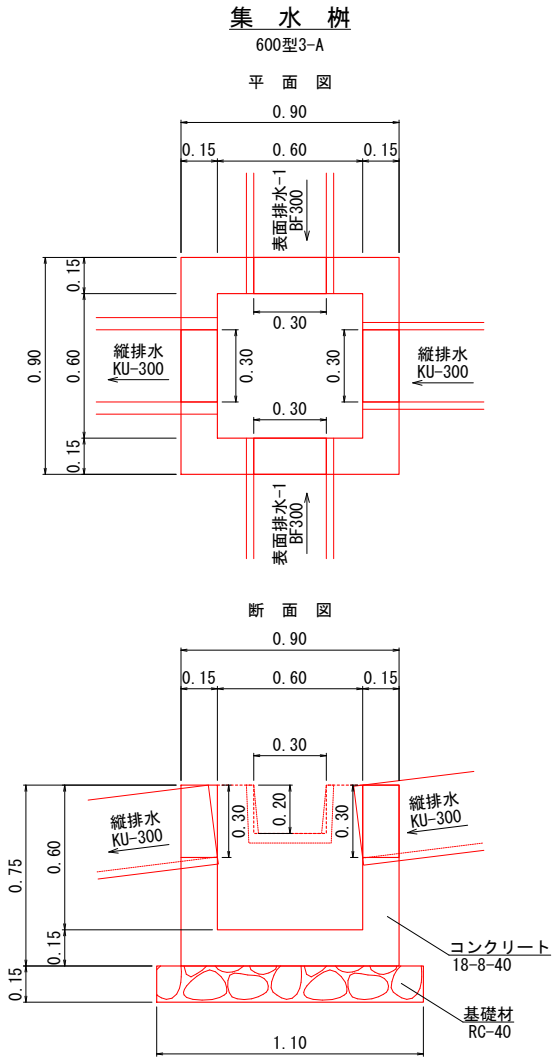

レベル4〔細 別〕	レベル5〔規 格〕	算　　式	単位	数 量
ｺﾝｸﾘｰﾄ	18-8-40	0.90×0.90×0.75-0.60×0.60×0.60-0.30×0.30×0.15×2-0.30×0.20×0.15×2=	m3	0.35
型　枠	小型構造物	(0.90×0.75×4+0.60×0.60×4+0.30×0.15×4+0.20×0.15×4)-(0.30×0.30×4+0.30×0.20×4)=	m2	3.84
基礎材	RC-40 t=15cm	1.10×1.10=	m2	1.21

単位数量計算書

レベル3　〔種　別〕	集水桝工（集水桝　600型3-B）	箇所当り

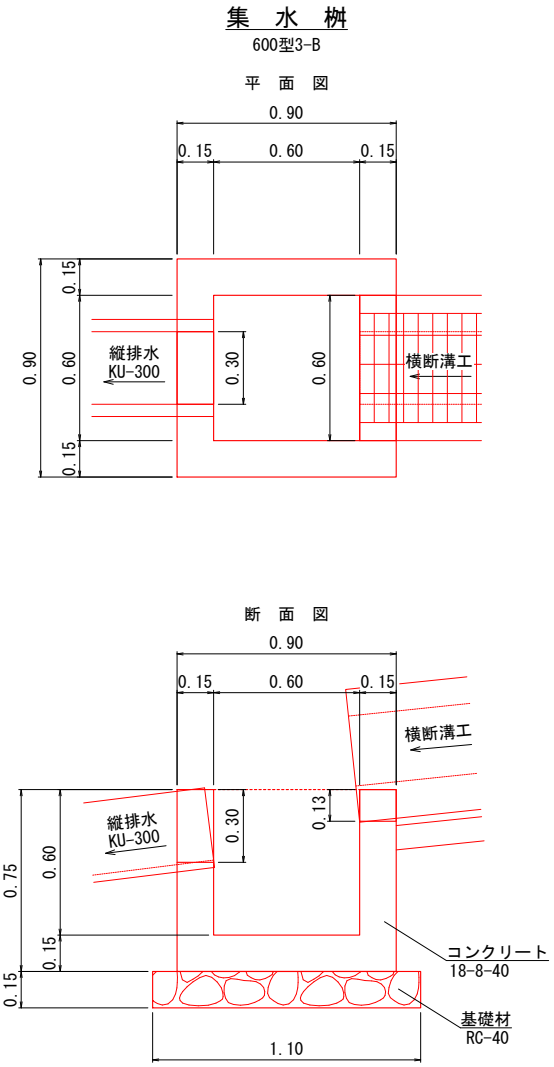

レベル4〔細 別〕	レベル5〔規 格〕	算　　式	単位	数 量
ｺﾝｸﾘｰﾄ	18-8-40	0.90×0.90×0.75-0.60×0.60×0.60-0.30×0.30×0.15-0.60×0.13×0.15=	m3	0.37
型　枠	小型構造物	(0.90×0.75×4+0.60×0.60×4+0.30×0.15×2+0.13×0.15×2)-(0.30×0.30×2+0.60×0.13×2)=	m2	3.93
基礎材	RC-40 t=15cm	1.10×1.10=	m2	1.21

単位数量計算書

レベル3　〔種　別〕	集水桝工（集水桝　800型3）	箇所当り

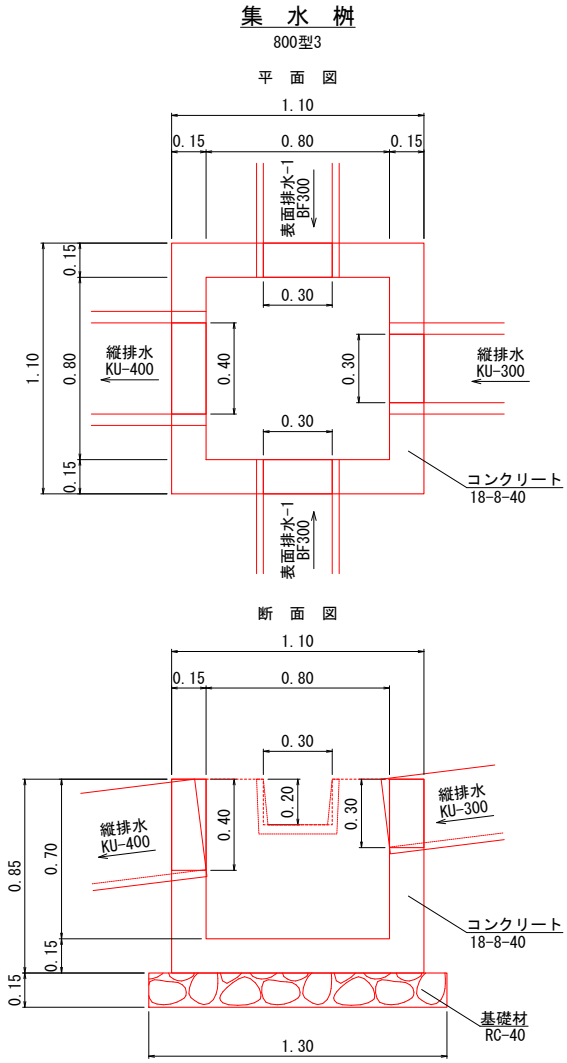

レベル4〔細 別〕	レベル5〔規 格〕	算　　式	単位	数 量
ｺﾝｸﾘｰﾄ	18-8-40	1.10×1.10×0.85-0.80×0.80×0.70-0.40×0.40×0.15-0.30×0.30×0.15-0.30×0.20×0.15×2=	m3	0.53
型　枠	小型構造物	(1.10×0.85×4+0.80×0.70×4+0.40×0.15×2+0.30×0.15×2+0.20×0.15×4)-(0.40×0.40×2+0.30×0.30×2+0.30×0.20×4)=	m2	5.57
基礎材	RC-40 t=15cm	1.30×1.30=	m2	1.69

単位数量計算書

レベル3　〔種　別〕	集水桝工（集水桝　800型3-B）	箇所当り

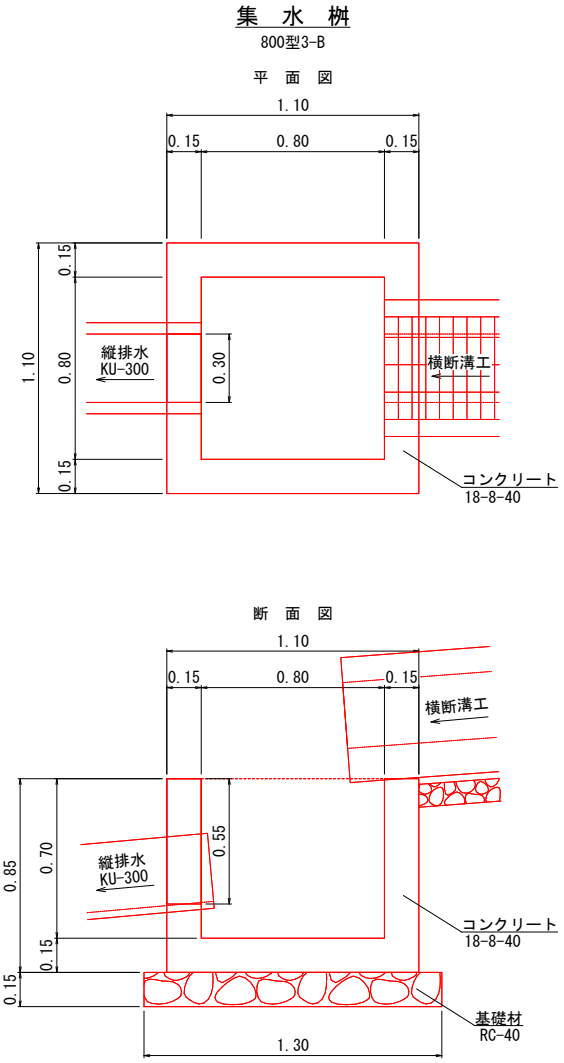

レベル4〔細 別〕	レベル5〔規 格〕	算　　式	単位	数 量
ｺﾝｸﾘｰﾄ	18-8-40	1.10×1.10×0.85-0.80×0.80×0.70-0.55×0.30×0.15=	m3	0.56
型　枠	小型構造物	(1.10×0.85×4+0.80×0.70×4+0.55×0.15×2)-(0.55×0.30×2)=	m2	5.82
基礎材	RC-40 t=15cm	1.30×1.30=	m2	1.69

単位数量計算書

レベル3　〔種　別〕	集水桝工（小段排水桝　700型）	箇所当り

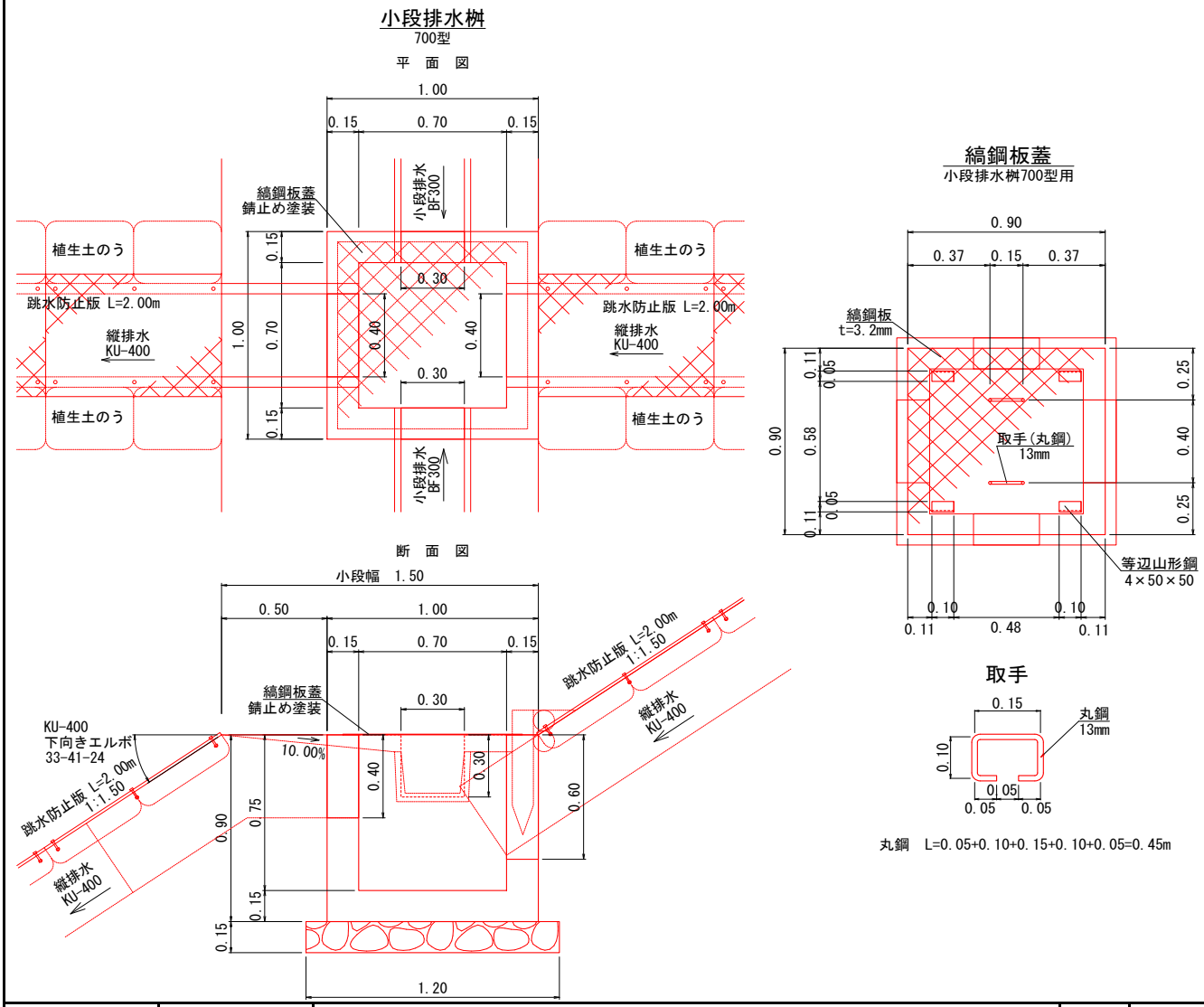

レベル4〔細　別〕	レベル5〔規　格〕	算　　式	単位	数　量
ｺﾝｸﾘｰﾄ	18-8-40	1.00×1.00×0.90-0.70×0.70×0.75-0.40×0.40×0.15-0.30×0.30×0.15×2-0.60×0.40×0.15=	m3	0.45
型　枠	小型構造物	(1.00×0.90×4+0.70×0.75×4+0.40×0.15×2+0.30×0.15×4+0.60×0.15×2)-(0.40×0.40×2+0.30×0.30×4+0.60×0.40×2)=	m2	5.02
基礎材	RC-40 t=15cm	1.20×1.20=	m2	1.44
縞鋼板	t=3.2mm	0.90×0.90=	m2	0.81
等辺山形鋼	4×50×50	0.10×4=	m	0.40
丸鋼	13mm	0.45×2=	m	0.90

単位数量計算書

レベル3　〔種　別〕	集水桝工（表面排水桝）	箇所当り

表面排水桝
プレキャスト集水桝

【Ｉ 型】

本　体

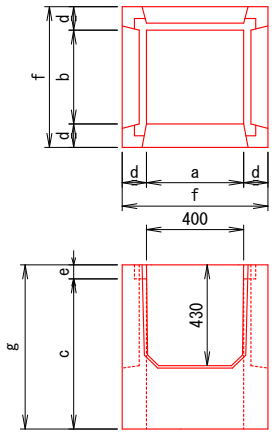

受　台

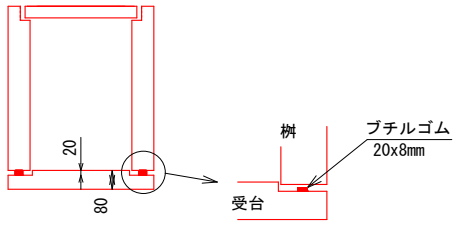

ＴＹＰＥ	寸 法 (mm)	参考重量 (kg)
-500用	700 x 700 x 80	82

ＴＹＰＥ	寸 法 (mm)							参考重量 (kg)
	a	b	c	d	e	f	g	
Ｉ型　-500	500	500	620	100	60	700	680	277

蓋

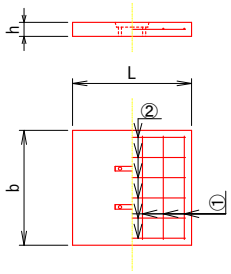

蓋用吊り金具

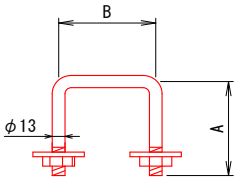

(mm)

	A	B
Ｉ 型 用	100	100

ＴＹＰＥ	寸 法 (mm) b x l x h	配　筋 ①	配　筋 ②	参考重量 (kg)
Ｉ型　-500用	600 x 600 x 60	6-φ5x540	6-φ5x540	52

レベル4 〔細 別〕	レベル5 〔規 格〕	算　　式	単位	数 量
プレキャスト集水桝	本体 I型-500		個	1.0
	受台 I型-500用		個	1.0
	蓋 I型-500用		個	1.0
	吊り金具 I型用		個	1.0

単位数量計算書

レベル3　〔種　別〕	洗堀防止工（跳水防止版）	10.0m当り

跳水防止版

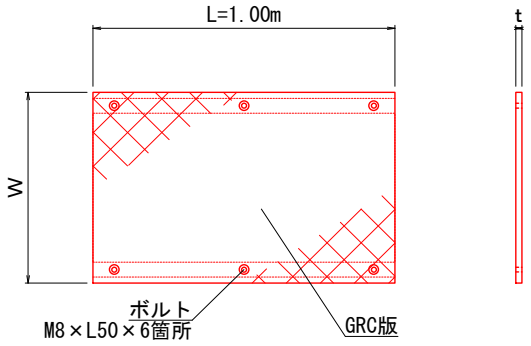

縦排水	寸 法 (mm)			参考重量 (kg)
	W	t	L	
KU-300	540	10	1000	11.6
KU-400	590	10	1000	12.7
KU-500	640	13	1000	17.8

レベル4〔細 別〕	レベル5〔規 格〕	算　　式	単位	数 量
跳水防止版 GRC版	KU-300用 540×10×1000	10.00×1.00=	枚	10.0
	KU-400用 590×10×1000	10.00×1.00=	枚	10.0
	KU-500用 640×13×1000	10.00×1.00=	枚	10.0
	ボルト M8×L50		個	6.0
	ナット M8		個	6.0

単位数量計算書

レベル3　〔種　別〕	洗堀防止工（植生土のう）	10.0m当り

植生土のう

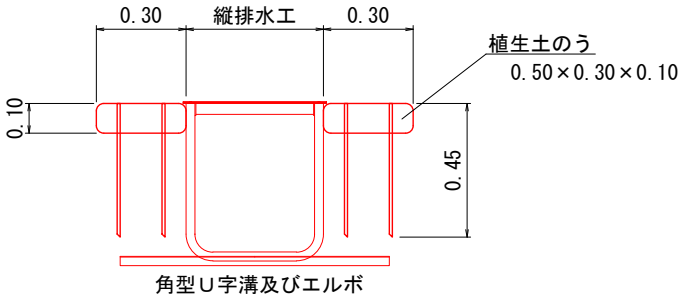

10.0m当り

名　　称	形　状　・　寸　法	単　位	数　　量
植生土のう	0.50×0.30×0.10	袋	40.0
止　　釘	D10mm　L=0.45m	本	160.0

レベル4〔細 別〕	レベル5〔規 格〕	算　　式	単位	数 量
植生土のう	50×0.30×0.10		枚	40.0
止　　釘	D10mm L=0.45m		本	160.0

単位数量計算書

レベル3　〔種　別〕	法面保護工（丸太筋工）	10.0m当り

丸太筋工

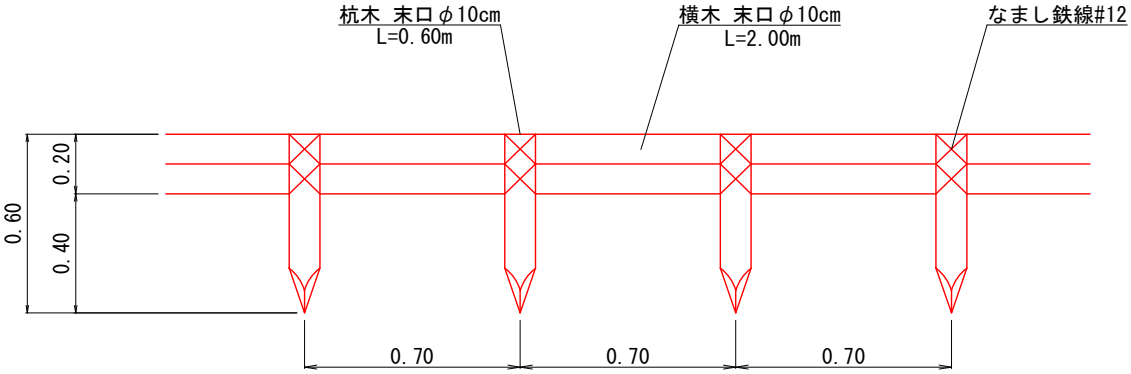

材料表　　10m当り

名　　称	形　状　・　寸　法	単 位	数　　量
杭　　木	末口φ10cm　L=0.60m	本	15.0
横　　木	末口φ10cm　L=2.00m	〃	10.0
鉄　　線	なまし鉄線#12	kg	2.20

レベル4〔細 別〕	レベル5〔規 格〕	算　　式	単位	数 量
杭木	末口φ10cm L=0.60m		本	15.0
杭木	末口φ10cm L=2.00m		本	10.0
鉄線	なまし鉄線#12		kg	2.20