工事数量総括表

工　種	種　別	細　別	規　格	単位	数量		摘　要
					計算数量	設計数量	
(道路改良)							
道路土工							
	掘削工						
		掘削(土砂)	ｵｰﾌﾟﾝｶｯﾄ	m3	645.0	640.0	
	路体盛土						
		路体(流用土)	施工幅 2.5≦W＜4.0m	m3	3.6	3.0	
		路体(流用土)	施工幅 1.0≦W＜2.5m	m3	102.4	100.0	
		路体(流用土)	施工幅 W＜1.0m	m3	2.7	2.0	
	路床盛土						
		路床(流用土)	施工幅 2.5≦W＜4.0m	m3	49.0	49.0	
		路床(流用土)	施工幅 1.0≦W＜2.5m	m3	145.1	140.0	
		路床(流用土)	施工幅 W＜1.0m	m3	30.7	30.0	
	土羽土						
		土羽土（流用土）		m3	13.1	13.0	
	法面整形工						
		盛土法面整形		m2	146.4	140.0	
		盛土法面整形	土羽部	m2	43.7	43.0	
	残土処理工						
		残土処理	指定処分地　L=4.8km	m2	480.3	480.0	富田町所有地
法面工							
	植生工						
		植生	植生シート（環境品）	m2	190.1	190.0	
擁壁工							

工事数量総括表

工　種	種　別	細　別	規　格	単位	数量		摘　要
					計算数量	設計数量	
	作業土工						
		掘削(土砂)	施工基面上部	m3	172.1	170.0	
		床掘	標準	m3	141.1	140.0	
		埋戻	種別C	m3	12.9	12.0	
		埋戻	種別D	m3	98.0	98.0	
		基面整正		m2	120.0	120.0	
	場所打擁壁工						
		重力式擁壁	18-8-40 平均擁壁高さ=1.8m	m3	123.9	123.0	
	嵩上げ擁壁工						
		嵩上げ擁壁	18-8-40 平均擁壁高さ=0.3m	箇所	1.0	1.0	
排水構造物工							
	作業土工						
		床掘	機械	m3	102.2	100.0	
		床掘	人力	m3	0.9	0.9	
		埋戻	種別D	m3	64.9	64.0	
		埋戻	人力	m3	0.4	0.4	
		基面整正		m2	126.7	120.0	
	側溝工						
		道路用鉄筋ｺﾝｸﾘｰﾄU型側溝	PU3-300×300	m	168.5	168.0	
		側溝蓋	ｺﾝｸﾘｰﾄ蓋(車道用) 300用	枚	320.0	320.0	
		側溝蓋	ｸﾞﾚｰﾁﾝｸﾞ蓋(車道用) 300用	枚	17.0	17.0	
		鉄筋ｺﾝｸﾘｰﾄﾌﾘｭｰﾑ	UF-200	m	3.2	3.0	
		自由勾配側溝	300×400(標準)	m	4.5	4.0	

工事数量総括表

工　種	種　別	細　別	規　格	単位	数量		摘　要
					計算数量	設計数量	
		自由勾配側溝	300×500(標準)	m	11.0	11.0	
		側溝蓋	ｺﾝｸﾘｰﾄ蓋(車道用) L=500	枚	12.0	12.0	
		側溝蓋	ｸﾞﾚｰﾁﾝｸﾞ蓋(車道用) L=500	枚	3.0	3.0	
	管渠工						
		管渠(ﾋｭｰﾑ管)	HPφ300	m	22.6	22.0	
		硬質塩化ビニル管	VPφ100	m	1.0	1.0	
	集水桝工						
		集水桝(1)	500×500×500　縞鋼板	箇所	1.0	1.0	
		集水桝(2)	500×500×500　縞鋼板	箇所	1.0	1.0	
		集水桝(3)	500×500×900　縞鋼板	箇所	1.0	1.0	
		集水桝(4)	500×500×900　ｸﾞﾚｰﾁﾝｸﾞ蓋(T-25)	箇所	1.0	1.0	
		集水桝(5)	500×500×1000　ｸﾞﾚｰﾁﾝｸﾞ蓋(T-25)	箇所	1.0	1.0	
		集水桝(6)	500×500×550　ｸﾞﾚｰﾁﾝｸﾞ蓋(T-25)	箇所	1.0	1.0	
		ﾌﾟﾚｷｬｽﾄ集水桝	300×300　ｸﾞﾚｰﾁﾝｸﾞ蓋(T-25)	箇所	1.0	1.0	
	排水工						
		縦排水工	PU-240(ｿｹｯﾄ付)	m	2.9	2.0	
		縦排水呑口		箇所	1.0	1.0	
(舗装)							
舗装工							
	ｱｽﾌｧﾙﾄ舗装工	車道舗装					
		路盤	再粒度調整砕石 RM-30 t=15cm	m2	4,338.2	4,330.0	
		表層(1)	再生密粒度ｱｽｺﾝ t=5cm	m2	2,184.5	2,180.0	1工区
		表層(2)	再生密粒度ｱｽｺﾝ t=4cm	m2	2,153.7	2,150.0	2工区

工事数量総括表

工　種	種　別	細　別	規　格	単位	数量		摘　要
					計算数量	設計数量	
縁石工							
	縁石工						
		ｱｽｶｰﾌﾞ		m	52.4	52.0	
防護柵工							
	路側防護柵工						
		ガードレール	Gr-C-4E	m	137.0	137.0	
		ガードレール	Gr-C-2B	m	5.0	5.0	
		ｺﾝｸﾘｰﾄ削孔工		孔	3.0	3.0	
区画線工							
	区画線工						
		溶融式区画線	実線 W=15cm 白色	m	850.7	850.0	
		溶融式区画線	実線 W=45cm 白色	m	2.3	2.0	
		溶融式区画線	矢印･記号･文字　W=15cm換算 白色	m	56.6	56.0	
構造物撤去工							
	防護柵撤去工						
		防護柵撤去(ｶﾞｰﾄﾞﾚｰﾙ)	Gr-C-4E	m	34.0	34.0	
		現場発生材運搬	町指定地 L=1.4km	t	0.54	0.54	
	構造物取壊し工						
		ｺﾝｸﾘｰﾄ構造物取壊し	無筋構造物	m3	23.8	23.0	
		殻運搬処理	ｺﾝｸﾘｰﾄ殻(無筋)	m3	23.8	23.0	
		舗装版切断	ｱｽﾌｧﾙﾄ舗装版 10cm以下	m	45.4	45.0	
		舗装版取壊し	ｱｽﾌｧﾙﾄ舗装版 10cm以下	m2	4,108.2	4,100.0	
	運搬処理工	殻運搬処理	ｱｽﾌｧﾙﾄ殻	m3	183.9	183.0	

工事数量総括表

工　　種	種　　別	細　　別	規　　格	単位	数　　量		摘　　要
					計算数量	設計数量	
共通仮設費							
	安全費	交通誘導員	交通誘導員Ｂ	人	129.0	129.0	
	技術管理費	土質調査	ＣＢＲ試験	箇所	2.0	2.0	

§2.道路土工 集計表

名　　称	区　分	単位	数量計算	備　　考
(掘削工)				
掘　削	土砂	m^3	321.9	１工区
掘　削	すきとり	m^3	323.1	２工区
(路体盛土工)				
路体盛土	4.0＞W≧2.5m	m^3	3.60	
〃	2.5＞W≧1.0m	m^3	102.40	
〃	1.0m＞W	m^3	2.70	
(路床盛土工)				
路床盛土	4.0＞W≧2.5m	m^3	49.00	
〃	2.5＞W≧1.0m	m^3	145.10	
〃	1.0m＞W	m^3	30.70	
(土羽工)				
土羽土		m^3	13.10	
(法面整形工)				
盛土法面整形		m^2	146.4	
盛土法面整形	土羽	m^2	43.7	
(残土処分)				
残土処分	指定処分　L=4.8km	m^3	157.2	１工区　富田町所有地
残土処分	指定処分　L=4.8km	m^3	323.1	２工区　富田町所有地

土　量　計　算　書

測　点	単距離	掘　削(車道部)C						摘　要
		断面積	平　均	土　量	断面積	平　均	土　量	
	(m)	(m2)		(m3)	(m2)		(m3)	
NO. -5 - 9.800		1.9						
NO. -5	9.8	0.8	1.35	13.2				
NO. -4	20.0	0.6	0.70	14.0				
NO. -3	20.0	0.8	0.70	14.0				
NO. -2	20.0	0.6	0.70	14.0				
NO. -1	20.0	0.6	0.60	12.0				
NO. 0	20.0	0.7	0.65	13.0				
NO. 0 + 10.000	10.0	0.7	0.70	7.0				
NO. 1	10.0	0.6	0.65	6.5				
NO. 1 + 7.000	7.0	0.9	0.75	5.3				
NO. 2	13.0	0.4	0.65	8.5				
NO. 2 + 7.282	7.3	0.4	0.40	2.9				SP.1
NO. 3	12.7	0.7	0.55	7.0				
NO. 4	20.0	0.7	0.70	14.0				
NO. 4 + 8.840	8.8	0.7	0.70	6.2				NO.4
NO. 4 + 8.840	0.0	0.7	0.70	0.0				NO.4+11.920
NO. 4 + 11.920	3.1	0.7	0.70	2.2				
NO. 4 + 13.940	2.0	0.7	0.70	1.4				NO.4+11.920
NO. 4 + 13.940	0.0	0.7	0.70	0.0				NO.5
NO. 5	6.1	0.7	0.70	4.3				
NO. 6	20.0	0.8	0.75	15.0				
NO. 6 + 10.000	10.0	0.8	0.80	8.0				
NO. 7	10.0	0.7	0.75	7.5				
NO. 7 + 11.260	11.3	0.8	0.75	8.5				
NO. 8	8.7	0.6	0.70	6.1				
計	269.8			190.6				

土　量　計　算　書

測　点	単距離	掘　削(車道部)C						摘　要
		断面積	平　均	土　量	断面積	平　均	土　量	
	(m)	(m2)		(m3)	(m2)		(m3)	
NO.　8		0.6						
NO.　8 ＋　8.963	9.0	0.6	0.60	5.4				
NO.　9	11.0	0.9	0.75	8.3				
NO.　9 ＋　8.000	8.0	0.9	0.90	7.2				
NO.　10	12.0	0.9	0.90	10.8				
NO.　11	20.0	0.8	0.85	17.0				
NO.　11 ＋　10.000	10.0	0.8	0.80	8.0				
NO.　12	10.0	0.7	0.75	7.5				
NO.　12 ＋　11.300	11.3	0.6	0.65	7.3				
NO.　13	8.7	0.5	0.55	4.8				
NO.　14	20.0	0.5	0.50	10.0				
NO.　15	20.0	0.6	0.55	11.0				
NO.　16	20.0	0.7	0.65	13.0				
NO.　17	20.0	0.7	0.70	14.0				
NO.　17 ＋　10.000	10.0	0.7	0.70	7.0				
計				131.3				
合　計	190.0			321.9				

土　量　計　算　書

測　点	単距離	路床盛土(2.5≦W＜4.0)Bs1			路床盛土(1.0≦W＜2.5)Bs2			摘　要
	(m)	断面積 (m2)	平　均	土　量 (m3)	断面積 (m2)	平　均	土　量 (m3)	
NO.　-5 -　9.800								
NO.　-5	9.8							
NO.　-4	20.0							
NO.　-3	20.0							
NO.　-2	20.0							
NO.　-1	20.0							
NO.　0	20.0							
NO.　0 +　10.000	10.0							
NO.　1	10.0							
NO.　1 +　7.000	7.0							
NO.　2	13.0							
NO.　2 +　7.282	7.3				0.0			SP.1
NO.　3	12.7				2.0	1.00	12.7	
NO.　4	20.0				2.2	2.10	42.0	
NO.　4 +　8.840	8.8	0.0			2.2	2.20	19.4	NO.4
NO.　4 +　8.840	0.0	3.3	1.65	0.0	0.0	1.10	0.0	NO.4+11.920
NO.　4 +　11.920	3.1	3.3	3.30	10.2	0.0	0.00	0.0	
NO.　4 +　13.940	2.0	3.3	3.30	6.6	1.0	0.50	1.0	NO.4+11.920
NO.　4 +　13.940	0.0	2.0	2.65	0.0	1.0	1.00	0.0	NO.5
NO.　5	6.1	2.0	2.00	12.2	1.0	1.00	6.1	
NO.　6	20.0	0.0	1.00	20.0	2.1	1.55	31.0	
NO.　6 +　10.000	10.0				0.0	1.05	10.5	
NO.　7	10.0				2.1	1.05	10.5	
NO.　7 +　11.260	11.3				0.0	1.05	11.9	
NO.　8	8.7							
計	269.8			49.0			145.1	

土　量　計　算　書

測　点	単距離	路床盛土(2.5≦W＜4.0)Bs1			路床盛土(1.0≦W＜2.5)Bs2			摘　要
	(m)	断面積 (m2)	平　均	土　量 (m3)	断面積 (m2)	平　均	土　量 (m3)	
NO.　8								
NO.　8 ＋　8.963	9.0							
NO.　9	11.0							
NO.　9 ＋　8.000	8.0							
NO.　10	12.0							
NO.　11	20.0							
NO.　11 ＋　10.000	10.0							
NO.　12	10.0							
NO.　12 ＋　11.300	11.3							
NO.　13	8.7							
NO.　14	20.0							
NO.　15	20.0							
NO.　16	20.0							
NO.　17	20.0							
NO.　17 ＋　10.000	10.0							
計				0.0			0.0	
合　計	190.0			49.0			145.1	

土　量　計　算　書

測　点	単距離	路床盛土(1.0＜W)Bs3						摘　要
		断面積	平　均	土　量	断面積	平　均	土　量	
	(m)	(m2)		(m3)	(m2)		(m3)	
NO.　-5 -　9.800								
NO.　-5	9.8							
NO.　-4	20.0							
NO.　-3	20.0							
NO.　-2	20.0							
NO.　-1	20.0							
NO.　0	20.0							
NO.　0 +　10.000	10.0							
NO.　1	10.0							
NO.　1 +　7.000	7.0	0.0						
NO.　2	13.0	0.8	0.40	5.2				
NO.　2 +　7.282	7.3	0.0	0.40	2.9				SP.1
NO.　3	12.7	0.2	0.10	1.3				
NO.　4	20.0	0.1	0.15	3.0				
NO.　4 +　8.840	8.8	0.1	0.10	0.9				NO.4
NO.　4 +　11.920	3.1	0.0	0.05	0.2				NO.4+11.920
NO.　4 +　11.920	0.0	0.1	0.05	0.0				
NO.　4 +　13.940	2.0	0.1	0.10	0.2				NO.4+11.920
NO.　4 +　13.940	0.0	0.1	0.10	0.0				NO.5
NO.　5	6.1	0.1	0.10	0.6				
NO.　6	20.0	0.1	0.10	2.0				
NO.　6 +　10.000	10.0	0.2	0.15	1.5				
NO.　7	10.0	0.1	0.15	1.5				
NO.　7 +　11.260	11.3	0.9	0.50	5.7				
NO.　8	8.7	0.2	0.55	4.8				
計	269.8			29.8			0.0	

土　量　計　算　書

測　点	単距離	路床盛土(1.0＜W)Bs3						摘　要
		断面積	平　均	土　量	断面積	平　均	土　量	
	(m)	(m2)		(m3)	(m2)		(m3)	
NO.　8		0.2						
NO.　8 ＋　8.963	9.0	0.0	0.10	0.9				
NO.　9	11.0							
NO.　9 ＋　8.000	8.0							
NO.　10	12.0							
NO.　11	20.0							
NO.　11 ＋　10.000	10.0							
NO.　12	10.0							
NO.　12 ＋　11.300	11.3							
NO.　13	8.7							
NO.　14	20.0							
NO.　15	20.0							
NO.　16	20.0							
NO.　17	20.0							
NO.　17 ＋　10.000	10.0							
計				0.9			0.0	
合　計	190.0			30.7			0.0	

土　量　計　算　書

測　点	単距離	路体盛土(2.5≦W＜4.0)Bt1			路体盛土(1.0≦W＜2.5)Bt2			摘　要
	(m)	断面積 (m2)	平　均	土　量 (m3)	断面積 (m2)	平　均	土　量 (m3)	
NO. -5 - 9.800								
NO. -5	9.8							
NO. -4	20.0							
NO. -3	20.0							
NO. -2	20.0							
NO. -1	20.0							
NO. 0	20.0							
NO. 0 + 10.000	10.0							
NO. 1	10.0							
NO. 1 + 7.000	7.0							
NO. 2	13.0							
NO. 2 + 7.282	7.3				0.0			SP.1
NO. 3	12.7				1.2	0.60	7.6	
NO. 4	20.0				1.2	1.20	24.0	
NO. 4 + 8.840	8.8	0.0			1.2	1.20	10.6	NO.4
NO. 4 + 8.840	0.0	0.7	0.37	0.0	2.2	1.70	0.0	NO.4+11.920
NO. 4 + 11.920	3.1	0.7	0.72	2.2	2.2	2.20	6.8	
NO. 4 + 13.940	2.0	0.7	0.70	1.4	2.2	2.20	4.4	NO.4+11.920
NO. 4 + 13.940	0.0	0.0	0.35	0.0	1.2	1.70	0.0	NO.5
NO. 5	6.1				1.2	1.20	7.3	
NO. 6	20.0				1.2	1.20	24.0	
NO. 6 + 10.000	10.0				0.0	0.60	6.0	
NO. 7	10.0				1.1	0.55	5.5	
NO. 7 + 11.260	11.3				0.0	0.55	6.2	
NO. 8	8.7							
計	269.8			3.6			102.4	

土　量　計　算　書

測　点	単距離	路体盛土(2.5≦W＜4.0)Bt1			路体盛土(1.0≦W＜2.5)Bt2			摘　要
	(m)	断面積 (m2)	平　均	土　量 (m3)	断面積 (m2)	平　均	土　量 (m3)	
NO.　8								
NO.　8 ＋　8.963	9.0							
NO.　9	11.0							
NO.　9 ＋　8.000	8.0							
NO.　10	12.0							
NO.　11	20.0							
NO.　11 ＋　10.000	10.0							
NO.　12	10.0							
NO.　12 ＋　11.300	11.3							
NO.　13	8.7							
NO.　14	20.0							
NO.　15	20.0							
NO.　16	20.0							
NO.　17	20.0							
NO.　17 ＋　10.000	10.0							
計				0.0			0.0	
合　計	190.0			3.6			102.4	

土　量　計　算　書

測　点	単距離	路体盛土(1.0＜W)Bt3						摘　要
		断面積	平　均	土　量	断面積	平　均	土　量	
	(m)	(m2)		(m3)	(m2)		(m3)	
NO.　-5 -　9.800								
NO.　-5	9.8							
NO.　-4	20.0							
NO.　-3	20.0							
NO.　-2	20.0							
NO.　-1	20.0							
NO.　0	20.0							
NO.　0 +　10.000	10.0							
NO.　1	10.0							
NO.　1 +　7.000	7.0							
NO.　2	13.0							
NO.　2 +　7.282	7.3							SP.1
NO.　3	12.7							
NO.　4	20.0							
NO.　4 +　8.840	8.8							NO.4
NO.　4 +　8.840	0.0							NO.4+11.920
NO.　4 +　11.920	3.1							
NO.　4 +　13.940	2.0							NO.4+11.920
NO.　4 +　13.940	0.0							NO.5
NO.　5	6.1							
NO.　6	20.0							
NO.　6 +　10.000	10.0							
NO.　7	10.0							
NO.　7 +　11.260	11.3	0.0						
NO.　8	8.7	0.3	0.15	1.3				
計	269.8			1.3			0.0	

土　量　計　算　書

測　点	単距離	路体盛土(1.0＜W)Bt3						摘　要
		断面積	平　均	土　量	断面積	平　均	土　量	
	(m)	(m2)		(m3)	(m2)		(m3)	
NO.　8		0.3						
NO.　8 ＋　8.963	9.0	0.0	0.15	1.4				
NO.　9	11.0							
NO.　9 ＋　8.000	8.0							
NO.　10	12.0							
NO.　11	20.0							
NO.　11 ＋　10.000	10.0							
NO.　12	10.0							
NO.　12 ＋　11.300	11.3							
NO.　13	8.7							
NO.　14	20.0							
NO.　15	20.0							
NO.　16	20.0							
NO.　17	20.0							
NO.　17 ＋　10.000	10.0							
計				1.4			0.0	
合　計	190.0			2.7			0.0	

面　積　計　算　書

測　点	単距離	盛土法面Lb1			盛土法面(土羽土)Lb2			摘　要
	(m)	法　長 (m)	平　均	面　積 (m2)	法　長 (m)	平　均	面　積 (m2)	
NO. -5 - 9.800								
NO. -5	9.8							
NO. -4	20.0							
NO. -3	20.0							
NO. -2	20.0							
NO. -1	20.0							
NO. 0	20.0							
NO. 0 + 10.000	10.0							
NO. 1	10.0							
NO. 1 + 7.000	7.0	0.0			0.0			
NO. 2	13.0	0.8	0.40	5.2	0.4	0.20	2.6	
NO. 2 + 7.282	7.3	0.0	0.40	2.9	0.0	0.20	1.5	SP.1
NO. 3	12.7	1.1	0.55	7.0	0.4	0.20	2.5	
NO. 4	20.0	1.0	1.05	21.0	0.4	0.40	8.0	
NO. 4 + 8.840	8.8	1.0	1.00	8.8	0.4	0.40	3.5	NO.4
NO. 4 + 8.840	0.0	1.0	1.00	0.0	0.3	0.35	0.0	NO.4+11.920
NO. 4 + 13.940	5.1	1.0	1.00	5.1	0.3	0.30	1.5	
NO. 4 + 13.940	0.0	1.0	1.00	0.0	0.3	0.30	0.0	NO.4+11.920
NO. 4 + 13.940	0.0	0.4	0.70	0.0	0.3	0.30	0.0	NO.5
NO. 5	6.1	0.4	0.40	2.4	0.3	0.30	1.8	
NO. 6	20.0	1.1	0.75	15.0	0.3	0.30	6.0	
NO. 6 + 10.000	10.0	1.7	1.40	14.0	0.3	0.30	3.0	
NO. 7	10.0	1.7	1.70	17.0	0.4	0.35	3.5	
NO. 7 + 11.260	11.3	1.9	1.80	20.3	0.4	0.40	4.5	
NO. 8	8.7	2.2	2.05	17.8	0.4	0.40	3.5	
計	269.8			136.5			41.9	

面　積　計　算　書

測　点	単距離	盛土法面Lb1			盛土法面(土羽土)Lb2			摘　要
		断面積	平　均	土　量	断面積	平　均	土　量	
	(m)	(m)		(m2)	(m)		(m2)	
NO.　8		2.2			0.4			
NO.　8 ＋　8.963	9.0	0.0	1.10	9.9	0.0	0.20	1.8	
NO.　9	11.0							
NO.　9 ＋　8.000	8.0							
NO.　10	12.0							
NO.　11	20.0							
NO.　11 ＋　10.000	10.0							
NO.　12	10.0							
NO.　12 ＋　11.300	11.3							
NO.　13	8.7							
NO.　14	20.0							
NO.　15	20.0							
NO.　16	20.0							
NO.　17	20.0							
NO.　17 ＋　10.000	10.0							
計				9.9			1.8	
合　計	190.0			146.4			43.7	

土　量　計　算　書

測　点	単距離	掘　削(施工基面上部)E1			床　掘(擁壁部)E2			摘　要
	(m)	断面積 (m2)	平　均	土　量 (m3)	断面積 (m2)	平　均	土　量 (m3)	
NO.　2 ＋　16.360		1.9			2.0			NO.3
NO.　3	3.6	1.9	1.90	6.8	2.0	2.00	7.2	
NO.　4	20.0	2.3	2.10	42.0	2.0	2.00	40.0	
NO.　4 ＋　8.840	8.8	2.3	2.30	20.2	2.2	2.10	18.5	NO.4
NO.　4 ＋　8.840	0.0	3.1	2.70	0.0	2.2	2.20	0.0	NO.4+11.920
NO.　4 ＋　11.920	3.1	3.1	3.10	9.6	2.2	2.20	6.8	
NO.　4 ＋　13.940	2.0	3.6	3.35	6.7	2.2	2.20	4.4	NO.4+11.920
NO.　4 ＋　13.940	0.0	3.6	3.60	0.0	2.1	2.15	0.0	NO.5
NO.　5	6.1	3.6	3.60	22.0	2.1	2.10	12.8	
NO.　6	20.0	1.8	2.70	54.0	1.9	2.00	40.0	
NO.　6 ＋　6.000	6.0	1.8	1.80	10.8	1.9	1.90	11.4	NO.6
合　計	69.6			172.1			141.1	

土　量　計　算　書

測　点	単距離	埋　戻C(擁壁部)R1			埋　戻D(擁壁部)R2			摘　要
	(m)	断面積 (m2)	平　均	土　量 (m3)	断面積 (m2)	平　均	土　量 (m3)	
NO.　2 ＋　16.360		0.2			0.8			NO.3
NO.　3	3.6	0.2	0.20	0.7	0.8	0.80	2.7	
NO.　4	20.0	0.2	0.20	4.0	0.8	0.80	16.0	
NO.　4 ＋　8.840	8.8	0.2	0.20	1.8	0.8	0.80	8.0	NO.4
NO.　4 ＋　8.840	0.0	0.0	0.10	0.0	1.0	0.90	9.0	NO.4+11.920
NO.　4 ＋　11.920	3.1	0.0	0.00	0.0	1.0	1.00	7.0	
NO.　4 ＋　13.940	2.0	0.0	0.00	0.0	1.0	1.00	13.0	NO.4+11.920
NO.　4 ＋　13.940	0.0	0.2	0.10	0.0	0.8	0.90	6.6	NO.5
NO.　5	6.1	0.2	0.20	1.2	0.8	0.80	10.2	
NO.　6	20.0	0.2	0.20	4.0	0.8	0.80	16.0	
NO.　6 ＋　6.000	6.0	0.2	0.20	1.2	0.8	0.80	9.5	NO.6
合　計	69.6			12.9			98.0	

土　量　計　算　書

測　点	単距離	床　掘(排水構造物部)E3			埋　戻(排水構造物部)R3			摘　要
	(m)	断面積 (m2)	平　均	土　量 (m3)	断面積 (m2)	平　均	土　量 (m3)	
NO.　-2 ＋　16.600		0.2			0.2			NO.-1
NO.　-1	3.4	0.2	0.20	0.7	0.2	0.20	0.7	
NO.　0	20.0	0.2	0.20	4.0	0.2	0.20	4.0	
NO.　0 ＋　10.000	10.0	0.3	0.25	2.5	0.3	0.25	2.5	
NO.　1	10.0	0.3	0.30	3.0	0.3	0.30	3.0	
NO.　1 ＋　7.000	7.0	0.5	0.40	2.8	0.2	0.25	1.8	
NO.　2	13.0	0.3	0.40	5.2	0.2	0.20	2.6	
NO.　2 ＋　7.282	7.3	1.1	0.70	5.1	1.0	0.60	4.4	SP.1
NO.　3	12.7	0.3	0.70	8.9	0.1	0.55	7.0	
NO.　4	20.0	0.4	0.35	7.0	0.2	0.15	3.0	
NO.　4 ＋　11.920	11.9	0.0	0.20	2.4	0.0	0.10	1.2	
NO.　5	8.1	0.4	0.20	1.6	0.2	0.10	0.8	
NO.　6	20.0	0.4	0.40	8.0	0.2	0.20	4.0	
NO.　6 ＋　10.000	10.0	1.6	1.00	10.0	1.1	0.65	6.5	
NO.　7	10.0	2.0	1.80	18.0	1.2	1.15	11.5	
NO.　7 ＋　11.260	11.3	0.2	1.10	12.4	0.1	0.65	7.3	
NO.　8	8.7	0.7	0.45	3.9	0.3	0.20	1.7	
NO.　8 ＋　9.500	9.5	0.7	0.70	6.7	0.3	0.30	2.9	NO.8
合　計	192.9			102.2			64.9	

§3. 法面工 集計表

名　　　　　称	区　分	単位	数量計算	備　　　考
(植生工)				
植生シート	環境品	m^2	190.1	

§4.場所打擁壁工 集計表

名　　称	区　分	単位	数　量	備　　考
(作業土工)				
掘削工		m3	172.1	
床掘り		m3	141.1	
埋戻し	C	m3	12.9	
埋戻し	D	m3	98.0	
基面整正		m2	120.0	
(重力式擁壁)	平均擁壁高さ=1.8m	m	69.6	NO.2+16.4 ～ NO.6+6.0
コンクリート	18-8-40	m3	123.87	
(嵩上げ擁壁工)	平均擁壁高さ=0.3m	m	24.4	NO.1+11.5 ～ NO.2+16.3
基礎砕石	RC-40 t=200	m2	1.45	
型枠		m2	16.64	
ｺﾝｸﾘｰﾄ	18-8-40	m3	2.08	
目地材	t=10mm	m2	0.17	
鉄筋	D13	kg	97.31	
削孔	φ25　L=100	孔	25.0	

数　量　計　算　書

細　　別： 重力式擁壁

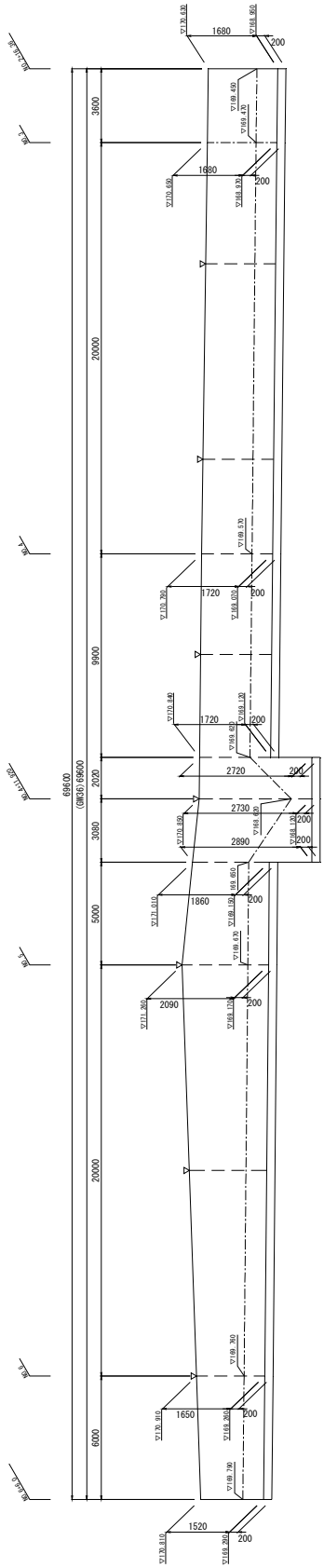

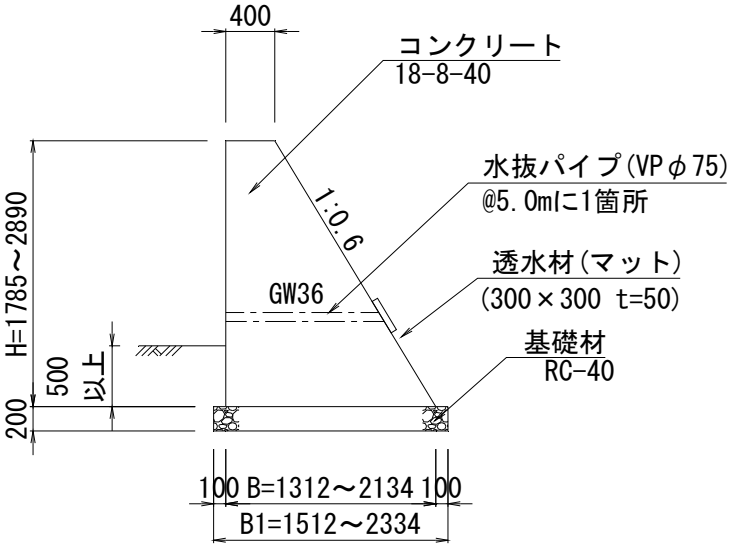

H	B	B1	A(m2)
1680	1408	1608	1.519
1720	1432	1632	1.576
2720	2032	2232	3.308
2730	2038	2238	3.328
2890	2134	2334	3.662
1860	1516	1716	1.782
2090	1654	1854	2.146
1650	1390	1590	1.477
1520	1312	1512	1.301

※Aは、断面積(m2)を示す。

数　量　計　算　書

単　位　数　量　全　部　当　り

材　料	算　式		単位	数　量
延長	69.60		m	69.600
平均擁壁高	128.021/69.600		m	1.839
区間番号①	1.680*3.600	6.048		
区間番号②	1/2*(1.680+1.720)*20.000	34.000		
区間番号③	1.7200*9.900	17.028		
区間番号④	1/2*(2.720+2.730)*2.020	5.505		
区間番号⑤	1/2*(2.730+2.890)*3.080	8.655		
区間番号⑥	1/2*(1.860+2.090)*5.000	9.875		
区間番号⑦	1/2*(2.090+1.650)*20.000	37.400		
区間番号⑧	1/2*(1.650+1.520)*6.000	9.510		
	展開面積	128.021		
基礎砕石 RC-40 t=200			m2	118.573
区間番号①	1.608*3.600	5.789		
区間番号②	1/2*(1.608+1.632)*20.000	32.400		
区間番号③	1.632*9.900	16.157		
区間番号④	1/2*(2.232+2.238)*2.020	4.515		
区間番号⑤	1/2*(2.238+2.334)*3.080	7.041		
区間番号⑥	1/2*(1.716+1.854)*5.000	8.925		
区間番号⑦	1/2*(1.854+1.590)*20.000	34.440		
区間番号⑧	1/2*(1.590+1.512)*6.000	9.306		

数　量　計　算　書

単　位　数　量　全　部　当　り

材　料	算　式		単位	数　量
型枠			m2	280.240
区間番号①	1.680*(1+1.167)*3.600	13.106		
区間番号②	1/2*(1.680+1.720)*(1+1.167)*20.000	73.678		
区間番号③	1.720*(1+1.167)*9.900	36.900		
区間番号④	1/2*(2.720+2.730)*(1+1.167)*2.020	11.928		
区間番号⑤	1/2*(2.730+2.890)*(1+1.167)*3.080	18.755		
区間番号⑥	1/2*(1.860+2.090)*(1+1.167)*5.000	21.399		
区間番号⑦	1/2*(2.090+1.650)*(1+1.167)*20.000	81.046		
区間番号⑧	1/2*(1.650+1.520)*(1+1.167)*6.000	20.608		
端型枠	1/2*(0.400+1.408)*1.680+1/2*(0.400+1.312)*1.520	2.820		
ｺﾝｸﾘｰﾄ 18-8-40			m3	123.871
区間番号①	1.519*3.600	5.468		
区間番号②	1/2*(1.519+1.576)*20.000	30.950		
区間番号③	1.576*9.900	15.602		
区間番号④	1/2*(3.308+3.328)*2.020	6.702		
区間番号⑤	1/2*(3.328+3.662)*3.080	10.765		
区間番号⑥	1/2*(1.782+2.146)*5.000	9.820		
区間番号⑦	1/2*(2.146+1.477)*20.000	36.230		
区間番号⑧	1/2*(1.477+1.301)*6.000	8.334		

数　量　計　算　書

単　位　数　量　全　部　当　り

材　料	算　式	単位	数　量
目地材 t=10mm	平均断面積Ｘ箇所数 123.871/69.600*7.0	m2	12.458
透水材(ﾏｯﾄ) 300×300×50	69.600/5.0	枚	13.0
水抜ﾊﾟｲﾌﾟ VPφ75	1.203*13箇所	m	15.639
	平均高さでのﾊﾟｲﾌﾟ延長 0.400+(1.839-0.500)*0.60　1.203		
基面整正	基礎材面積より　118.573	m2	118.573

数　量　計　算　書

細　　別：嵩上げ擁壁工

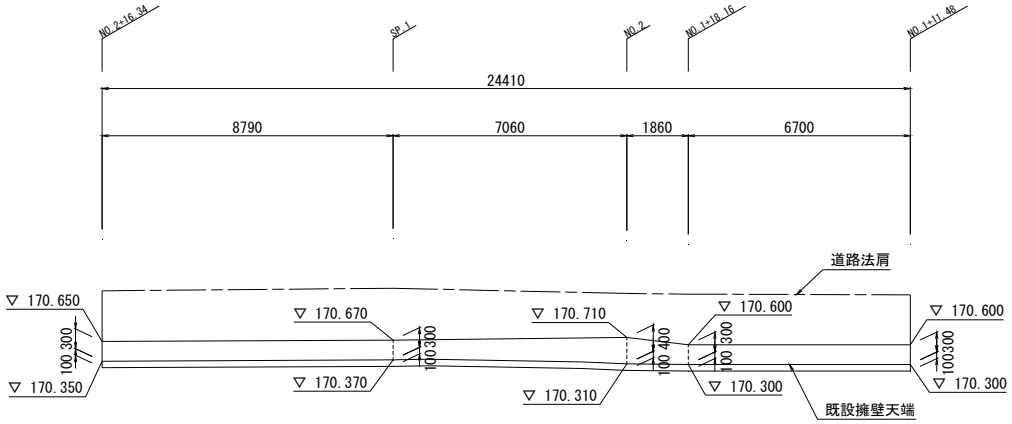

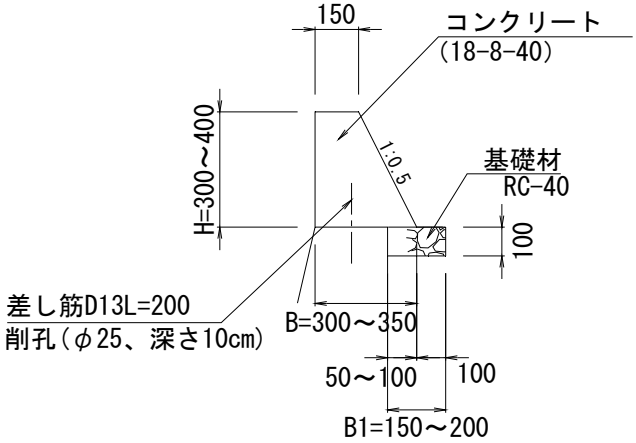

H	B	B1	A(m2)
300	300	50	0.068
400	350	100	0.100

※Aは、断面積(m2)を示す。

単　位　数　量　全　部　当　り

数　量　計　算　書

材　料	算　式		単位	数　量
延長	24.41		m	24.410
平均擁壁高	7.769/24.410		m	0.318
区間番号①	0.30*6.700	2.010		
区間番号②	1/2*(0.300+0.400)*1.860	0.651		
区間番号③	1/2*(0.400+0.300)*7.060	2.471		
区間番号④	0.30*8.790	2.637		
	展開面積	7.769		
基礎砕石 RC-40 t=200			m2	1.445
区間番号①	0.050*6.700	0.335		
区間番号②	1/2*(0.050+0.100)*1.860	0.140		
区間番号③	1/2*(0.100+0.050)*7.060	0.530		
区間番号④	0.050*8.790	0.440		
型枠			m2	16.635
区間番号①	0.300*(1+1.118)*6.700	4.257		
区間番号②	1/2*(0.300+0.400)*(1+1.118)*1.860	1.379		
区間番号③	1/2*(0.400+0.300)*(1+1.118)*7.060	5.234		
区間番号④	0.300*(1+1.118)*8.790	5.585		
端型枠	1/2*(0.150+0.450)*0.300*2	0.180		

単　位　数　量　全　部　当　り

材　料	算　式	単位	数　量

数　量　計　算　書

ｺﾝｸﾘｰﾄ 18-8-40		m3	2.084
区間番号①	0.068*6.700　　0.456		
区間番号②	1/2*(0.068+0.100)*1.860　　0.156		
区間番号③	1/2*(0.100+0.068)*7.060　　0.593		
区間番号④	0.100*8.790　　0.879		
目地材 t=10mm	平均断面積Ｘ箇所数 2.084/24.410*2.0	m2	0.171
鉄筋（ＳＤ345） Ｄ13	Ｄ13、　Ｌ＝200、50ｃｍピッチ　、10ｍにＮ＝20本		
	0.995*0.200*20*24.45	Kg	97.311
削孔（Φ25）	Φ25、　Ｌ＝10ｃｍ、　50ｃｍピッチ、　10ｍにＮ＝20本	孔	24.450
基面整正	基礎材面積より　1.445	m2	1.445

§5.排水構造物 集計表

名　　称	区　分	単位	数　量	備　　考
(作業土工)				
床掘り（機械）		m3	102.2	
床掘り（人力）		m3	0.9	
埋戻し（機械）	D	m3	64.9	
埋戻し（人力）		m3	0.4	
基面整正		m2	126.7	
(側溝工)				
道路用鉄筋ｺﾝｸﾘｰﾄ側溝	PU3-300-300	m	168.5	
ｺﾝｸﾘｰﾄ蓋	B300用 L=500	枚	320.0	168.50 /0.5-17枚=
ｸﾞﾚｰﾁﾝｸﾞ蓋	B300用 L=500	枚	17.0	10mに1枚　17枚
鉄筋ｺﾝｸﾘｰﾄﾌﾘｭｰﾑ	UF200	m	3.2	2.0m1000kg以下の製品
自由勾配側溝	300×400(標準)	m	4.5	
自由勾配側溝	300×500(標準)	m	11.0	
ｺﾝｸﾘｰﾄ蓋	B300用 L=500	枚	12.0	15枚-3.0枚=
ｸﾞﾚｰﾁﾝｸﾞ蓋	B300用 L=500	枚	3.0	10mに1枚　3枚
(管渠工)				
鉄筋ｺﾝｸﾘｰﾄ管	HPφ300 90° 基礎	m	22.6	
硬質塩化ビニル管	VPφ100	m	1.0	
(集水桝)				
集水桝(１)	500×500×500	箇所	1.0	縞鋼板蓋
集水桝(２)	500×500×500	箇所	1.0	縞鋼板蓋
集水桝(３)	500×500×900	箇所	1.0	縞鋼板蓋
集水桝(４)	500×500×900	箇所	1.0	ｸﾞﾚｰﾁﾝｸﾞ蓋
集水桝(５)	500×500×1000	箇所	1.0	ｸﾞﾚｰﾁﾝｸﾞ蓋
集水桝(６)	500×500×550	箇所	1.0	ｸﾞﾚｰﾁﾝｸﾞ蓋
プレキャスト集水桝	300×300×400	箇所	1.0	ｸﾞﾚｰﾁﾝｸﾞ蓋
(現場打水路桝)				
タテ溝工	PU240	m	2.9	
タテ溝呑口工	縦排水呑口	箇所	1.0	

数　量　調　書

工種・細別	測　点	単位	数　量	単位数量	数量	摘　要
排水構造物工（側溝工）						
ﾌﾟﾚｷｬｽﾄU型側溝	PU-300	m	168.5	0.56	94.4	
鉄筋ｺﾝｸﾘｰﾄﾌﾘｭｰﾑ	UF200	m	3.2	0.30	1.0	
自由勾配側溝	300×400	m	4.5	0.60	2.7	
自由勾配側溝	300×500	m	11.0	0.60	6.6	
（管渠工）						
管渠工	HPφ300	m	22.60	0.70	15.8	
（集水桝工）						
集水桝(1)	500×500×500	箇所	1.0	0.80	0.8	
集水桝(2)	500×500×500	箇所	1.0	0.80	0.8	
集水桝(3)	500×500×900	箇所	1.0	0.80	0.8	
集水桝(4)	500×500×900	箇所	1.0	0.80	0.8	
集水桝(5)	500×500×1000	箇所	1.0	0.80	0.8	
集水桝(6)	500×500×550	箇所	1.0	0.80	0.8	
ﾌﾟﾚｷｬｽﾄ集水桝	300×300×400	箇所	1.0	0.42	0.4	
（縦排水工）						
縦溝呑口工		箇所	1.00	1.00	1.0	
作業土工　計					126.7	

数　量　調　書

工種・細別	測　点	左右	単位	数　量	摘　要
排水構造物工（側溝工）					
ﾌﾟﾚｷｬｽﾄU型側溝PU-300		計	m	168.5	
	NO.-2+16.6 ～ NO.1+ 0.3	左	m	43.7	
	NO.1+ 1.1 ～ NO.2+ 6.9	左	m	25.8	
	NO.2+ 7.4 ～ NO.4+10.4	左	m	43.0	
	NO.4+16.8 ～ NO.7+ 0.4	左	m	43.6	
	NO.7+ 1.2 ～ NO.7+13.6	左	m	12.4	
鉄筋ｺﾝｸﾘｰﾄﾌﾘｭｰﾑ200	(NO.6+ 1.3 ～ NO.6+ 4.4)	左	m	3.2	
自由勾配側溝300×400	NO.7+14.1 ～ NO.7+18.6	右	m	4.5	
自由勾配側溝300×500	(NO.7+18.6 ～ NO.8+ 9.5)	右	m	11.0	
（管渠工）					
管渠工φ300		計	m	22.6	
	(NO.4+11.9 ～ NO.4+16.3)	右	m	4.2	
	NO.4+11.9	左	m	1.7	継ぎ足し
	(NO.6+ 5.0 ～ NO.6+19.4)	左	m	15.2	
	NO.6+19.7	左	m	1.5	継ぎ足し
管渠工VPφ100	NO.4+11.9	左	m	1.0	
（集水桝工）					
集水桝(1) 500×500×500	NO.6+ 0.9	左	箇所	1.0	
集水桝(2) 500×500×500	NO.6+ 9.1	左	箇所	1.0	
集水桝(3) 500×500×900	NO.6+19.7	左	箇所	1.0	
集水桝(4) 500×500×900	NO.1+ 0.7	右	箇所	1.0	
集水桝(5) 500×500×1000	NO.2+ 7.2	右	箇所	1.0	
集水桝(6) 500×500×550	NO.4+16.5	右	箇所	1.0	
ﾌﾟﾚｷｬｽﾄ集水桝 300×300×400	NO.7+13.9	左	箇所	1.0	
（縦排水工）					
縦溝工	NO.1+11.5	左	m	2.90	
縦溝呑口工	NO.1+11.5	左	箇所	1.00	

数　量　計　算　書

細　　別： 側溝工（ﾌﾟﾚｷｬｽﾄU型側溝　3種 300×300）

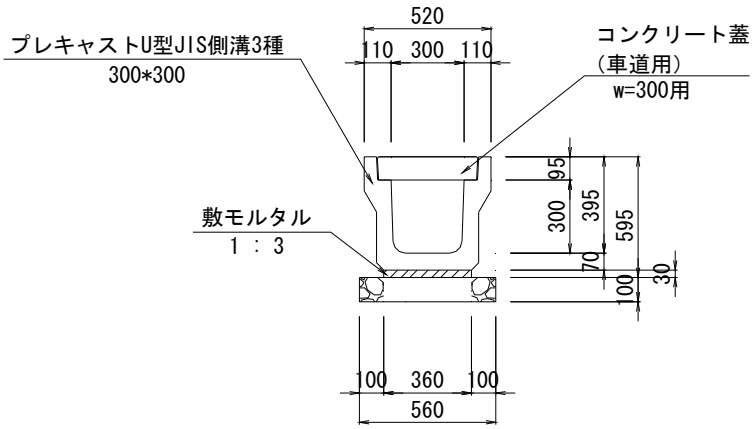

単　位　数　量　10　m　当　り

材　料	算　式	単位	数　量
基礎材 RC-40 t=100	0.560*10	m2	5.600
敷モルタル 1:3	0.360*0.030*10	m3	0.108
ﾌﾟﾚｷｬｽﾄU型側溝3種 300×300	10/2.000	個	5.000
コンクリート蓋 車道用　W=300用	10/0.500-1枚	枚	19.000
並目ｸﾞﾚｰﾁﾝｸﾞ蓋 車道用　W=300用	10/0.500-19枚	枚	1.000

数　量　計　算　書

細　　別： 側溝工(鉄筋コンクリートフリューム200)

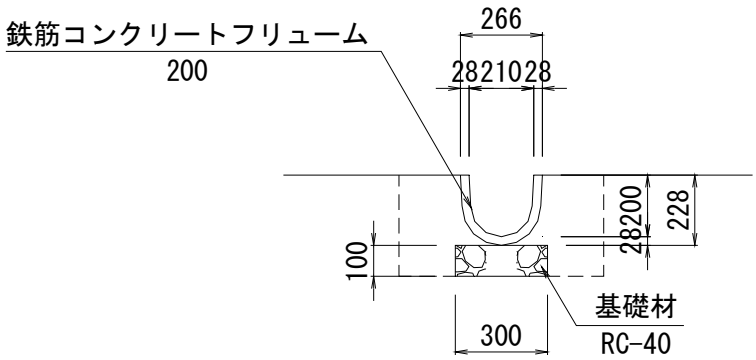

床掘断面=　0.22m2

埋戻断面=　0.14m2

単　位　数　量　10　m　当　り

材　料	算　式	単位	数　量
基礎材 RC-40 t=100	0.300*10	m2	3.000
鉄筋コンクリートフリューム 200	10/4.000	個	2.500
作業土工	小規模土工（人力）		
床掘	0.22*10	m3	2.200
埋戻	0.14*10	m3	1.400

数　量　計　算　書

細　　別： 側溝工（自由勾配側溝 300×400）

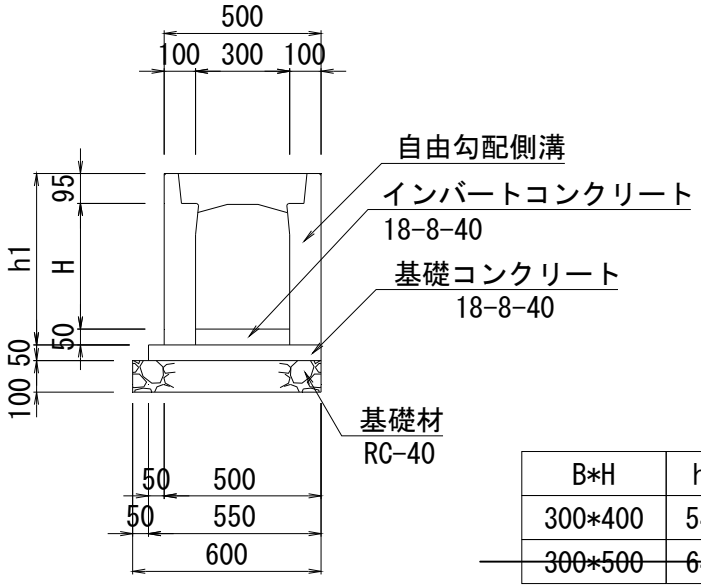

B*H	h1
300*400	545
~~300*500~~	~~645~~

単　位　数　量　10　m　当　り

材　料	算　式	単位	数　量
基礎材 RC-40 t=100	0.600*10.000	m2	6.000
基礎型枠	0.050*2*10	m2	1.000
基礎ｺﾝｸﾘｰﾄ 18-8-40 t=50	0.550*10	m2	5.500
自由勾配側溝 300×400	10/2.000	個	5.000
ｺﾝｸﾘｰﾄ蓋 （車道用） L=500	10/10.000*9枚	枚	9.000
並目ｸﾞﾚｰﾁﾝｸﾞ蓋 （車道用） L=500	10/10.000*1枚	枚	1.000
ｲﾝﾊﾞｰﾄｺﾝｸﾘｰﾄ	0.146/4.5*10	m3	0.320

数　量　計　算　書

細　　別： 側溝工（自由勾配側溝 300×500）

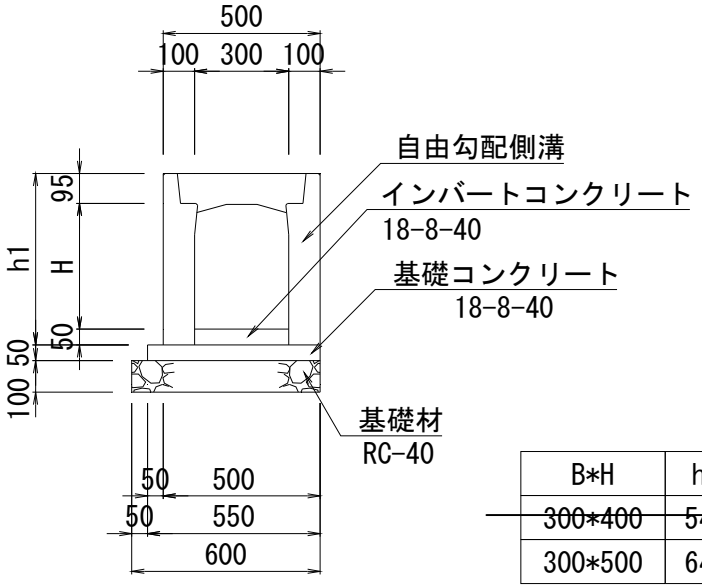

B*H	h1
~~300*400~~	~~545~~
300*500	645

単　位　数　量　10　m　当　り

材　料	算　式	単位	数　量
基礎材 RC-40 t=100	0.600*10.000	m2	6.000
基礎型枠	0.050*2*10	m2	1.000
基礎ｺﾝｸﾘｰﾄ 18-8-40 t=50	0.550*10	m2	5.500
自由勾配側溝 300×500	10/2.000	個	5.000
ｺﾝｸﾘｰﾄ蓋 （車道用） L=500	10/10.000*9枚	枚	9.000
細目ｸﾞﾚｰﾁﾝｸﾞ蓋 （車道用） L=500	10/10.000*1枚	枚	1.000
ｲﾝﾊﾞｰﾄｺﾝｸﾘｰﾄ	(0.063+0.348)/11.0*10	m3	0.370

数　量　計　算　書

細　　別： 側溝工(自由勾配側溝 ｲﾝﾊﾞｰﾄｺﾝｸﾘｰﾄ)

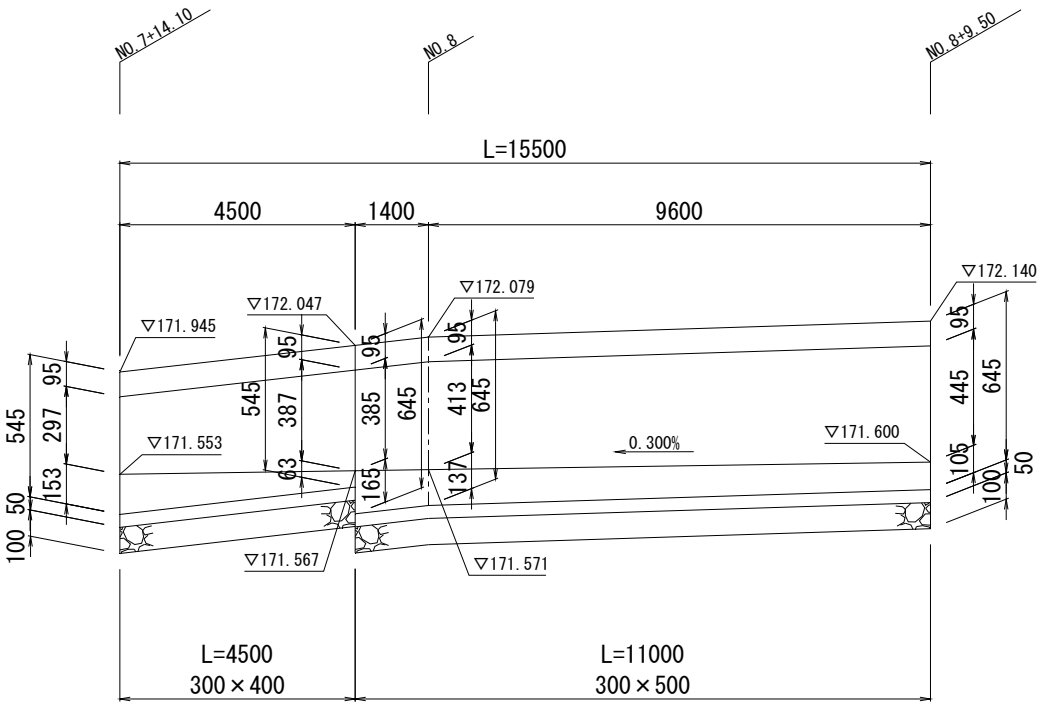

単　位　数　量　全　部　当　り

材　料	算　式		単位	数　量
ｲﾝﾊﾞｰﾄｺﾝｸﾘｰﾄ 18-8-25			m3	0.557
	0.300*1/2*(0.153+0.063)*4.500	0.146		
	0.300*1/2*(0.165+0.137)*1.400	0.063		
	0.300*1/2*(0.137+0.105)*9.600	0.348		

数　量　計　算　書

細　　別：管渠工（管渠φ300）

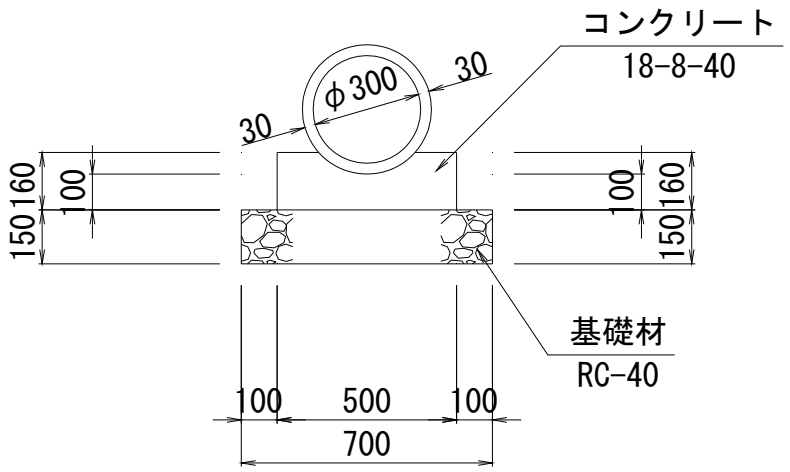

単　位　数　量　10　m　当　り

材　料	算　式	単位	数　量
基礎材 RC-40 t=150	0.700*10	m2	7.000
コンクリート 18-8-40	0.688	m3	0.688
型枠	0.160*2*10.000	m2	3.200
コンクリート管 φ300	10/2.000	本	5.000

数　量　計　算　書

細　　別：管渠工（VPφ100）

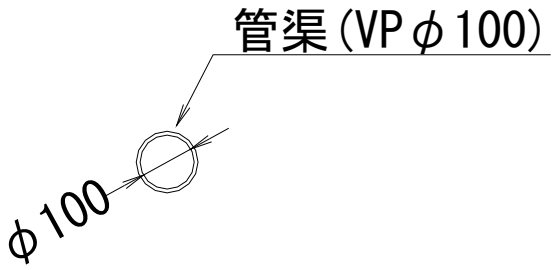

単　位　数　量　10　m　当　り

材　料	算　式	単位	数　量
VPφ100	10.00	m	10.000

数　量　計　算　書

細　　別： 集水桝工(集水桝(1))

平面図

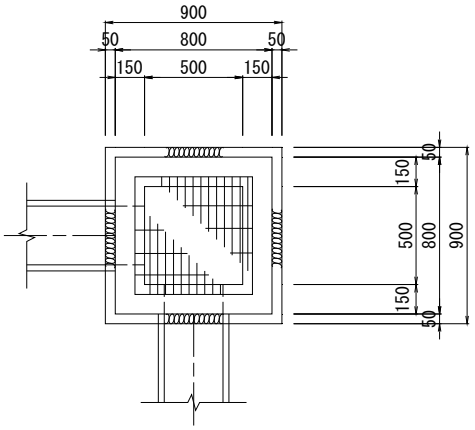

断面図

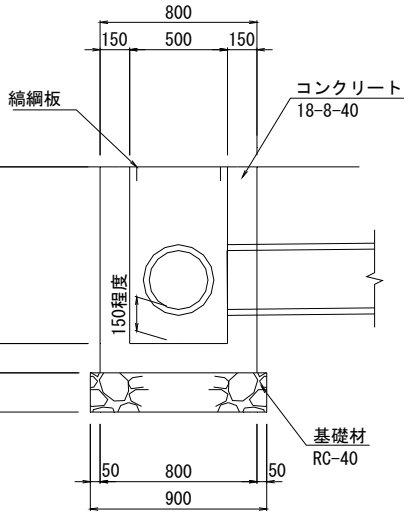

番号	H	1	2	3	4	蓋	摘要
1	500	現況側溝		UF200		縞鋼板	
2	500	UF200		HPφ300		縞鋼板	
3	900	HPφ300			HPφ300	縞鋼板	

単　位　数　量　箇　所　当　り

材　料	算　式	単位	数　量
基礎材 RC-40 t=200	0.900*0.900	m2	0.810
型枠		m2	3.380
	(0.800+0.500)*0.650*4　3.380		
ｺﾝｸﾘｰﾄ 18-8-40		m3	0.291
	0.800*0.800*0.650-0.500*0.500*0.500　0.291		
縞鋼板 (600×600) t=6mm	1組	組	1.000

数　量　計　算　書

細　　別： 集水桝工(集水桝(2))

平面図

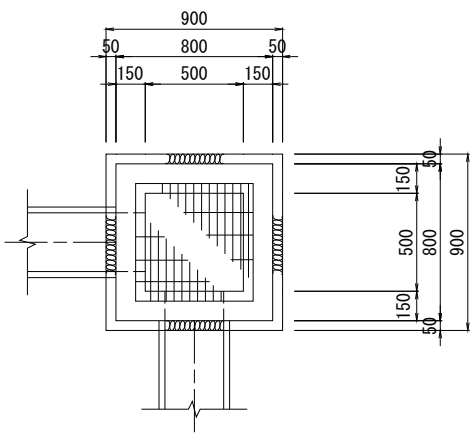

断面図

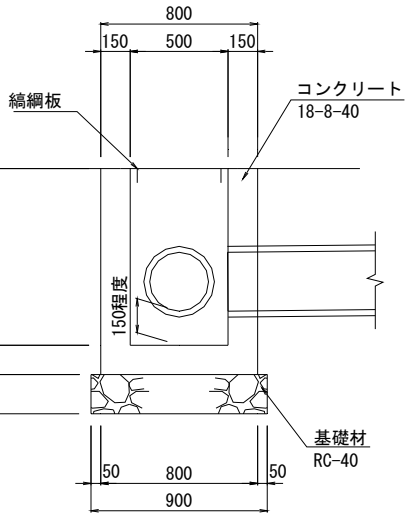

番号	H	1	2	3	4	蓋	摘要
~~1~~	~~500~~	~~現況側溝~~		~~UF200~~		~~縞鋼板~~	
2	500	UF200		HPφ300		縞鋼板	
~~3~~	~~900~~	~~HPφ300~~			~~HPφ300~~	~~縞鋼板~~	

単　位　数　量　箇　所　当　り

材　料	算　式	単位	数　量
基礎材 RC-40 t=200	0.900*0.900	m2	0.810
型枠		m2	3.380
	(0.800+0.500)*0.650*4　3.380		
ｺﾝｸﾘｰﾄ 18-8-40		m3	0.291
	0.800*0.800*0.650-0.500*0.500*0.500　0.291		
縞鋼板 (600×600) t=6mm	1組	組	1.000

数　量　計　算　書

細　　別： 集水桝工(集水桝(3))

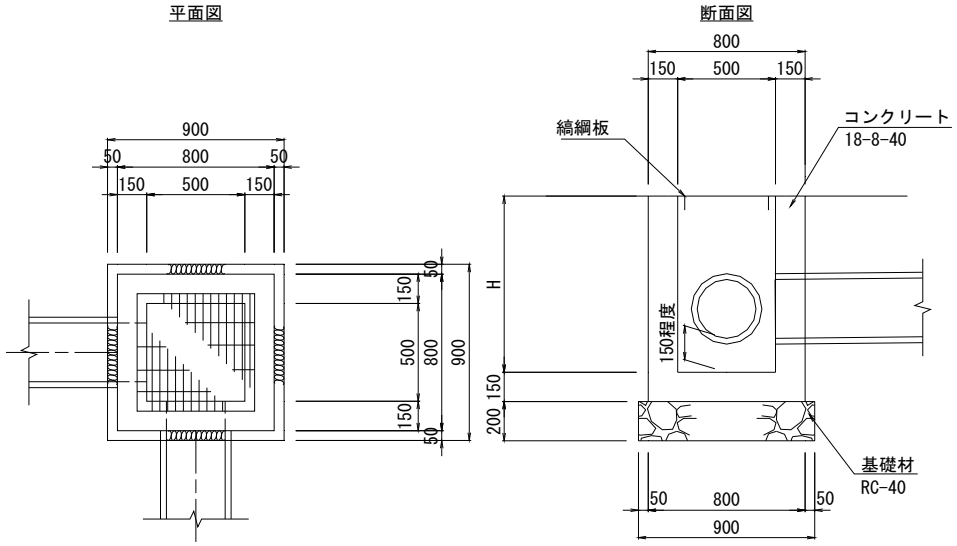

番号	H	1	2	3	4	蓋	摘要
~~1~~	~~500~~	~~現況側溝~~		~~UF200~~		~~縞鋼板~~	
~~2~~	~~500~~	~~UF200~~		~~HPφ300~~		~~縞鋼板~~	
3	900	HPφ300			HPφ300	縞鋼板	

単　位　数　量　箇　所　当　り

材　料	算　式	単位	数　量
基礎材 RC-40 t=200	0.900*0.900	m2	0.810
型枠		m2	5.460
	(0.800+0.500)*1.050*4　5.460		
ｺﾝｸﾘｰﾄ 18-8-40		m3	0.447
	0.800*0.800*1.050-0.500*0.500*0.900　0.447		
縞鋼板 (600×600) t=6mm	1組	組	1.000

数　量　計　算　書

細　　別： 集水桝工(集水桝(4))

平面図　　断面図

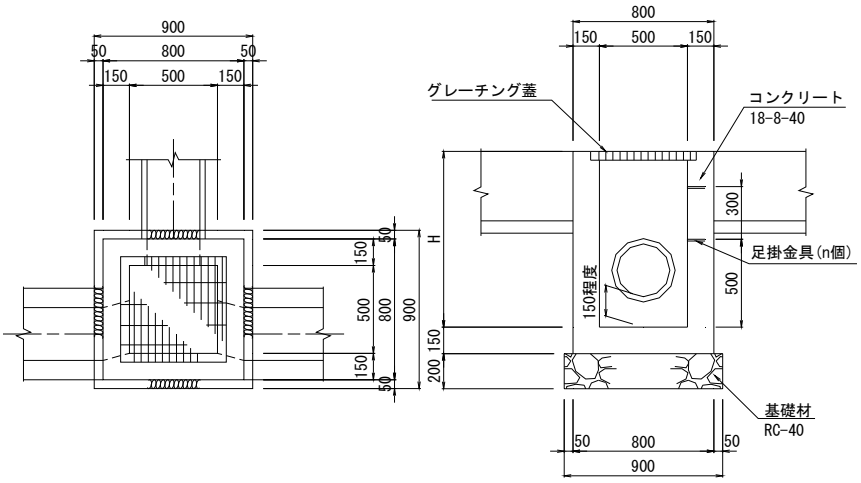

番号	H	1	2	3	4	n	蓋	摘要
4	900	PU300*300	現況管渠	PU300*300			グレーチング蓋 桝穴500用	並目,T-25
~~5~~	~~1000~~	~~PU300*300~~	~~現況管渠~~	~~PU300*300~~		~~2~~	~~グレーチング蓋 桝穴500用~~	~~並目,T-25~~
~~6~~	~~550~~	~~HPφ300~~		~~PU300*300~~			~~グレーチング蓋 桝穴500用~~	~~並目,T-25~~

単　位　数　量　箇　所　当　り

材　料	算　式	単位	数　量
基礎材 RC-40 t=200	0.900*0.900	m2	0.810
型枠		m2	5.460
	(0.800+0.500)*1.050*4　5.460		
ｺﾝｸﾘｰﾄ 18-8-40		m3	0.447
	0.800*0.800*1.050-0.500*0.500*0.900　0.447		
ｸﾞﾚｰﾁﾝｸﾞ蓋 並目T-25 桝穴500用	1組	組	1.000

数　量　計　算　書

細　　別： 集水桝工(集水桝(5))

平面図　　断面図

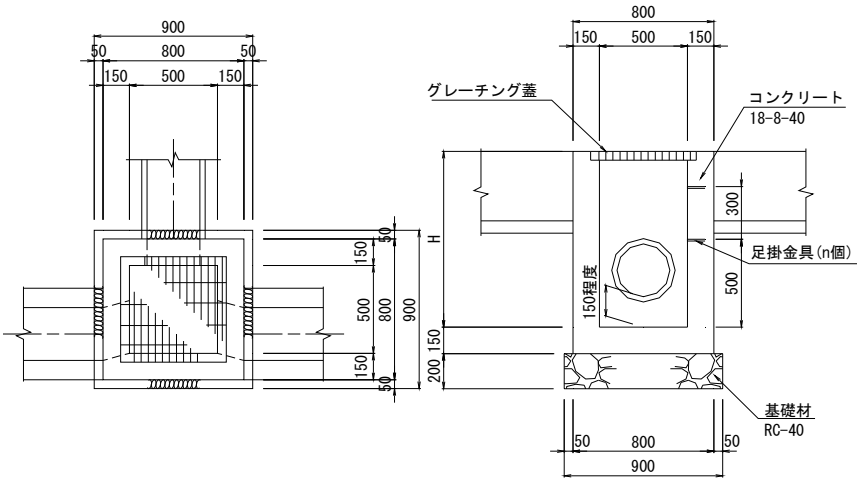

番号	H	1	2	3	4	n	蓋	摘要
~~4~~	~~900~~	~~PU300*300~~	~~現況管渠~~	~~PU300*300~~			~~グレーチング蓋 桝穴500用~~	~~並目,T-25~~
5	1000	PU300*300	現況管渠	PU300*300		2	グレーチング蓋 桝穴500用	並目,T-25
~~6~~	~~550~~	~~HPφ300~~		~~PU300*300~~			~~グレーチング蓋 桝穴500用~~	~~並目,T-25~~

単　位　数　量　箇　所　当　り

材　料	算　式	単位	数　量
基礎材 RC-40 t=200	0.900*0.900	m2	0.810
型枠		m2	5.980
	(0.800+0.500)*1.150*4　5.980		
ｺﾝｸﾘｰﾄ 18-8-40		m3	0.486
	0.800*0.800*1.150-0.500*0.500*1.000　0.486		
ｸﾞﾚｰﾁﾝｸﾞ蓋 並目T-25 桝穴500用	1組	組	1.000
足掛金具	2個	個	2.000

数　量　計　算　書

細　　別： 集水桝工(集水桝(6))

平面図　　断面図

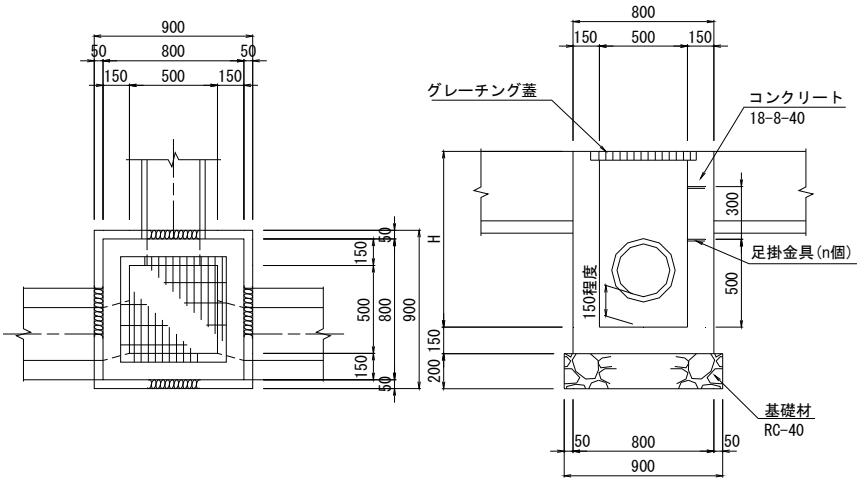

番号	H	1	2	3	4	n	蓋	摘要
4	900	PU300*300	現況管渠	PU300*300			グレーチング蓋 桝穴500用	並目, T-25
5	1000	PU300*300	現況管渠	PU300*300		2	グレーチング蓋 桝穴500用	並目, T-25
6	550	HPφ300		PU300*300			グレーチング蓋 桝穴500用	並目, T-25

単　位　数　量　箇　所　当　り

材　料	算　式	単位	数　量
基礎材 RC-40 t=200	0.900*0.900	m2	0.810
型枠		m2	3.640
	(0.800+0.500)*0.700*4　3.640		
ｺﾝｸﾘｰﾄ 18-8-40		m3	0.311
	0.800*0.800*0.700-0.500*0.500*0.550　0.311		
ｸﾞﾚｰﾁﾝｸﾞ蓋 並目T-25 桝穴500用	1組	組	1.000

数　量　計　算　書

細　　別：集水桝工(プレキャスト集水桝)

平面図　　断面図

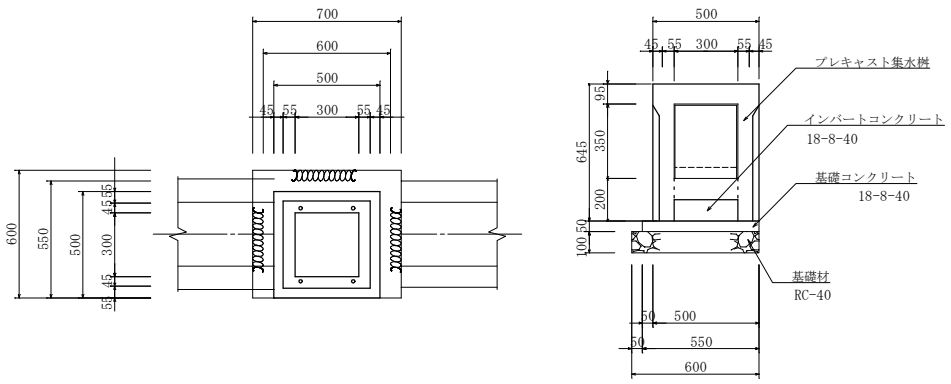

番号	H	1	2	3	4	蓋	摘要
		PU300*300			自由勾配側溝 300×400	グレーチング蓋 桝穴300用	並目,T-25

単　位　数　量　箇　所　当　り

材　料	算　式	単位	数　量
基礎材 RC-40 t=100	0.600*0.700	m2	0.420
基礎型枠	(0.550+0.600)*0.050*2	m2	0.115
基礎ｺﾝｸﾘｰﾄ 18-8-40 t=50	0.550*0.600*0.05	m3	0.017
プレキャスト集水桝 300×400	1個	個	1.000
ｸﾞﾚｰﾁﾝｸﾞ蓋 細目T-25 桝穴300用	1組	組	1.000
ｲﾝﾊﾞｰﾄｺﾝｸﾘｰﾄ 18-8-40 t=100	0.300*0.300*0.10	m3	0.009

数　量　計　算　書

細　　別：タテ排水工（タテ排水PU-240×240）

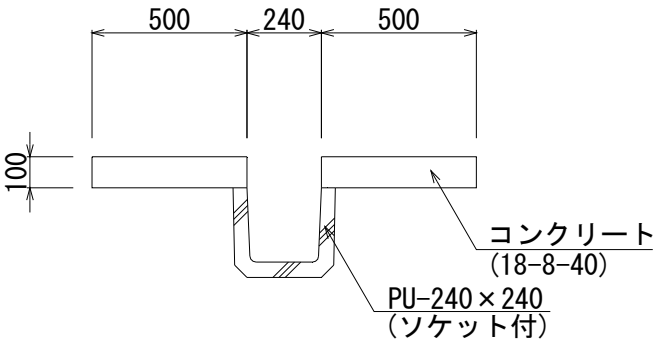

単　位　数　量　箇　所　当　り

材　料	算　式	単位	数　量
型枠	0.100×4×10	m2	4.000
コンクリート 18-8-40	0.500×0.100×2×10	m3	1.000
ﾌﾟﾚｷｬｽﾄU型側溝 PU240×240ソケット付	10.000/0.600	個	16.667

数　量　計　算　書

細　　別：タテ水工（タテ排水呑口）

断面図

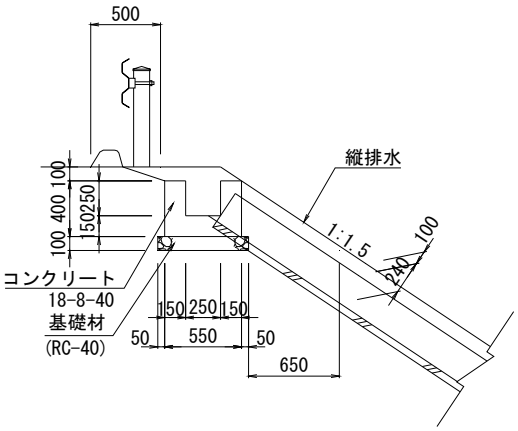

平面図

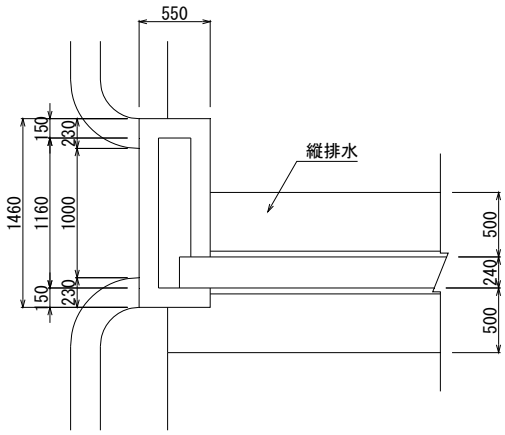

単　位　数　量　箇　所　当　り

材　料	算　式	単位	数　量
基礎材 RC-40 t=10cm	0.650×1.560	m2	1.014
型枠	(1.460+0.550+1.160+0.250)×0.400×2	m2	2.736
コンクリート 18-8-40	1.460×0.550×0.400-1.160×0.250×0.250	m3	0.249

縞鋼板蓋　500×500用 数量計算書

1.0枚当り

名　　称	種　　目	計　算　式	数　量	単位	備　考
縞鋼板蓋	縞鋼板ｔ＝6.0m/m	48.75ｋｇ/m^2			
		0.6*0.6*48.75	17.55	ｋｇ	
等辺山形鋼	3*30*30	1.36ｋｇ/m			
		0.3*4*1.36	1.632	ｋｇ	
取手鉄筋	丸鋼φ13	1.04ｋｇ/m			
		(0.2+0.1*2+0.05*2) *2*1.04	1.04	ｋｇ	

§6.舗装工 集計表

名　　称	区　分	単位	数　量	備　　考
(車道舗装)				
上層路盤工	再生粒度調整砕石RM-30 t=15cm	m^2	4,338.2	1工区＋2工区
表層工	再生密粒度ｱｽｺﾝ13 t=5cm	m^2	2,184.5	1工区
表層工	再生密粒度ｱｽｺﾝ13 t=4cm	m^2	2,153.7	2工区

面　積　計　算　書

【１工区】

測　点	単距離	路盤　t=150			表層工　t=50			摘　要
	（ｍ）	幅　員（ｍ）	平　均	面　積（m2）	幅　員（ｍ）	平　均	面　積（m2）	
NO.　-5 -　9.800		12.78			12.78			
NO.　-5	9.8	3.83	8.31	81.4	3.83	8.31	81.4	
NO.　-4	20.0	3.65	3.74	74.8	3.65	3.74	74.8	
NO.　-3	20.0	4.00	3.83	76.6	4.00	3.83	76.6	
NO.　-2	20.0	4.08	4.04	80.8	4.08	4.04	80.8	
NO.　-1	20.0	4.35	4.22	84.4	4.35	4.22	84.4	
NO.　0	20.0	4.01	4.18	83.6	4.01	4.18	83.6	
NO.　0 +　10.000	10.0	4.27	4.14	41.4	4.27	4.14	41.4	
NO.　1	10.0	4.37	4.32	43.2	4.37	4.32	43.2	
NO.　1 +　7.000	7.0	4.65	4.51	31.6	4.65	4.51	31.6	
NO.　2	13.0	4.68	4.67	60.7	4.68	4.67	60.7	
NO.　2 +　7.282	7.3	4.02	4.35	31.8	4.02	4.35	31.8	SP.1
NO.　3	12.7	5.60	4.81	61.1	5.60	4.81	61.1	
NO.　4	20.0	5.91	5.76	115.2	5.91	5.76	115.2	
NO.　4 +　11.920	11.9	5.34	5.63	67.0	5.34	5.63	67.0	
NO.　5	8.1	5.58	5.46	44.2	5.58	5.46	44.2	
NO.　6	20.0	6.37	5.98	119.6	6.37	5.98	119.6	
NO.　6 +　10.000	10.0	6.43	6.40	64.0	6.43	6.40	64.0	
NO.　7	10.0	5.99	6.21	62.1	5.99	6.21	62.1	
NO.　7 +　11.260	11.3	5.10	5.55	62.7	5.10	5.55	62.7	
NO.　8	8.7	4.97	5.04	43.8	4.97	5.04	43.8	
NO.　8 +　8.963	9.0	4.23	4.60	41.4	4.23	4.60	41.4	
NO.　9	11.0	5.33	4.78	52.6	5.33	4.78	52.6	
NO.　9 +　8.000	8.0	5.43	5.38	43.0	5.43	5.38	43.0	
NO.　10	12.0	5.66	5.55	66.6	5.66	5.55	66.6	
計	309.8			1533.6			1533.6	

面　積　計　算　書

【１工区】

測　点	単距離	路盤　t=150			表層工　t=50			摘　要
	（ｍ）	幅　員（ｍ）	平　均	面　積（m2）	幅　員（ｍ）	平　均	面　積（m2）	
NO.　10		5.66			5.66			
NO.　11	20.0	4.67	5.17	103.4	4.67	5.17	103.4	
NO.　11 ＋　10.000	10.0	4.53	4.60	46.0	4.53	4.60	46.0	
NO.　12	10.0	4.30	4.42	44.2	4.30	4.42	44.2	
NO.　12 ＋　11.300	11.3	4.29	4.30	48.6	4.29	4.30	48.6	
NO.　13	8.7	3.84	4.07	35.4	3.84	4.07	35.4	
NO.　14	20.0	3.62	3.73	74.6	3.62	3.73	74.6	
NO.　15	20.0	3.98	3.80	76.0	3.98	3.80	76.0	
NO.　16	20.0	4.07	4.03	80.6	4.07	4.03	80.6	
NO.　17	20.0	5.20	4.64	92.8	5.20	4.64	92.8	
NO.　17 ＋　10.000	10.0	4.66	4.93	49.3	4.66	4.93	49.3	
計				650.9			650.9	
合　計	150.0			2184.5			2184.5	

面　積　計　算　書

【２工区】

測　点	単距離	路盤　t=150			表層工　t=40			摘　要
	（ｍ）	幅　員（ｍ）	平　均	面　積（m2）	幅　員（ｍ）	平　均	面　積（m2）	
NO.　0+　0.000		6.960			6.960			
NO.　0+　2.400	2.400	5.180	6.070	14.57	5.180	6.070	14.57	NO.1準用
NO.　1+　0.000	17.600	5.180	5.180	91.17	5.180	5.180	91.17	
NO.　2+　0.000	20.000	5.160	5.170	103.40	5.160	5.170	103.40	
NO.　3+　0.000	20.000	5.080	5.120	102.40	5.080	5.120	102.40	
NO.　4+　0.000	20.000	5.220	5.150	103.00	5.220	5.150	103.00	
NO.　5+　0.000	20.000	5.330	5.275	105.50	5.330	5.275	105.50	
NO.　6+　0.000	20.000	5.690	5.510	110.20	5.690	5.510	110.20	
NO.　7+　0.000	20.000	5.250	5.470	109.40	5.250	5.470	109.40	
NO.　8+　0.000	20.000	5.150	5.200	104.00	5.150	5.200	104.00	
NO.　9+　0.000	20.000	4.750	4.950	99.00	4.750	4.950	99.00	
NO.　10+　0.000	20.000	4.970	4.860	97.20	4.970	4.860	97.20	
NO.　11+　0.000	20.000	5.150	5.060	101.20	5.150	5.060	101.20	
NO.　12+　0.000	20.000	4.700	4.925	98.50	4.700	4.925	98.50	
NO.　13+　0.000	20.000	4.650	4.675	93.50	4.650	4.675	93.50	
NO.　14+　0.000	20.000	5.600	5.125	102.50	5.600	5.125	102.50	
NO.　15+　0.000	20.000	5.630	5.615	112.30	5.630	5.615	112.30	
NO.　16+　0.000	20.000	5.150	5.390	107.80	5.150	5.390	107.80	
NO.　17+　0.000	20.000	5.070	5.110	102.20	5.070	5.110	102.20	
NO.　18+　0.000	20.000	5.280	5.175	103.50	5.280	5.175	103.50	
NO.　19+　0.000	20.000	5.960	5.620	112.40	5.960	5.620	112.40	
NO.　20+　0.000	20.000	5.610	5.785	115.70	5.610	5.785	115.70	
NO.　20+　11.000	11.000	6.070	5.840	64.24	6.070	5.840	64.24	
計	411.0			2153.7			2153.7	

§7. 舗装工 集計表

名　　　　　称	区　分	単位	数　量	備　　　考
(車道舗装)				
アスカーブ		m	52.4	

数　量　調　書

工　種・細　別	測　点	左右	単位	数　量	摘　要
縁石工 （縁石工）					
アスカーブ		計	m	52.4	
	NO.　1+12.3 ～ NO.　2+ 6.9	左	m	14.60	
	NO.　2+ 7.6 ～ NO.　4+ 5.4	左	m	37.80	

§8.防護柵工

名　　称	区　分	単位	数　量	備　　考
(防護柵工)				
ガードレール	Gr-C-4E	m	137.0	
ガードレール	Gr-C-2B	m	5.0	
削孔工		孔	3.0	

数　量　調　書

工　種 (種　別)・細　別	測　点	左右	単位	数　量	摘　要
防護柵工 (路側防護柵工)					
ｶﾞｰﾄﾞﾚｰﾙ Gr-C-4E	NO.　1+11.0 ～ NO.　8+ 8.0	左	m	137.00	
ｶﾞｰﾄﾞﾚｰﾙ Gr-C-2B	NO. -5- 9.8 ～ NO. -5- 5.3	左	m	4.50	

§9. 区画線工

名　　称	区　分	単位	数　量	備　　考
(区画線工)				
溶融式区画線	外側線 実線:W=0.15	m	850.7	1工区＋2工区
溶融式区画線	実線 W=45cm 白色	m	2.3	1工区
溶融式区画線	矢印･記号･文字W=15cm換算 白色	m	56.6	1工区

数　量　調　書

【1工区】

工種・細別	測　点	左右	単位	数　量	摘　要
区画線工					
溶融式区画線 実線 W=15cm 白色		計	m	28.5	
車道外側線	(NO.-5-9.8～NO. -4-17.6)	左	m	14.30	巻込み部
車道外側線	(NO.-5-9.8～NO. -4-17.6)	右	m	14.20	巻込み部
溶融式区画線 ｾﾞﾌﾞﾗ W=45cm 白色					
停止線	NO. 17+ 9.6	左	m	2.25	
溶融式区画線 矢印･記号･文字		計	m	33.0	
横断歩道予告 白色	(NO.15+14.0～NO.16+14.0)	－	箇所	2.00	15cm換算　1箇所　16.51
溶融式区画線 矢印･記号･文字		計	m	23.6	
止まれ 白色	(NO.17+ 0.0～NO.17+10.0)	－	箇所	1.00	15cm換算　1箇所　23.6

数　量　調　書

【２工区】

工種・細別	測　点	左右	単位	数　量	摘　要
区画線工					
溶融式区画線 実線 W=15cm 白色		計	m	822.2	
車道外側線	(NO.0～NO.15)	左	m	300.00	
車道外側線	(NO.0～NO.15)	右	m	300.00	
車道外側線	(NO.15～NO.20-11.0)	左	m	110.70	
車道外側線	(NO.15～NO.20-11.0)	右	m	111.50	

§10.構造物撤去工 集計表

名　　称	区　分	単位	数　量	備　　考
(既設構造物取壊)				
ｺﾝｸﾘｰﾄ構造物取壊し	無筋	m^3	23.8	
ｺﾝｸﾘｰﾄ殻処分	無筋	m^3	23.8	
(舗装版取壊工)				
ｱｽﾌｧﾙﾄ舗装切断	As　t=5cm	m	45.4	１工区＋２工区
ｱｽﾌｧﾙﾄ舗装取壊し	As　t=5cm	m^2	4,108.2	１工区＋２工区
ｱｽﾌｧﾙﾄ殻処分	As	m^3	183.9	１工区＋２工区
(防護柵撤去工)				
ガードレール撤去	Gr-C-4E	m	34.0	
現場発生材運搬	町資材置場	t	0.54	34.0*16.0kg/m=

面　積　計　算　書

測　点	単距離	As取壊し						摘　要
		幅　員	平　均	面　積	幅　員	平　均	面　積	
	（ｍ）	（ｍ）		（m2）	（ｍ）		（m2）	
NO.　-5 -　9.800		12.8						
NO.　-5	9.8	3.8	8.30	81.3				
NO.　-4	20.0	3.6	3.70	74.0				
NO.　-3	20.0	4.0	3.80	76.0				
NO.　-2	20.0	4.1	4.05	81.0				
NO.　-1	20.0	4.3	4.20	84.0				
NO.　0	20.0	4.0	4.15	83.0				
NO.　0 +　10.000	10.0	4.1	4.05	40.5				
NO.　1	10.0	4.1	4.10	41.0				
NO.　1 +　7.000	7.0	4.5	4.30	30.1				
NO.　2	13.0	3.8	4.15	54.0				
NO.　2 +　7.282	7.3	4.2	4.00	29.2				SP.1
NO.　3	12.7	3.8	4.00	50.8				
NO.　4	20.0	3.9	3.85	77.0				
NO.　4 +　11.920	11.9	3.7	3.80	45.2				
NO.　5	8.1	3.8	3.75	30.4				
NO.　6	20.0	4.0	3.90	78.0				
NO.　6 +　10.000	10.0	3.8	3.90	39.0				
NO.　7	10.0	3.5	3.65	36.5				
NO.　7 +　11.260	11.3	3.7	3.60	40.7				
NO.　8	8.7	4.1	3.90	33.9				
NO.　8 +　8.963	9.0	4.2	4.15	37.4				
NO.　9	11.0	5.3	4.75	52.3				
NO.　9 +　8.000	8.0	5.4	5.35	42.8				
NO.　10	12.0	5.7	5.55	66.6				
計	309.8			1304.7				

面　積　計　算　書

測　点	単距離	As取壊し						摘　要
		断面積	平　均	土　量	断面積	平　均	土　量	
	（ m ）	（ m2 ）		（ m3 ）	（ m2 ）		（ m3 ）	
NO.　10		5.7						
NO.　11	20.0	4.7	5.20	104.0				
NO.　11 ＋　10.000	10.0	4.5	4.60	46.0				
NO.　12	10.0	4.3	4.40	44.0				
NO.　12 ＋　11.300	11.3	4.3	4.30	48.6				
NO.　13	8.7	3.8	4.05	35.2				
NO.　14	20.0	3.6	3.70	74.0				
NO.　15	20.0	4.0	3.80	76.0				
NO.　16	20.0	4.1	4.05	81.0				
NO.　17	20.0	5.1	4.60	92.0				
NO.　17 ＋　10.000	10.0	4.7	4.90	49.0				
計				649.8				
合　計	150.0			1954.5				

面　積　計　算　書

測　点	単距離 (m)	As取壊し 幅　員 (m)	平　均	面　積 (m2)				摘　要
NO.　0+　0.00		6.96						【２工区】
NO.　0+　2.40	2.40	5.18	6.07	14.57				NO.1準用
NO.　1+　0.00	17.60	5.18	5.18	91.17				
NO.　2+　0.00	20.00	5.16	5.17	103.40				
NO.　3+　0.00	20.00	5.08	5.12	102.40				
NO.　4+　0.00	20.00	5.22	5.15	103.00				
NO.　5+　0.00	20.00	5.33	5.28	105.50				
NO.　6+　0.00	20.00	5.69	5.51	110.20				
NO.　7+　0.00	20.00	5.25	5.47	109.40				
NO.　8+　0.00	20.00	5.15	5.20	104.00				
NO.　9+　0.00	20.00	4.75	4.95	99.00				
NO.　10+　0.00	20.00	4.97	4.86	97.20				
NO.　11+　0.00	20.00	5.15	5.06	101.20				
NO.　12+　0.00	20.00	4.70	4.93	98.50				
NO.　13+　0.00	20.00	4.65	4.68	93.50				
NO.　14+　0.00	20.00	5.60	5.13	102.50				
NO.　15+　0.00	20.00	5.63	5.62	112.30				
NO.　16+　0.00	20.00	5.15	5.39	107.80				
NO.　17+　0.00	20.00	5.07	5.11	102.20				
NO.　18+　0.00	20.00	5.28	5.18	103.50				
NO.　19+　0.00	20.00	5.96	5.62	112.40				
NO.　20+　0.00	20.00	5.61	5.79	115.70				
NO.　20+　11.00	11.00	6.07	5.84	64.24				
計	411.00			2153.68				

数　量　計　算　書

細　　別：ｺﾝｸﾘｰﾄ構造物取壊し(門型側溝)

参考図

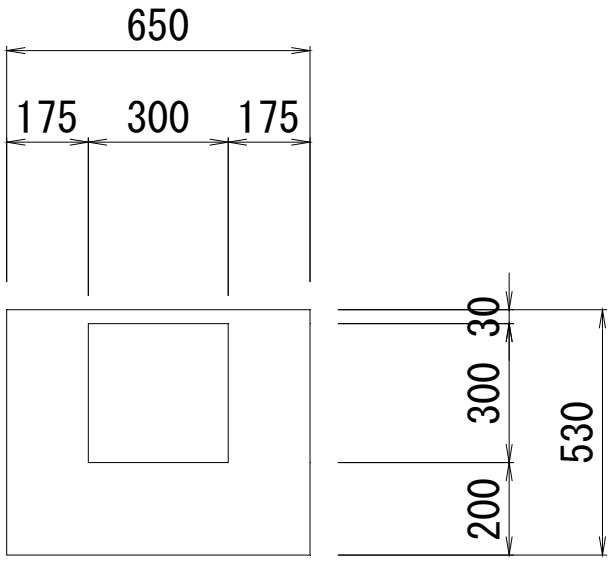

L=24.0m

単　位　数　量　全　部　当　り

材　料	算　式		単位	数　量
ｺﾝｸﾘｰﾄ取壊し			m3	6.1
	(0.650*0.530-0.300*0.300)*24.0	6.108	m3	

数　量　計　算　書

細　　別：ｺﾝｸﾘｰﾄ構造物取壊し(U型側溝)

参考図

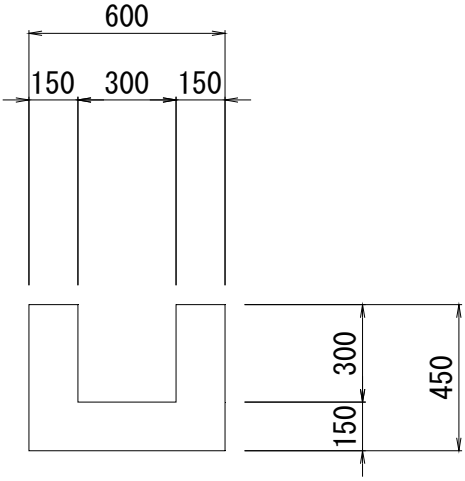

L=26.0m

単　位　数　量　全　部　当　り

材　料	算　式		単位	数　量
ｺﾝｸﾘｰﾄ取壊し			m3	4.7
	(0.600*0.450-0.300*0.300)*26.0	4.680	m3	

数　量　計　算　書

細　　別：ｺﾝｸﾘｰﾄ構造物取壊し(コンクリート張)

参考図

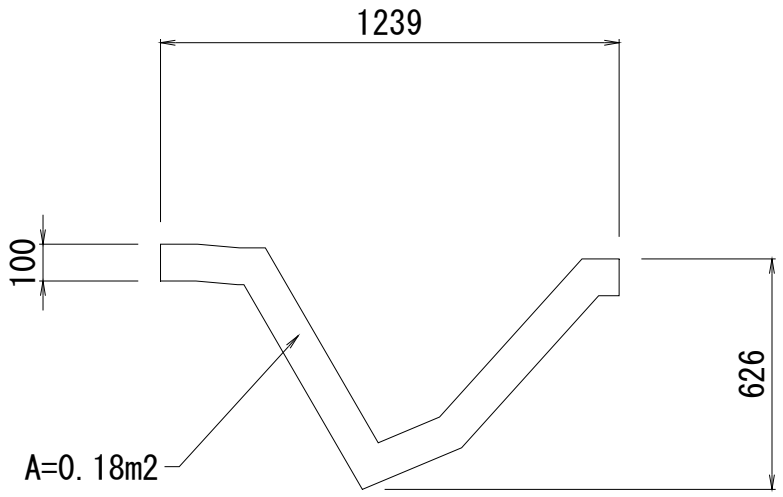

L=2.0m

単　位　数　量　全　部　当　り

材　料	算　式	単位	数　量
ｺﾝｸﾘｰﾄ取壊し		m3	0.4
	0.18*2.0　0.360	m3	

数　量　計　算　書

細　　別：ｺﾝｸﾘｰﾄ構造物取壊し(コンクリート擁壁)

参考図

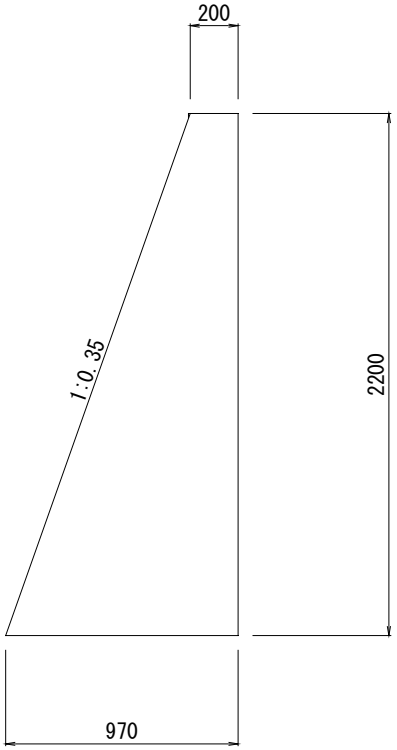

L=5.0m

単　位　数　量　全　部　当　り

材　料	算　式		単位	数　量
ｺﾝｸﾘｰﾄ取壊し			m3	6.4
コンクリート擁壁	1/2*(0.200+0.970)*2.200*5.00	6.435	m3	

数　量　計　算　書

細　　別：ｺﾝｸﾘｰﾄ構造物取壊し(集水桝)

参考図

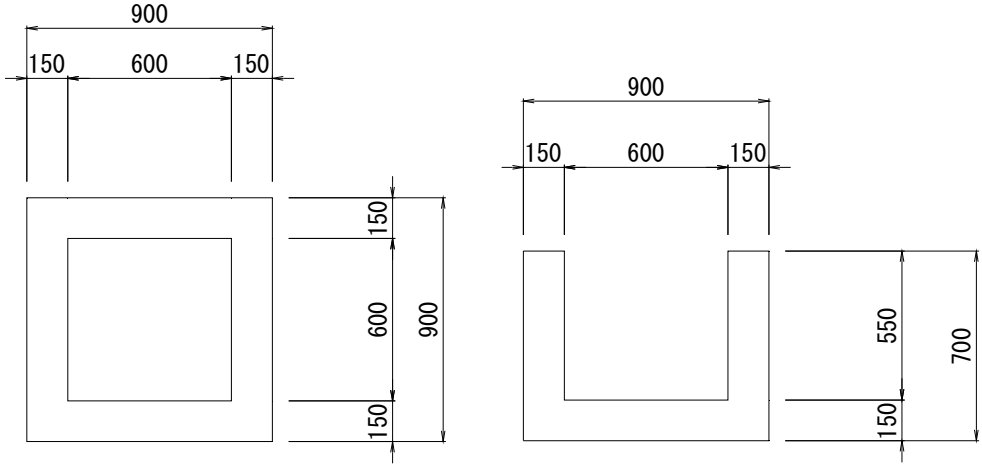

2箇所

単　位　数　量　全　部　当　り

材　料	算　式		単位	数　量
ｺﾝｸﾘｰﾄ取壊し			m3	0.7
	(0.900*0.900*0.700-0.600*0.600*0.550)*2	0.738	m3	

数　量　計　算　書

細　　別：ｺﾝｸﾘｰﾄ構造物取壊し(UF200)

参考図

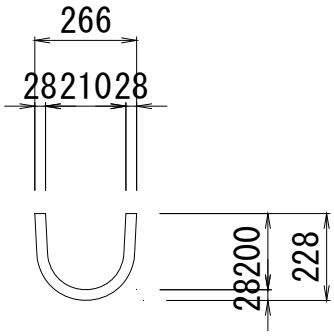

L=24.7m

単　位　数　量　全　部　当　り

材　料	算　式	単位	数　量
ｺﾝｸﾘｰﾄ取壊し		m3	0.5
	(0.266*0.228-0.210*0.200)*24.7　0.461	m3	

数　量　計　算　書

細　　別：ｺﾝｸﾘｰﾄ構造物取壊し(管渠φ300)

参考図

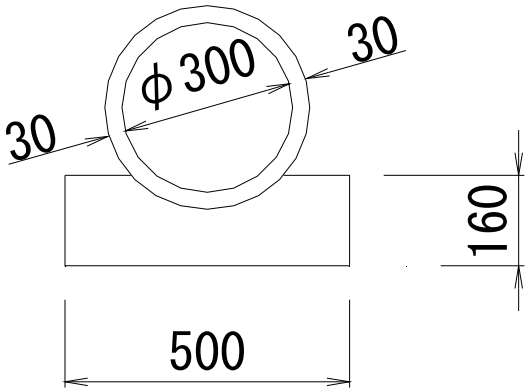

L=24.5m

単　位　数　量　全　部　当　り

材　料	算　式	単位	数　量
ｺﾝｸﾘｰﾄ取壊し		m3	5.0
	(0.360^2*3.14-0.300^2*3.14+0.500*0.160)*24.5　5.006	m3	

数　量　調　書

工　種 (種　別)・細　別	測　点	左右	単位	数　量	摘　要
構造物撤去工 (防護柵撤去工)					
防護柵撤去 (ｶﾞｰﾄﾞﾚｰﾙ)					
Gr-C-4E	(NO.　6+13.5 ～ NO.　8+ 8.0)	左	m	34.00	現場内流用
(構造物取壊し工)					
ｺﾝｸﾘｰﾄ構造物取壊し		計	m	24.0	
門型側溝(300×300)	NO. -1- 3.4 ～ NO.　0+ 0.6	左	m	24.00	
ｺﾝｸﾘｰﾄ構造物取壊し		計	m	26.0	
U型側溝(300×300)	NO.　0+ 0.6 ～ NO.　1+ 6.6	左	m	26.00	
ｺﾝｸﾘｰﾄ構造物取壊し		計	m	2.0	
ｺﾝｸﾘｰﾄ張	NO.　2+ 7.8	左	m	2.00	
ｺﾝｸﾘｰﾄ構造物取壊し		計	m	5.0	
ｺﾝｸﾘｰﾄ擁壁	NO.　4+10.0 ～ NO.　4+15.0	左	m	5.00	
ｺﾝｸﾘｰﾄ構造物取壊し		計	箇所	2.0	
集水桝	NO.　7+ 0.8	左	箇所	1.00	600×600×700
集水桝	NO.　7+ 0.0	左	箇所	1.00	600×600×700
ｺﾝｸﾘｰﾄ構造物取壊し		計	m	24.7	
UF200	(NO.　6+ 0.5 ～ NO.　6+ 3.4)	左	m	3.40	
UF200	(NO.　6+13.3 ～ NO.　6+19.6)	左	m	6.50	
UF200	NO.　7+ 0.5 ～ NO.　7+15.3	左	m	14.80	
ｺﾝｸﾘｰﾄ構造物取壊し		計	m	24.5	
管渠　φ300	(NO.　6+ 3.4 ～ NO.　6+13.3)	左	m	10.20	
管渠　φ300	NO.　7+15.3 ～ NO.　8+ 9.6	右	m	14.30	

数　量　調　書

工　種 (種　別)・細　別	測　点	左右	単位	数　量	摘　要
舗装版切断(t=5cm)		計	m	22.1	
	NO. -5- 9.8	-	m	12.78	
	NO. 1+ 7.0	-	m	4.60	
	NO. 17+10.0	-	m	4.70	

数　量　調　書

工　種 (種　別)・細　別	測　点	左右	単位	数　量	摘　要
舗装版切断(t=5cm)		計	m	23.3	
	NO. 6+ 10.0～ NO. 7	左	m	10.50	
	NO. 11+12.0～ NO. 11+18.0	右	m	5.50	
	NO. 21+11.0	左右	m	7.30	