1. 数量総括表

数　量　総　括　表

（ 設 計 名 ：町道水原上大久保線 ）　　工事区分 ： 道路改良

工　種	種　別	細　別	規　格	単位	数　量	摘　要
道路土工						
	掘削工					
		土砂		m^3	24.0	
	盛土工	路床盛土工		m^3	16.0	
		路体盛土工１	W＜1.0	m^3	18.5	
		路体盛土工２	1.0≦W＜2.5	m^3	16.1	
		畦畔盛土工		m^3	0.9	
		土羽土		m^3	15.7	
	搬入土			m^3	36.1	
	法面整形工	切土部		m^2	0.0	
		盛土部		m^2	49.2	
法面工						
	植生工	切土部			0.0	
		盛土部		m^2	49.2	

数　量　総　括　表

（ 設 計 名 ：町道水原上大久保線 ）　　工事区分 ： 道路改良

工　　種	種　　別	細　　別	規　　格	単位	数　　量	摘　　要
ブロック積工						
	作業土工	床掘	土砂	m^3	26.2	
		埋戻	D	m^3	10.0	
	コンクリートブロック工		控35cm	m^2	62.6	
	基礎工	A型	H350	m	13.9	
排水構造物工						
	作業土工	床掘	土砂	m^3	5.0	
		埋戻	D	m^3	5.0	
	側溝工	U型側溝	PU3-300A	m	18.6	
		側溝蓋	コンクリート蓋	枚	37.0	

数　量　総　括　表

（ 設 計 名 ：町道水原上大久保線 ）　　工事区分 ： 道路改良

工　　種	種　　別	細　　別	規　　格	単位	数　　量	摘　　要
用水構造物工						
	用水路工	用水路	UF250	m	14.5	
防護柵工						
	路側防護柵工	ガードレール	Gr-C-4E	m	17.0	
舗装工						
	舗装準備工	不陸整正		m^2	82.0	
	アスファルト舗装工	表層　　(t= 5cm)	再生密粒度アスコン	m^2	78.6	
		上層路盤(t=10cm)	粒度調整砕石 M-30	m^2	79.6	
		下層路盤(t=15cm)	再生クラッシャラン	m^2	81.2	
区画線工						
	区画線工	溶融式区画線	実線、白、W=15cm	m	33.3	

数　量　総　括　表

（ 設 計 名 ：町道水原上大久保線 ）　　工事区分 ： 道路改良

工　　種	種　　別	細　　別	規　　格	単位	数　　量	摘　　要
構造物撤去工						
	構造物取壊し工	コンクリート構造物	鉄筋	m^3	0.3	ＵＦ２５０
			無筋	m^3	3.3	側溝
	構造物撤去工					
		排水路撤去	UF250	m	14.5	
		舗装版撤去	アスファルト(t=5cm)	m^2	51.4	
		すりつけ工撤去	石積	m^3	2.9	
	防護柵撤去工	防護柵撤去	Gr-C-4E	m	17.0	
	運搬処理工	殻運搬処理	鉄筋コンクリート	m^3	0.3	
			無筋コンクリート	m^3	3.3	
			アスファルト	m^3	2.6	

2. 土工

土　工　集　計　表

工　種	掘　削		盛　土						作　業　土　工		
									床　掘	埋　戻	
	表　土	土　砂	路　床	路体１	路体２	路体３	畦　畔	土羽土	土　砂	C	D
道　路　土　工		24.0	16.0	18.5	16.1						
							0.9	15.7			
ブ　ロ　ッ　ク　積　工									26.2		10.0
U　型　側　溝									5.0		5.0
排　水　工　合　計									5.0		5.0
単位	m^3	m^3	m^3	m^3	m^3	m^3	m^3	m^3	m^3	m^3	m^3
合　計	0.0	24.0	16.0	18.5	16.1	0.0	0.9	15.7	31.2	0.0	15.0

注）　盛土施工幅により下記のとおり区分する。

路体１　：1.0m未満

路体２　：1.0m以上 2.5m未満

路体３　：2.5m以上 4.0m未満

流用可能土量＝　24.0　＋　31.2　＝　55.2　m^3

盛土土量＝　16.0　＋　18.5　＋　16.1　＋　0.0　＋　0.9　＋　15.7　＋　0.0　＋　15.0　＝　82.2　m^3

残土処理＝　55.2　－　82.2　／　0.9　＝　(36.1)　m^3

搬入土　＝　36.1　m^3

土工数量計算書　(掘　削)

測　点	距　離	表　土			土　砂					
		断　面	平　均	数　量	断　面	平　均	数　量	断　面	平　均	数　量
No.7+3.0	0.0				3.1					
SP.4(7+8.339)	5.3				1.1	2.10	11.1			
EC.4(7+16.785)	8.5				1.1	1.10	9.4			
NO.8	3.2				1.1	1.10	3.5			
合　計	17.0						24.0			

土 工 数 量 計 算 書　(盛　土)

測　点	距　離	路　　床			路　体　1					
		断　面	平　均	数　量	断　面	平　均	数　量	断　面	平　均	数　量
No.7+3.0	0.0	1.8			0.5					
SP.4(7+8.339)	5.3	1.3	1.55	8.2	0.7	0.60	3.2			
EC.4(7+16.785)	8.5	0.4	0.85	7.2	2.1	1.40	11.9			
NO.8	3.2	0.0	0.20	0.6	0.0	1.05	3.4			
合　計	17.0			16.0			18.5			

土 工 数 量 計 算 書　(盛　土)

測　点	距　離	路　体　2			路　体　3					
		断　面	平　均	数　量	断　面	平　均	数　量	断　面	平　均	数　量
No.7+3.0	0.0	1.9								
SP.4(7+8.339)	5.3	1.6	1.75	9.3						
EC.4(7+16.785)	8.5	0.0	0.80	6.8						
NO.8	3.2	0.0	0.00	0.0						
合　計	17.0			16.1						

土工数量計算書　(盛　土)

測　点	距　離	畦　畔（左側）			畦　畔（右側）					
		断　面	平　均	数　量	断　面	平　均	数　量	断　面	平　均	数　量
No.7+3.0	0.0				0.1					
SP.4(7+8.339)	5.3				0.1	0.10	0.5			
EC.4(7+16.785)	8.5				0.0	0.05	0.4			
NO.8	3.2				0.0	0.00	0.0			
合　計	17.0						0.9			

土 工 数 量 計 算 書　（盛　土）

測　点	距　離	土羽土（左側）			土羽土（右側）					
		断　面	平　均	数　量	断　面	平　均	数　量	断　面	平　均	数　量
No.7+3.0	0.0				0.3					
SP.4(7+8.339)	5.3				0.7	0.50	2.7			
EC.4(7+16.785)	8.5				1.3	1.00	8.5			
NO.8	3.2				1.5	1.40	4.5			
合　計	17.0						15.7			

3. のり面工

法面工数量計算書

測　点	距　離	掘　削（左側）			掘　削（右側）					
		断　面	平　均	数　量	断　面	平　均	数　量	断　面	平　均	数　量
No.7+3.0	0.0	0.0								
SP.4(7+8.339)	5.3	0.0	0.00	0.0						
EC.4(7+16.785)	8.5	0.0	0.00	0.0						
NO.8	3.2	0.0	0.00	0.0						
合　計	17.0			0.0						

法面工数量計算書

測　点	距　離	盛　土（左側）			盛　土（右側）					
		断　面	平　均	数　量	断　面	平　均	数　量	断　面	平　均	数　量
No.7+3.0	0.0	0.0			0.8					
SP.4(7+8.339)	5.3	0.0	0.00	0.0	2.1	1.45	7.7			
EC.4(7+16.785)	8.5	0.0	0.00	0.0	4.2	3.15	26.8			
NO.8	3.2	0.0	0.00	0.0	5.0	4.60	14.7			
合　計	17.0			0.0			49.2			

4. 作業土工

ブロック積工作業土工数量計算書

測　点	距　離	床　掘（土　砂）			埋　戻（D）			摘　要
		断　面	平　均	数　量	断　面	平　均	数　量	
NO.7+3	0.0	1.7			0.7			SP.4の数値を適用
SP.4	5.9	1.7	1.70	10.0	0.7	0.70	4.1	
EC.4	5.2	2.5	2.10	10.9	0.8	0.75	3.9	
NO.7+19.5	2.8	1.3	1.90	5.3	0.6	0.70	2.0	NO8の数値を適用
								延長は展開図より
合　計	13.9			26.2			10.0	

排水構造物作業土工数量計算書

測　点	距　離	床　掘（土　砂）			埋　戻（D）			摘　要
		断　面	平　均	数　量	断　面	平　均	数　量	
No.7+3.0	0.0	0.3			0.3			SP.4の数値を適用
SP.4(7+8.339)	5.3	0.3	0.30	1.6	0.3	0.30	1.6	
EC.4(7+16.785)	8.5	0.3	0.30	2.6	0.3	0.30	2.6	
NO.8	3.2	0.2	0.25	0.8	0.2	0.25	0.8	
合　計	17.0			5.0			5.0	

5. ブロック積み工

ブロック積工集計表

符　　号	ブロック (m2)	胴込コンクリート(m3)	裏込コンクリート(m3)	裏込砕石 (m3)	目地材 (m2)	水抜管 有無
	62.6	11.9	9.4	25.0	2.3	有
合　　計	62.6	11.9	9.4	25.0	2.3	

6. 延長調書

工種：ブロック積工

測　　点	単位	数　量	備　考
NO.　7 +　3.0　～　NO.　7 +　19.5	㎡	62.6	ブロック積工
NO.　7 +　3.0　～　NO.　7 +　19.5	m	13.9	A型基礎工

工種：用排水構造物工

測　　　　　　　　　　　　　　点	単位	数　量	備　　　　　　考
NO.　7＋　3.0　～　NO.　8＋　0.3	m	18.6	U型側溝(PU3-300A)　(左)
計	m	18.6	
NO.　7＋　3.0　～　NO.　8＋　0.3	枚	37.0	コンクリート蓋　(左)
計	枚	37.0	
NO.　7＋　3.0　～　NO.　7＋　19.5	m	14.5	用水路（UF250)　(右)

工種：区画線工

測　　点	単位	数　量	備　　考
N0.　7 +　3.0　～　N0.　8 +	m	17.0	外側線　(左)
N0.　7 +　3.0　～　N0.　7 +　19.2	m	16.3	外側線　(右)
計		33.3	

工種：防護柵工

測　点	単位	数　量	備　考
NO.　7 +　3.0　～　NO.　8 +	m	17.0	Gr-C-4E　(右)

7. 単位数量計算書

A型基礎工

１０ｍ当り

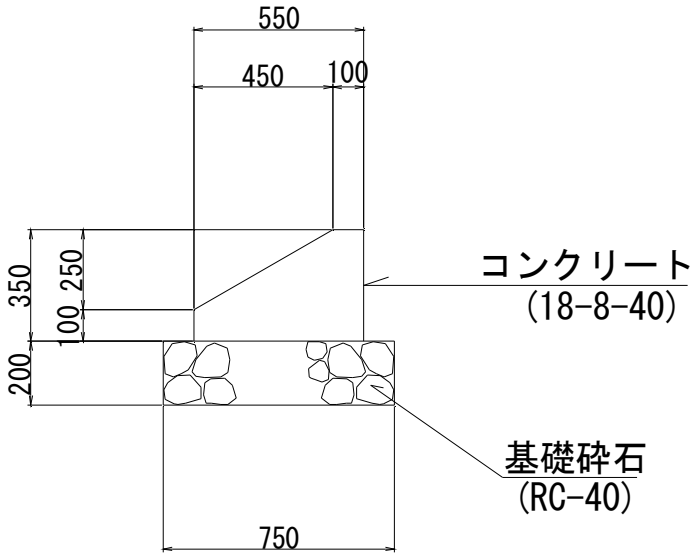

工種・細目	算式	単位	数量	摘要
コンクリート 18-8-40	(0.550 * 0.350 - 0.450 * 0.250 / 2) * 10	m^3	1.363	
型枠 一般	(0.350 + 0.100) * 10	m^2	4.500	
目地材 t=10mm	0.550 * 0.350 - 0.450 * 0.250 / 2	m^2	0.136	1箇所/10m
基礎砕石 RC-40,t=20cm	0.750 * 10	m^2	7.500	
基面整正	0.750 * 10	m^2	7.500	

ブロック積工

全部当り

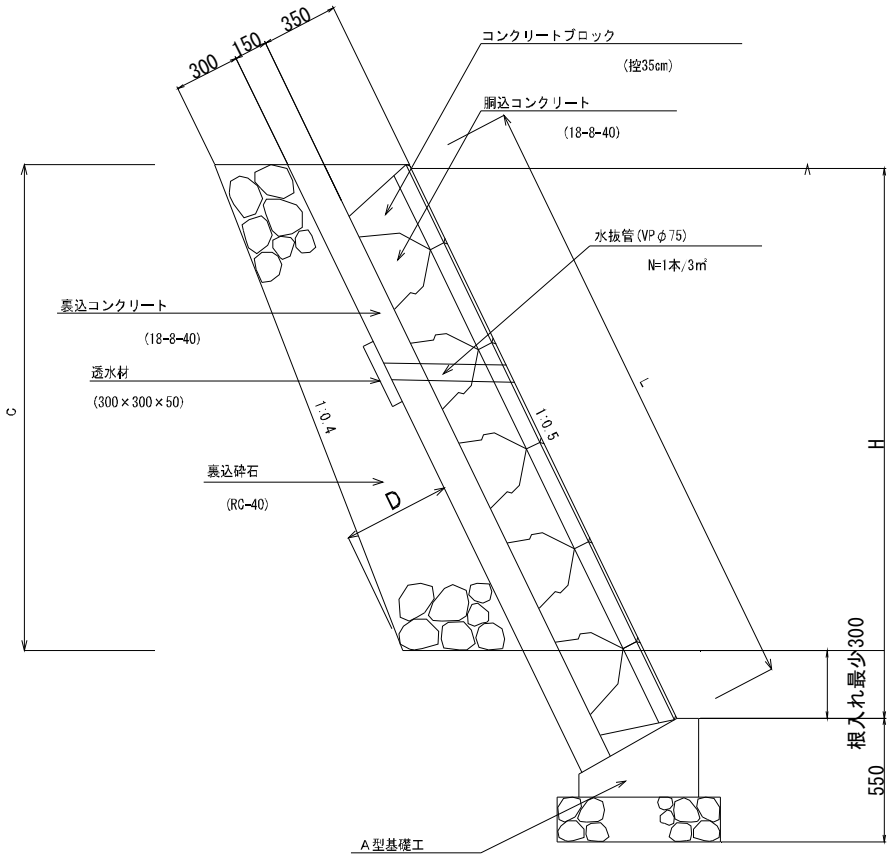

工　種　・　細　目	算　　式	単位	数　　量	摘　　要
コンクリートブロック	(4.997+4.584)/2*(6.170+5.780)/2			28.623
控35cm	+(4.584+3.794)/2*(2.84+2.45)/2			11.080
	+(4.814+4.025)/2*2.840			12.551
	+(4.025+3.466)/2*2.770			10.375
合計		m^2	62.6	62.629

ブロック積工

全部当り

工種・細目	算式	単位	数量	摘要
胴込コンクリート 18-8-40	62.629 ＊ 0.19	m^3	11.9	
裏込コンクリート 18-8-40	62.629 ＊ 0.150	m^3	9.4	
裏込砕石(RC-40)	(2.266 + 1.952)/2＊ (6.170 + 5.780)/2 + (1.952 + 1.478)/2＊ (2.840 + 2.450)/2 + (1.478 + 1.470)/2＊ (2.840 + 2.840)/2 + (1.470 + 1.163)/2＊ (2.770 + 2.770)/2 (ブロック積工の裏込砕石の寸法及び面積より)	m^3	25.0	12.601 4.536 4.186 3.647 24.970
目地材 t=10mm	4.584 ＊ 0.500 ＊ 1	m^2	2.3	1箇所/10m
水抜管 VPφ75,L=56cm			有	1本/3m2

Ｕ型側溝

１０ｍ当り

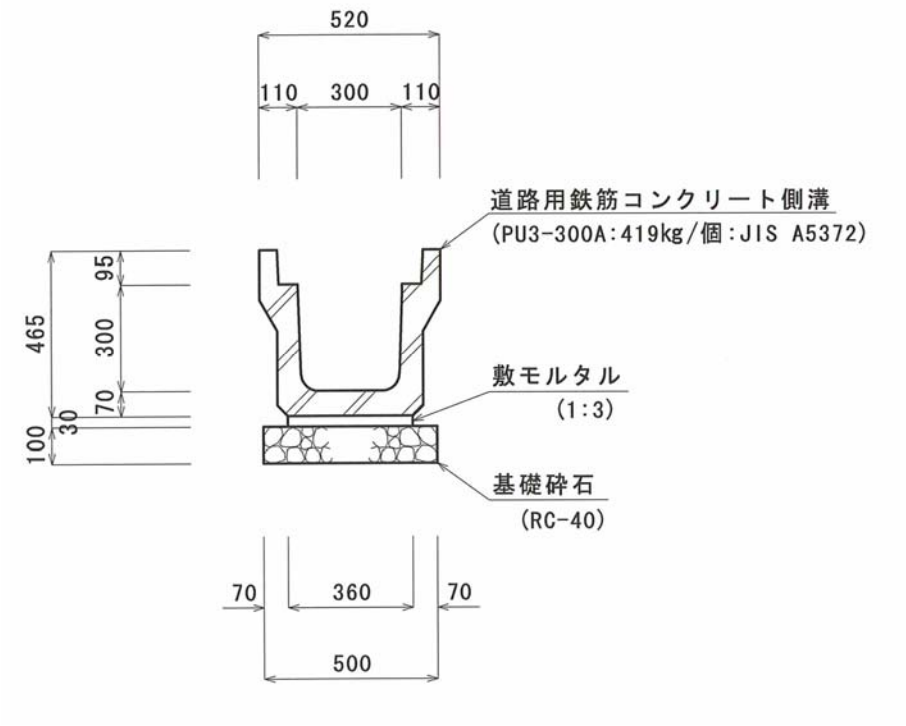

工種・細目	算式	単位	数量	摘要
プレキャスト側溝 PU3-300A	10 / 2.000	個	5.000	419kg/2m
敷モルタル 1:3	0.360 * 0.030 * 10	m^3	0.108	
基礎砕石 RC-40,t=10cm	0.500 * 10	m^2	5.000	
基面整正	0.500 * 10	m^2	5.000	

コンクリート蓋

１０ｍ当り

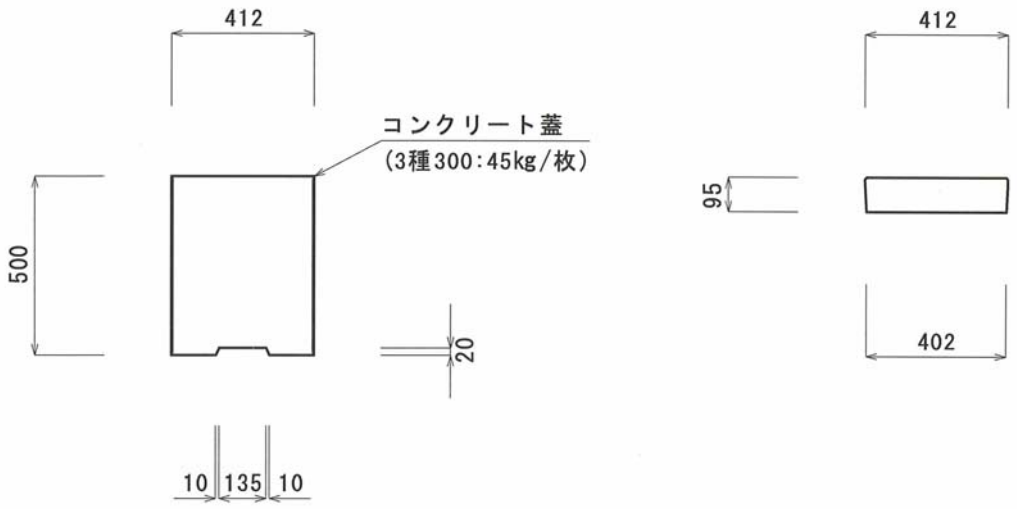

工　種　・　細　目	算　　式	単位	数　　量	摘　　要
コンクリート蓋 3種300	10 / 0.500	枚	20.000	45kg/枚

用水路工　UF250

１０ｍ当り

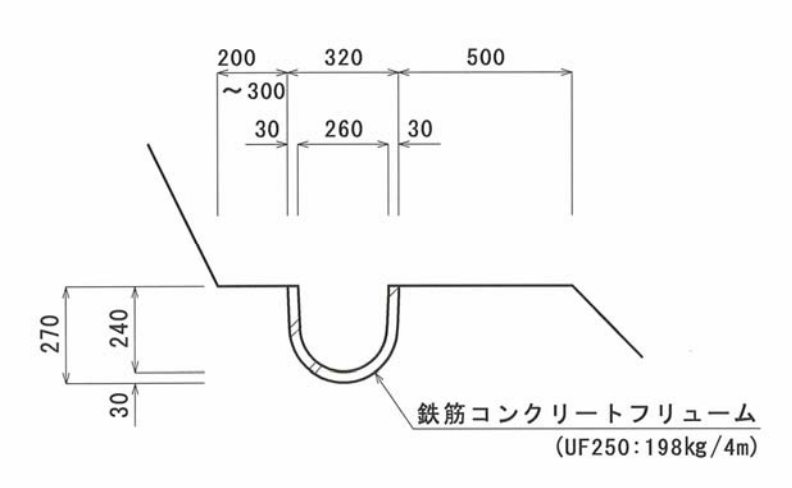

工　種　・　細　目	算　　式	単位	数　　量	摘　　要
ＲＣフリューム UF250	10 / 4.000	本	2.500	198kg/4m

ガードレール

１０ｍ当り

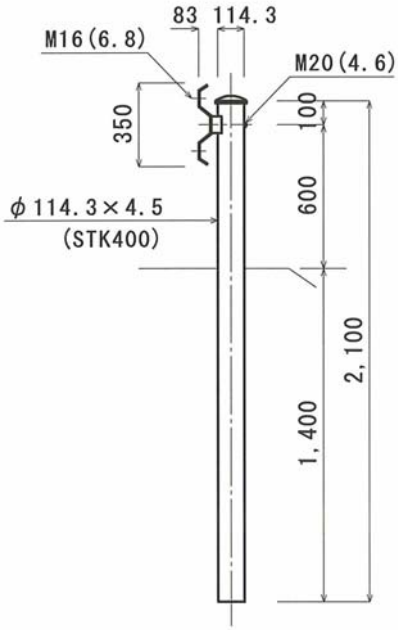

工　種　・　細　目	算　　式	単位	数　　量	摘　　要
ガードレール Gr-C-4E		m	10.000	

ブロック積工の裏込砕石の寸法及び面積

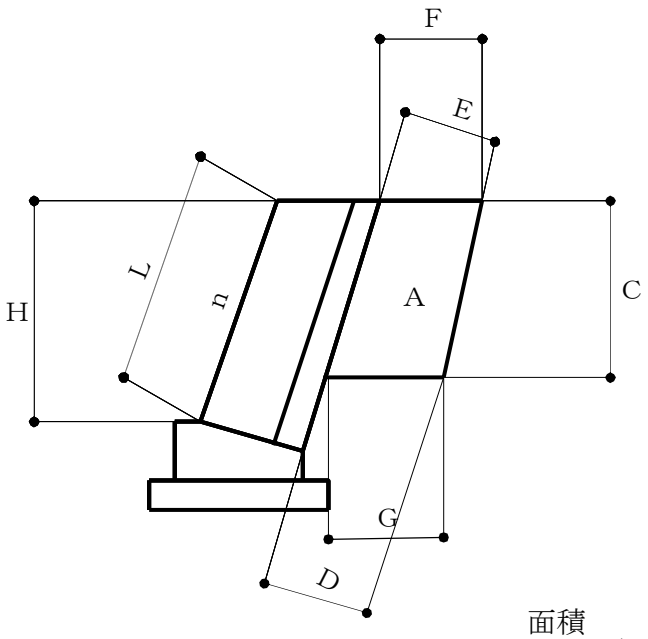

面積

$$A = \frac{(F + G)}{2} \times C$$

勾　　配 n	直高 H	法長 L	裏込直高 C	上斜め幅 E	上水平幅 F	下斜め幅 D	下水平幅 G	面積 A
0.5	4.470	4.998	4.170	0.300	0.335	0.673	0.752	2.266
0.5	4.100	4.584	3.740	0.300	0.335	0.635	0.709	1.952
0.5	3.394	3.795	3.034	0.300	0.335	0.571	0.639	1.478
0.5	4.306	4.814	3.034	0.300	0.335	0.571	0.639	1.478
0.5	3.600	4.025	3.021	0.300	0.335	0.570	0.638	1.470
0.5	3.100	3.466	2.521	0.300	0.335	0.525	0.588	1.163

8. 舗装工

舗装準備工数量計算書

測　点	距　離	不　陸　整　正								
		断　面	平　均	数　量	断　面	平　均	数　量	断　面	平　均	数　量
No.7+3.0	0.0	5.2								
SP.4(7+8.339)	5.3	5.1	5.15	27.3						
EC.4(7+16.785)	8.5	4.5	4.80	40.8						
NO.8	3.2	4.2	4.35	13.9						
合　計	17.0			82.0						

舗装工数量計算書

測　点	距　離	表　　層			上　層　路　盤			下　層　路　盤		
		断　面	平　均	数　量	断　面	平　均	数　量	断　面	平　均	数　量
No.7+3.0	0.0	5.00			5.05			5.15		
SP.4(7+8.339)	5.3	4.90	4.950	26.2	4.95	5.000	26.5	5.05	5.100	27.0
EC.4(7+16.785)	8.5	4.31	4.605	39.1	4.36	4.655	39.6	4.46	4.755	40.4
NO.8	3.2	4.03	4.170	13.3	4.08	4.220	13.5	4.18	4.320	13.8
合　計	17.0			78.6			79.6			81.2

９．　取り壊し工

撤去工内訳書

工　種　・　細　目	算　　式	単位	数　　量	摘　　要
二次製品撤去				
用　　水　　路 UF250		m	14.5	
鋼材撤去				
防護柵撤去 Gr-C-4E		m	17.0	(272.42ｋｇ)
ア　ス　フ　ァ　ル　ト t=5cm		m2	51.4	

取壊し内訳書

全部当り

工種・細目	算式	単位	数量	摘要
用水路 UF250	0.022 m3/m ＊ 14.5 m	m^3	0.3	
鉄筋コンクリート 合計		m^3	0.3	
側溝 250*250		m^3	3.3	
無筋コンクリート 合計		m^3	3.3	
アスファルト t=5cm	51.4 m2＊ 0.05 m	m^3	2.6	
すりつけ石積撤去		m^3	2.9	

構造物取壊し工数量計算書

測　点	距　離	舗装版撤去								
		断　面	平　均	数　量	断　面	平　均	数　量	断　面	平　均	数　量
No.7+3.0	0.0	2.9								
SP.4(7+8.339)	5.3	3.0	2.95	15.6						
EC.4(7+16.785)	8.5	3.1	3.05	25.9						
NO.8	3.2	3.1	3.10	9.9						
合　計	17.0			51.4						

構造物取壊し計算書

側溝　250×250

全部当り

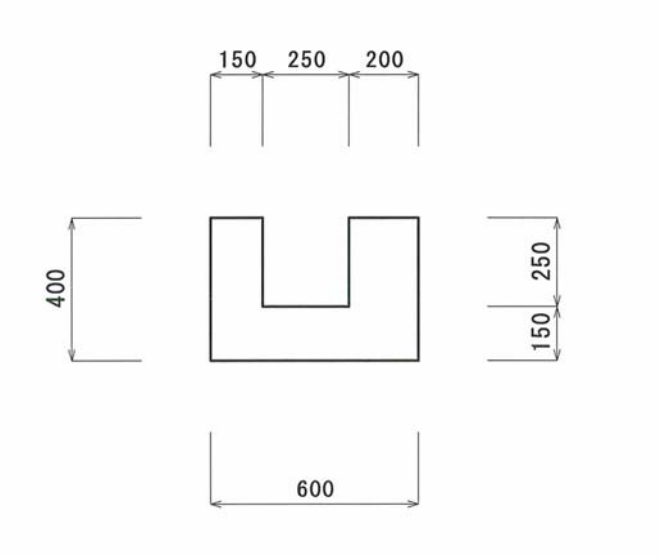

NO.7+3～NO.8

工　種　・　細　目	算　　式	単位	数　　量	摘　　要
無筋コンクリート	（ 0.60 ＊ 0.40 － 0.25 ＊ 0.25 ）＊ 18.60	m^3	3.3	

構造物取壊し計算書

構造物取壊し計算書

すりつけ工撤去　　全部当り

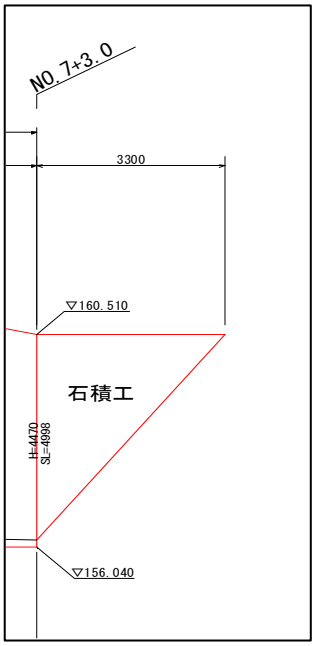

NO.7+3～NO.8

工　種　・　細　目	算　　式	単位	数　　量	摘　　要
すりつけ工撤去 控35ｃｍ	（ 3.30 ＊ 5.00 ）＊ 0.50 ＊ 0.35	m^3	2.9	

殻運搬処理工

全部当り

工種・細目	算式	単位	数量	摘要
用水路 UF250	0.022 m3/m ＊ 14.5 m	m^3	0.3	
鉄筋コンクリート 合計		m^3	0.3	
側溝 250*250		m^3	3.3	
無筋コンクリート 合計		m^3	3.3	
アスファルト t=5cm	51.4 m2＊ 0.05 m	m^3	2.6	