和知ふれあいセンター屋外階段手摺改修工事

設　計　図

COA

有限会社　コア建築事務所

建築改修工事特記仕様書

【1】 工 事 概 要

1．工 事 場 所　京都府船井郡京丹波町本庄花ノ木1-4

2．敷 地 面 積　4,757.10㎡

3．建築物概要

棟　名	構　造	階　数	建築面積（㎡）	床面積（㎡）	備　考
集会棟・事務棟	RC造	2階		2,066.28	
内　屋外階段	RC造	2階			工事対象

4．そ の 他

【2】 適 用 範 囲

質疑回答書、本特記仕様書、図面、標準仕様書に示す範囲とする。
すべての設計図書は、相互に補完するものとし、相違がある場合は、上記の順番を優先順位とする。
上記の標準仕様書とは、国土交通省大臣官房官庁営繕部監修公共建築改修工事標準仕様書（建築工事編）平成19年版をいう。（以下、これを「改修標仕」という。）
本書に特に記載のない事項にあっても、すべて、「改修標仕」の適用を受けるものとする。

【3】 工 事 区 分

設計図書による。
別契約の施工上密接に関連する工事との取合い部分が発生する場合は、別紙工事区分表による。

【4】 工 事 仕 様

1．設計図書による。設計図書に記載されていない事項は、「改修標仕」のほか別記の適用基準による。
2．項目は、番号に○印の付いたものを適用する。
3．特記事項は、●印の付いたものを適用する。●印の付かない場合は、※印の付いたものを適用する。
　※印と●印の付いた場合は、共に適用する。※印が抹消された場合は、●印のものもの適用する。
4．項目及び特記事項に記載の（ ）内表示番号は「改修標仕」の当該項目、当該図又は当該表を示す。

章	項　目	特　記　事　項
1 一般共通事項	① 適用基準等	●公共建築改修工事標準仕様書(建築工事編) 国土交通省大臣官房官庁営繕部監修　(平成19年版) ●建築工事標準詳細図　国土交通省大臣官房官庁営繕部監修　(平成17年版) ○敷地調査共通仕様書　建設大臣官房官庁営繕部監修　(平成11年版) ○建築鉄骨設計基準　建設大臣官房官庁営繕部監修　(平成10年版) ●公共建築工事標準仕様書(建築工事編) 国土交通省大臣官房官庁営繕部監修　(平成19年版) ○木造建築工事標準仕様書　国土交通省大臣官房官庁営繕部監修　(平成16年版) ○公共建築工事標準仕様書(電気設備工事編) 国土交通省大臣官房官庁営繕部監修　(平成19年版) ○公共建築工事標準仕様書(機械設備工事編) 国土交通省大臣官房官庁営繕部監修　(平成19年版)
	② 現場代理人	※本工事の施工にあたり、請負契約書第１０条に基づく現場代理人は、主任技術者又は監理技術者と同様、請負者と直接的かつ恒常的な雇用関係のある者を選任しなければならない。
	③ 建設機械	※「排ガス対策型建設機械」又は「排ガス浄化装置」を装着したもの及び「低騒音型、低振動型建設機械指定要領」に基づき指定された建設機械を使用すること。 （詳細は現場説明事項書参照）
	④ 工事工程報告	※月報は毎月20日にメめ、25日までに提出する。 ※日報は監督職員の指示による。 ※週報は毎週（ ）曜日に提出する。
	⑤ 工事実績情報の登録 (1.1.4)	※適用する。
	6 施工体制台帳等の作成・提出 (1.1.5)	※請負者は、請負金額３千万円以上(建築一式工事については４千５百万円以上)の工事について、施工体制台帳（下請契約書等添付）及び施工体系図を作成し、監督職員に提出しなければならない。 ※請負者は、工事完成時に、建退共運営実績報告書を提出しなければならない。
	⑦ 施工図等の取扱い (1.2.3)	※施工図等の著作権に係わる当該建築物に限る使用権は、発注者に移譲される。
	⑧ 工事写真 (1.2.4)	※工事写真の撮り方（改訂２版）建築編（国土交通省大臣官房官庁営繕部監修）によるほかは監督職員の指示による。 ※下記のものを監督職員に提出する。 部数（ｱﾙﾊﾞﾑ1枚につき）／分類・規格／原版の大きさ（mm） 着 工 前：※1 ○／※カラーサービス版／※24×36以上 工 事 中：※1 ○／※カラーサービス版／※24×36以上 完成時 屋内（ ）箇所：／※カラーサービス版／※24×36以上／※カラーキャビネ版／※60×70以上 完成時 外観（ 5 ）箇所：※2 ○／※カラーキャビネ版／※24×36以上／○カラーパネル半切／※60×70以上 ●着工前及び工事中の工事写真に限り、デジタルカメラ使用を可とする。この場合の規格等は監督職員の指示による。 ※完成写真撮影場所は、監督職員の指示による。 ※完成写真をスキャナーで取り込み、そのデータを提出する。(ファイルの種類: ＪＰＥＧ　読取解像度：３００ＤＰＩ程度) ●完成写真撮影業者は、監督職員の承諾する撮影業者（建築写真専門業者）とする。 ●完成写真は、ネガとも提出とする。
	⑨ 施工条件 (1.3.5)	※ ふれあいセンター使用時には工事実施を制限する。（第1回打合せ時に確認する）
	⑩ 発生材の処理等 (1.3.8)	○引渡しを要するもの（　　） ○現場において再利用を図るもの、再生資源化を図るもの。 （　　） ●指定副産物の搬出 ○アスファルトコンクリート塊　●セメントコンクリート塊　○建設発生木材 ●指定副産物の処分地 ●指定地処分（ｶﾞﾗｽ類：㈱宏誠南丹ｻｲｸﾙｾﾝﾀｰ〔南丹市日吉町志和賀〕 ○自由処分　（最寄りの再資源化施設へ搬出すること） ●指定副産物以外の搬出 ※構外搬出適切処理 ○特別管理産業廃棄物の処理 （㈱京都環境保全公社　瑞穂環境保全センター　　） ※産業廃棄物管理票（マニュフェスト）制度により、適正な処理を行うこと ※産業廃棄物の処理を委託する場合は、運搬と処分についてそれぞれの許可業者と処理委託料を記載した「処理委託契約書」により委託契約すること。
2 仮設工事	① 足場その他 (2.2.1)	※労働安全衛生法、建築基準法、建設工事公衆災害防止対策要綱その他関係法令に従い、適切な材料及び構造のものとし、適切な保守管理を行う。 外部足場 ●A種　○B種　○C種　○D種　(表2.2.1) 防護シート等 ○防音パネル　○防音シート　●養生シート　○ネット及び養生シート 材料、撤去材等の運搬方法 ○A種　※B種　○C種　○D種　○E種　(表2.2.2) ●枠組足場は、「手すり先行工法に関するガイドライン（厚生労働省平成15年4月策定）」の「手すり先行工法による足場の設置基準」の手すり先行工法により組み立てられた足場であって、かつ（働きやすい安心感のある足場）とし、（○二段手すり　●巾木　○メッシュシート張りなど）を設置する。
	② 既存部分の養生 (2.3.1)	既存部分の養生　※行う　（※ビニールシート　○ｺﾝﾊﾟﾈﾙ 12+ﾋﾞﾆｰﾙｼｰﾄ） ○行わない 既存家具等の養生　○行う　（○ビニールシート　○　　） ●行わない 既存ブラインド・カーテン等の養生及び保管　○行う　●行わない 養生の方法　○取り外しのうえ清掃　○ 保管場所　○室内にてカバー掛の上、適切保管 家具の移動　○行う　●行わない
	③ 工事用水	構内既存の施設　○利用できない　●利用できる（●有償　○無償 ）
	④ 工事用電力	構内既存の施設　○利用できない　●利用できる（●有償　○無償 ）［動力除く］
	⑤ 仮囲い等	※図示　○
3 塗装工事	① 塗装業者	●日本塗装工業会の会員　○監督職員の承認する塗装業者
	② 塗装材料 (7.1.3)	塗料のホルムアルデヒド等の放散量　JISで定める　※F☆☆☆☆　○F☆☆☆ 塗料のトルエン、キシレン、エチルベンゼン　※含有量の少ない規格品
	③ 下地調整 (7.2.2)～(7.2.7)	(表7.2.1)～(表7.2.7) 素地／種別／備考 木部／○RA種　○RB種　○RC種／ 鉄面／○RA種　※RB種　○RC種／ 亜鉛めっき面／○RA種　○RB種　○RC種／ モルタル及びプラスター面／○RA種　○RB種　○RC種／ひび割れ部の補修　○適用する　○適用しない コンクリート及びALCパネル面／○RA種　○RB種　○RC種／ひび割れ部の補修　○適用する　○適用しない コンクリート及び押出成形セメント板面／○RA種　○RB種　○RC種／ひび割れ部の補修　○適用する　○適用しない 石こうボード及びその他ボード面／○RA種　○RB種　○RC種／
	④ 錆止め塗料塗り (7.3.2) (7.3.3)	塗料の種別　(表7.3.1)(表7.3.2) 規格名称／屋外／屋内／塗料種類／工程種別 鉄鋼面 鉛丹さび止め／○／○／1種+2種／※A種 ○B種 ○C種 鉄鋼面 亜酸化鉛さび止め／※／○／1種+2種 鉄鋼面 塩基性ｸﾛﾑ酸化鉛さび止め／※／○／1種+2種 鉄鋼面 シアナミド鉛さび止め／※／○／1種+2種 鉄鋼面 鉛・クロムフリーさび止め／※／○／ー 鉄鋼面 一般さび止め／○／※／1種 鉄鋼面 水系さび止め（注）／○／※／1種 亜鉛めっき面 鉛酸カルシウムさび止め／※／※／ー／○A種 ○B種 ○C種 亜鉛めっき面 変成エポキシ樹脂ﾌﾟﾗｲﾏｰ／○／○／ー／○A種 ○B種 ○C種 亜鉛めっき面 水系さび止め（注）／ー／※／1種／○C種
	⑤ 塗装工程 (7.4.2)～(7.16.2)	工程の種別　(表7.4.1)～(表7.16.1) 記号／名称／種別／備考 ●SOP／合成樹脂調合ペイント塗り／○A種 ※B種 ○C種／鉄面の種別 ○FE／フタル酸樹脂エナメル塗り／○A種 ※B種 ○C種／※下地調整ＲＢ種 ○／アクリル樹脂系非水分散型塗料／○A種 ※B種／※下地調整ＲＢ種 ○AE／アクリル樹脂エナメル塗り／○A種 ※B種 ○C種 ○2-UE／２液形ポリウレタンエナメル塗り／○A種 ○B種 ○2-ASE／ｱｸﾘﾙｼﾘｺﾝ樹脂ｴﾅﾒﾙ塗り／○A種 ※B種 ○2-FUE／常温乾燥形ふっ素樹脂ｴﾅﾒﾙ塗り／○A種 ○B種 ○EP-G／つや有合成樹脂ｴﾏﾙｼｮﾝﾆｽﾆｽ塗り／○A種 ※B種 ○C種 ○EP／合成樹脂ｴﾏﾙｼｮﾝﾆｽﾆｽ塗り／○A種 ※B種 ○C種 ○EP-M／多彩模様塗料塗り／○A種 ※B種 ○EP-T／合成樹脂ｴﾏﾙｼｮﾝ模様塗料塗り／○A種 ※B種 ○C-1種 C-2種 ○C-3種 ○UC／ウレタン樹脂ワニス塗り／※A種 ○B種 ○CL／クリヤラッカー塗り／○A種 ※B種 ○OS／オイルステイン塗り／ ○／屋内水系塗料塗り／○A種 ※B種 ○C種
4 金属・その他	① 屋外階段手摺	アルミ製65型BL認定品　H=1,200 図示による

TITLE	和知ふれあいセンター屋外階段手摺改修	工事設計図	DATE 10' 11	COA 有限会社 コア建築事務所		NO. 1
NAME	特 記 仕 様 書		SCALE ／	CHECK	PLAN	DRW A－1

改修概要	
①撤去	☆既存階段外周部スチール手摺撤去。
	・既存スチール手摺、支柱、控柱を切断の上撤去。
	・コンクリート（モルタル）に埋設する鉄部は、モルタル面カッター切りの上撤去。
	・コンクリート内部に存置する鉄部見え掛かり部分、錆止塗料塗り。
	・撤去跡の穴、樹脂モルタル補修。（周囲のコンクリート（モルタル）面と調和させる）
②新設	☆アルミ手摺新設。
③塗装改修	☆既存壁付手摺塗装改修。（壁取付け金物共）
	・既存壁付手摺、下地調整（ケレン、清掃）。錆等は全て撤去。
	・錆止め塗装のうえＳＯＰ塗り。
	・ステンレス座金、磨き清掃。

凡　例	
	枠組足場　Ｗ＝900　手摺先行足場方式、墜落落下防止処置。
	足場全面シート養生張りとする。
	仮囲い：フェンスバリケード（上部金網部シート張り）
	交通誘導員：資材搬出入等、大型車輌出入り時には、必要に応じて対応すること。
注意事項	①　和知ふれあいセンターにて、行事等が開催される時は、最新の注意をはらい、
	来館者に迷惑をかけないこと。
	②　和知ふれあいセンター内には、図書室を併設しているので、来館者、特に幼児・
	子供には最新の注意をはらうこと。
	③　近接し、契約駐車場が設置されているので、自動車の出入りを妨げたり、使用者
	の迷惑とならないよう、注意すること。
	④　工事場所東側にはＪＲ山陰線があるので、注意すること。
	⑤　本工事により、敷地内外の施設等に損傷を及ぼした場合は、請負者の責任において、
	対応すること。

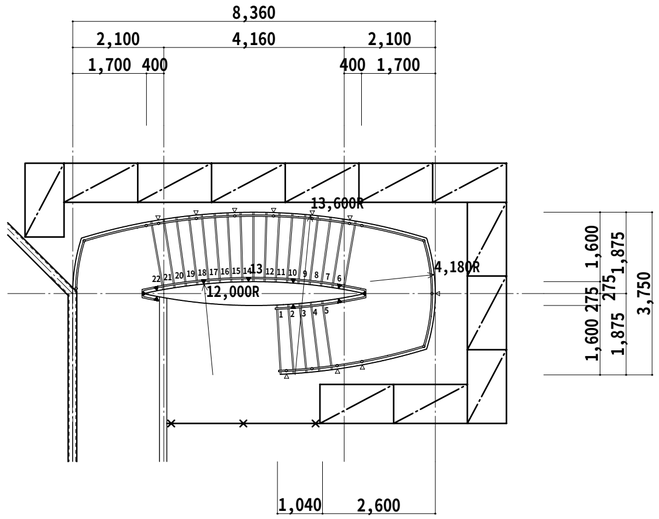

平面図

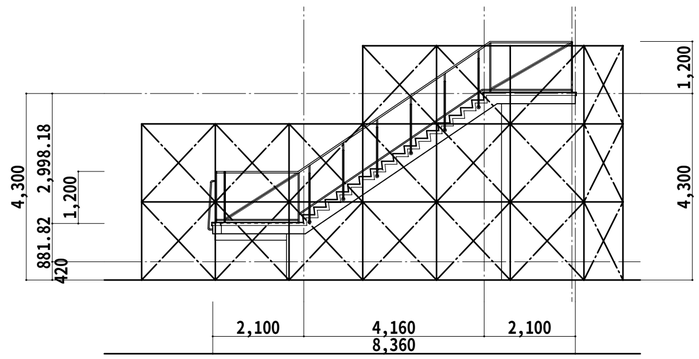

東　立面図

TITLE 和知ふれあいセンター屋外階段手摺改修	工事設計図	DATE 10' 11	COA 有限会社 コア建築事務所		NO. 2
NAME 改修概要･凡例･仮設計画図		SCALE 1／100	CHECK	PLAN	DRW A－2

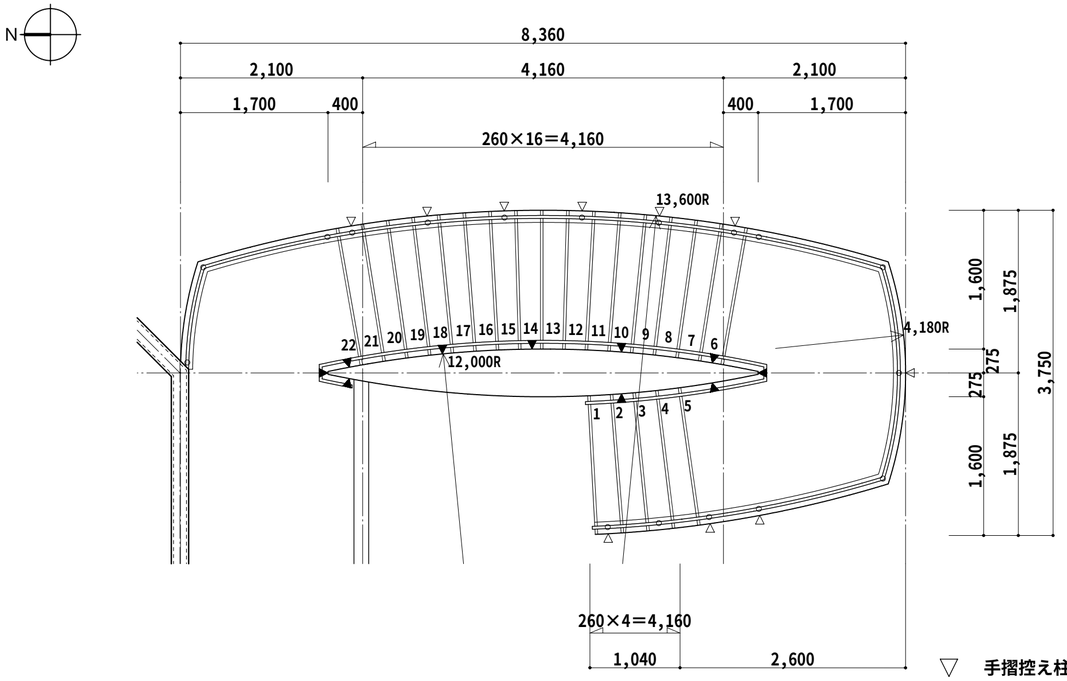

既存階段　平面図

▽　手摺控え柱位置を示す

○　手摺柱位置を示す

▼　壁付手摺　ﾌﾞﾗｹｯﾄ位置を示す

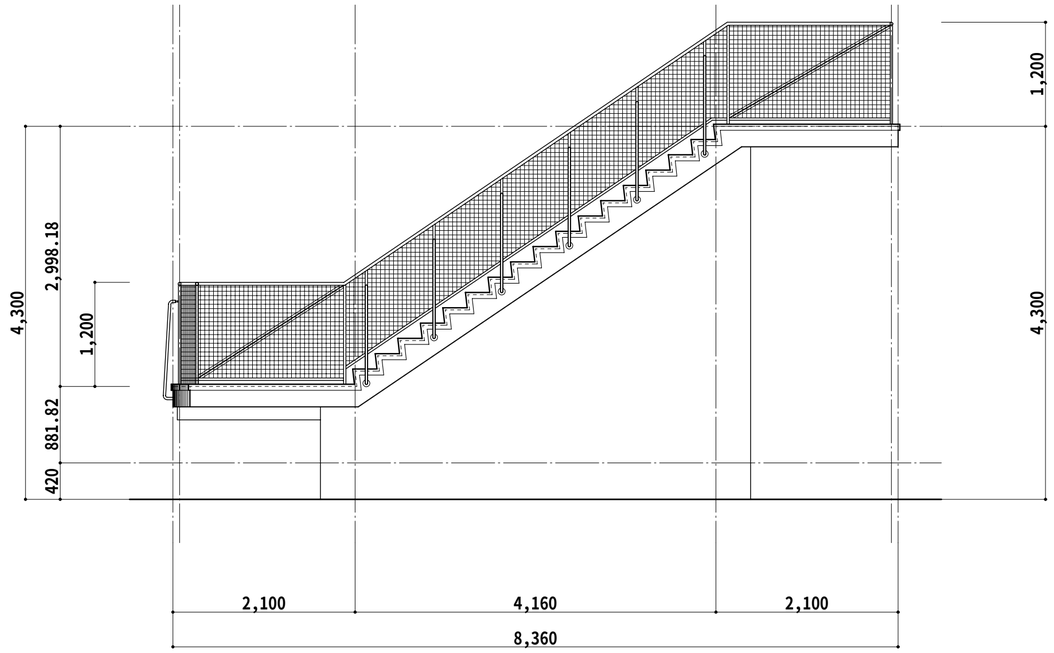

既存階段　東立面図

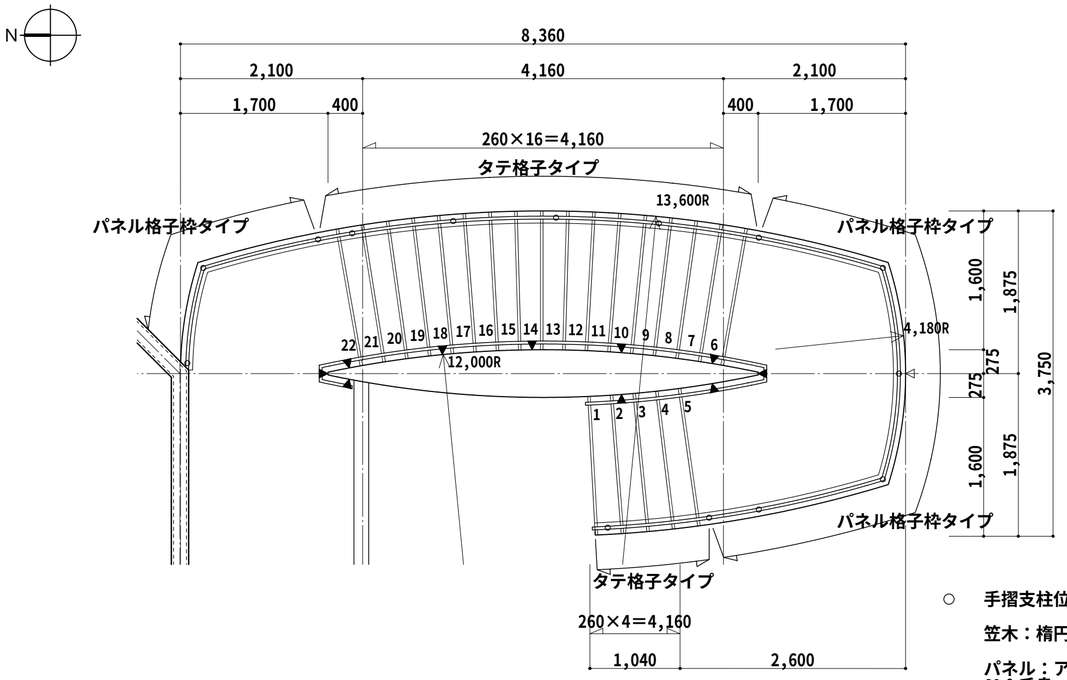

○　手摺支柱位置を示す

笠木：楕円手摺とする

パネル：アルミパンチングパネル t2.0
60°千鳥　孔径8φ　@12P　開口率40%

▼　壁付手摺　ﾌﾞﾗｹｯﾄ位置を示す

新設手摺　平面図

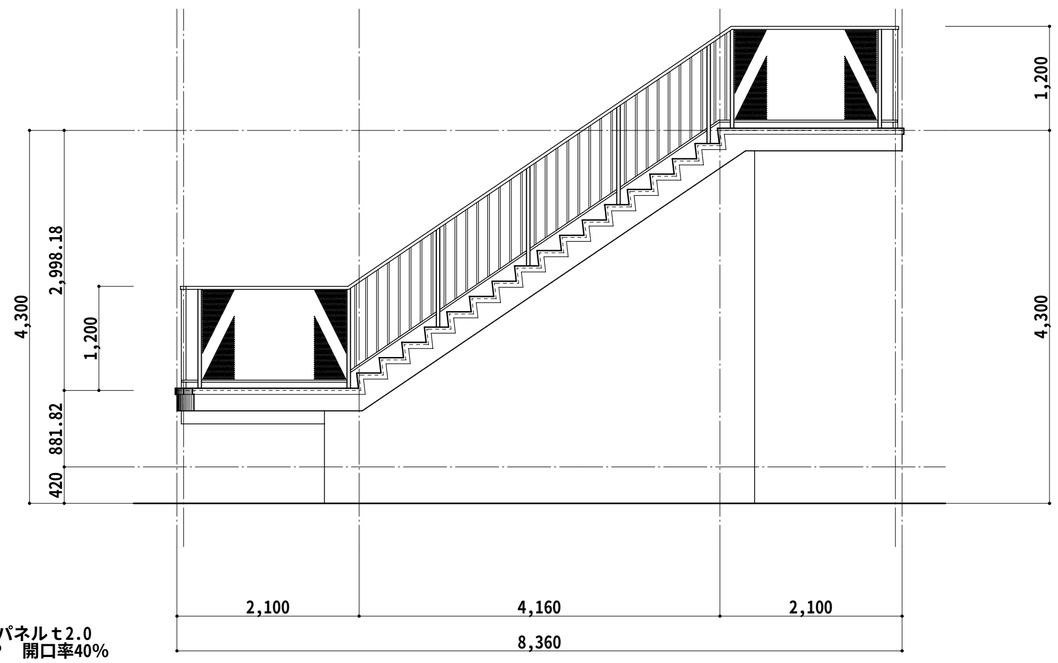

新設手摺　東立面図

TITLE	和知ふれあいセンター屋外階段手摺改修　工事設計図	DATE 10' 11	COA 有限会社 コア建築事務所			NO. 3
NAME	平面図　立面図	SCALE 1/50	CHECK	PLAN	DRW	A－3

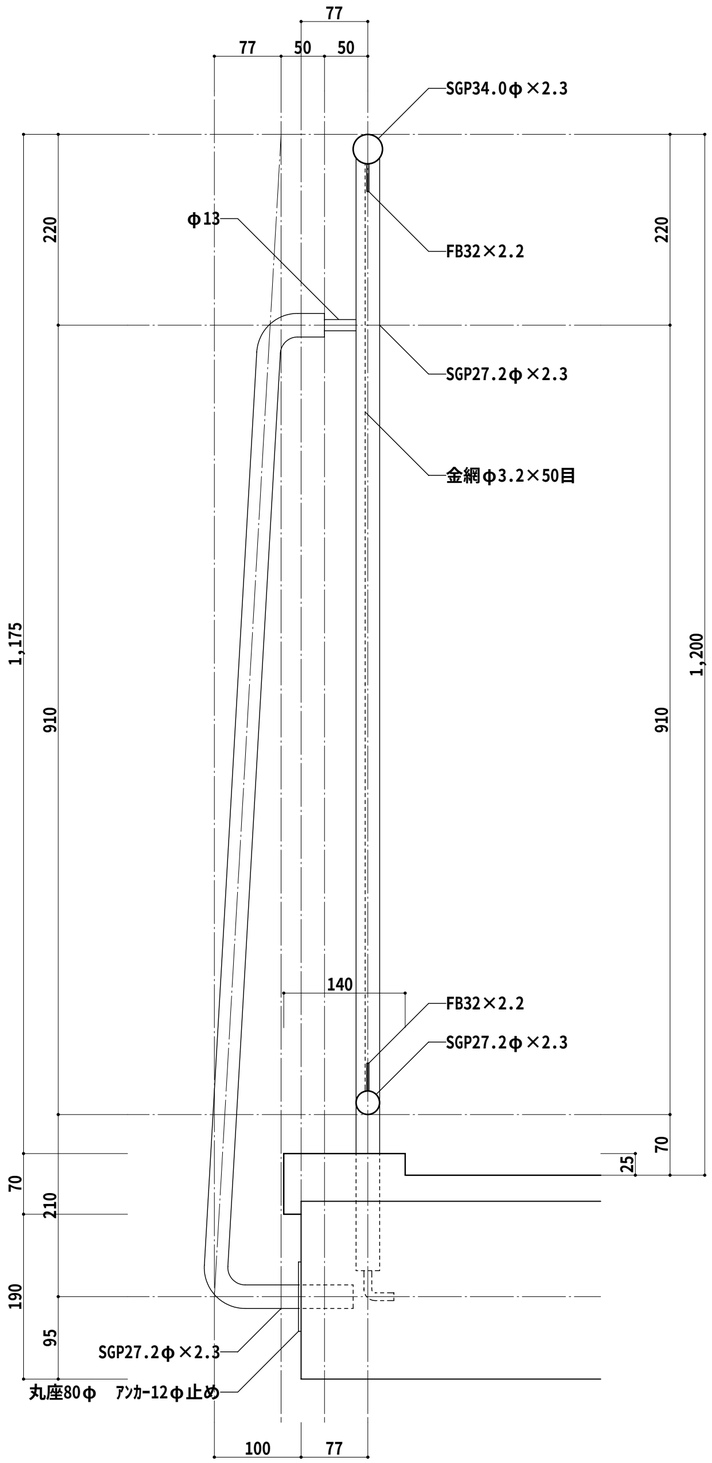

既存階段　手摺詳細図

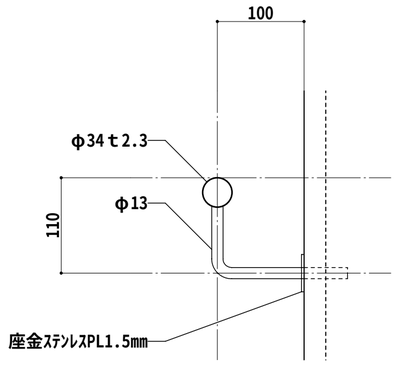

既存階段　壁付手摺詳細図

① 既存壁付手摺、下地調整（ケレン、清掃）錆等は全て撤去。
② 錆止め塗装の上ＳＯＰ塗り。
③ ステンレス座金、磨き清掃。

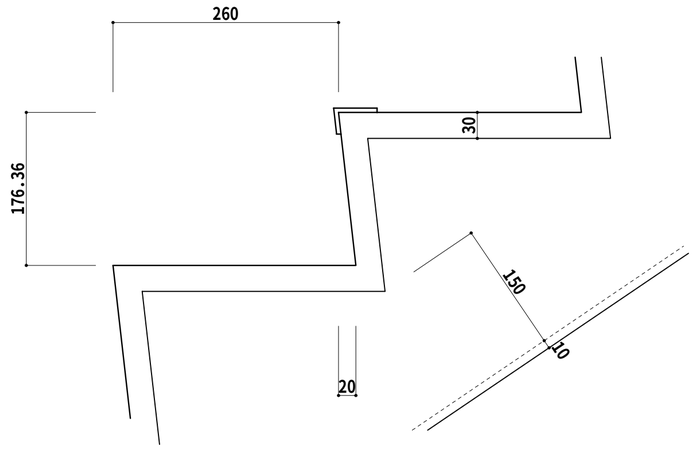

既存階段　断面詳細図

① 既存スチール手摺、支柱・控柱を切断の上撤去。
② コンクリート（モルタル）に埋設する鉄部は、モルタル面カッター切の上撤去。
③ コンクリート内部に在置する鉄部見え掛かり部分、錆止め塗料塗り。
④ 撤去跡の穴、樹脂モルタル補修。（周囲のコンクリート（モルタル）面と調和させる。

TITLE	和知ふれあいセンター屋外階段手摺改修　工事設計図	DATE 10' 11	COA	有限会社 コア建築事務所		NO. 4
NAME	既 存 詳 細 図	SCALE 1/5	CHECK	PLAN	DRW	A－4

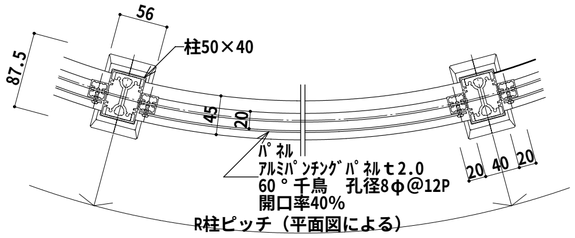

新設階段　手摺平面詳細図

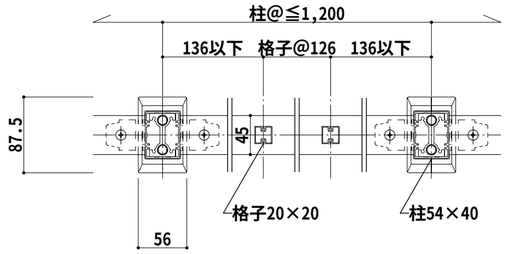

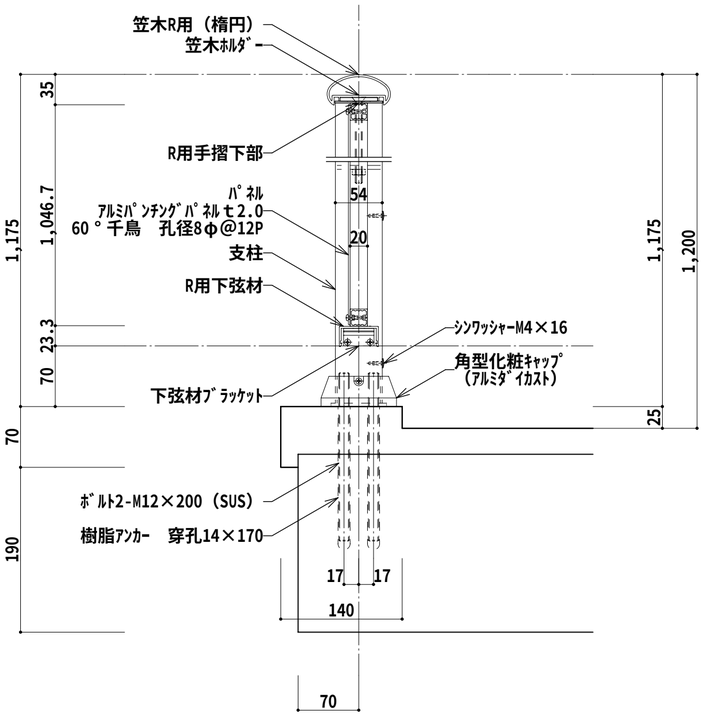

新設階段　手摺断面詳細図

平場（踊場）部分

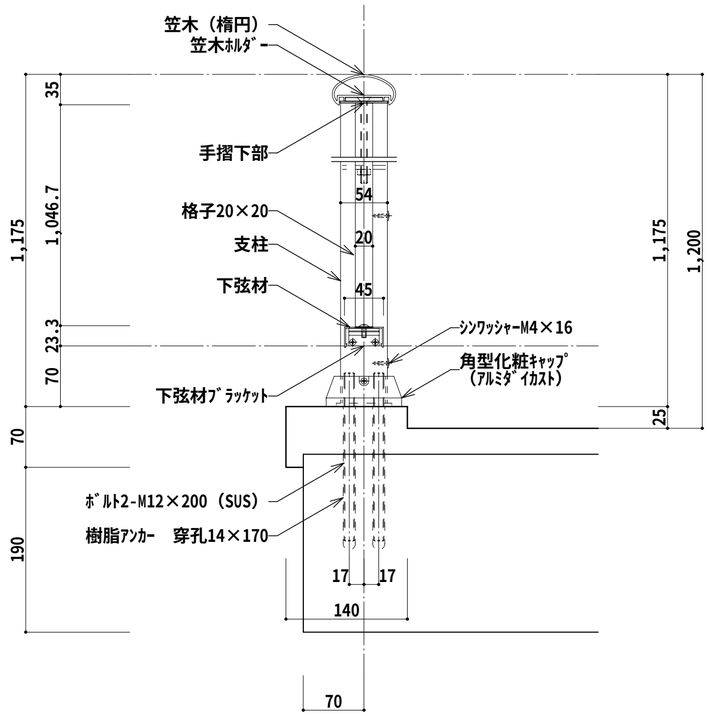

新設階段　手摺断面詳細図

階段部分

TITLE	和知ふれあいセンター屋外階段手摺改修　工事設計図	DATE 10' 11	COA	有限会社 コア建築事務所		NO. 5
NAME	新 設 詳 細 図	SCALE 1/5	CHECK	PLAN	DRW	A－5