機器重量

機器名称	交流盤	無線局装置	主記録盤	整流器	蓄電池	低圧トランス	分電盤
	①	②	③	④	⑤	⑥	⑦

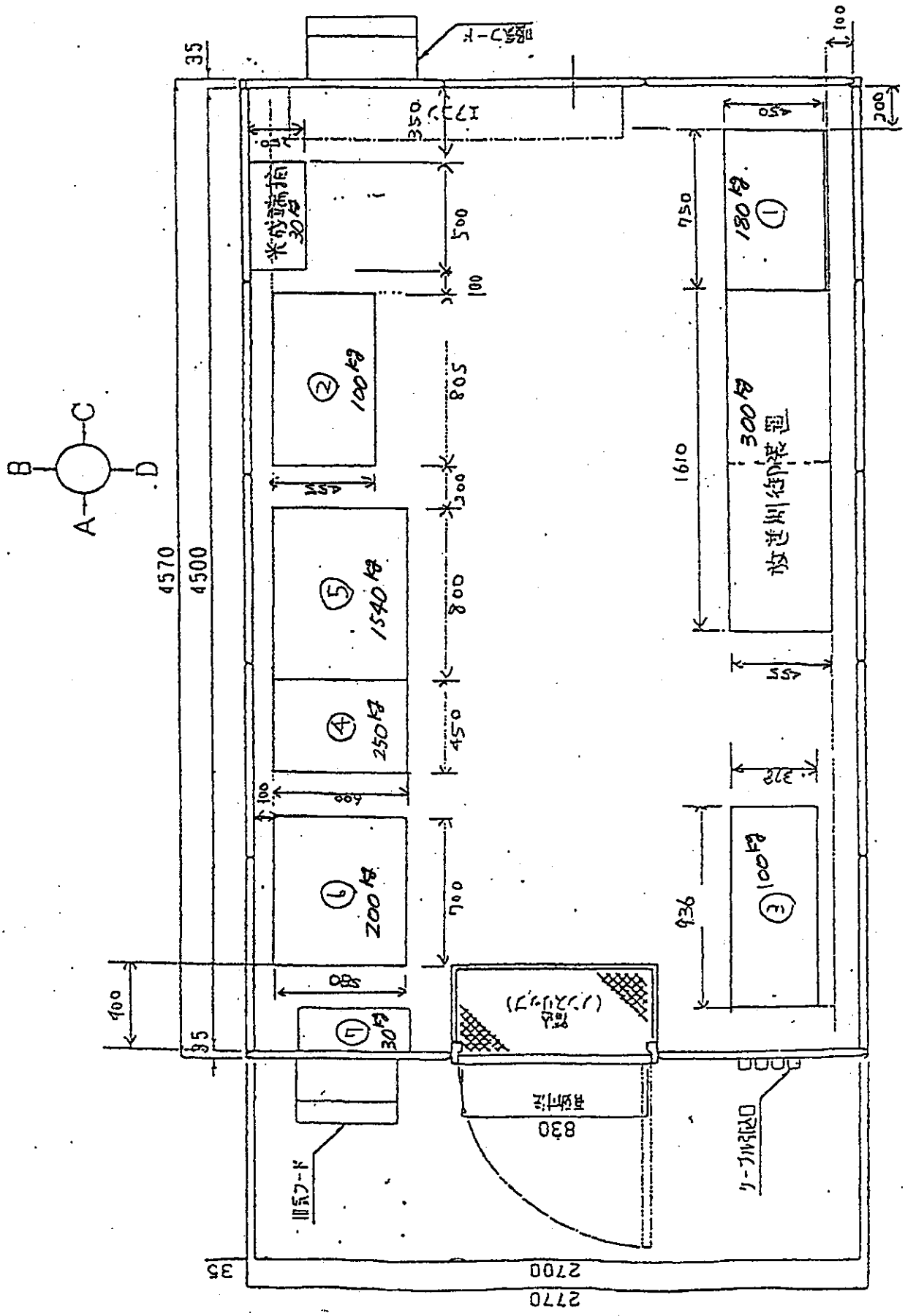

機器重量

機器名称	交流盤	無線局装置	主記録盤	整流器	蓄電池	低圧トランス	分電盤
	①	②	③	④	⑤	⑥	⑦

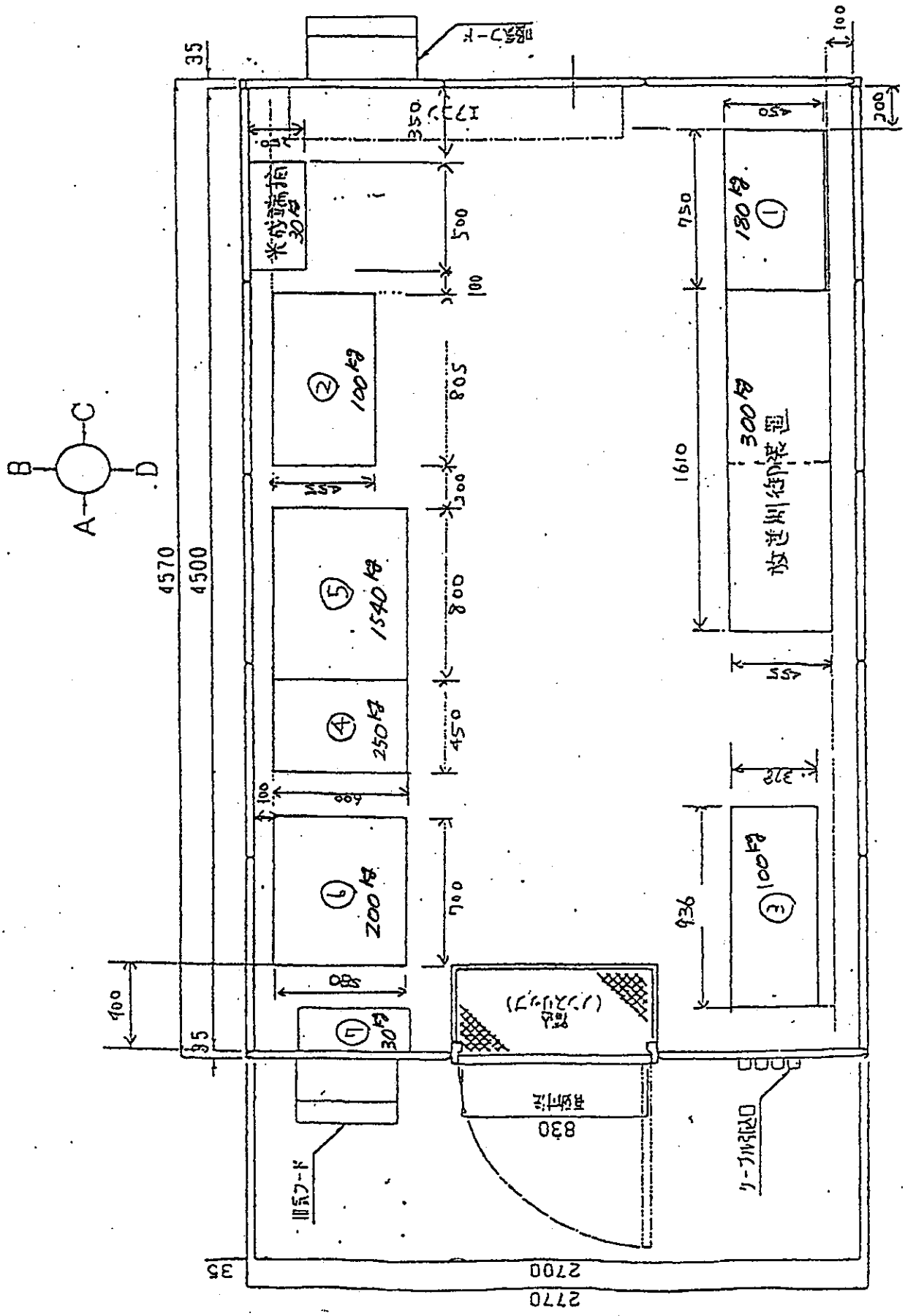

縮尺1:250

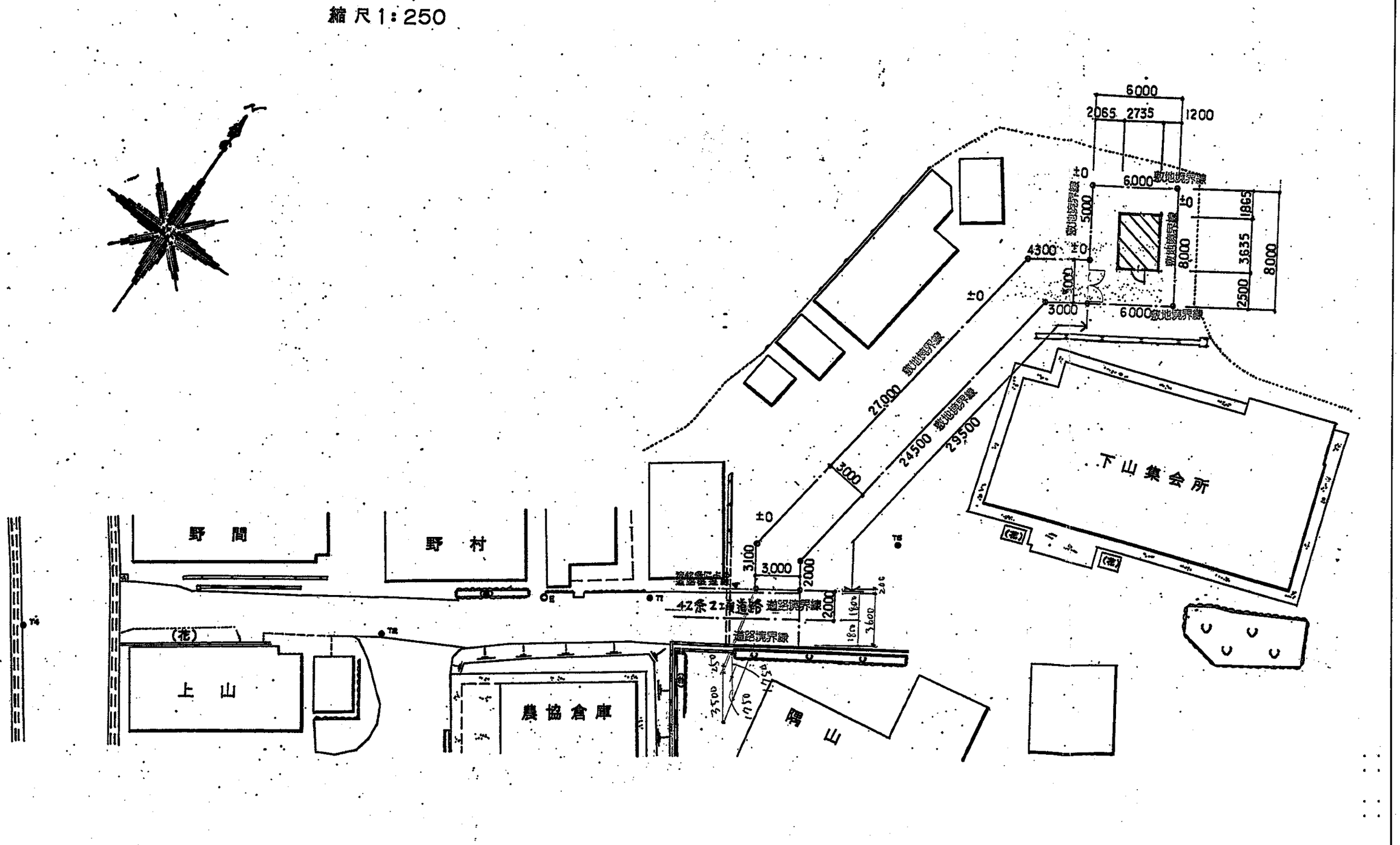

			工事	名丹波町地域有線情報システム 分散局局舎 下山局		
			図面名	配置図	縮尺	S=1:250

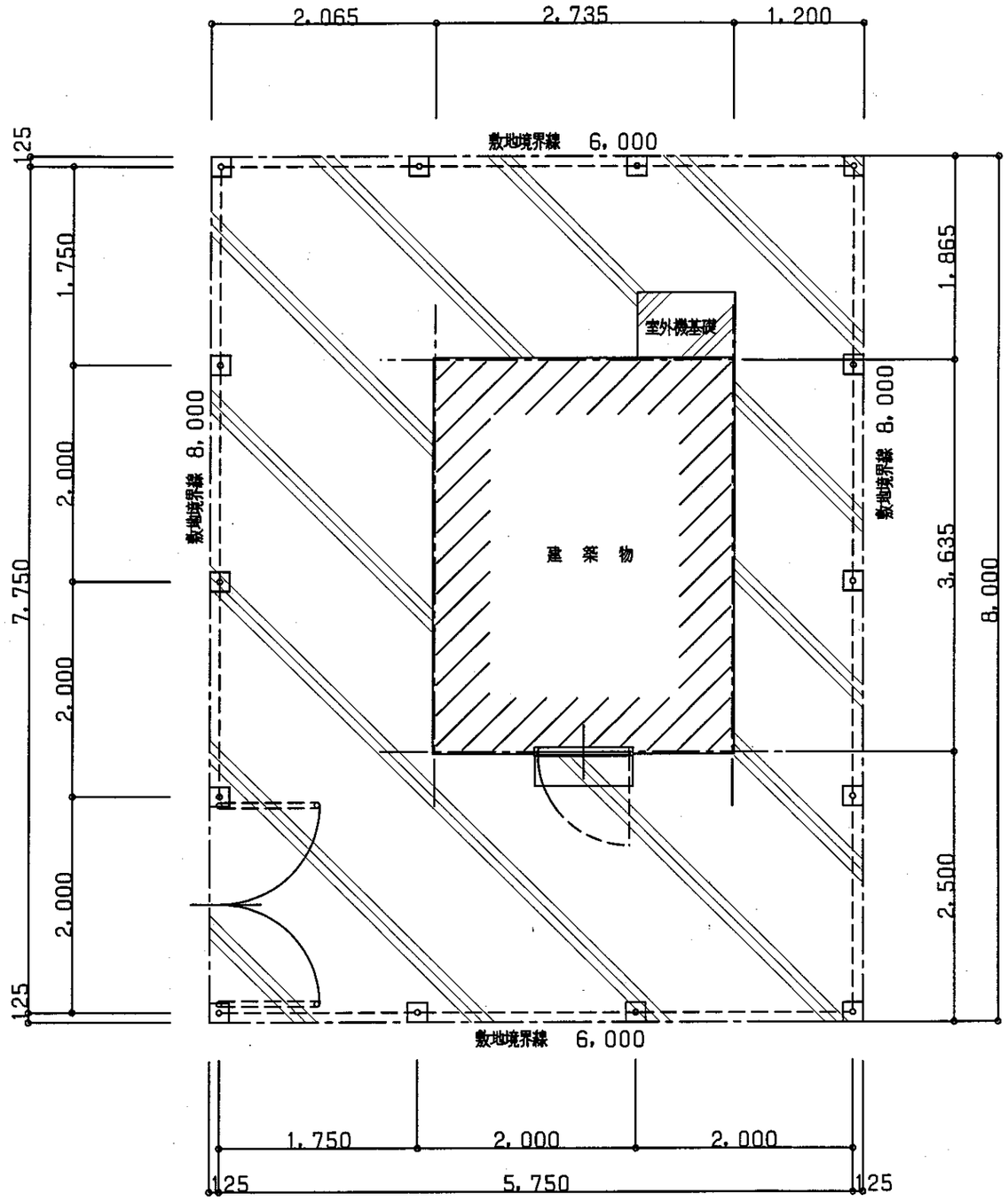

配 置 図　S=1:50

凡例

土間コン㋐150，ワイヤーメッシュ100×100×3.2φ
割栗石 ㋐120

ネットフェンス（UN-A1800，忍び返し付）

			工　事	名 丹波町地域有線情報システム　分散局局舎　下山局		
			図 面 名	配 置 図	縮 尺	S=1:50

2

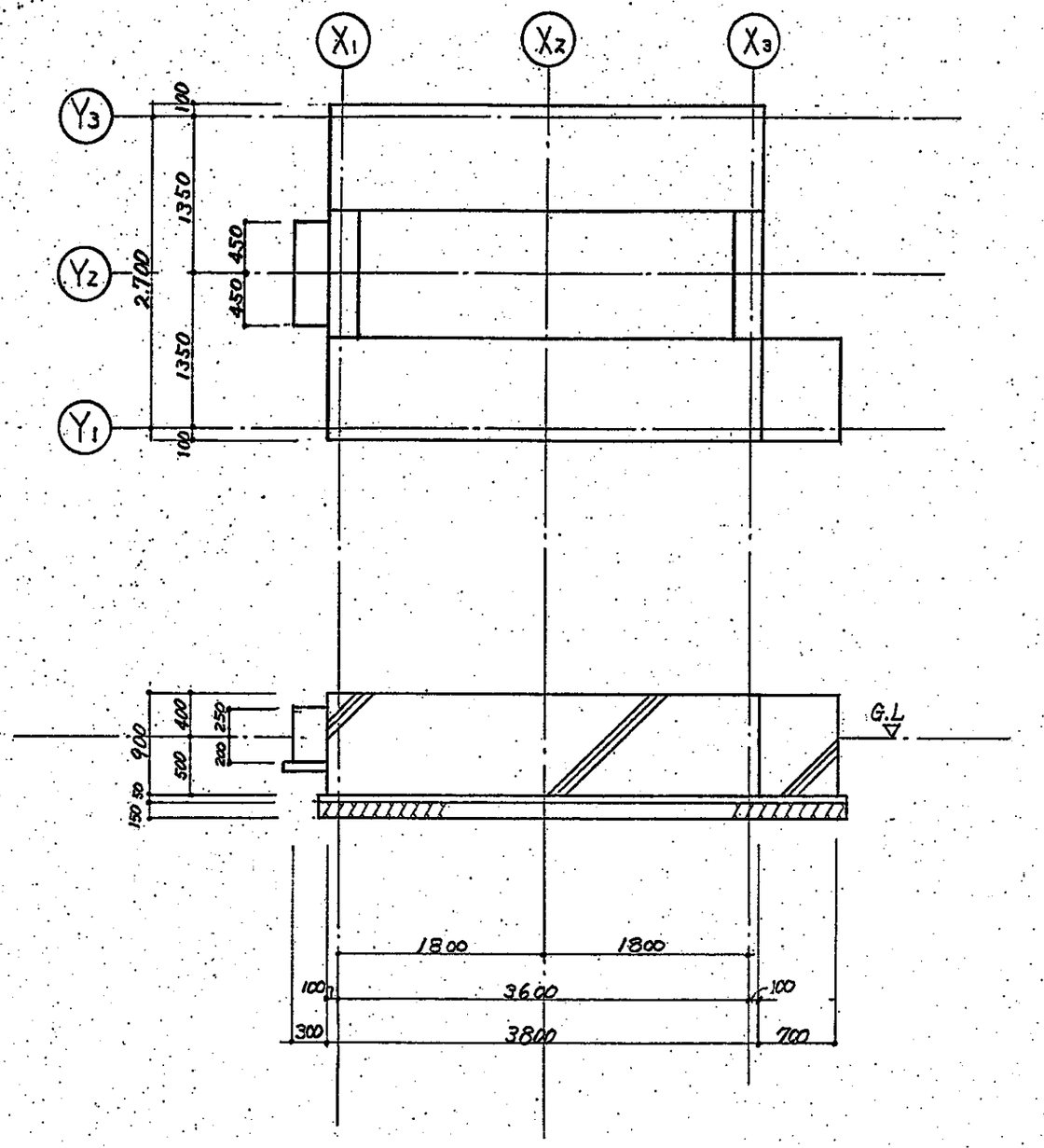

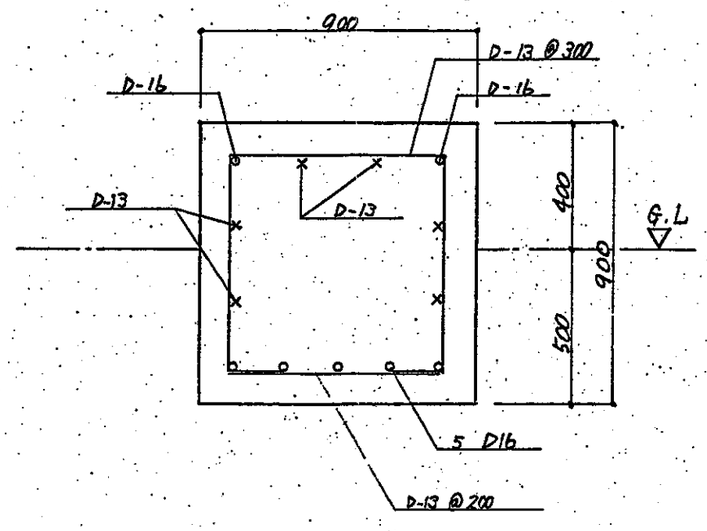

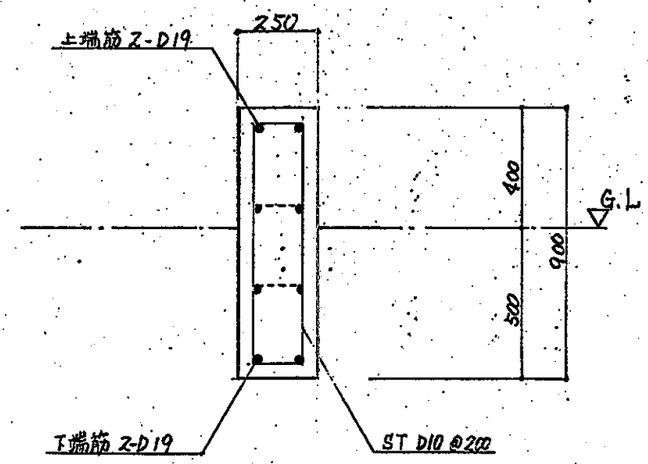

			工事名	丹波町地域有線情報システム　分散局局舎		
			図面名		縮尺	S=1:50

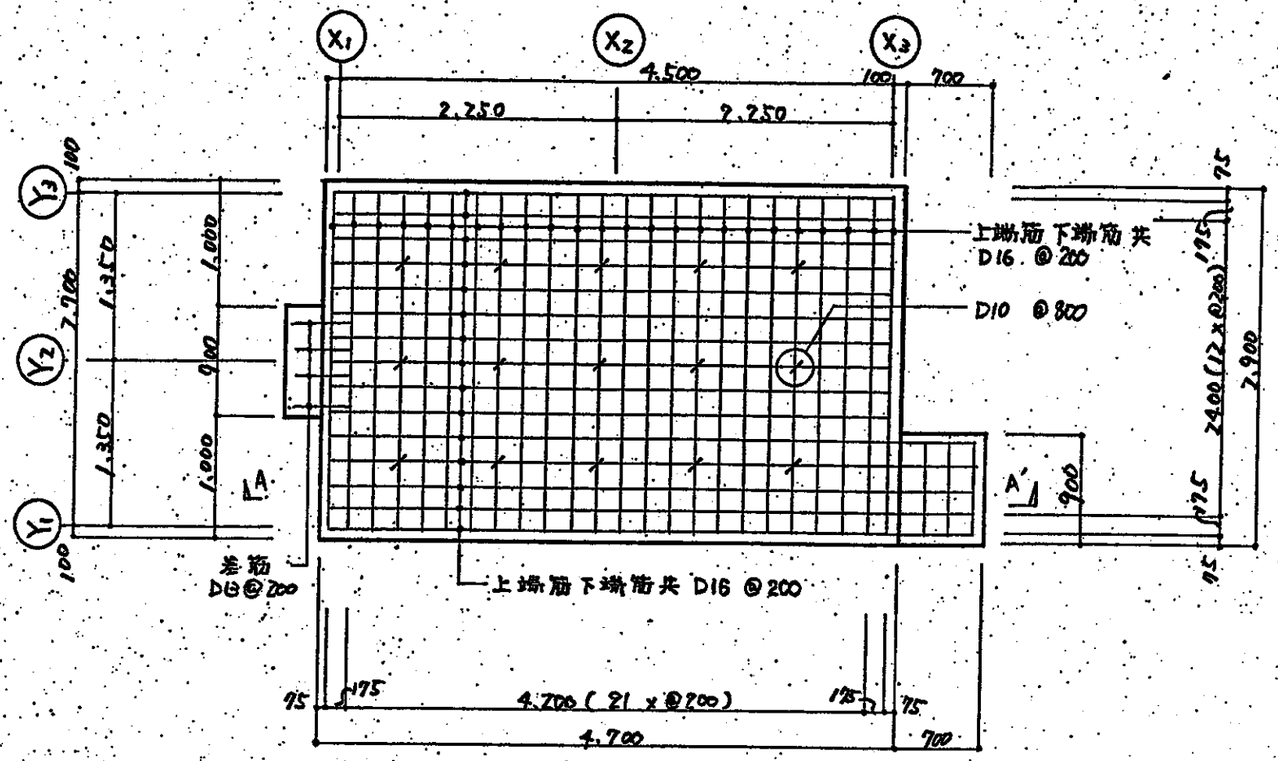

基礎伏図

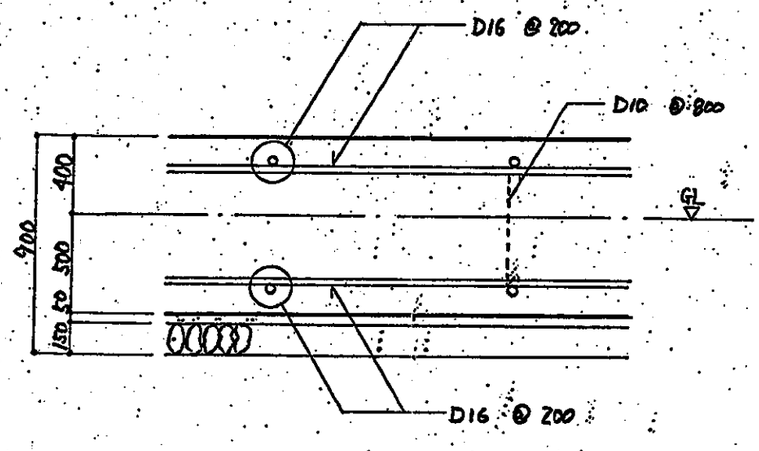

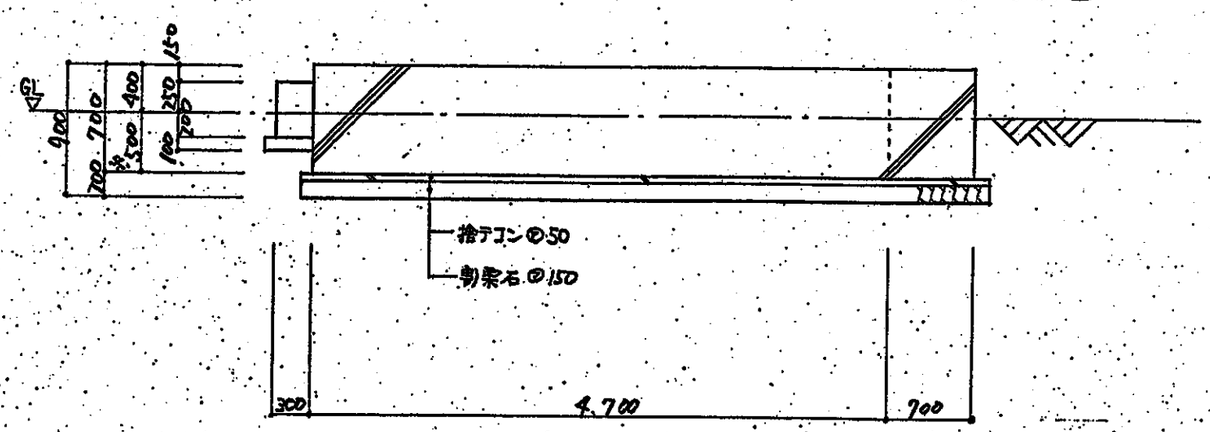

※ 基礎長さは 3.00 とする。

A-A' 断面図

			工事名	丹波町地域有線情報システム 分散局局舎	
			図面名	縮尺	S=1:50

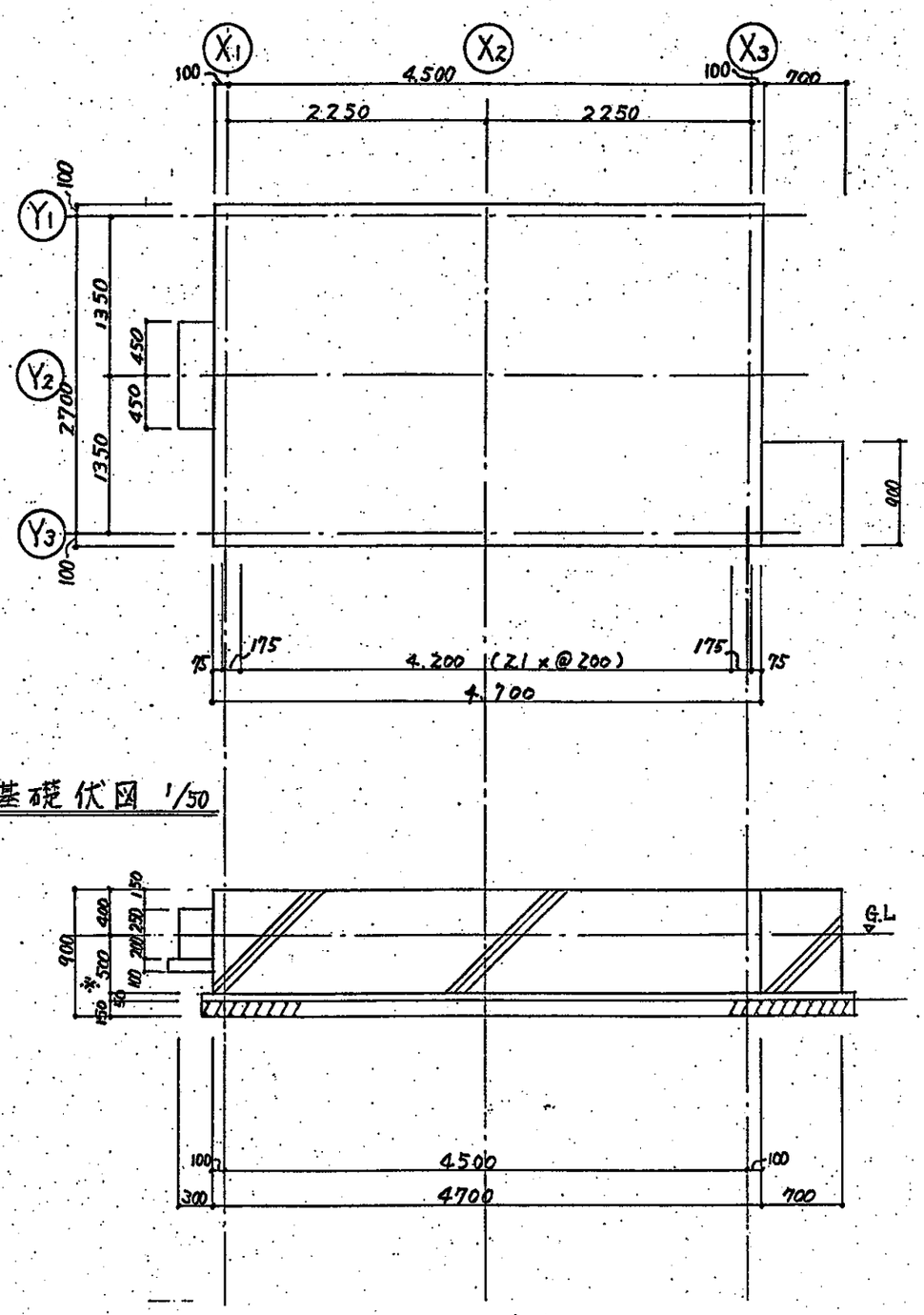

基礎伏図 1/50

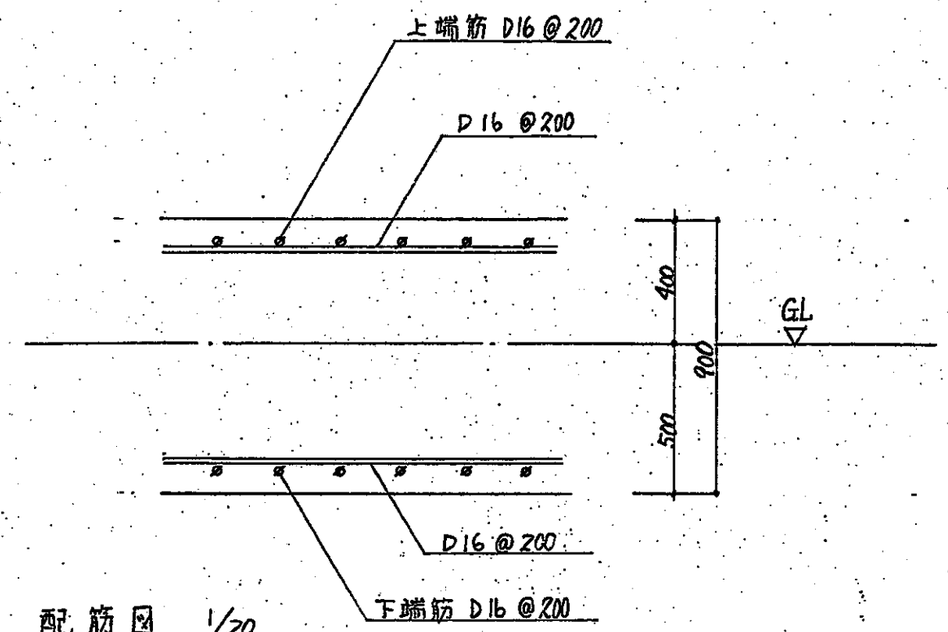

配筋図 1/20

曽根局は300とする。

			工事名	丹波町地域有線情報システム 分散局局舎		
			図面名		縮尺	S=1:50

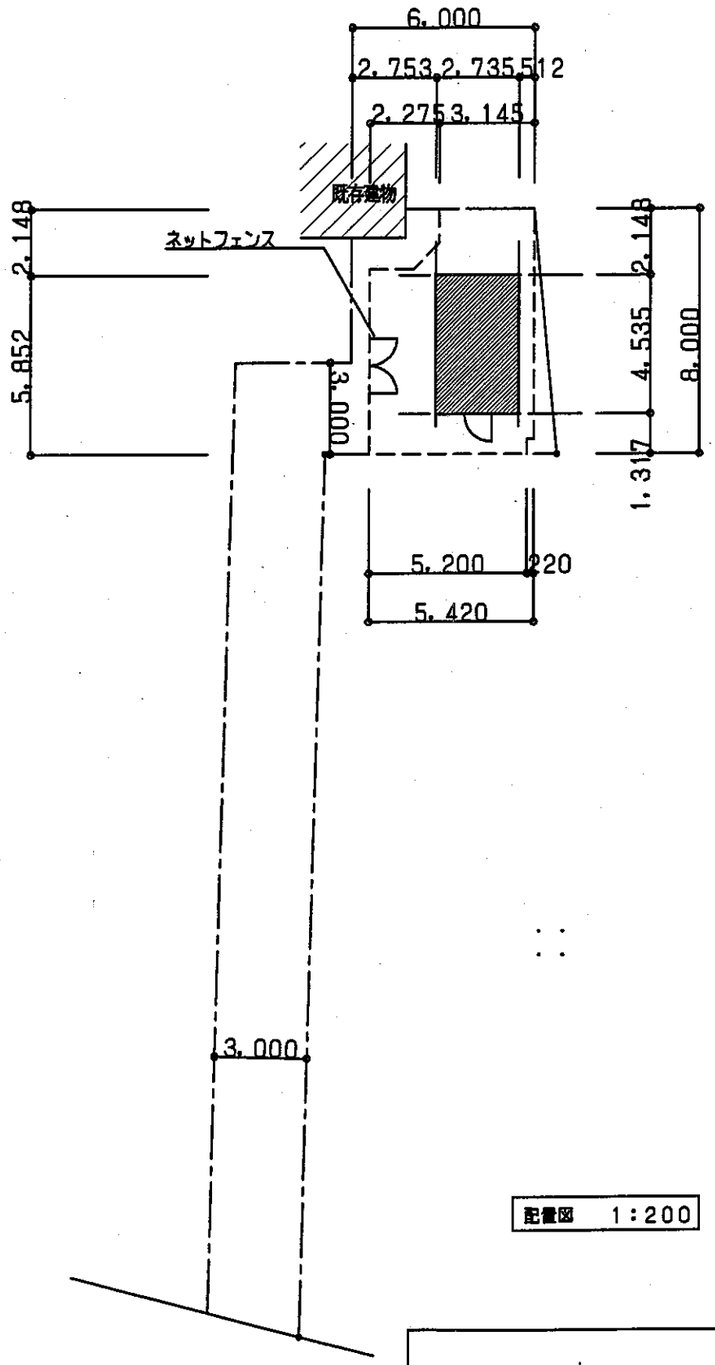

配置図　1:200

			工　事	名 丹波町地域有線情報システム　分散局局舎　富田局	
			図 面 名	配 置 図	縮 尺　S=1:200

7

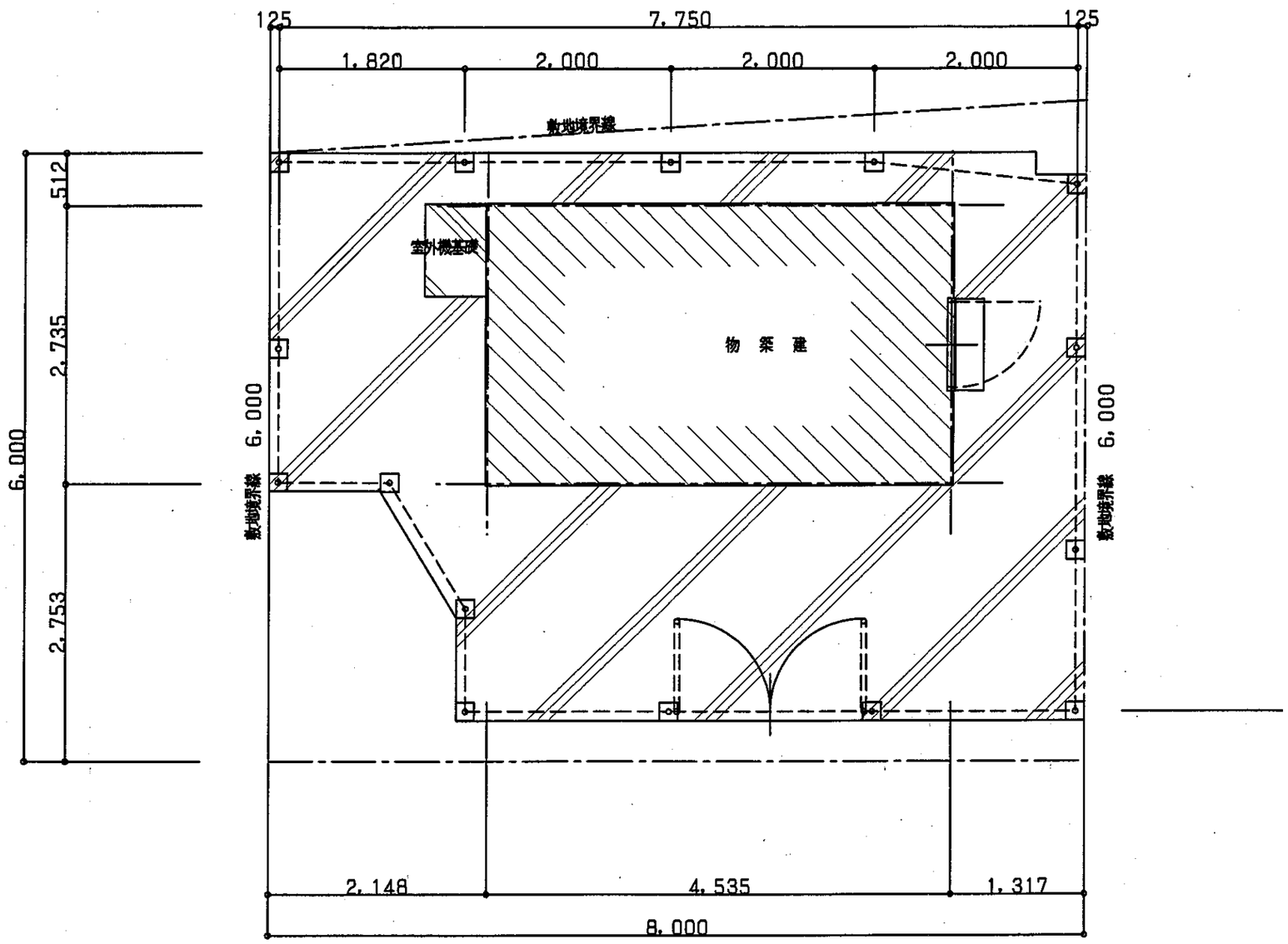

配 置 図　S=1:50

凡例

土間コン㋐150，ワイヤーメッシュ100×100×3.2φ
割栗石 ㋐120

ネットフェンス（UN-A1800，忍び返し付）

			工　事	名 丹波町地域有線情報システム　分散局局舎　富田局		
			図 面 名	配 置 図	縮 尺	S=1:50

8

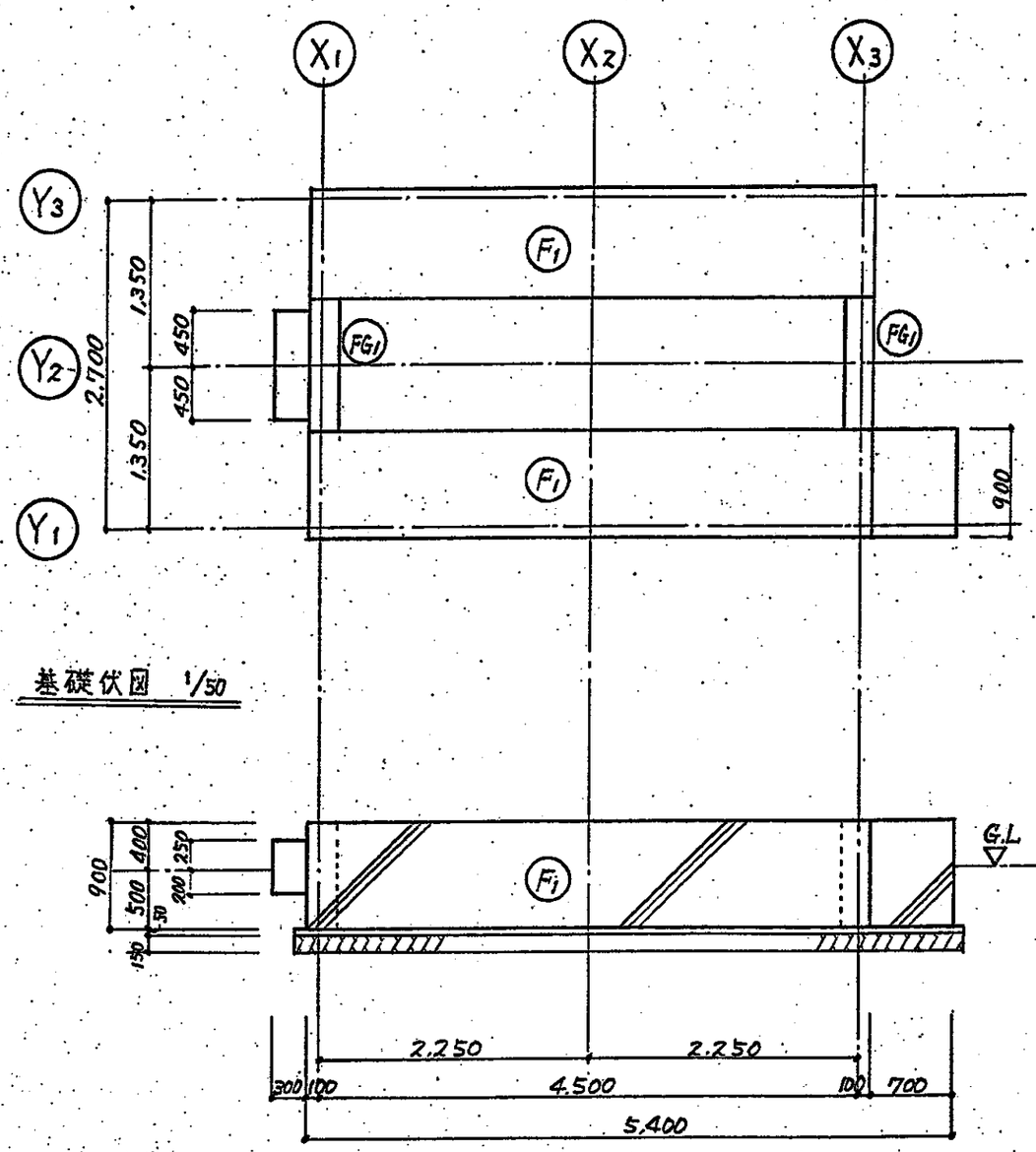

基礎伏図 1/50

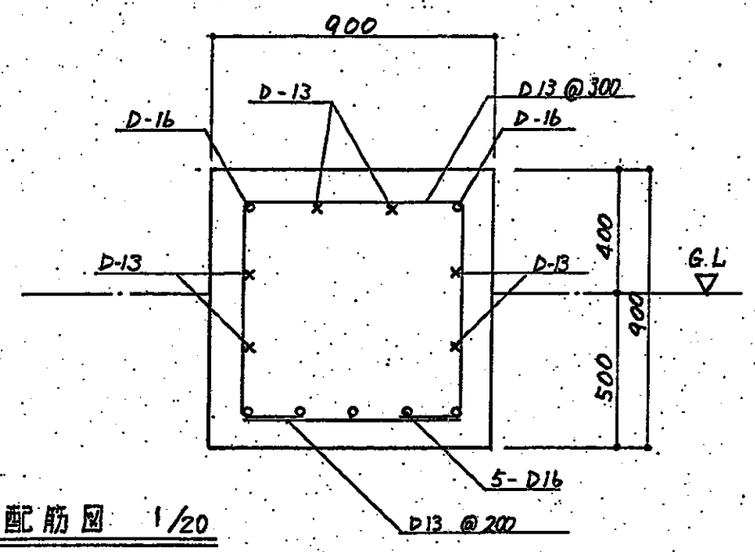

F1 配筋図 1/20

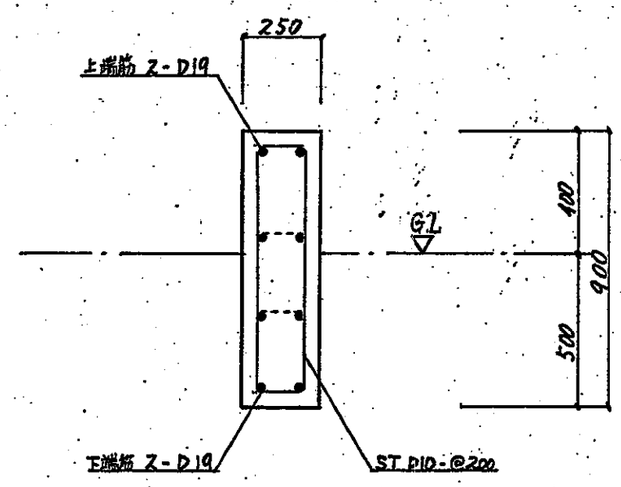

FG1 配筋図 1/20

			工事名	丹波町地域有線情報システム 分散局局舎		
			図面名		縮尺	S=1:50

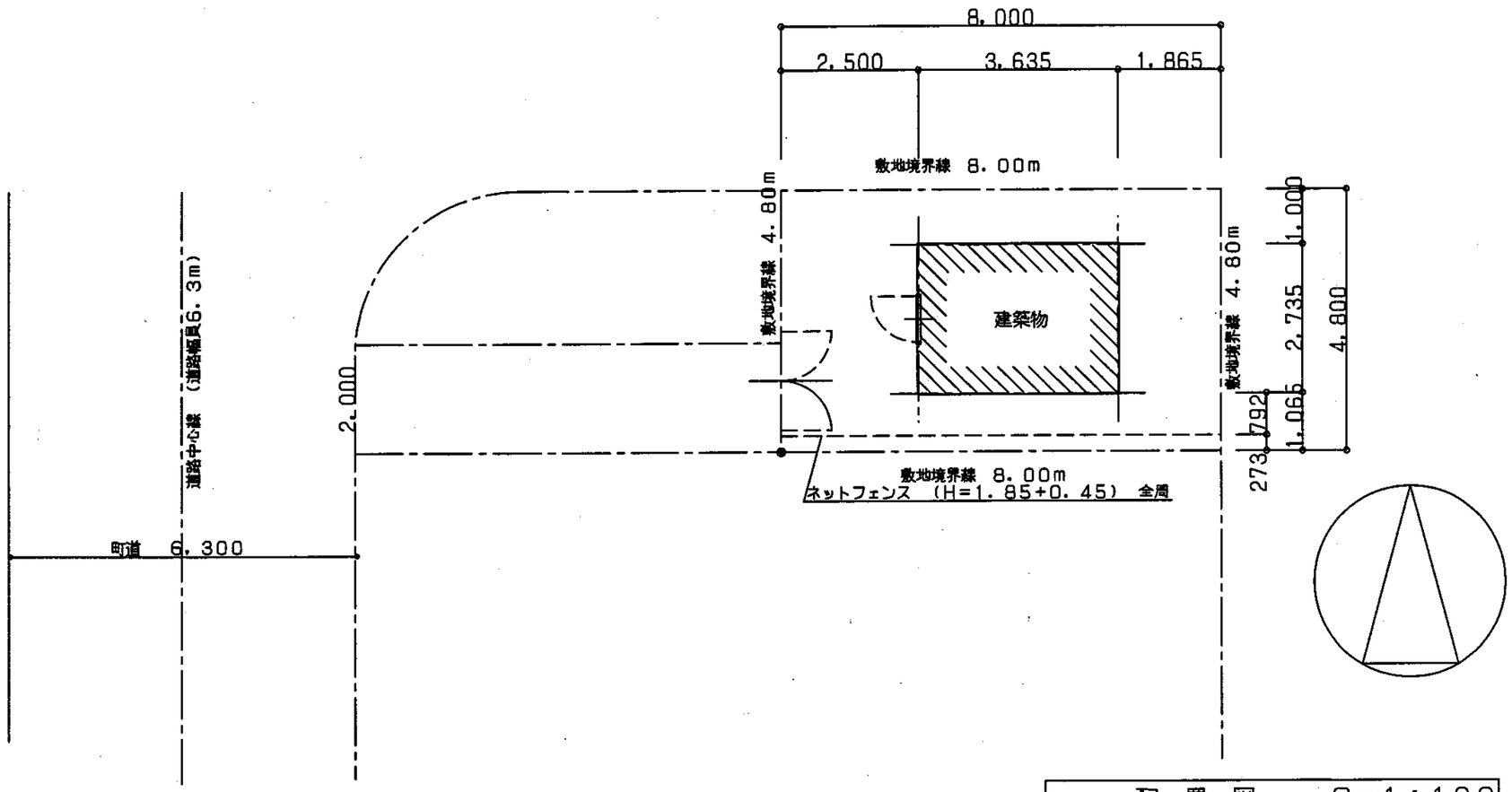

配 置 図 S=1:100

			工 事	名 丹波町地域有線情報システム 分散局局舎 蒲生野局		
			図 面 名	配 置 図	縮 尺	S=1:100

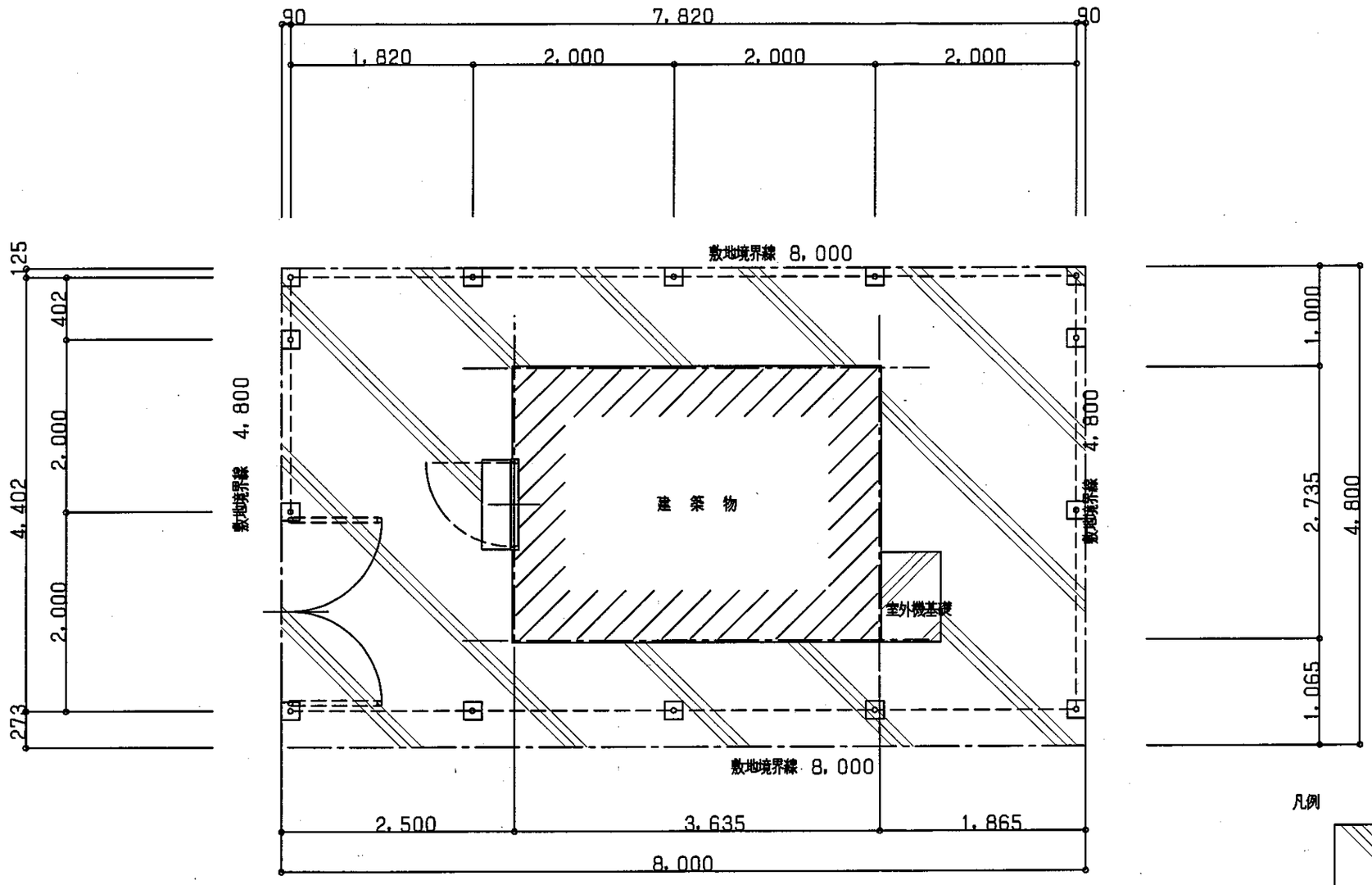

配 置 図　S=1:50

凡例

土間コン㋐150，ワイヤーメッシュ100×100×3.2φ
割栗石 ㋐120

ネットフェンス（UN-A1800，忍び返し付）

			工　事	名 丹波町地域有線情報システム　分散局局舎　蒲生野局		
			図 面 名	配 置 図	縮 尺	S=1:50

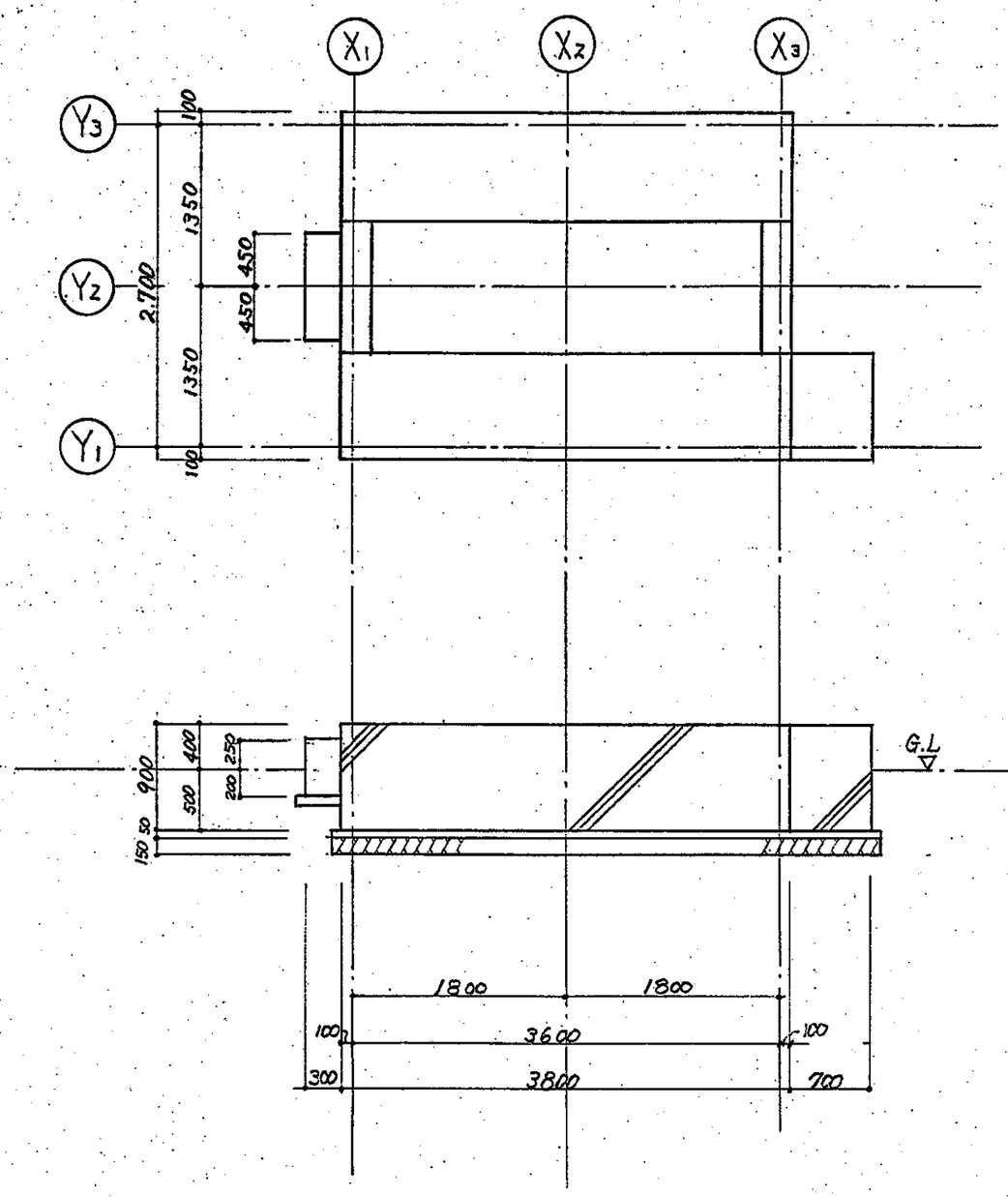

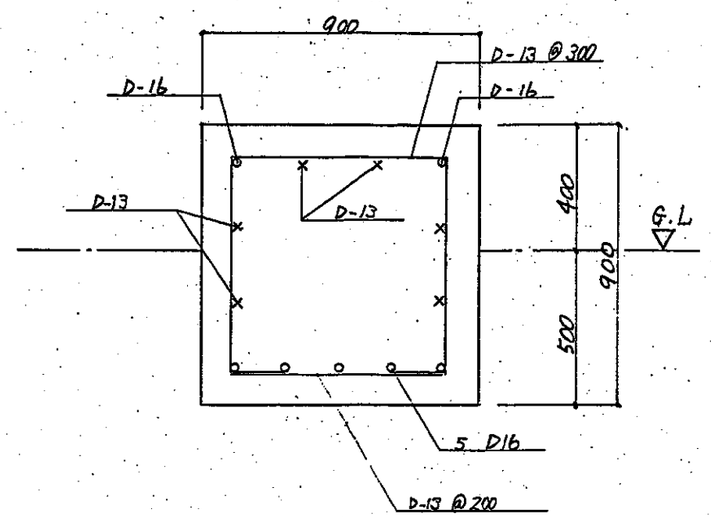

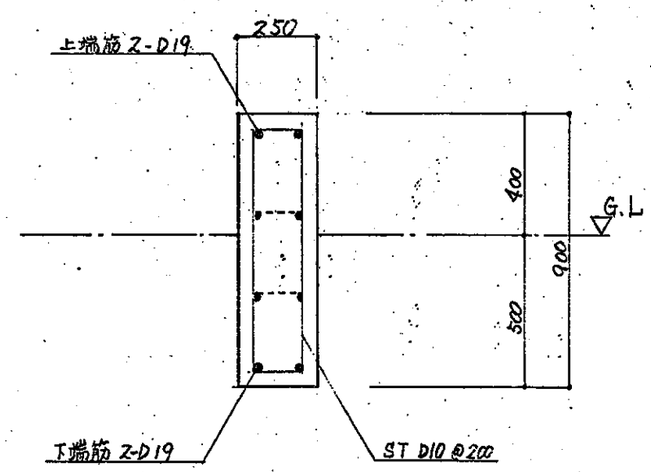

			工事名	丹波町地域有線情報システム 分散局局舎		
			図面名		縮尺	S=1:50

15

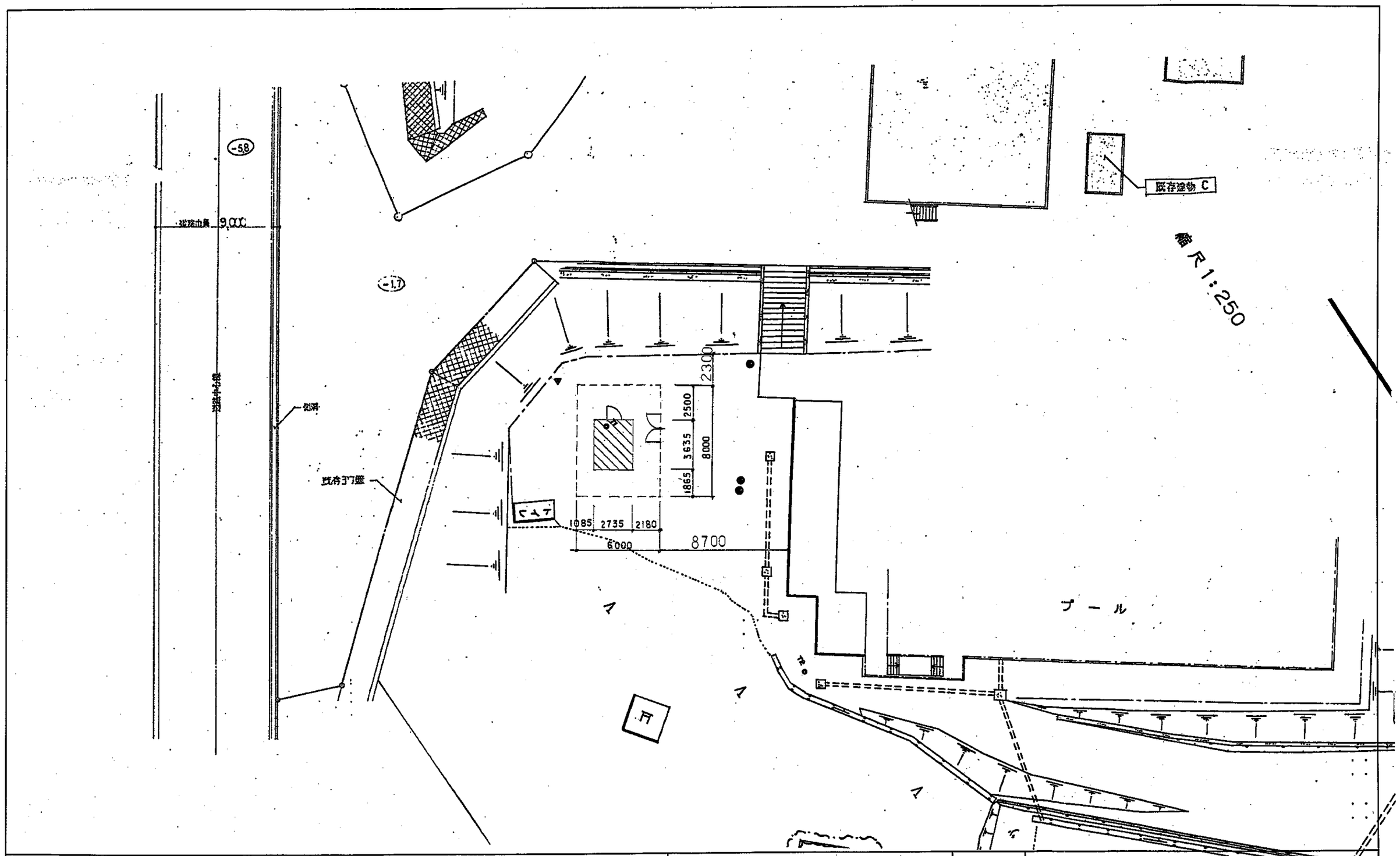

			工事名	丹波町地域有線情報システム 分散局局舎 上豊田局		
			図面名	配置図	縮尺	S=1:250

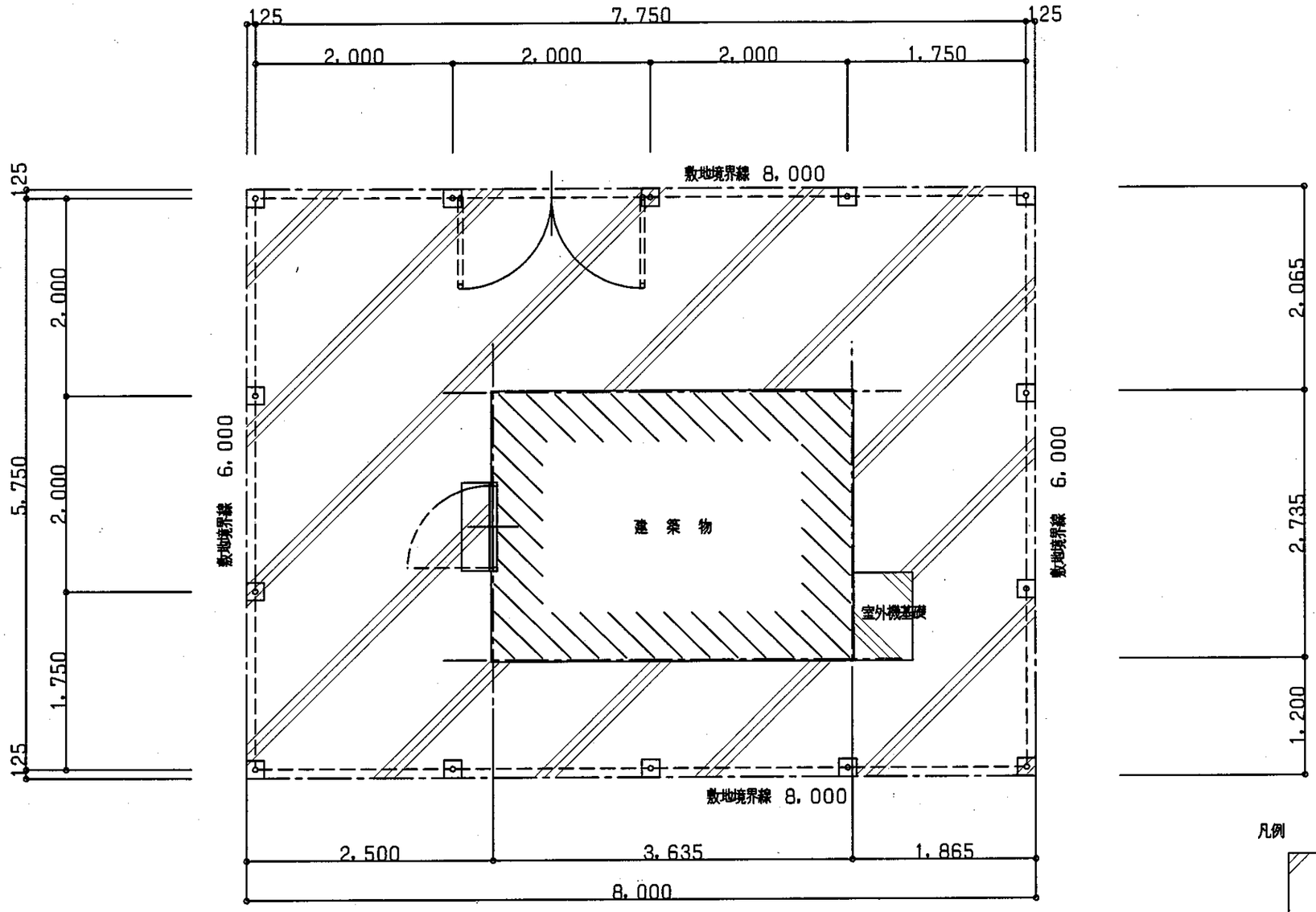

配 置 図　S=1:50

凡例

土間コンφ150，ワイヤーメッシュ100×100×3.2φ
割栗石 φ120

ネットフェンス（UN-A1800，忍び返し付）

			工　事	名 丹波町地域有線情報システム　分散局局舎　上豊田局		
			図 面 名	配 置 図	縮 尺	S=1:50

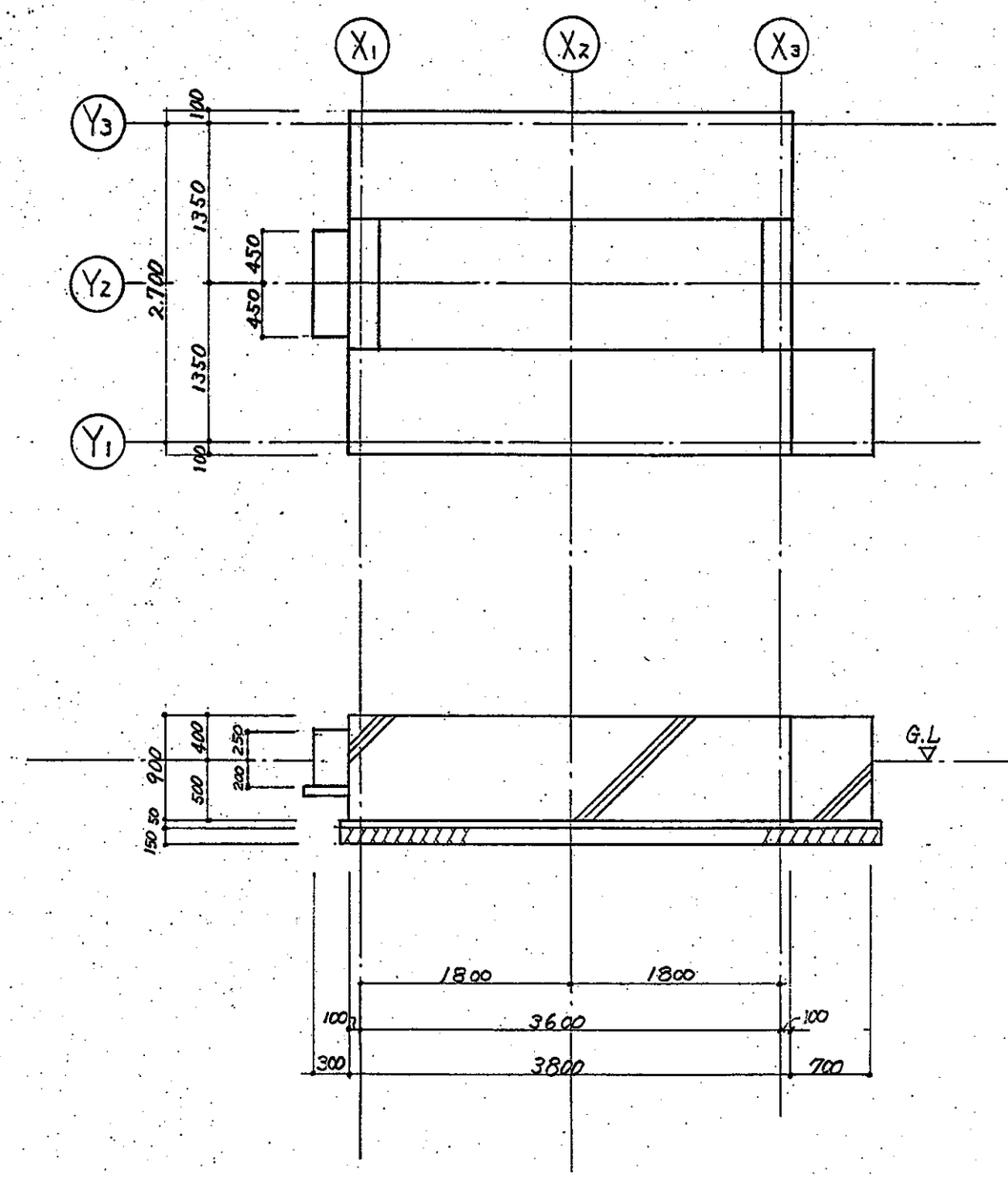

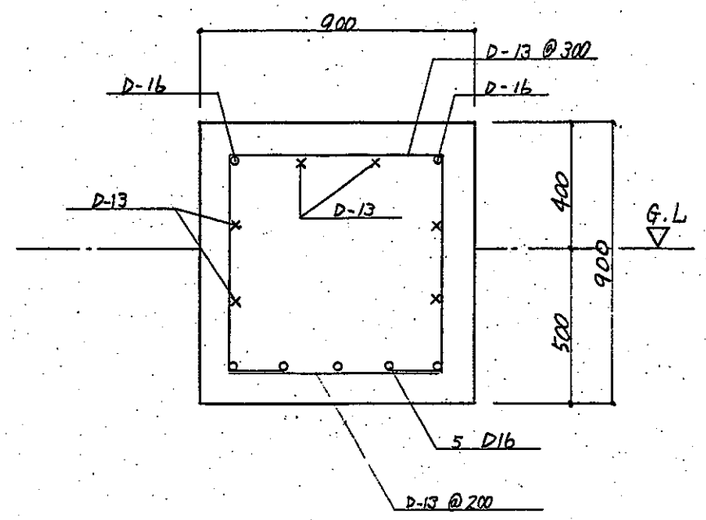

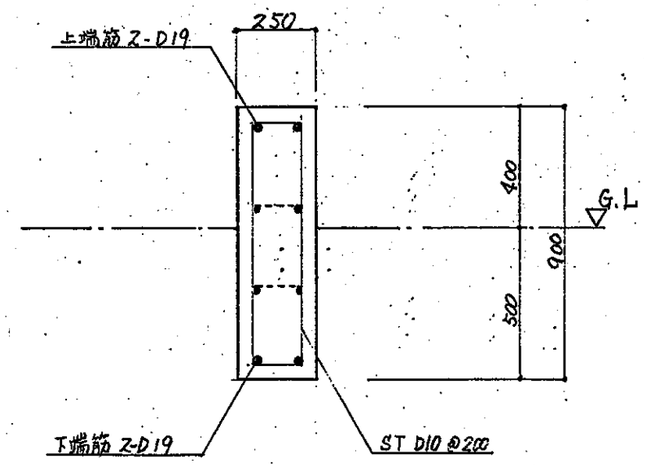

			工 事 名	丹波町地域有線情報システム　分散局局舎		
			図 面 名		縮 尺	S=1:50

縮尺 1:250

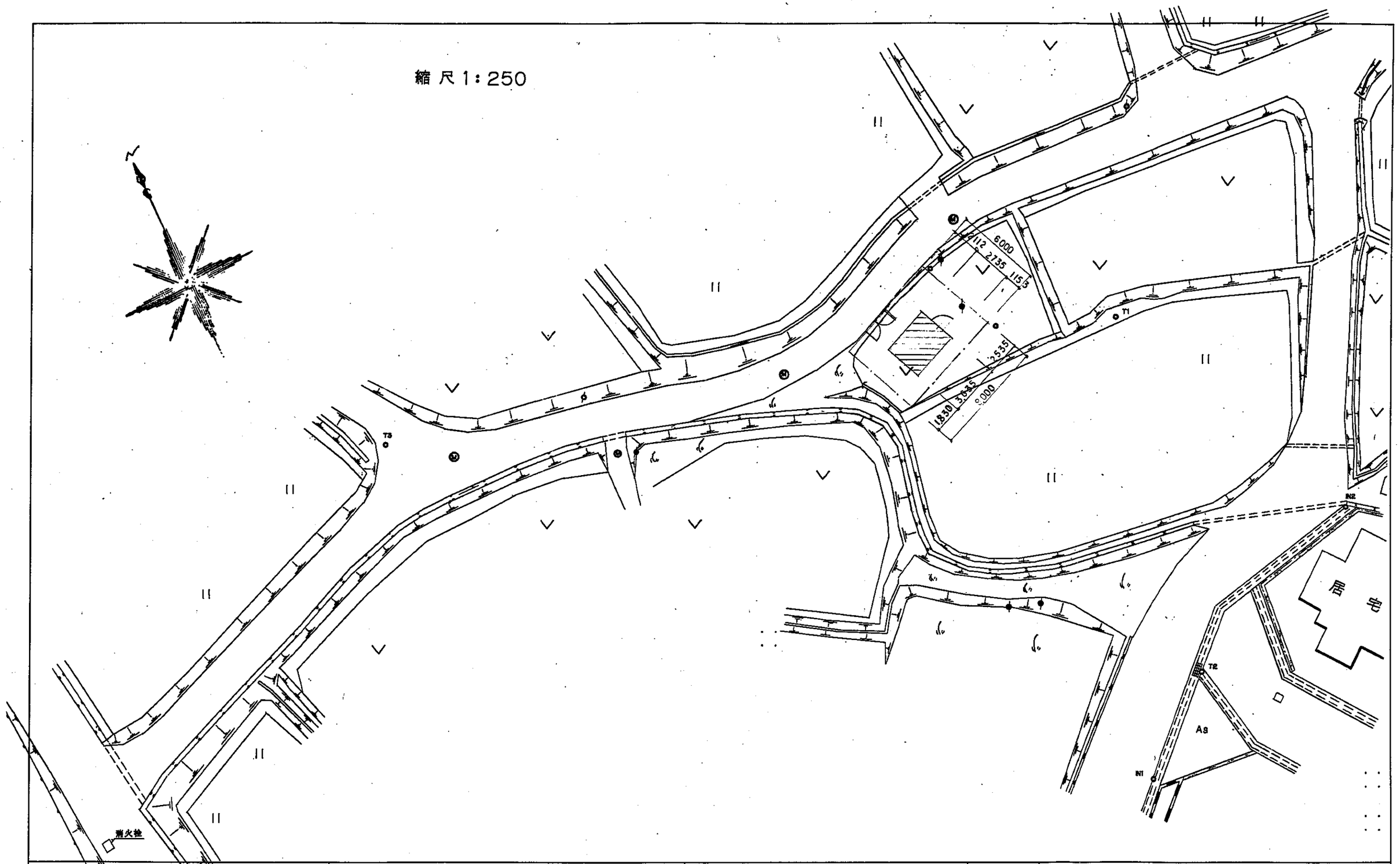

			工事	名 丹波町地域有線情報システム 分散局局舎 中村局		
			図面名	配置図	縮尺	S=1:250

29

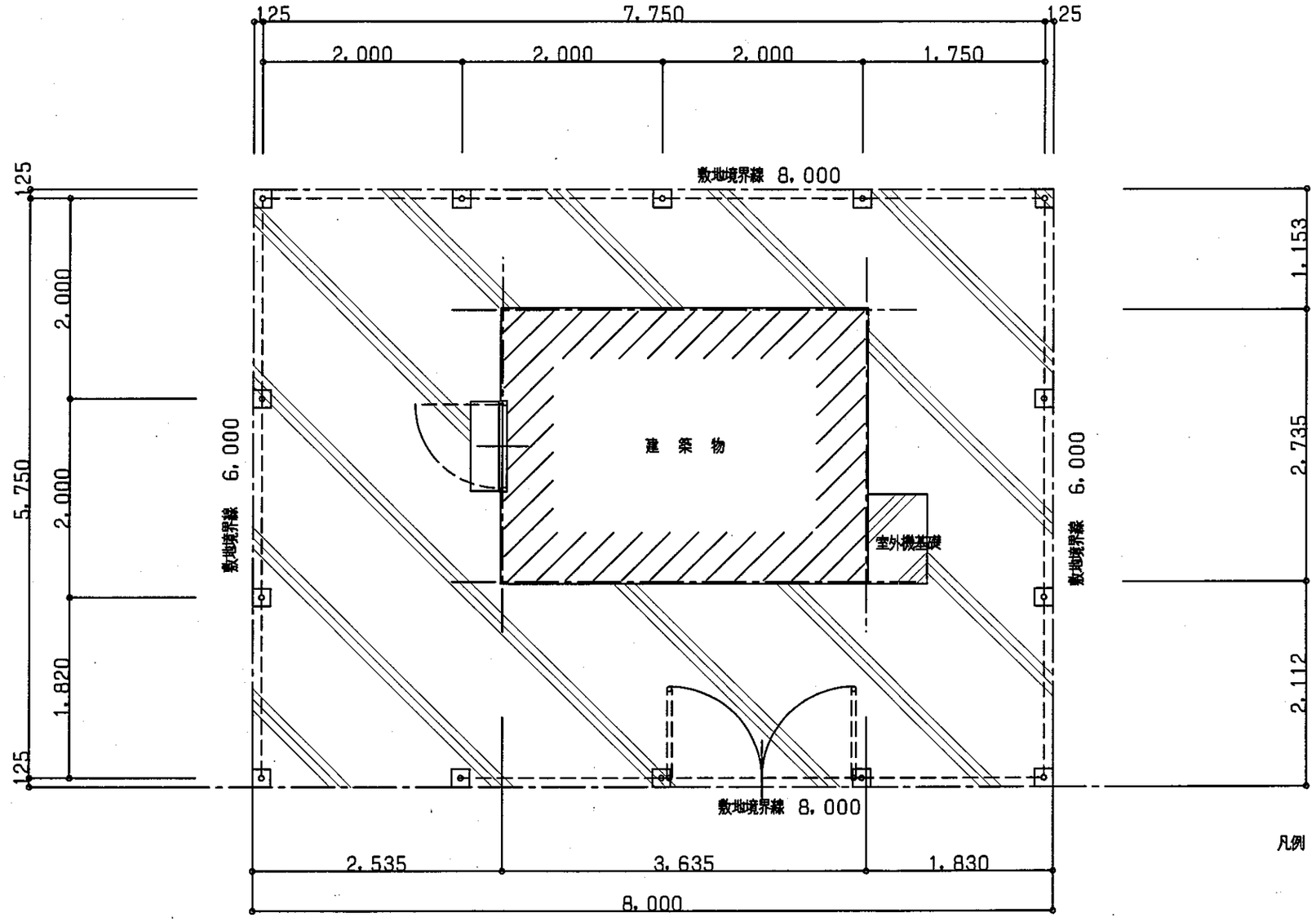

配 置 図 S=1:50

凡例

土間コン㋐150, ワイヤーメッシュ100×100×3.2φ
割栗石 ㋐120

ネットフェンス (UN-A1800, 忍び返し付)

			工 事	名 丹波町地域有線情報システム 分散局局舎 中村局		
			図 面 名	配 置 図	縮 尺	S=1:50

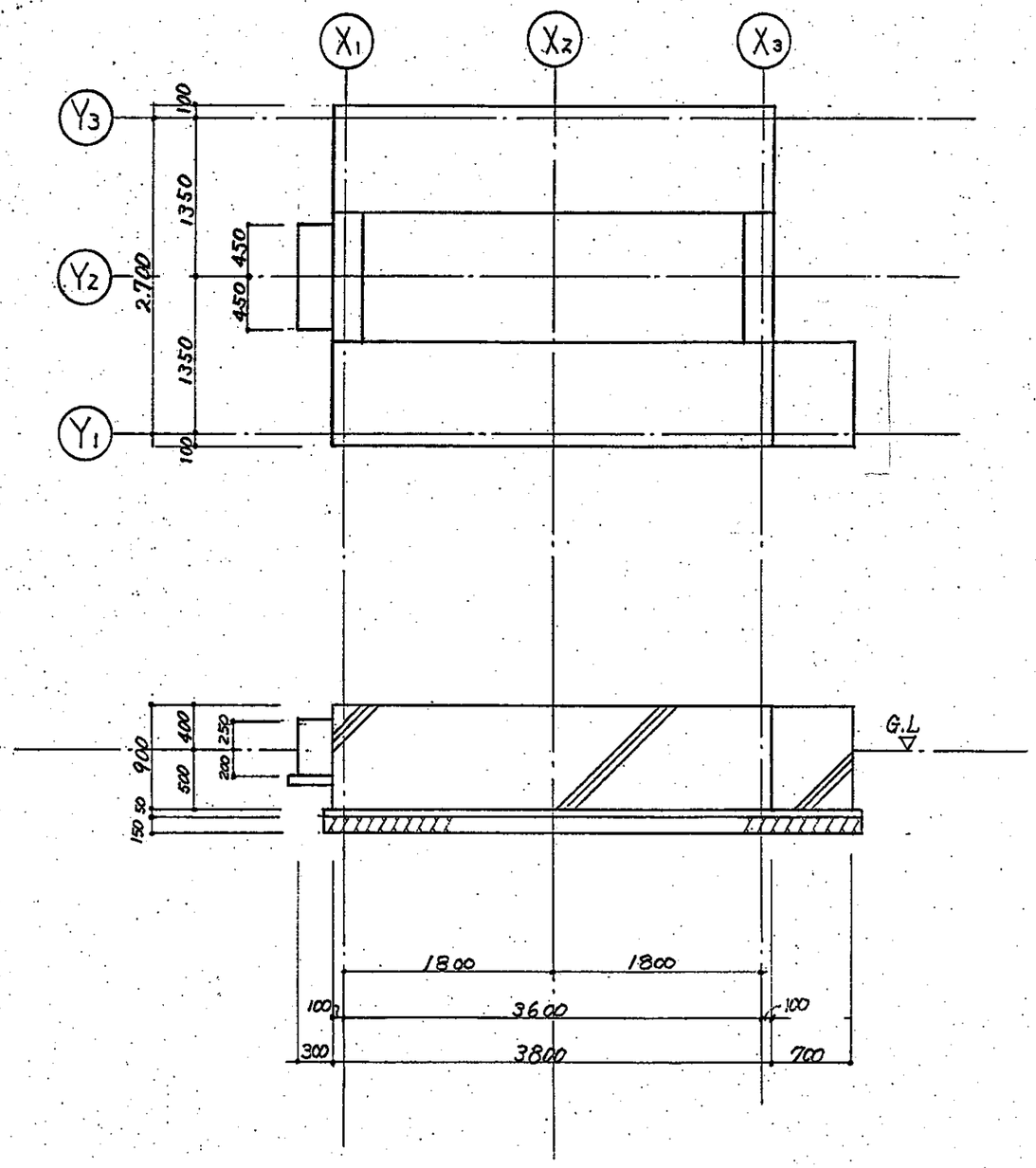

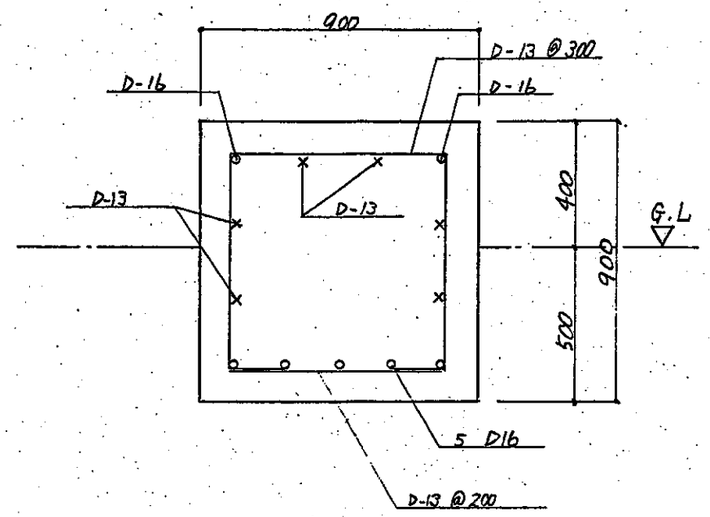

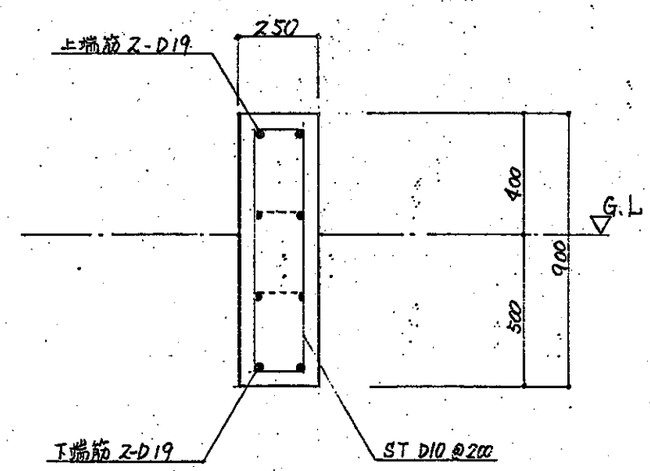

			工 事 名	丹波町地域有線情報システム 分散局局舎		
			図 面 名		縮 尺	S=1:50

3/

Ⓐ 8317

殿

完　成　図　面

丹波町地域有線情報システム

分散局局舎

H8 年　2 月

株式会社 昭電

承　認	検　印	担　当
梶谷	川良	吉村

第一章　工　事　概　要

1．敷地面積　　m²

2．建物工事

(1)建築工事

用　　途		有線情報システム用建物	
建　物　区　分		分散局	
建物高さ	軒　高	ＧＬ＋２３３０ｍｍ	
	最高高さ	ＧＬ＋２５８０ｍｍ	
階　　数		地上　１階	
面　積	建築面積	１２．６６ｍ²（Ⅰ型）	１０．１７ｍ²（Ⅱ型）
	延床面積	１２．６６ｍ²（Ⅰ型）	１０．１７ｍ²（Ⅱ型）
構　　造		ラーメン構造	
基　　礎		鉄筋コンクリート造	
屋　　根		ウレタンフォーム充填　スチールパネル	
外　　装		ウレタンフォーム充填　スチールパネル　ｔ＝３５	
重　　量		２２００ｋｇ（Ⅰ型）	１９００ｋｇ（Ⅱ型）

第二章　局舎仕様

1．適用範囲

この設計書は、丹波町地域有線情報システム分散局局舎について適用する。

2．構造

高い断熱性の硬質ウレタンフォームを充填し、一体成形されたパネルを現地にて鉄骨軸組に貼り付け、組立できる構造とする。

3．設計条件

・構　造　　構造計算仕様は建築基準法、建築学会基準に基づくものとする。
・耐震性能　震度５の地震に対し、支障のないこと。
・風圧力　　ＭＡＸ　６０ｍ／ｓ
・積雪荷重　　５０ｃｍ
・床荷重　　５００ｋｇ／ｍ^2（電源電池室１０００ｋｇ／ｍ^2）
・基　礎　　コンクリート強度　ＦＣ＝２１０ｋｇ／ｃｍ^2
・鉄　筋　　ＳＤ　　使用

4．部材・仕上表

１）鋼材

ベース	Ｈ－１００×１００×５×７	
床　梁	〃　〃　〃　〃	
根　太	［　１００×５０×５ｔ	
柱	□　１００×１００×４．５ｔ	
銅　線	１００×５０×２０×２．３ｔ	
母　屋	１００×５０×２０×２．３ｔ	
母　屋	□　３８×３８×１．６ｔ	

２）壁面パネル

外　面	スチール（カラー鋼板）　ｔ＝０．５	メーカー標準色（ベージュ）
内　面	スチール（カラー鋼板）　ｔ＝０．４	メーカー標準色（クリーム）
内　部	硬質ウレタンフォーム充填	
パネル厚	ｔ＝３５	

３）屋　根

外　面	スチール（カラー鋼板）　ｔ＝０．６	メーカー標準色（新茶）
内　面	スチール（カラー鋼板）　ｔ＝０．４	メーカー標準色（クリーム）
内　部	硬質ウレタンフォーム充填	
パネル厚	ｔ＝３５×７３	

４）扉

スチールフラッシュドアー（ＳＵＳ３０４）　ｔ＝１．５使用
（甲種防火戸）　（W830×H2000　ドアチェック、ドアスイッチ付）
エアータイト仕様　　塗装色（ダイト、サンホルン新茶近似色）

５）床

鋼板（ｔ＝３．２）下地（一部補強）の上、帯電防止タイル貼り

表面材　帯電防止タイル

６）換気口、吸気口フード

材質　ステンレス　ｔ＝１．０　焼付塗装（ダイト、サンホルン新茶近似色）

ステンレス　防虫網付き

５．環境条件

１）屋外条件

夏期　温度　３５℃　湿度８０％

冬期　温度－１０℃　湿度６０％

２）高　度

１，０００ｍ以下

３）室内条件

温度２５±１５℃　湿度６５±２０％

６．接地工事

接地線布設

１）電子交換機　通信用第１種　１０Ω以下

２）避雷器　保安用第１種　１０Ω以下

３）電源設備　保安用第３種　１００Ω以下

７．設備工事

１）空調設備

空冷式エアコン（年間冷暖房型、自動停電復帰機能付き）

メーカー　三菱電機（株）

機　種　１台

冷房能力　４５００ｋｃａｌ／ｈ～７１００ｋｃａｌ／ｈ

消費電力　５．０ＫＷ～８．０ＫＷ

２）照明器具

４０Ｗ×２灯用蛍光灯２台（Ⅱ型）又は３台（Ⅰ型）を天井面に設置する。

設置場所は図ＯＡ－５０４０４２（３）－１６による。

照度は２００Ｌ×以上とする。

雑音防止対策としてラピッドスタート型蛍光灯とする。

３）換気装置

有圧換気扇

メーカー　三菱電機

機　種　ＥＦ－３０ＥＳＢ　ＡＣ１００Ｖ　１φ

換気風量　１９８０ｍ³／ｈ

設置場所は図ＯＡ－５０４０４２－１６

ＯＡ－５０４０４３－１６　による。

4）ストラクチャー及びラック

(1)伝送機器を固定するストラクチャーは胴縁の鋼材（Ｃ鋼）を利用する。

（架振れ止メ金具は伝送機器、設置工事側にて準備とする。）

(2)架上にケーブル布設用ケーブルラックを設置する。

設置図ＯＡ－５０４０４２（３）－１５による。

ラック寸法　Ｗ＝２００及び４００

5）分電盤

函体寸法　Ｗ７００×Ｈ１０００×Ｄ２００

設置場所は図ＯＡ－５０４０４２（３）－４による。

6）局舎制御ユニット

空調設備、換気設備を制御監視する為に分電盤内に設置する。

7）ケーブル貫通口

５０φ×４ケ

8)予備品及び付属品

品　　名	数　量	備　考
ランプ類（分電盤）	１００％	
ヒューズ類（分電盤）	１００％	
吸気フィルター	１枚	

8．表　示

本局舎の内面のよく見える位置に次の項目を表示します。

・品　名
・型　式
・製造年月
・製作者名
・製作番号

9．検　査

検査の種類

検査の種類は形式及び受入検査の２種類とする。

(1)形式検査

製品品質の確認並びに製作者の品質維持能力を認定する為に行う。

(2)受入検査

製品受入に際し、製品品質が形式検査合格品と同等の性能を持つかどうかを確認する為に行う。

検査項目

検査項目	判　　定　　基　　準
(1)外　観	局舎は有害な錆、傷等の実用上有害な欠点のないものとする。
(2)寸　法	図ＯＡ－５０４０４２（Ⅰ型） 図ＯＡ－５０４０４３（Ⅱ型）　により寸法を測定する。
(3)構　造	局舎に構造的な欠陥がないこと。

試験方法

(1)外　観	局舎を目視により有害な錆、傷等実用上問題となる欠点の有無を調べる。
(2)寸　法	各部の寸法をスケール等で測定する。
(3)構　造	局舎の各部につき、構造的欠陥の有無を調べる。

各部塗装・仕上げ一覧表

No	品名		塗装・仕上げ	備考
1	局舎	屋根外面	ガルバリウムカラー ＹＧ－６２新茶	メーカー標準色
		外壁	ガルファンカラー Ｇ－４１ベージュ	メーカー標準色
		内壁	Ｃ－７００クリーム	メーカー標準色
		鉄骨	ベースのみ溶触亜鉛メッキ 他は内壁色塗装	
		扉（内・外・枠）	ＹＧ－６２新茶近似色	
		床	帯電防止タイル	
		ケーブルラック	５ｙ７／１半ツヤ	メーカー標準色
2	分電盤		５ｙ７／１半ツヤ	
3	吸・排気フード		ＹＧ－６２新茶近似色	

SHODEN

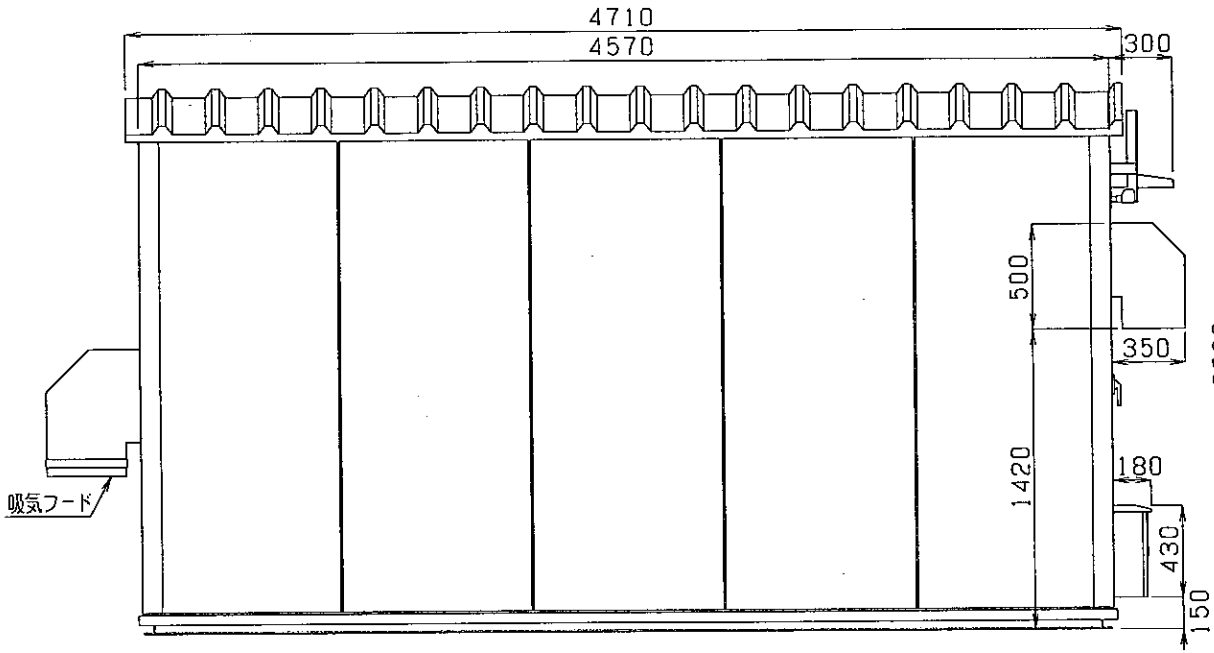

B面立面図

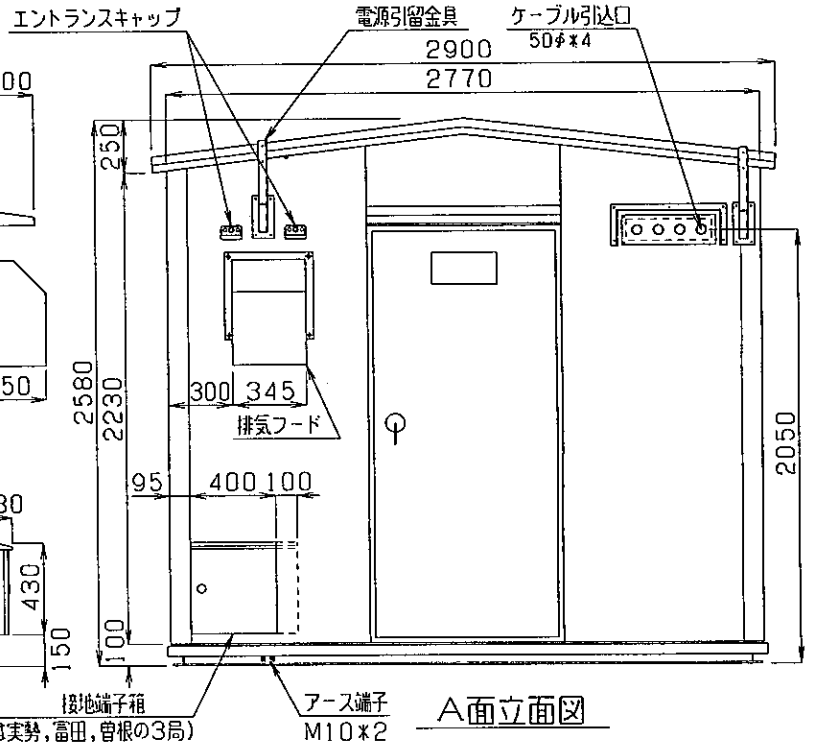

A面立面図

版	記事	年月日	扱者	承認
A	接地端子追加変更	8.2.1	徳留	尾谷
1	吸排気フード,ケーブル引込口位置変更	7.10.16	徳留	尾谷

第三角法			
単位	mm		
尺度	／		
製図	7·10·4	徳留	
設計	·〃·	徳留	
検図	·〃·	尾谷	
承認	· ·		

丹波町地域有線情報システム

曽根,富田,水戸,グリーンハイツ,実勢分散局(I型)

注番		品名	A面 B面 立面図
図番	OA-504042-1		株式会社 昭電

SHODEN

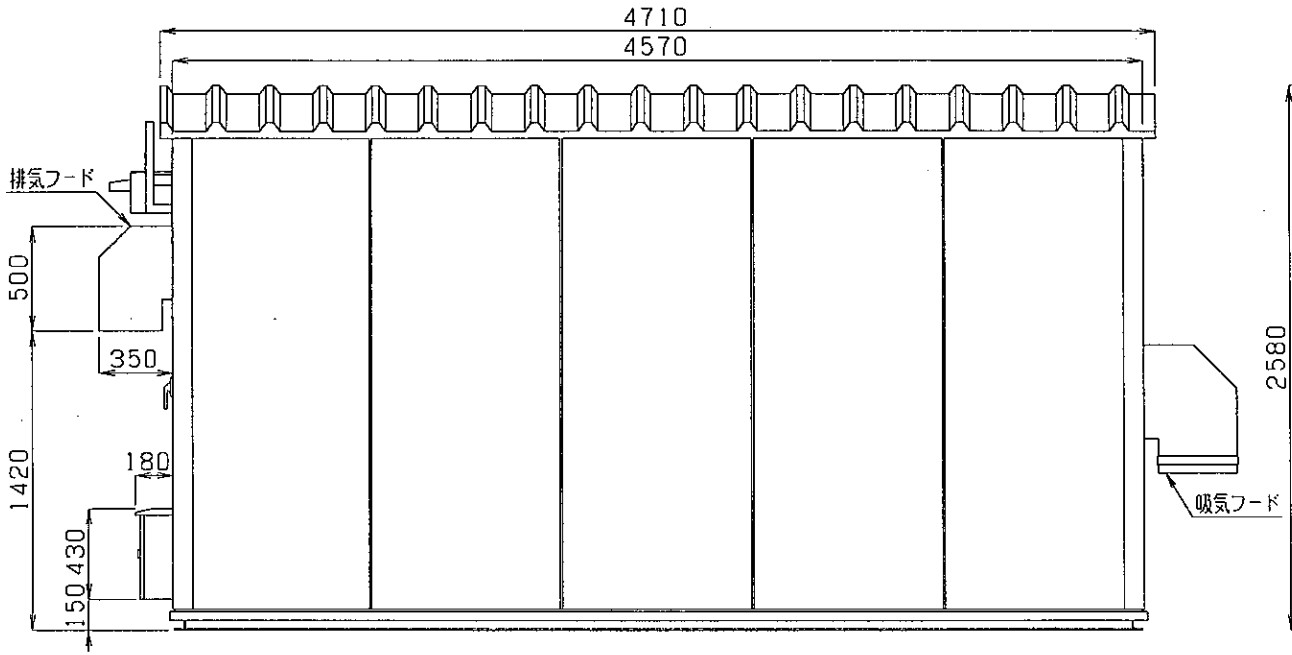

D面立面図

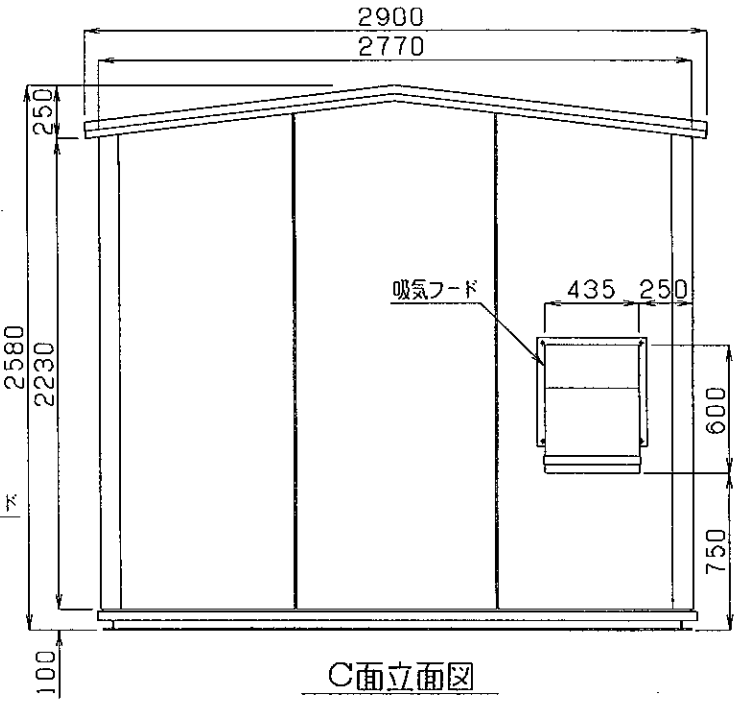

C面立面図

版	記事	年月日	扱者	承認
公	番地端子追加変更	8,2,1	徳留	堀谷
小	吸排気フード、ケーブル引込口位置変更	7,10,16	徳留	堀谷

第三角法		
単位	mm	
尺度	／	
製図	7·10·4	徳留
設計	·ッ·	徳留
検図	·ッ·	堀谷
承認	· ·	

丹波町地域有線情報システム

曽根，富田，水戸，グリーンハイツ，実勢分散局（Ⅰ型）

注番

品名 C面 D面 立面図

図番 OA-504042-2

株式会社 昭電

SHODEN

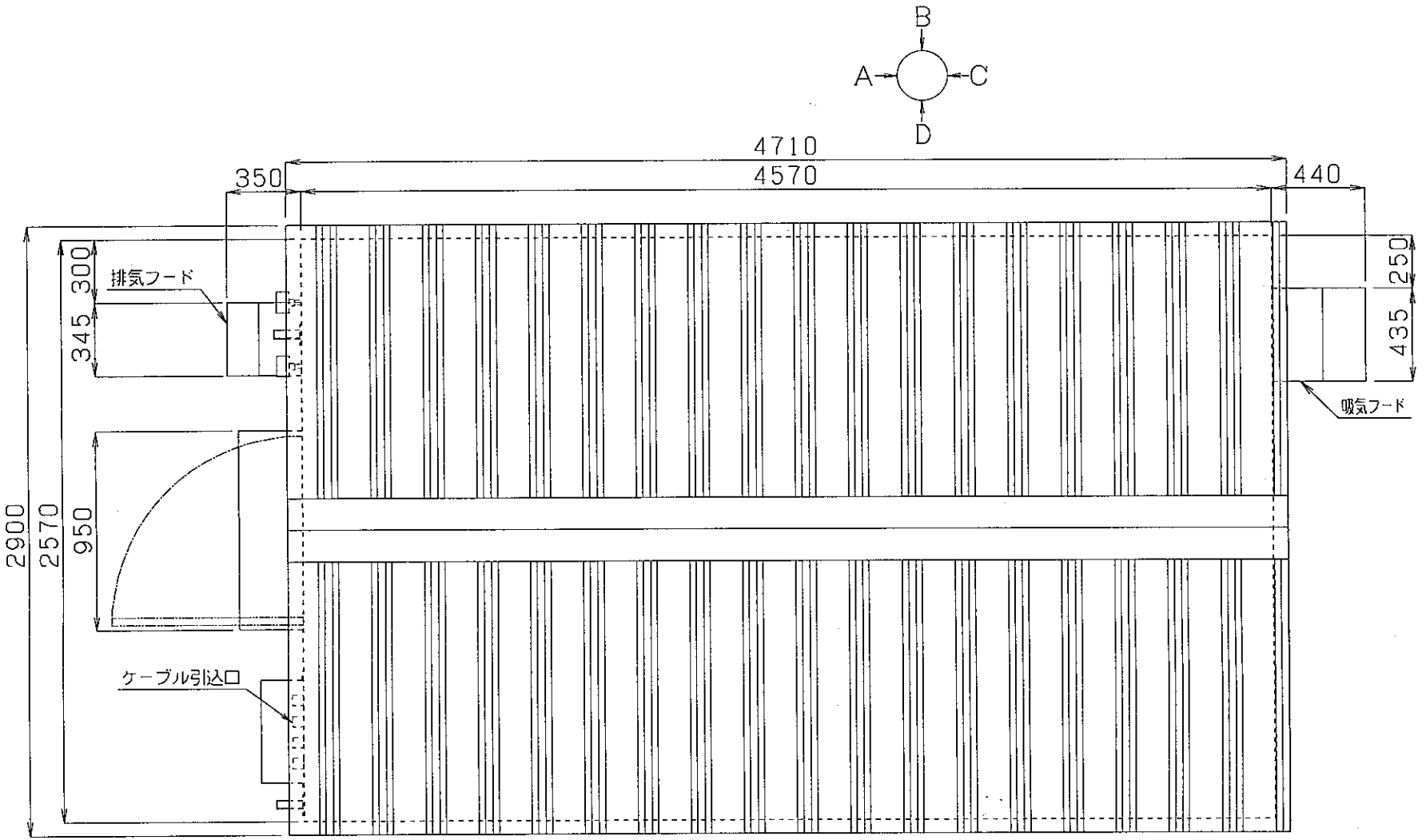

版	記事	年月日	扱者	承認

第三角法		
単位	mm	
尺度	／	
製図	7·10·4	徳留
設計	・〃・	徳留
検図	・〃・	梶谷
承認	・・	

丹波町地域有線情報システム

曽根，富田，水戸，グリーンハイツ，実勢分散局（Ⅰ型）

注番

品名 平面図

図番 OA-504042-3

株式会社 昭電

SHODEN

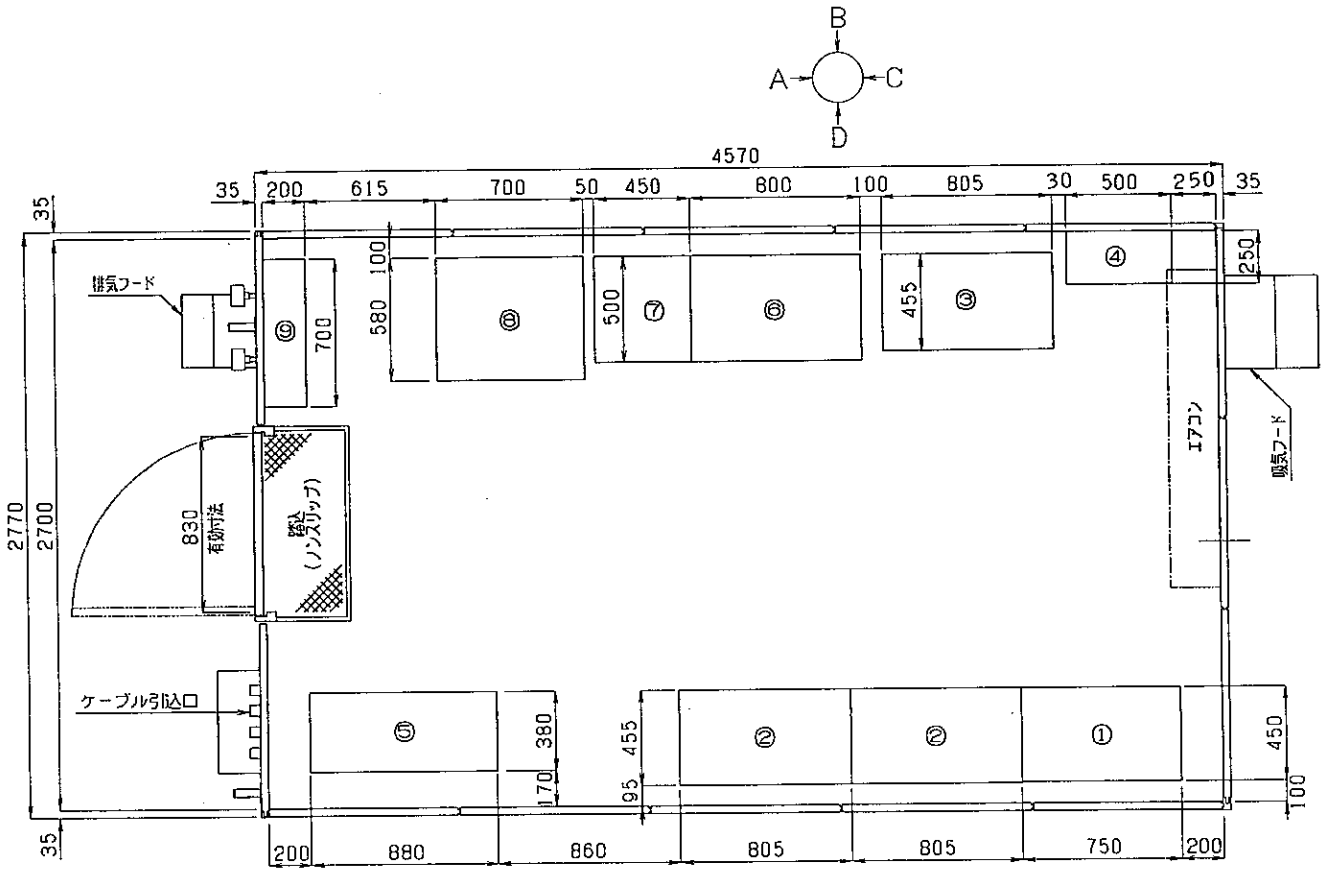

	機器名称	幅	奥行	高さ
①	交換機	750	450	1950
②	放送制御装置	805	455	2080
③	光端局装置	805	455	2080
④	光成端箱	500	250	800
⑤	主配線盤	880	380	2000
⑥	蓄電池	600	500	1950
⑦	整流器	450	600	1950
⑧	耐雷トランス	700	580	700
⑨	分電盤	700	1000	200

版	記事	年月日	扱者	承認
2	機器配置変更	8,2,1	徳留	堀谷
1	主配線盤寸法変更	7,11,11	徳留	堀谷

第三角法			
単位	mm		
尺度	／		
製図	7·10·4	徳留	
設計	〃	徳留	
検図	〃	堀谷	
承認	〃		

丹波町地域有線情報システム

冨田分散局（Ⅰ型）

注番

図番 OA-504042-4-2

品名 機器配置図

株式会社 昭電

SHODEN

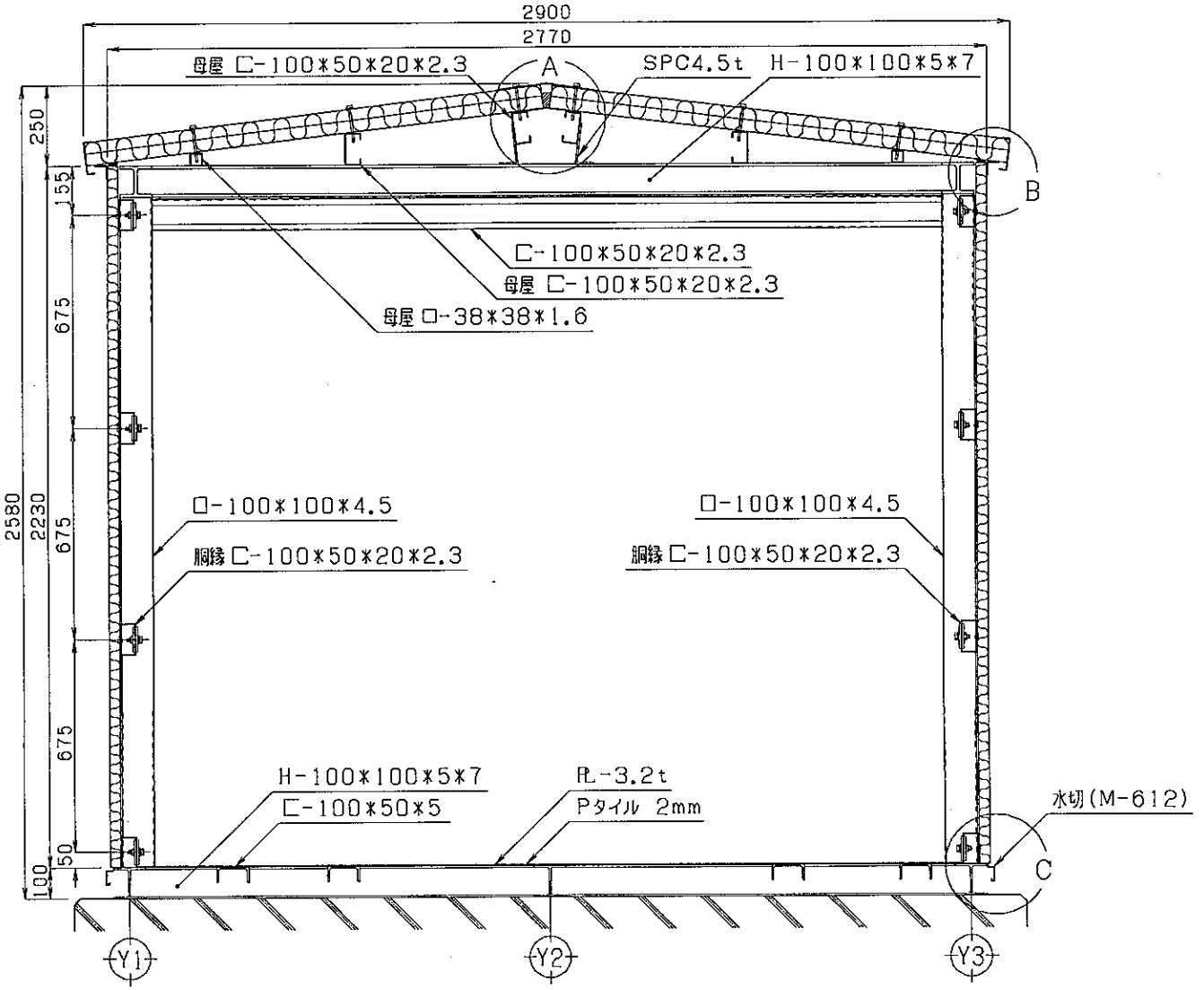

版	記事	年月日	扱者	承認
1	母屋追加, 胴縁位置変更	7.10.16	徳留	尾谷

第三角法		
単位	mm	
尺度	／	
製図	7·8·12	徳留
設計	〃	徳留
検図	〃	尾谷
承認	〃	

丹波町地域有線情報システム

曽根, 富田, 水戸, グリーンハイツ, 実勢分散局(I型)

注番

品名 矩計図

図番 OA-504042-5

株式会社 昭電

SHODEN

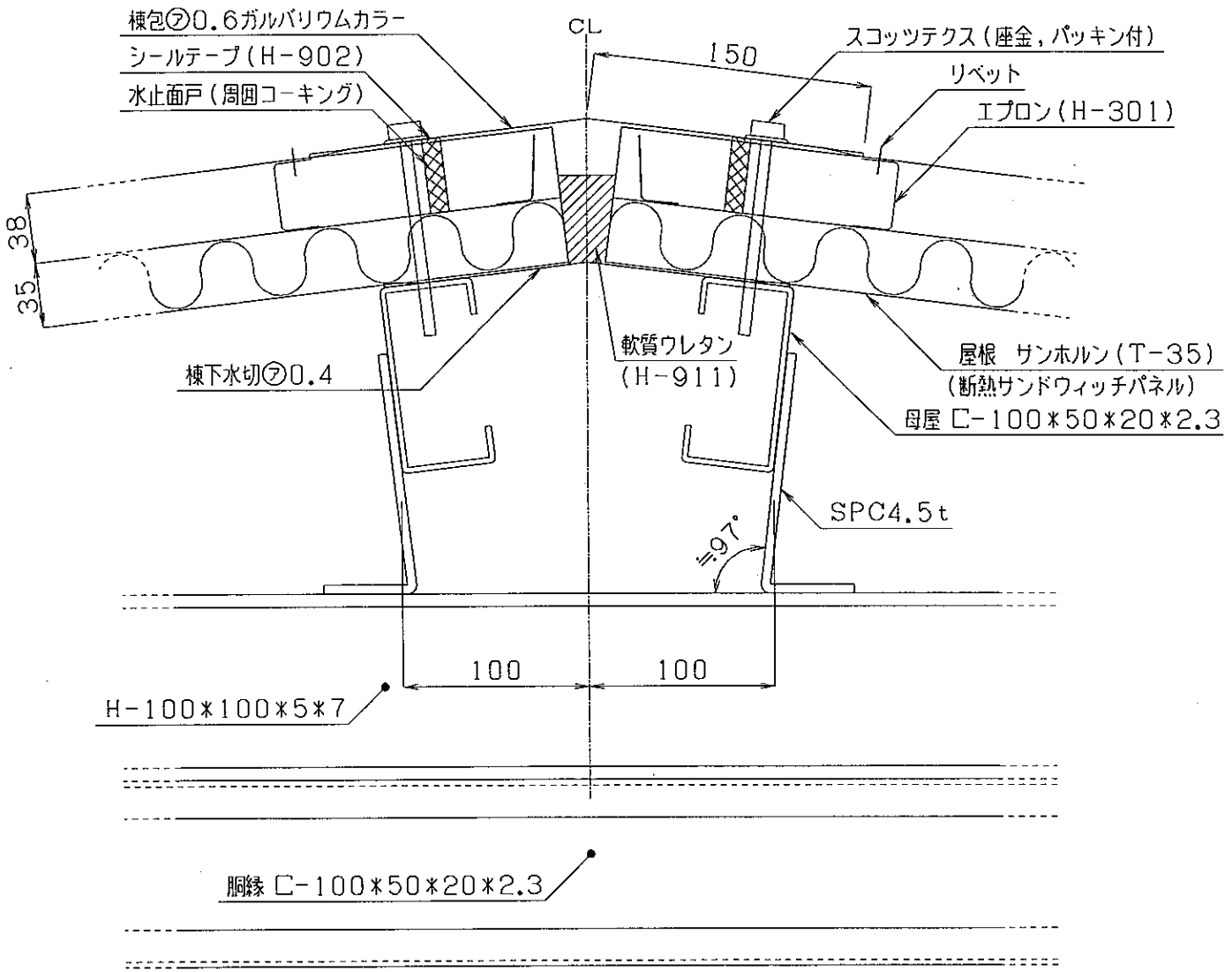

					第三角法			丹波町地域有線情報システム	
					単位	mm			
					尺度	／		曽根,富田,水戸,グリーンハイツ,実勢分散局(I型)	
					製図	7·8·12	徳留	注番	品名 A部詳細図(棟修部)
					設計	〃	徳留		
八	H鋼追加	7.10.19	徳留		検図	〃	梶谷	図番 OA-504042-6	株式会社 昭電
版	記事	年月日	扱者	承認	承認	〃			

SHODEN

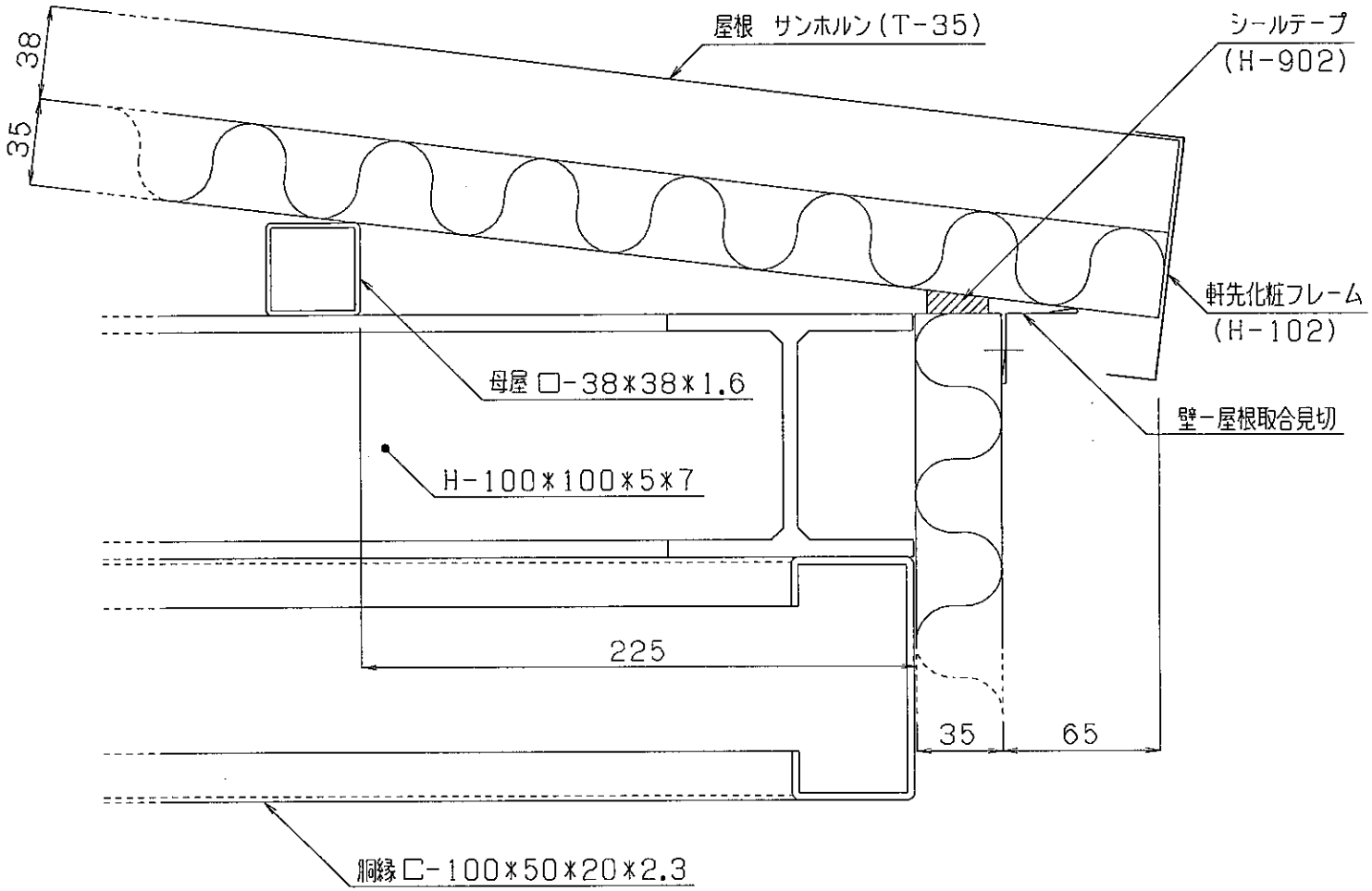

					第三角法				丹波町地域有線情報システム	
					単位	mm				
					尺度	／			曽根，富田，水戸，グリーンハイツ，実勢分散局(I型)	
					製図	7・8・12	徳留	注番		品名 B部詳細図(軒先修部)
					設計	〃	徳留			
小版	H鋼追加	7,10,16	徳留	梶谷	検図	〃	梶谷	図番	OA-504042-7	株式会社 昭電
	記事	年月日	扱者	承認	承認	〃				

SHODEN

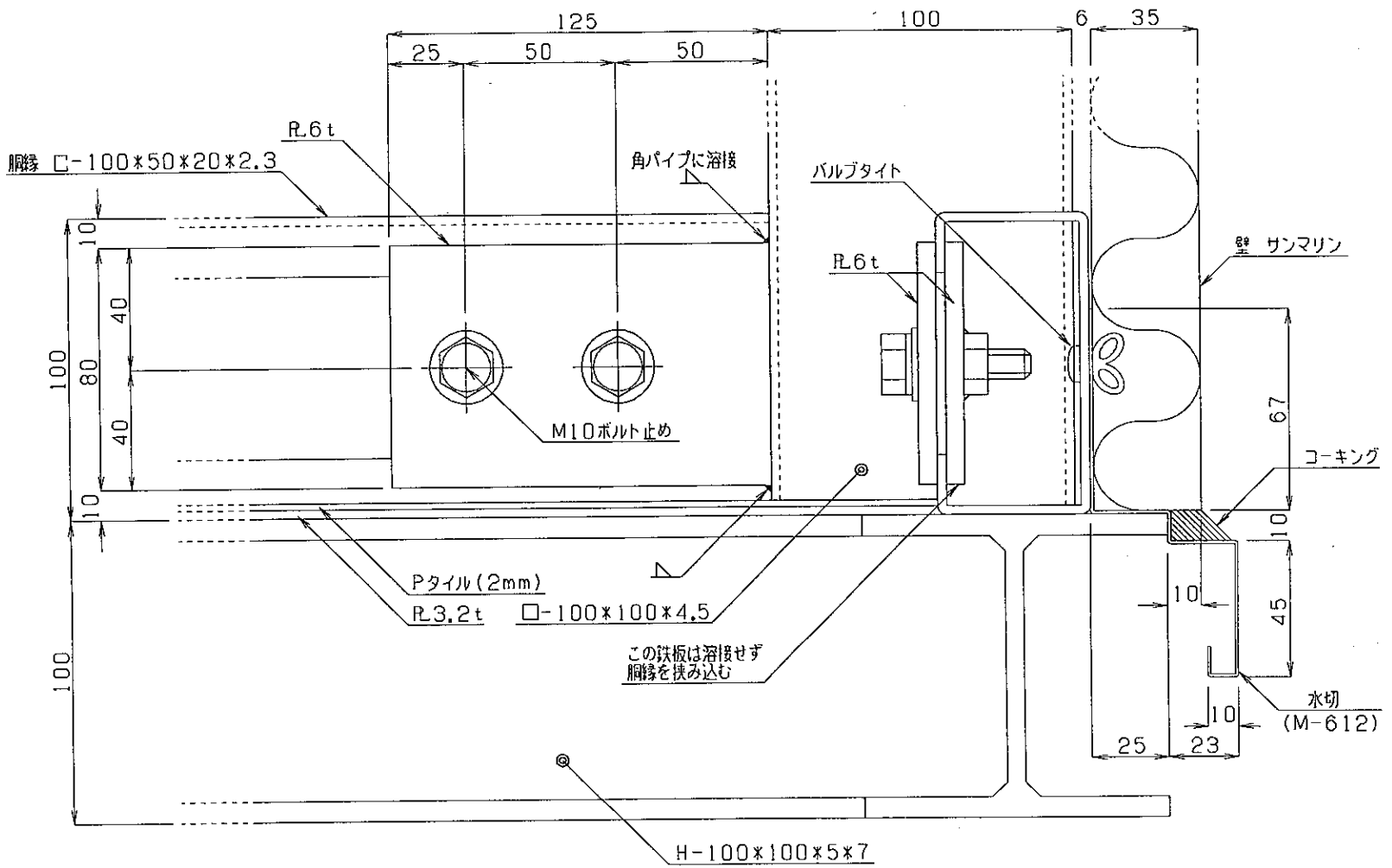

版	記事	年月日	扱者	承認

第三角法		
単位	mm	
尺度	／	
製図	7・8・12	徳留
設計	〃	徳留
検図	〃	梶谷
承認	・・	

丹波町地域有線情報システム

分散局 局舎 I型

注番

品名 C部詳細図（腰水切部）

図番 OA504042-8

株式会社 昭電

SHODEN

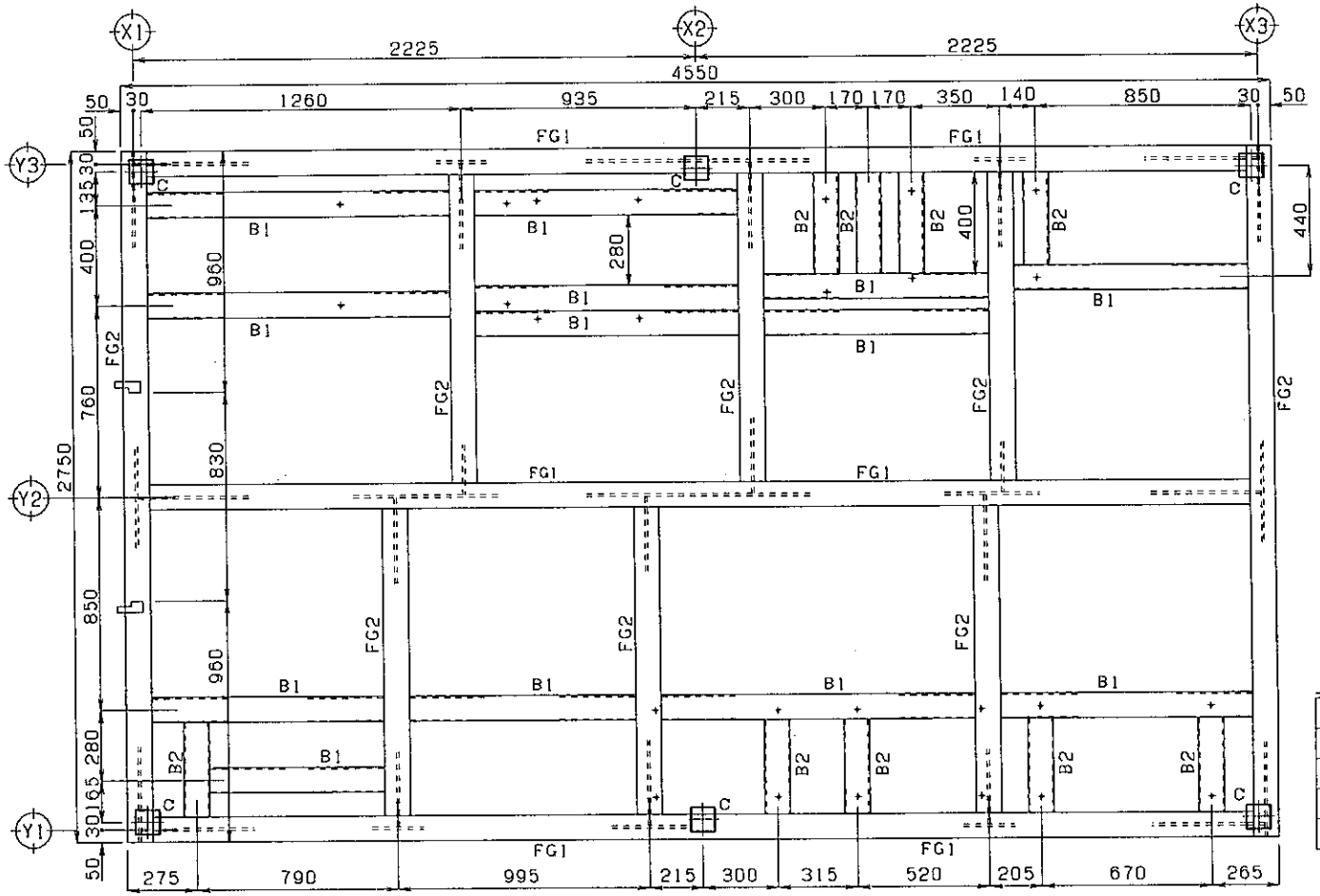

使用鋼材表

FG1	H-100*100*5*7
FG2	H-100*100*5*7
B 1	[-100*50*5
B 2	[-100*50*5
C	□-100*100*4.5

版	記事	年月日	扱者	承認
3	機器配置変更の為	8.2.1	徳留	梶谷
2	MDF変更の為補強追加	7.11.11	徳留	梶谷
1	補強位置変更	7.10.11	徳留	梶谷

第三角法			
単位	mm		
尺度	／		
製図	7・8・12	徳留	
設計	・〃・	徳留	
検図	・〃・	梶谷	
承認	・・		

丹波町地域有線情報システム

富田分散局（Ⅰ型）

注番

品名 床伏図

図番 OA-504042-9-2

株式会社 昭電

SHODEN

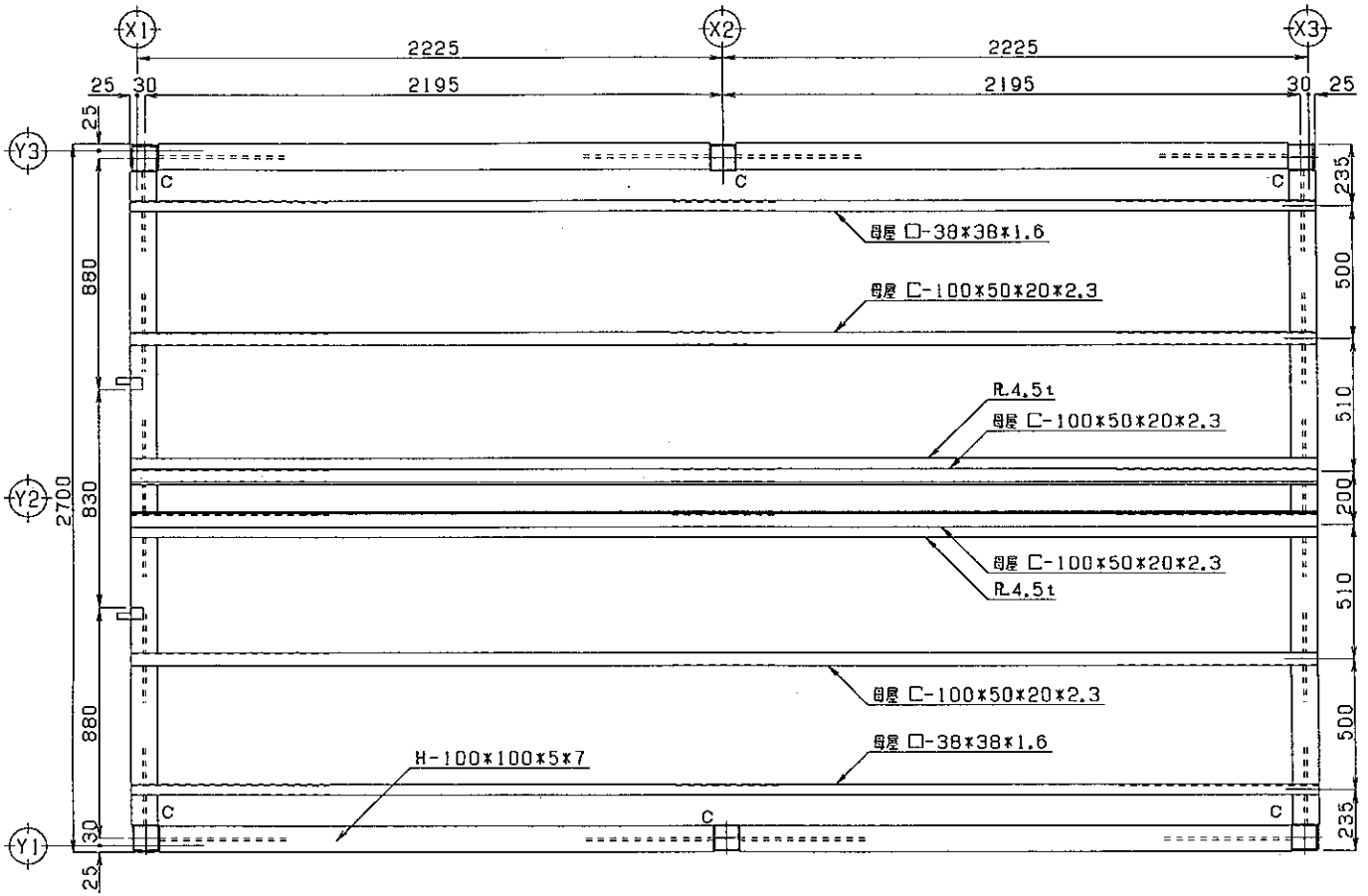

版	記事	年月日	扱者	承認
2	X2通C鉄骨除	8.2.1	徳留	髙谷
1	H鋼追加	7.10.1	徳留	髙谷

第三角法			
単位	mm		
尺度	／		
製図	7・8・12	徳留	
設計	・〃・	徳留	
検図	・〃・	髙谷	
承認	・・		

注番

図番 OA-504042-10

丹波町地域有線情報システム

曽根，富田，水戸，グリーンハイツ，実勢分散局（I型）

品名 梁伏図

株式会社 昭電

SHODEN

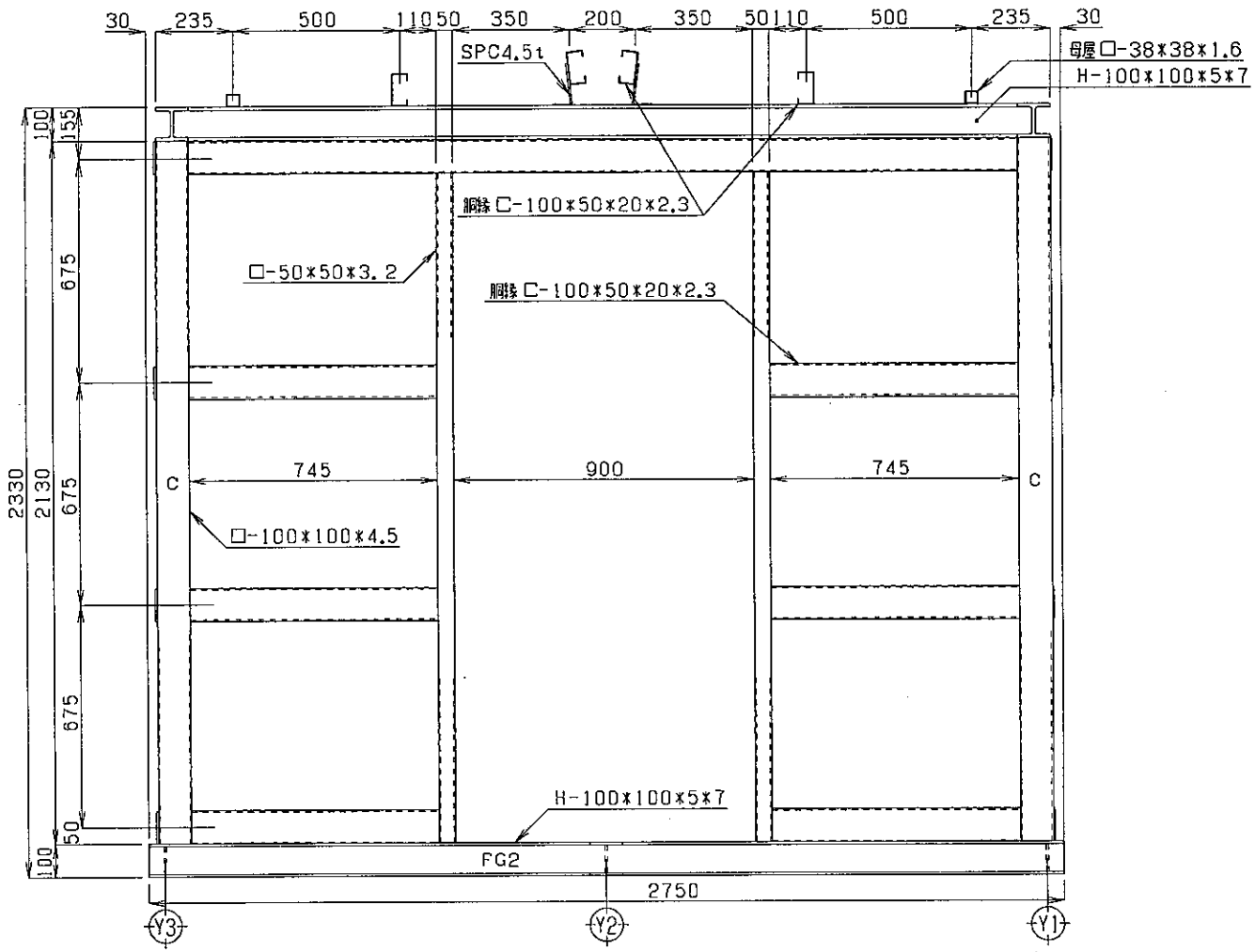

					第三角法			丹波町地域有線情報システム		
					単位	mm				
					尺度	／		曽根，富田，水戸，グリーンハイツ，実勢分散局（I型）		
					製図	7-8-12	徳留	注番	品名	X1軸組図
					設計	・〃・	徳留			
△1	H鋼追加，胴縁位置変更	7,10,11	徳留	堀谷	検図	・〃・	堀谷	図番 OA-504042-11	株式会社 昭電	
版	記事	年月日	扱者	承認	承認	・・				

SHODEN

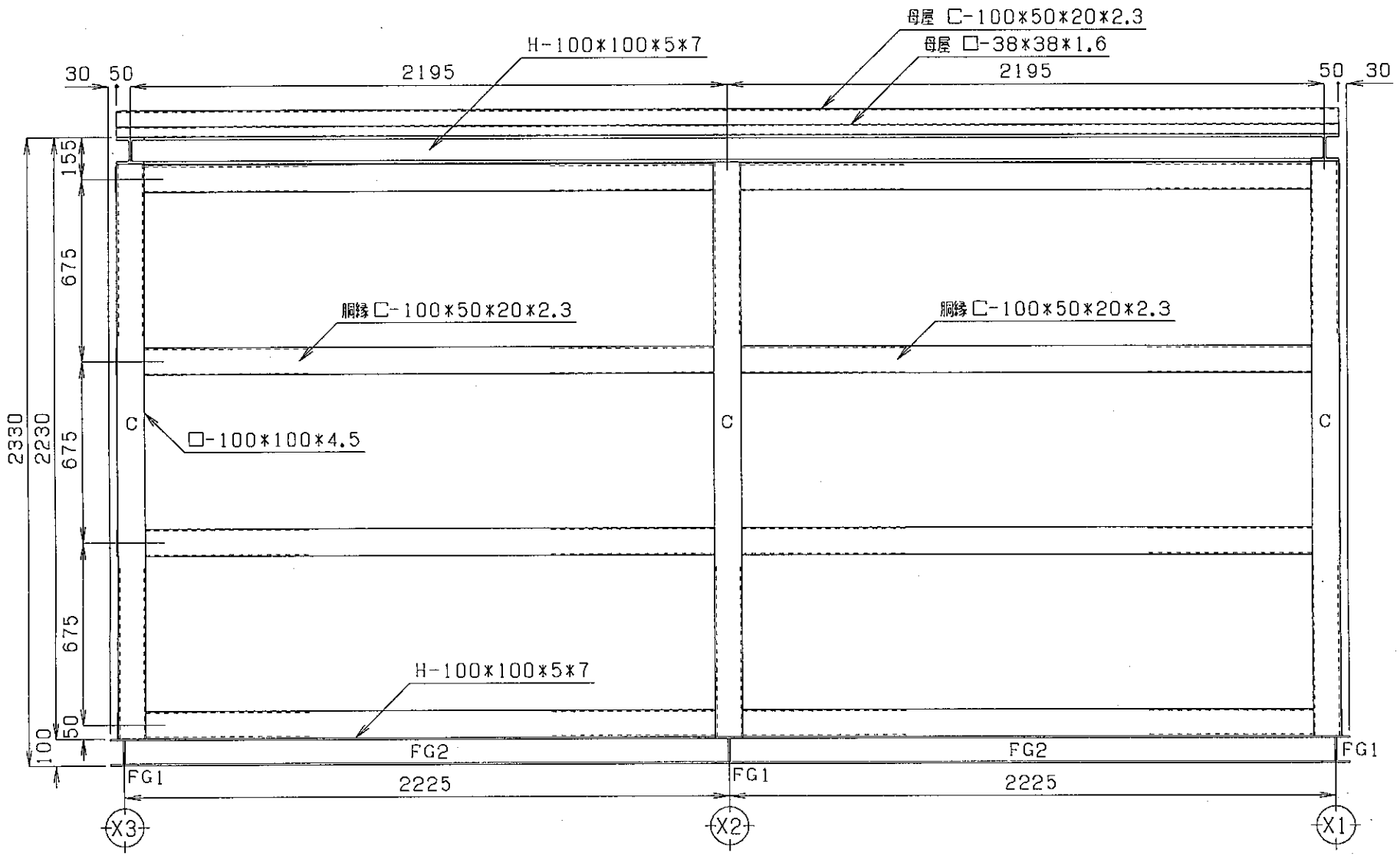

					第三角法			丹波町地域有線情報システム	
					単位	mm			
					尺度	／		曽根，冨田，水戸，グリーンハイツ，実勢分散局（I型）	
					製図	7·8·12	徳留	注番	品名 Y3軸組図
					設計	〃	徳留		
1	H鋼追加，胴縁配置変更	7,10,11	徳留	梶谷	検図	〃	梶谷	図番 OA-504042-12	株式会社 昭電
					承認	〃			
版	記事	年月日	扱者	承認					

SHODEN

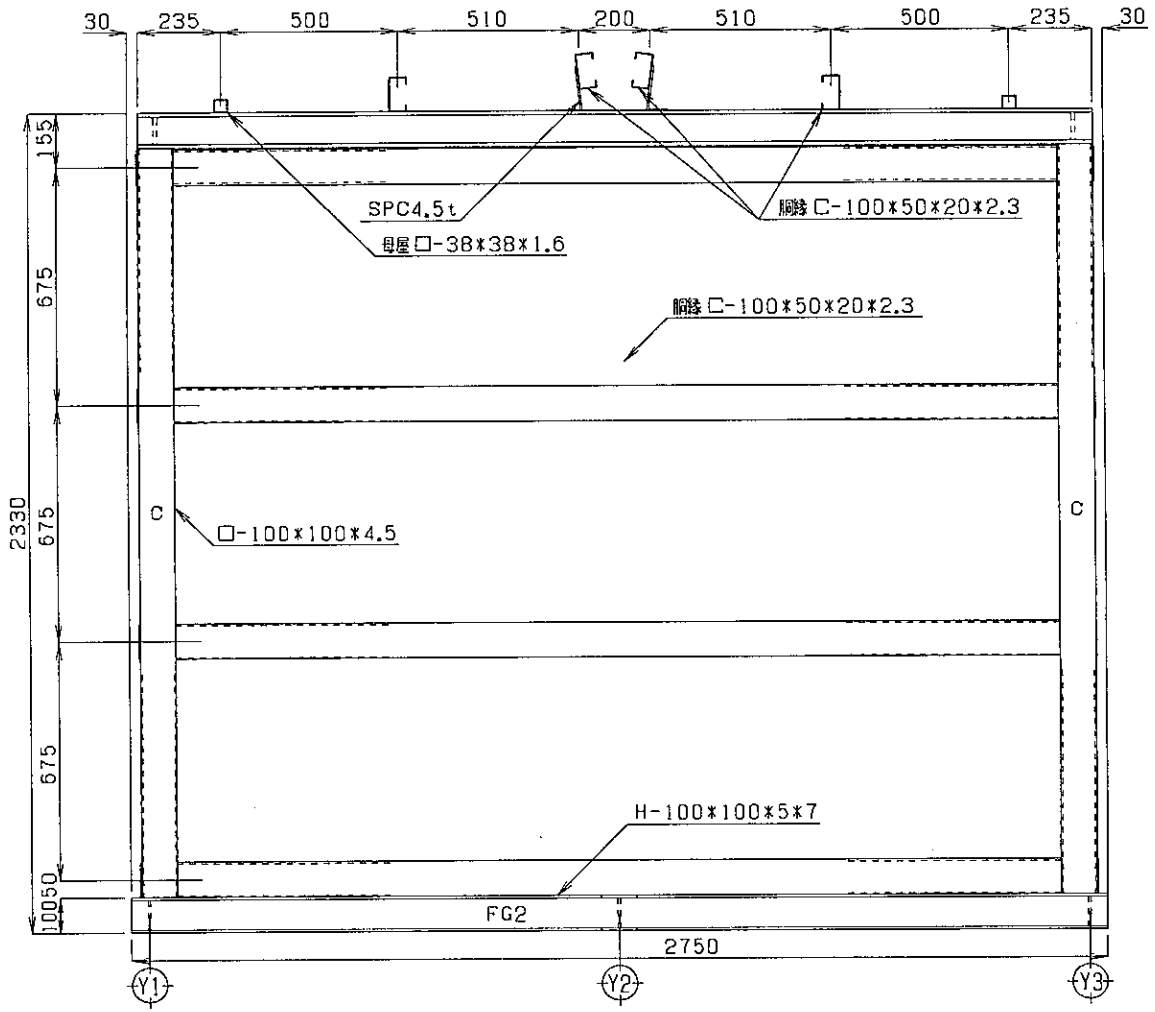

版	記事	年月日	扱者	承認
1	母屋追加,胴縁位置変更	7.10.11	徳留	桃谷

第三角法			
単位	mm		
尺度	／		
製図	7.8.12	徳留	
設計	〃	徳留	
検図	〃	桃谷	
承認	〃		

丹波町地域有線情報システム

曽根,富田,水戸,グリーンハイツ,実勢分散局(I型)

注番

品名 X3軸組図

図番 OA-504042-13

株式会社 昭電

SHODEN

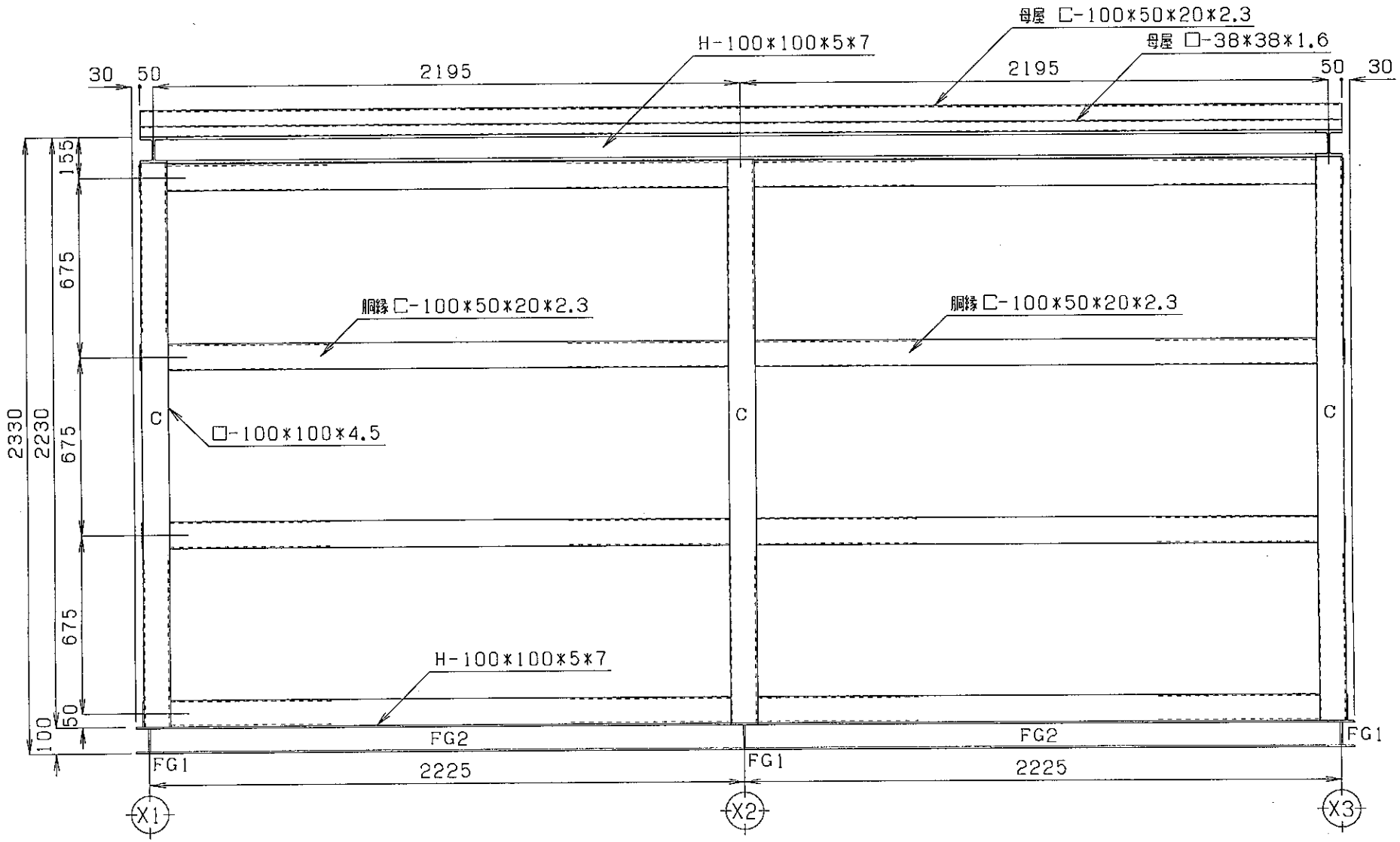

					第三角法			丹波町地域有線情報システム		
					単位	mm				
					尺度	／		曽根，富田，水戸，グリーンハイツ，実勢分散局（I型）		
					製図	7-8-12	徳留	注番	品名	Y1軸組図
					設計	〃	徳留			
1	H鋼追加,胴縁位置変更	7,10,11	徳留	堀	検図	〃	渕谷	図番 OA-504042-14	株式会社 昭電	
版	記事	年月日	扱者	承認	承認	〃				

SHODEN

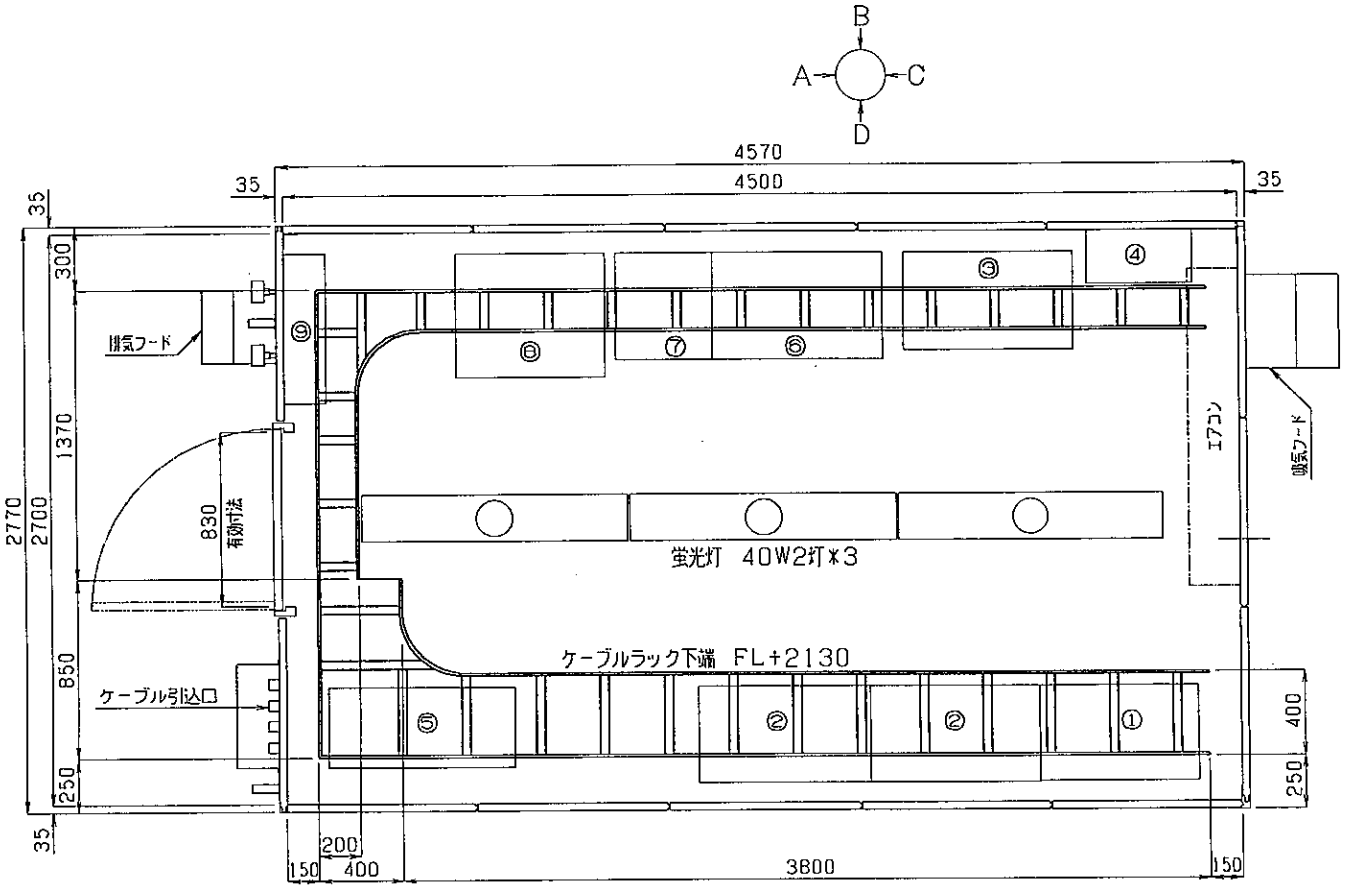

	機器名称	幅	奥行	高さ
①	交換機	750	450	1950
②	放送制御装置	805	455	2080
③	光端局装置	805	455	2080
④	光成端箱	500	250	800
⑤	主配線盤	880	380	2000
⑥	蓄電池	600	500	1950
⑦	整流器	450	600	1950
⑧	耐雷トランス	700	580	600
⑨	分電盤	700	1000	200

版	記事	年月日	扱者	承認
3	機器配置変更	8,2,1	徳留	梶谷
2	主配線盤寸法変更	7,11,11	徳留	梶谷
1	ケーブルラック位置変更	7,10,16	徳留	梶谷

第三角法			
単位	mm		
尺度	／		
製図	7·10·4	徳留	
設計	〃	徳留	
検図	〃	梶谷	
承認	〃		

丹波町地域有線情報システム

富田分散局（Ⅰ型）

注番

品名 ケーブルラック配置図

図番 OA-504042-15-2

株式会社 昭電

SHODEN

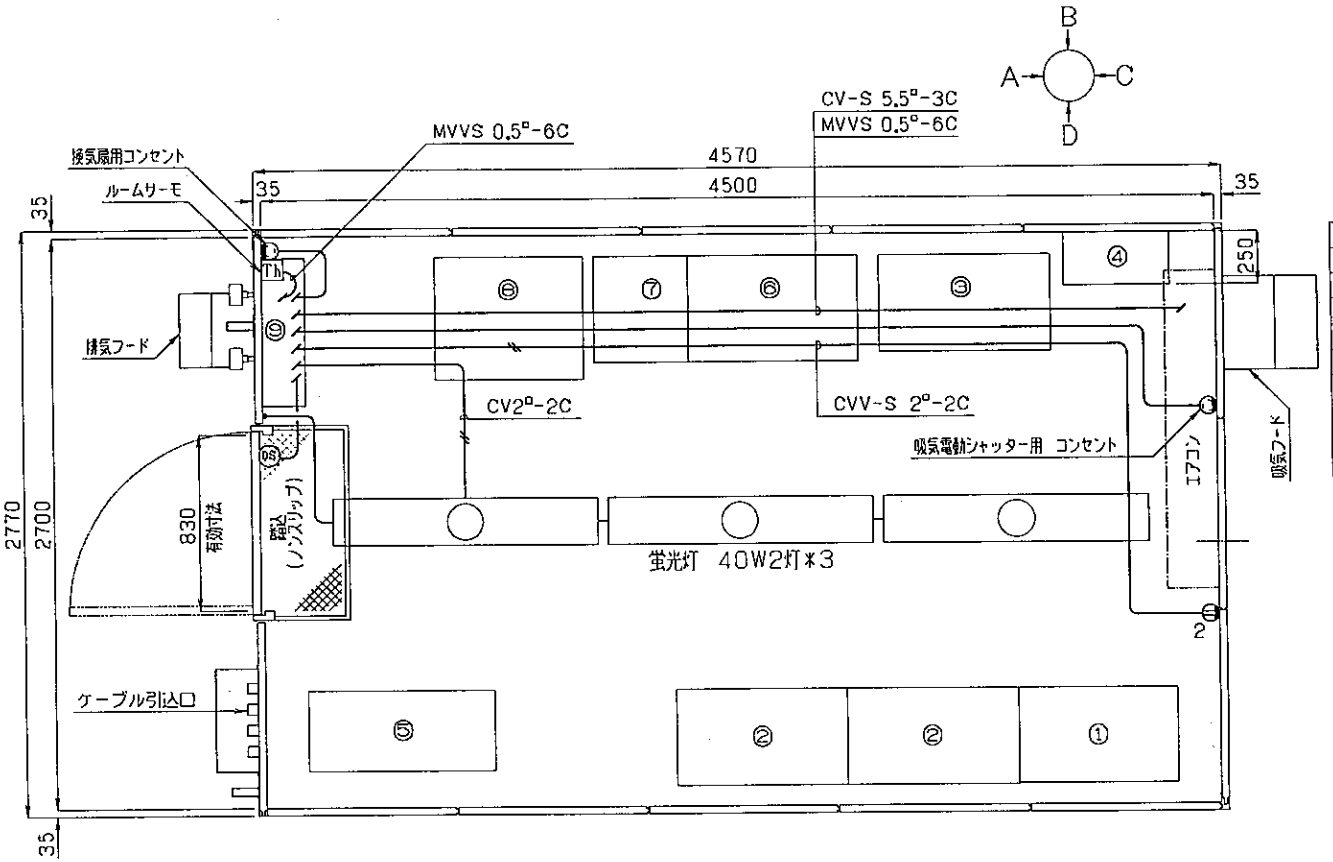

	機器名称	幅	奥行	高さ
①	交換機	750	450	1950
②	放送制御装置	805	455	2080
③	光端局装置	805	455	2080
④	光成端箱	500	250	800
⑤	主配線盤	880	380	2000
⑥	蓄電池	600	500	1950
⑦	整流器	450	600	1950
⑧	耐雷トランス	700	580	600
⑨	分電盤	700	1000	200

版	記事	年月日	扱者	承認
2	機器配置変更	8.2.1	徳留	梶谷
1	主配線番寸法変更	7.11.11	徳留	梶谷

第三角法		
単位	mm	
尺度	／	
製図	7・10・4	徳留
設計	・〃・	徳留
検図	・〃・	梶谷
承認	・・	

丹波町地域有線情報システム

富田分散局（Ⅰ型）

注番

品名 電気配線図

図番 OA-504042-16-2

株式会社 昭電

SHODEN

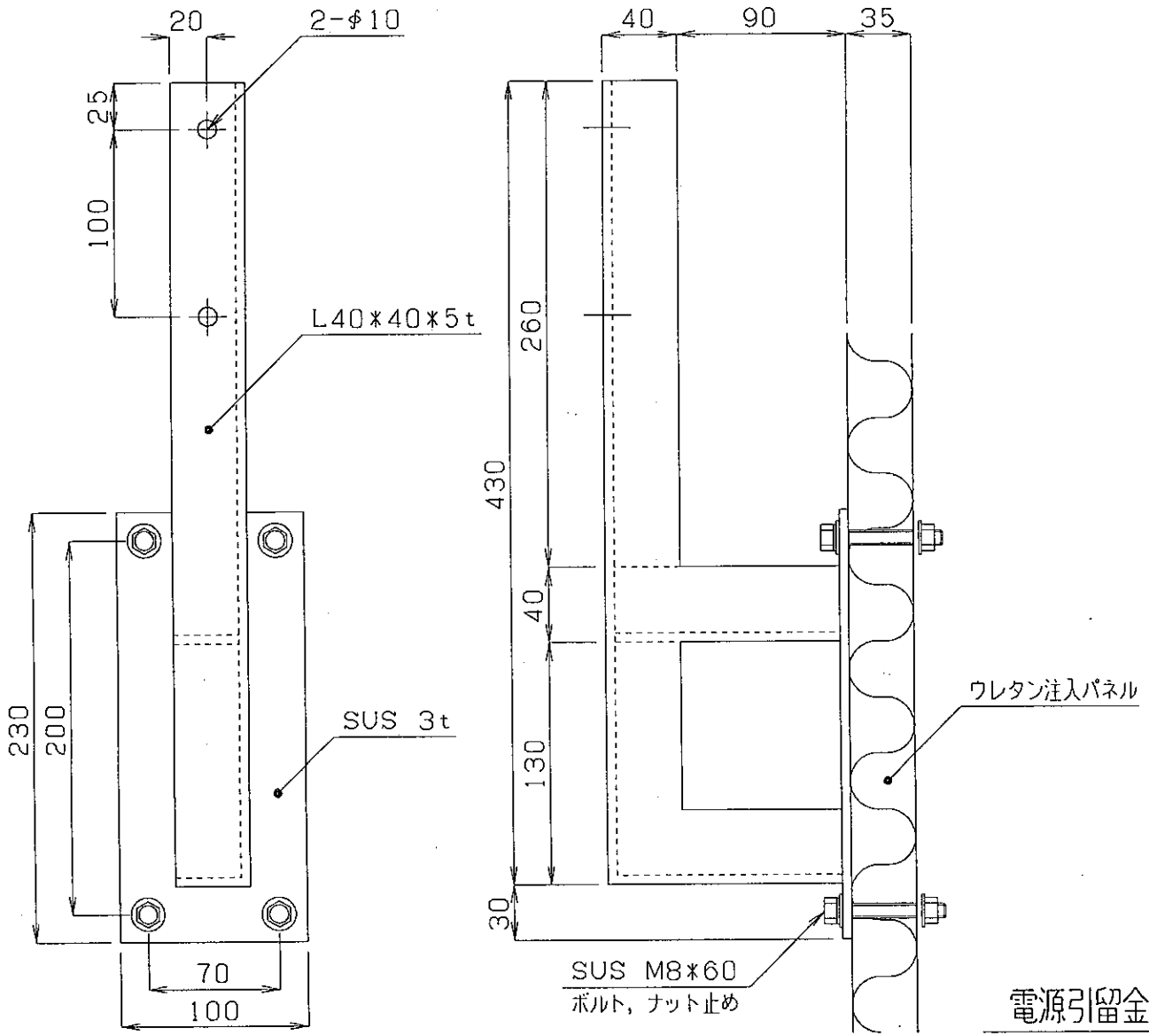

電源引留金具取合図

版	記事	年月日	扱者	承認	第三角法			丹波町地域有線情報システム	
					単位	mm		分散局 局舎 I型	
					尺度	／			
					製図	7-9-2	徳留	注番	品名 電源引留金具取合図
					設計	・〃・	徳留		
					検図	・〃・	紀谷	図番 OA 504042-17	株式会社 昭電
					承認	・・			

SHODEN

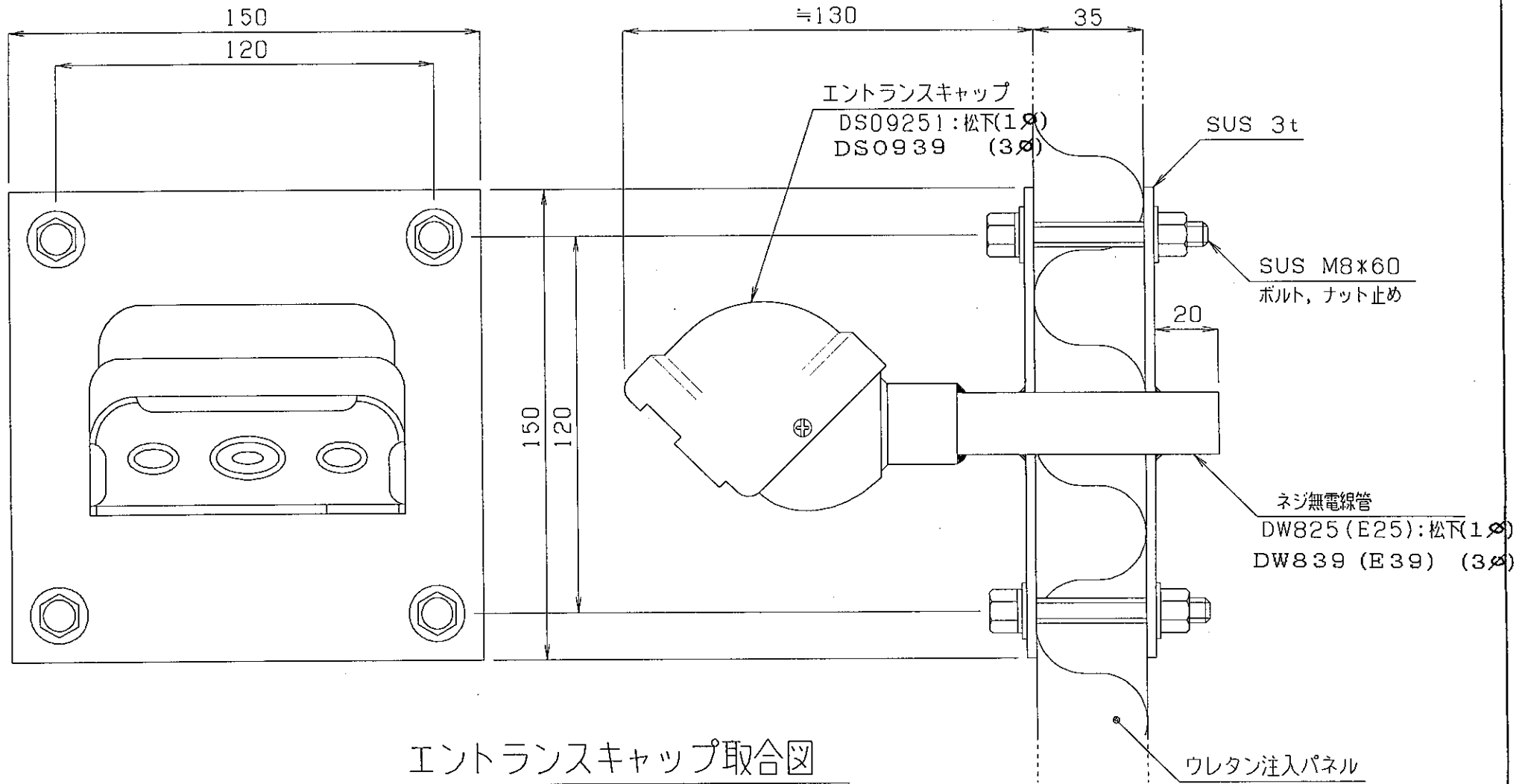

エントランスキャップ取合図

版	記事	年月日	扱者	承認

第三角法		
単位	mm	
尺度	／	
製図	7・9・2	徳留
設計	〃	徳留
検図	〃	梶谷
承認	・・	

丹波町地域有線情報システム

分散局 局舎 I型

注番

品名 エントランスキャップ取合図

図番 OA 504042-18

株式会社 昭電

SHODEN

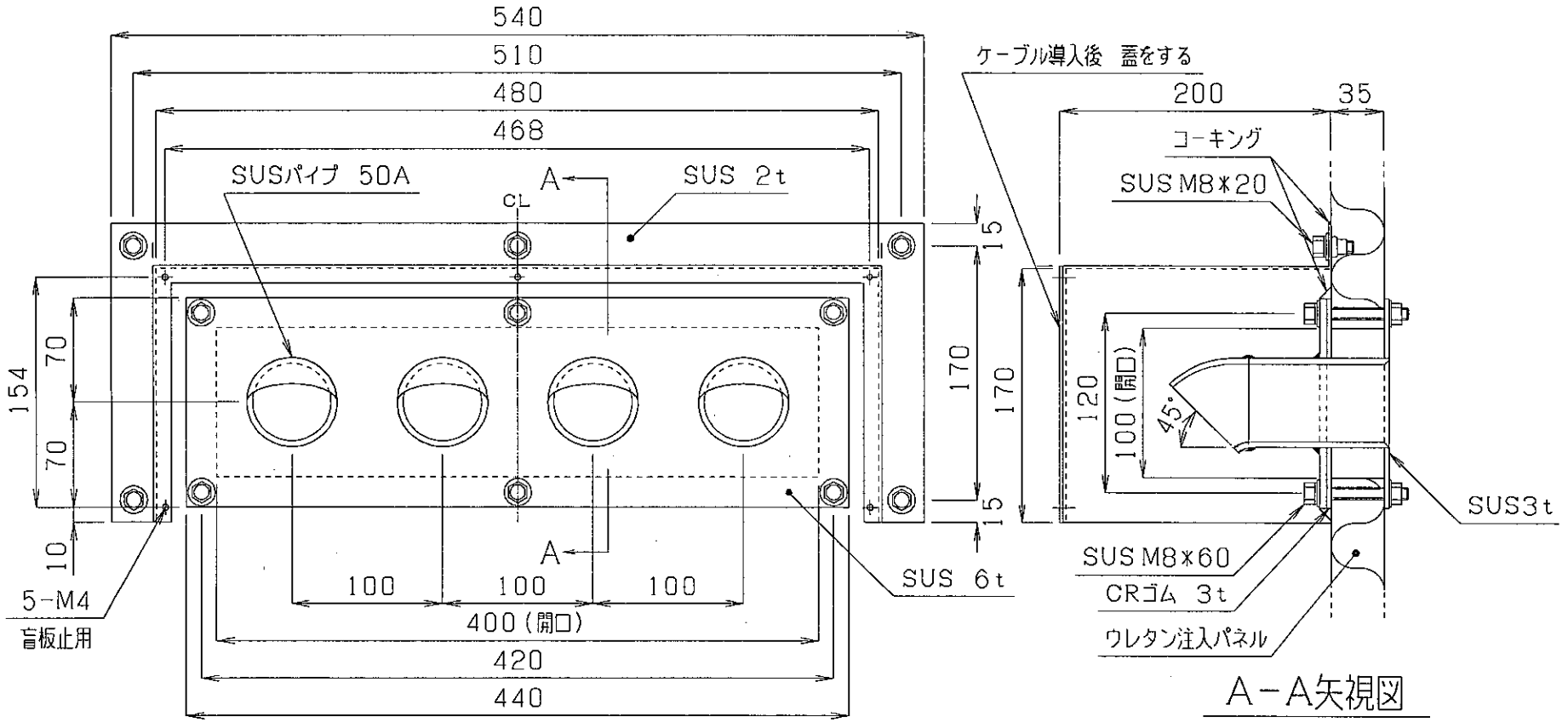

版	記事	年月日	扱者	承認

第三角法		
単位	mm	
尺度	／	
製図	7·10·4	徳留
設計	·〃·	徳留
検図	·〃·	堀谷
承認	· ·	

丹波町地域有線情報システム

曽根，富田，水戸，グリーンハイツ，実勢分散局（I型）

注番

品名 ケーブル引込口取合図

図番 OA-504042-19

株式会社 昭電

SHODEN

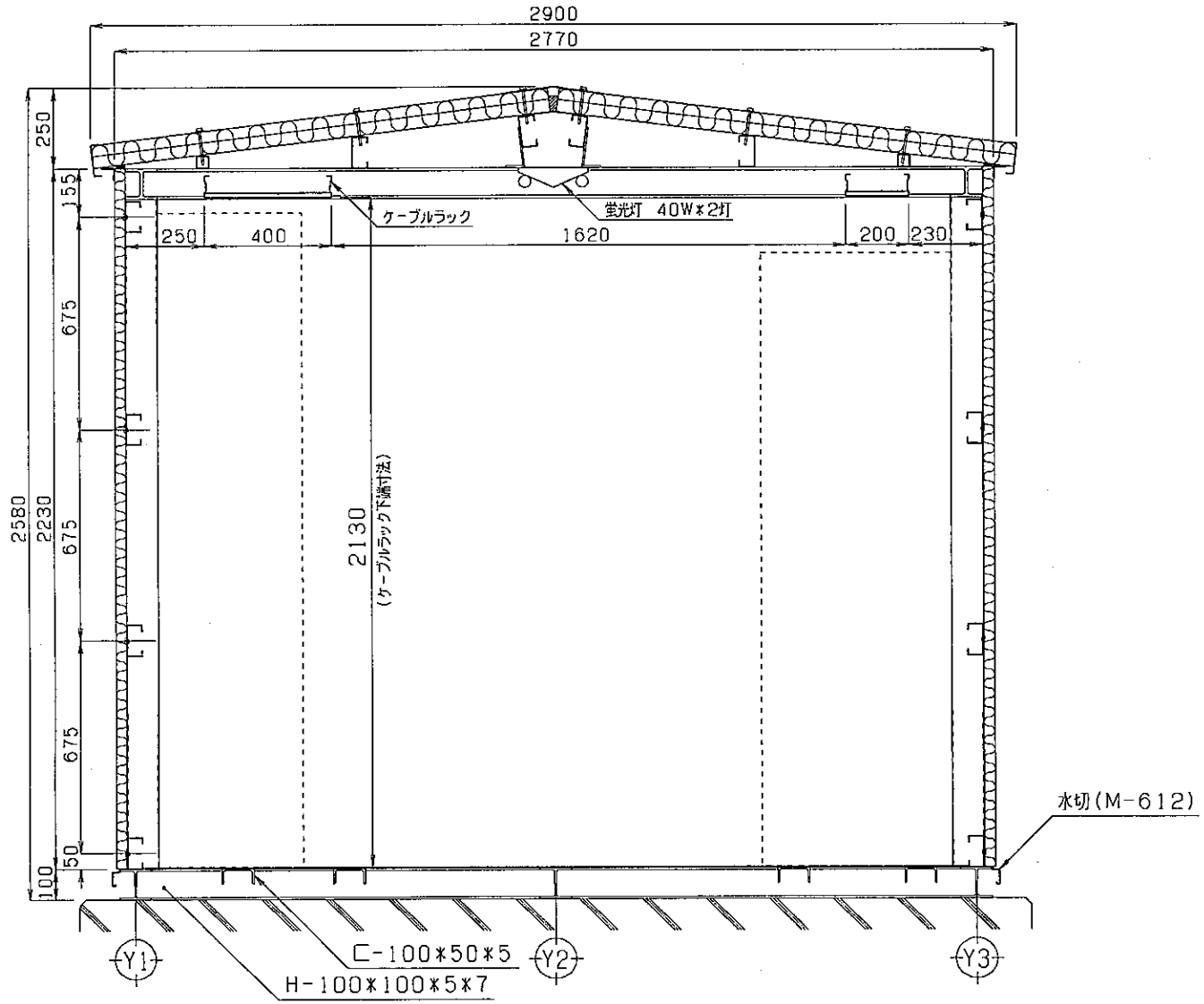

版	記事	年月日	扱者	承認

第三角法			
単位	mm		
尺度	／		
製図	7-10-11	徳留	
設計	・〃・	徳留	
検図	・〃・	梶谷	
承認	・・		

丹波町地域有線情報システム

曽根，富田，水戸，グリーンハイツ，実勢分散局（I型）

注番：

品名：内面立面図

図番：OA-504042-20

株式会社 昭電

SHODEN

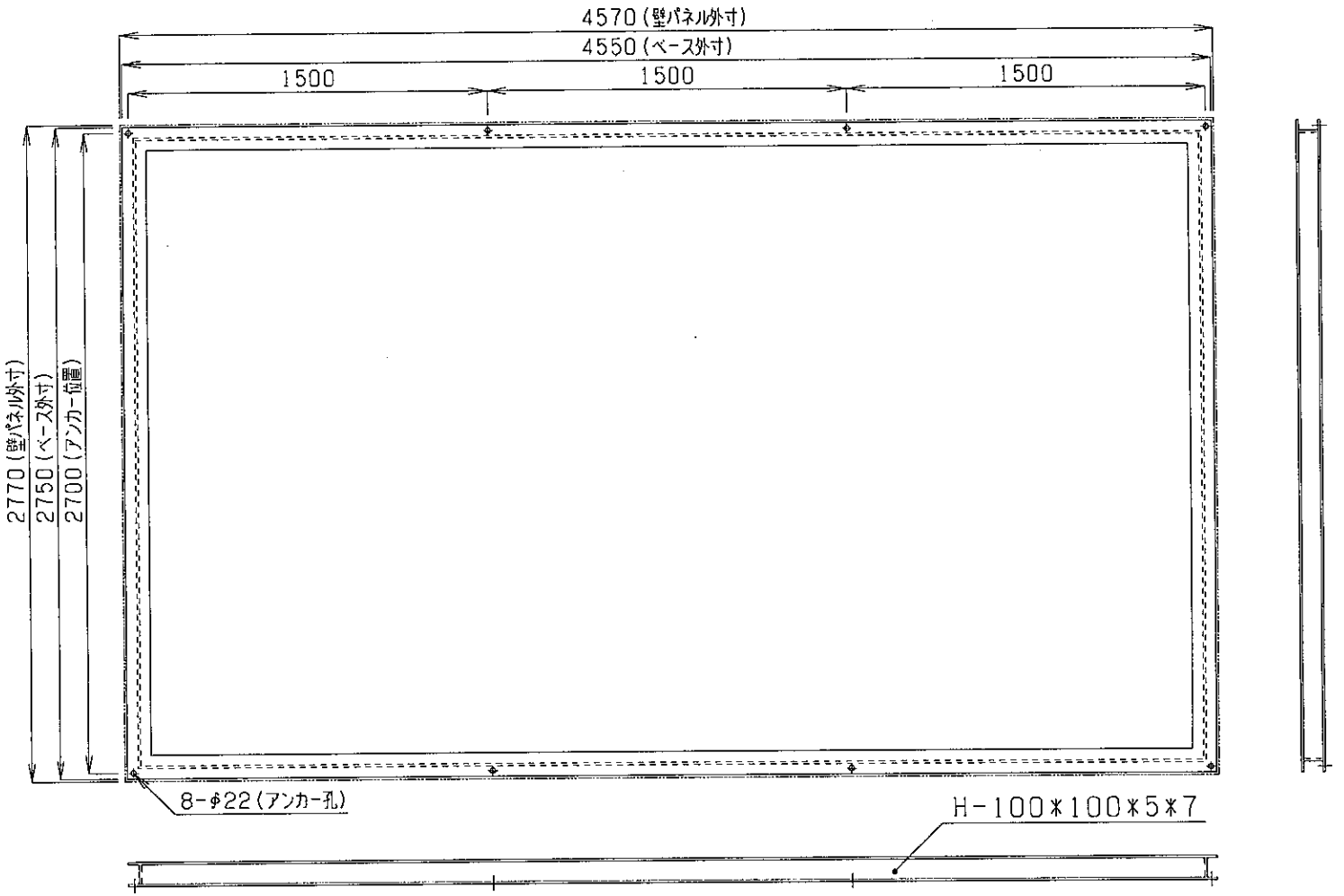

版	記事	年月日	扱者	承認

第三角法		
単位	mm	
尺度	／	
製図	7·10·11	徳留
設計	·ﾂ·	徳留
検図	·ﾂ·	堀谷
承認	· ·	

丹波町地域有線情報システム

曽根，富田，水戸，グリーンハイツ，実勢分散局（I型）

注番

品名 アンカー配置図

図番 OA-504042-21

株式会社 昭電

SHODEN

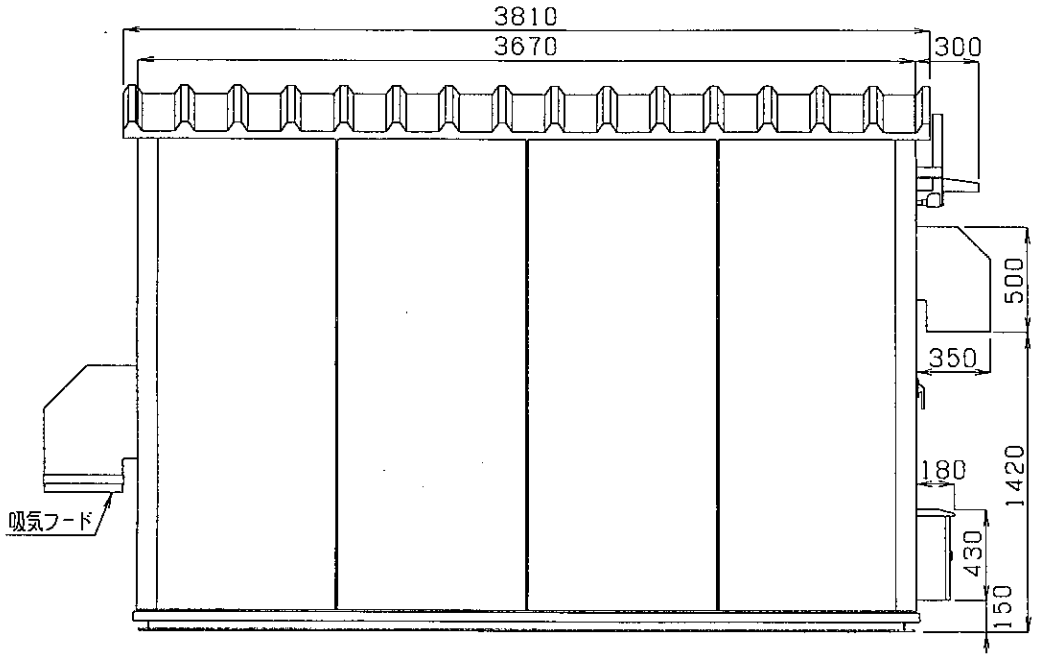

B面立面図

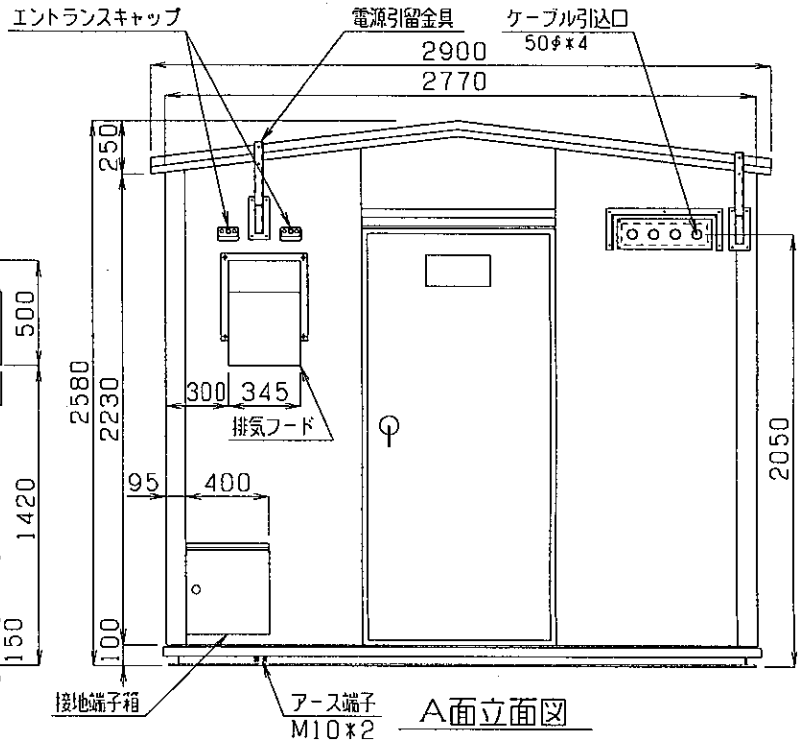

A面立面図

版	記事	年月日	扱者	承認
入	接地端子箱変更	8,2,1	徳留	梶谷
入	吸排気フード,ケーブル引込口位置変更	7,10,16	徳留	梶谷

第三角法		
単位	mm	
尺度	／	
製図	7·10·4	徳留
設計	·〃·	徳留
検図	·〃·	梶谷
承認	· ·	

丹波町地域有線情報システム

蒲生野，上豊田，下山，安井，中村分散局（Ⅱ型）

注番

品名 A面 B面 立面図

図番 OA-504043-1

株式会社 昭電

SHODEN

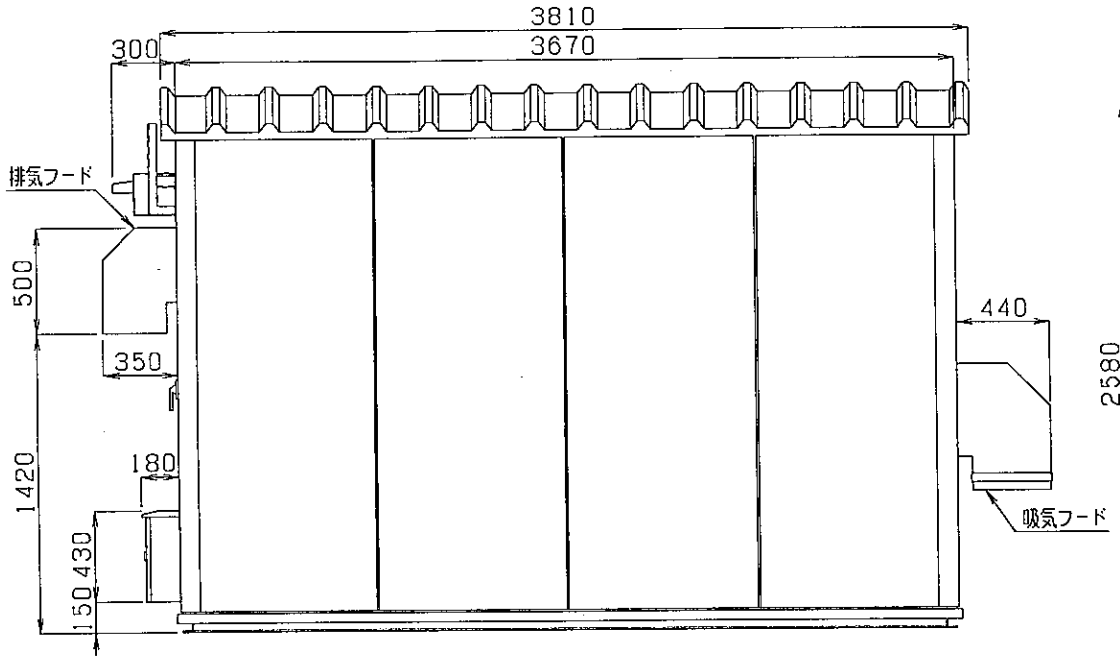

D面立面図

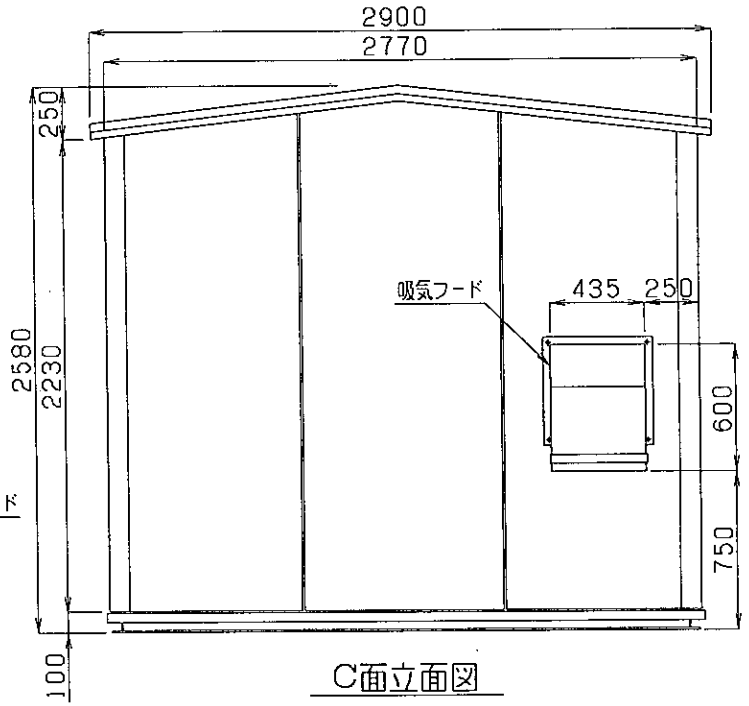

C面立面図

版	記事	年月日	扱者	承認
2	接地端子箱変更	8,2,1	徳留	梶谷
1	吸排気フード,ケーブル引込口位置変更	7,10,16	徳留	梶谷

第三角法		
単位	mm	
尺度	／	
製図	7·10·4	徳留
設計	·〃·	徳留
検図	·〃·	梶谷
承認	· ·	

丹波町地域有線情報システム

蒲生野，上豊田，下山，安井，中村分散局（Ⅱ型）

注番

図番 OA-504043-2

品名 C面 D面 立面図

株式会社 昭電

SHODEN

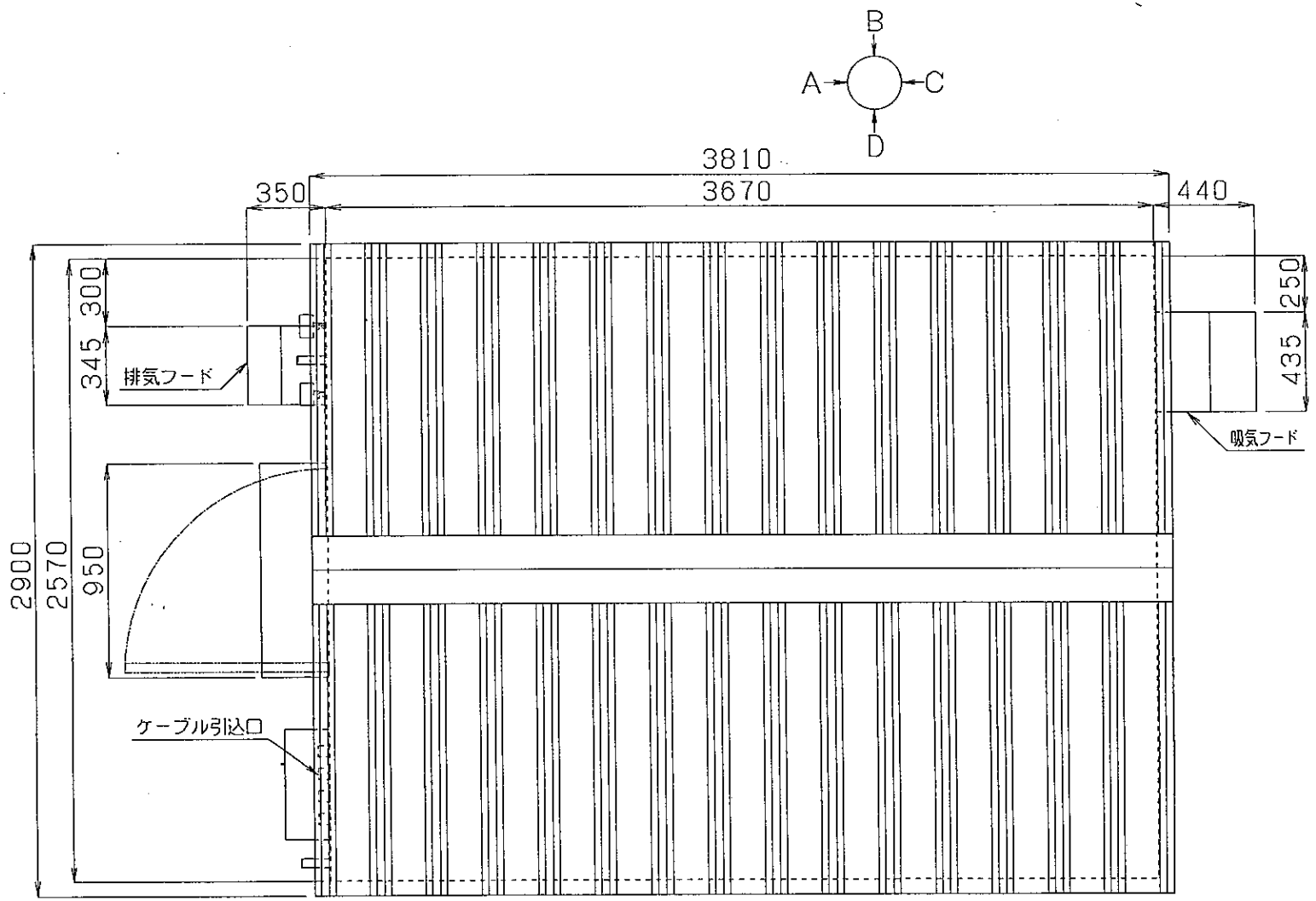

版	記事	年月日	扱者	承認

第三角法		
単位	mm	
尺度	／	
製図	7-10-4	徳留
設計	-〃-	徳留
検図	-〃-	福谷
承認	- -	

丹波町地域有線情報システム

蒲生野,上豊田,下山,安井,中村分散局(Ⅱ型)

注番

品名 平面図

図番 OA-504043-3

株式会社 昭電

SHODEN

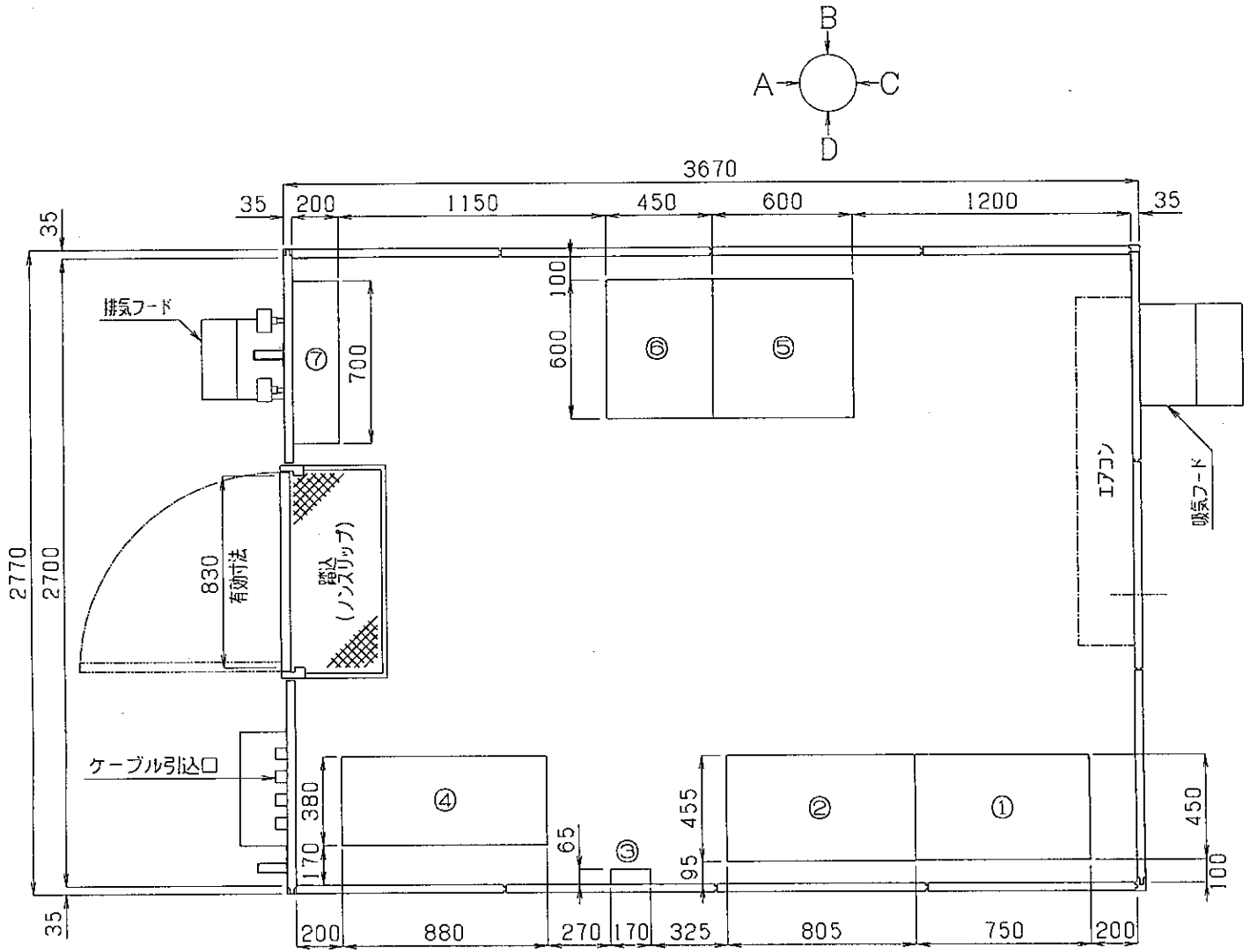

	機器名称	幅	奥行	高さ
①	交換機	750	450	1950
②	放送制御装置	805	455	2080
③	光成端箱	170	65	460
④	主配線盤	880	380	2000
⑤	蓄電池	600	600	1950
⑥	整流器	450	600	1950
⑦	分電盤	700	1000	200

版	記事	年月日	扱者	承認
2	機器配置変更	8,2,1	徳留	梶谷
1	主配線盤寸法変更	7,11,11	徳留	梶谷

第三角法		
単位	mm	
尺度	／	
製図	7·10·4	徳留
設計	·〃·	徳留
検図	·〃·	梶谷
承認	· ·	

丹波町地域有線情報システム

蒲生野分散局（Ⅱ型）

注番

品名 機器配置図

図番 OA-504043-4-1

株式会社 昭電

SHODEN

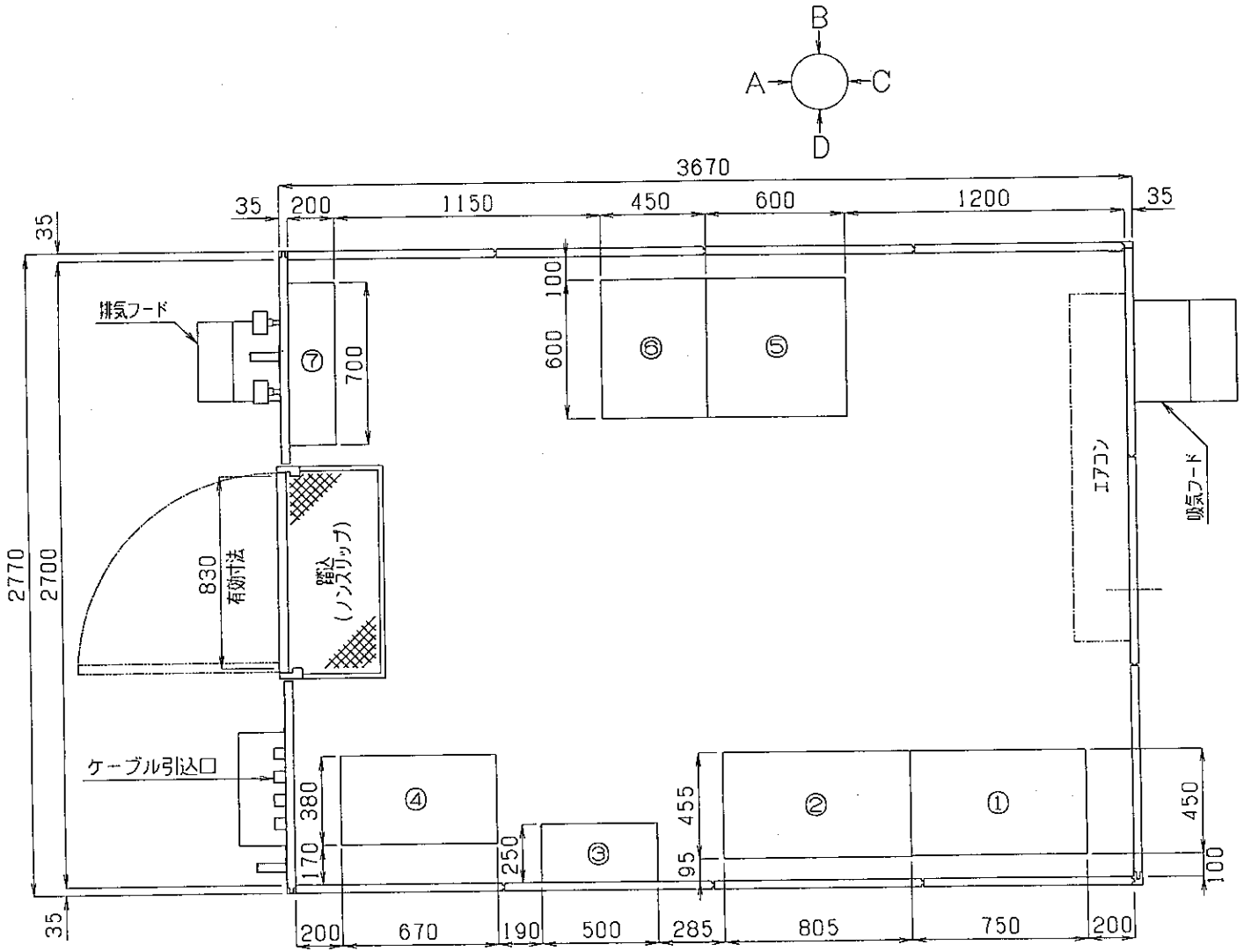

	機器名称	幅	奥行	高さ
①	交換機	750	450	1950
②	放送制御装置	805	455	2080
③	光成端箱	500	250	800
④	主配線盤	670	380	2000
⑤	蓄電池	600	600	1950
⑥	整流器	450	600	1950
⑦	分電盤	700	1000	200

版	記事	年月日	扱者	承認
八	機器配置変更	8,2,1	徳留	梶谷
小	主配線盤寸法変更	7,11,11	徳留	梶谷

第三角法		
単位	mm	
尺度	／	
製図	7·10·4	徳留
設計	·〃·	徳留
検図	·〃·	梶谷
承認	· ·	

注番

図番 OA-504043-4-2

丹波町地域有線情報システム

上豊田分散局（Ⅱ型）

品名 機器配置図

株式会社 昭電

SHODEN

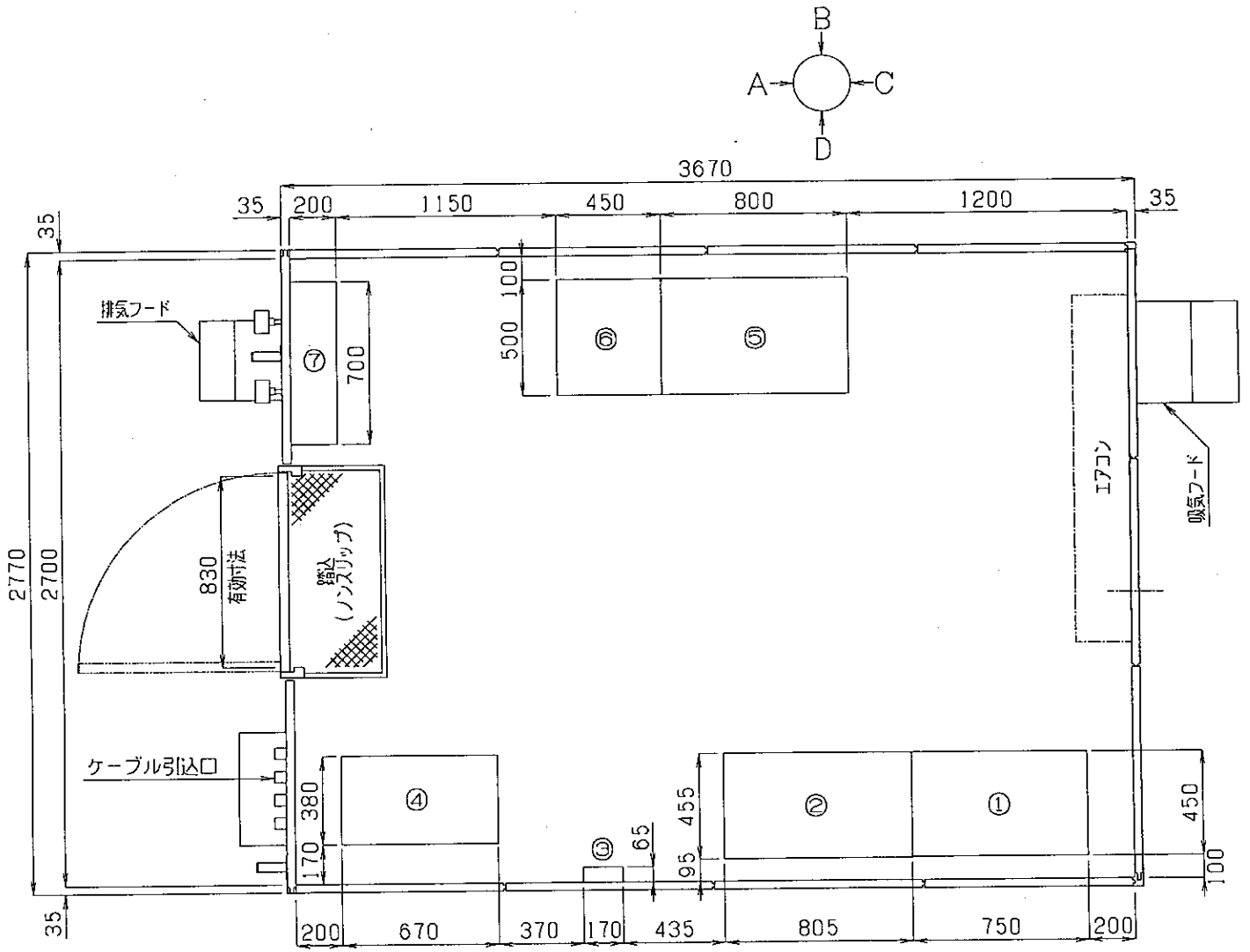

	機器名称	幅	奥行	高さ
①	交換機	750	450	1950
②	放送制御装置	805	455	2080
③	光成端箱	170	65	460
④	主配線盤	670	380	2000
⑤	蓄電池	800	500	1950
⑥	整流器	450	600	1950
⑦	分電盤	700	1000	200

版	記事	年月日	扱者	承認
2	機器配置変更	8,2,1	徳留	梶谷
1	主配線盤寸法変更	7,11,11	徳留	梶谷

第三角法		
単位	mm	
尺度	／	
製図	7·10·4	徳留
設計	〃	徳留
検図	〃	梶谷
承認	〃	

注番

図番 OA-504043-4-4

丹波町地域有線情報システム

中村分散局（Ⅱ型）

品名 機器配置図

株式会社 昭電

SHODEN

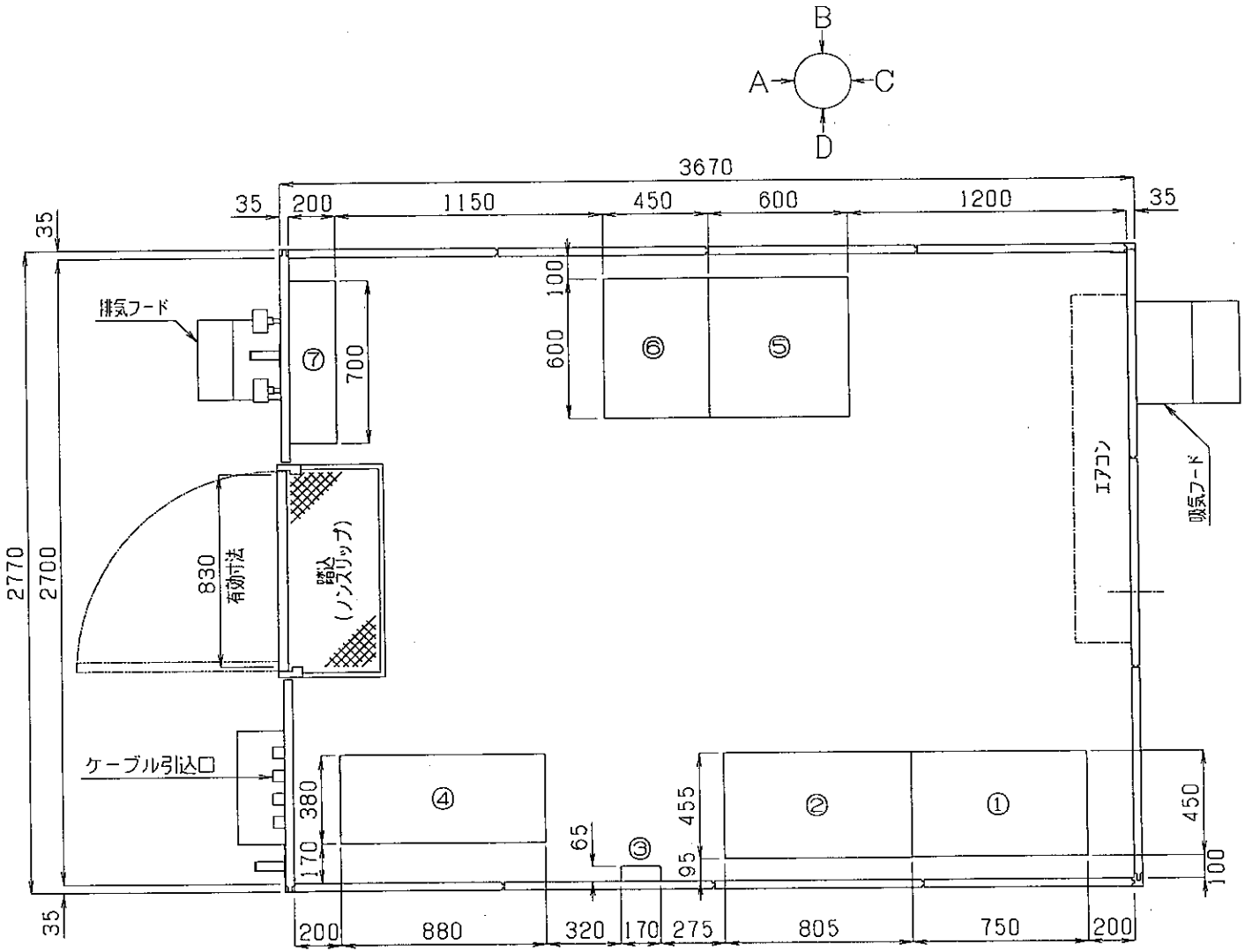

	機器名称	幅	奥行	高さ
①	交換機	750	450	1950
②	放送制御装置	805	455	2080
③	光成端箱	170	65	460
④	主配線盤	880	380	2000
⑤	蓄電池	600	600	1950
⑥	整流器	450	600	1950
⑦	分電盤	700	1000	200

版	記事	年月日	扱者	承認
八	機器配置変更	8,2,1	徳留	鹿谷
1	主配線盤寸法変更	7,11,11	徳留	鹿谷

第三角法		
単位	mm	
尺度	／	
製図	7-10-4	徳留
設計	〃	徳留
検図	〃	鹿谷
承認	〃	

丹波町地域有線情報システム

下山分散局（Ⅱ型）

注番

品名 機器配置図

図番 OA-504043-4-5

株式会社 昭電

SHODEN

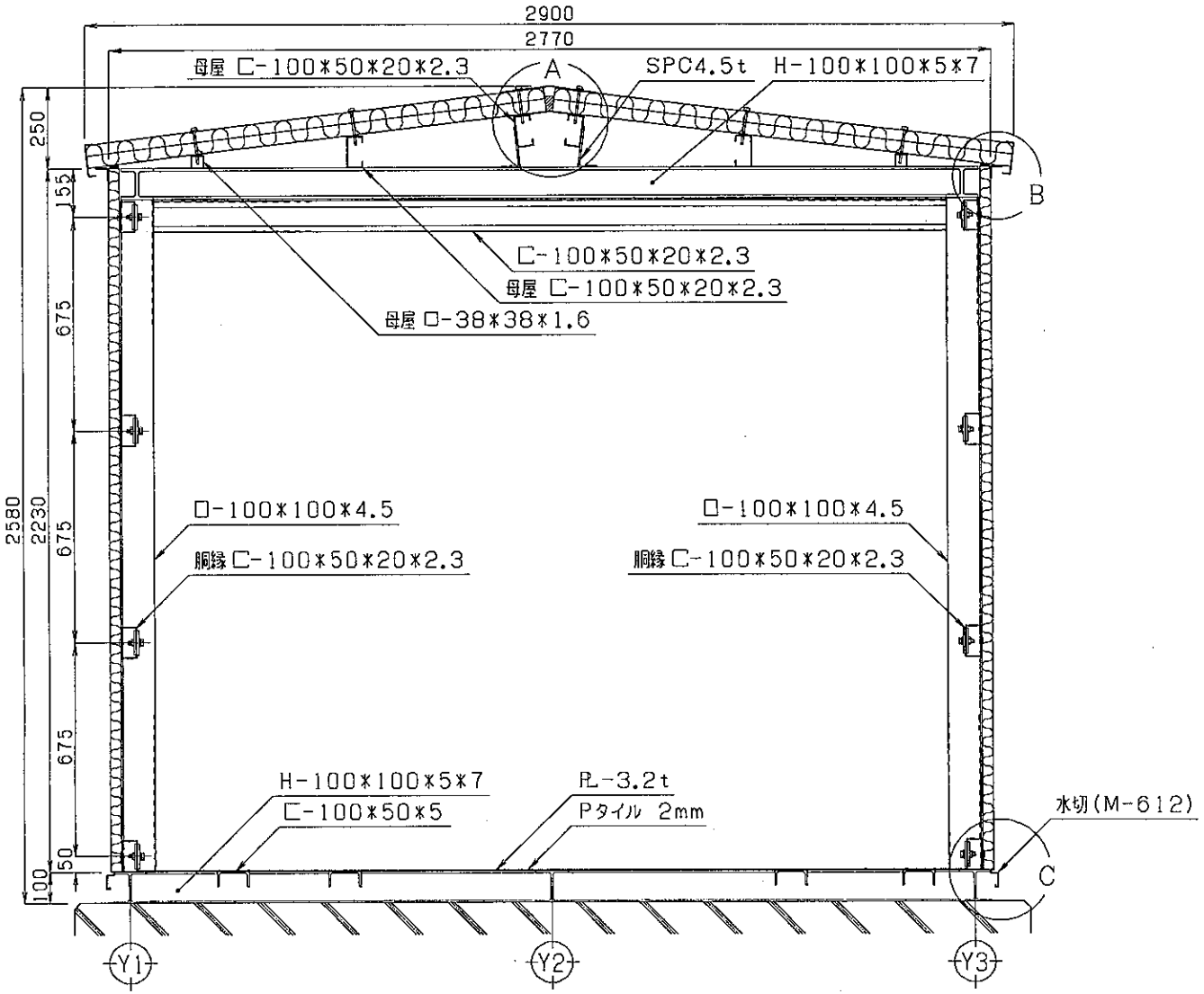

版	記事	年月日	扱者	承認
1	H鋼追加,胴縁位置変更	7.10.16	徳留	梶谷

第三角法			
単位	mm		
尺度	／		
製図	7・8・12	徳留	
設計	・〃・	徳留	
検図	・〃・	梶谷	
承認	・・		

丹波町地域有線情報システム

蒲生野,上豊田,下山,安井,中村分散局(Ⅱ型)

注番

品名 矩計図

図番 OA-504043-5

株式会社 昭電

SHODEN

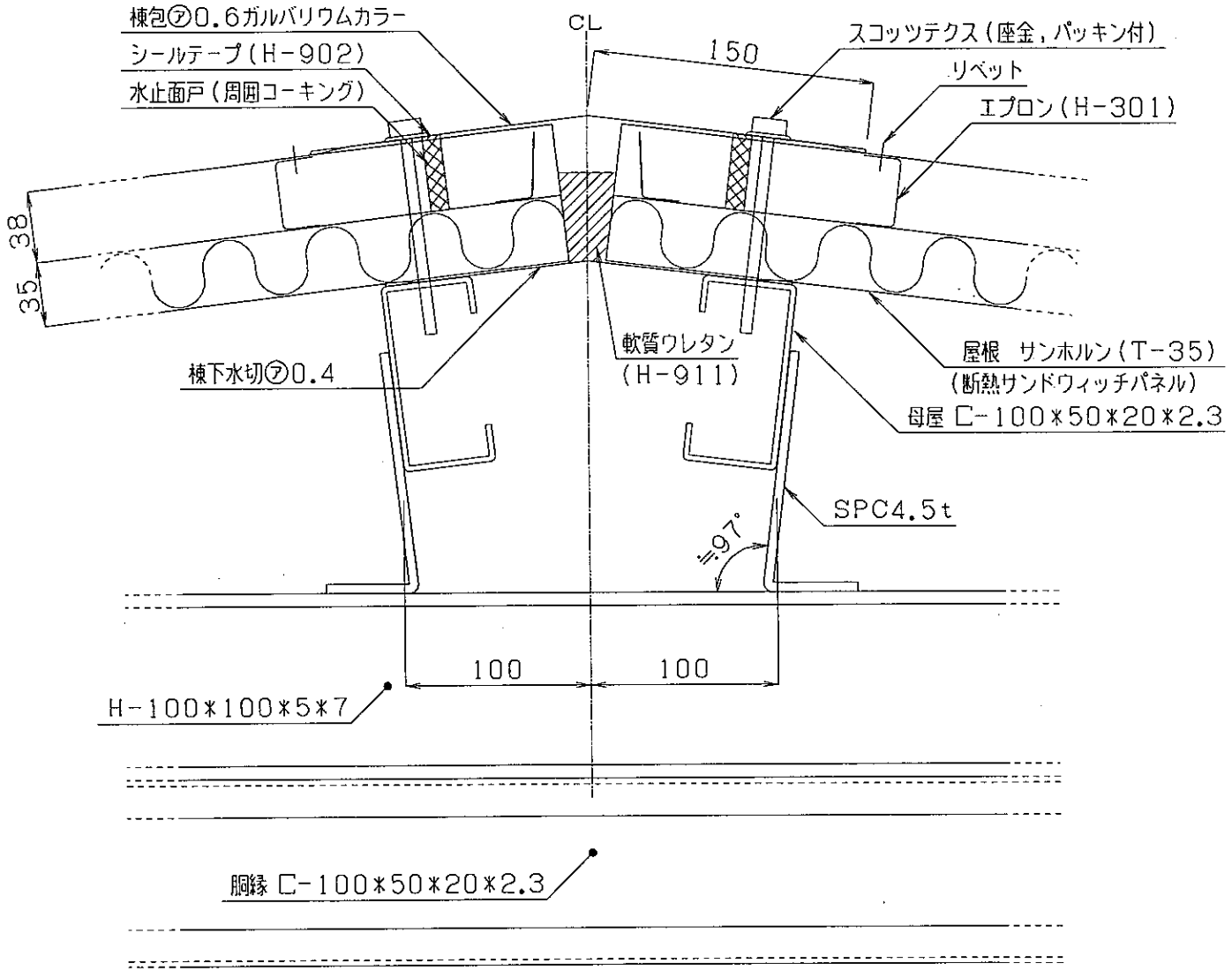

					第三角法			丹波町地域有線情報システム	
					単位	mm		蒲生野,上豊田,下山,安井,中村分散局(Ⅱ型)	
					尺度	／			
					製図	7·8·12	徳留	注番	品名 A部詳細図(棟修部)
					設計	〃	徳留		
△1	H鋼追加	7,10,19	徳留		検図	〃	堀谷	図番 OA-504043-6	株式会社 昭電
版	記事	年月日	扱者	承認	承認	〃			

SHODEN

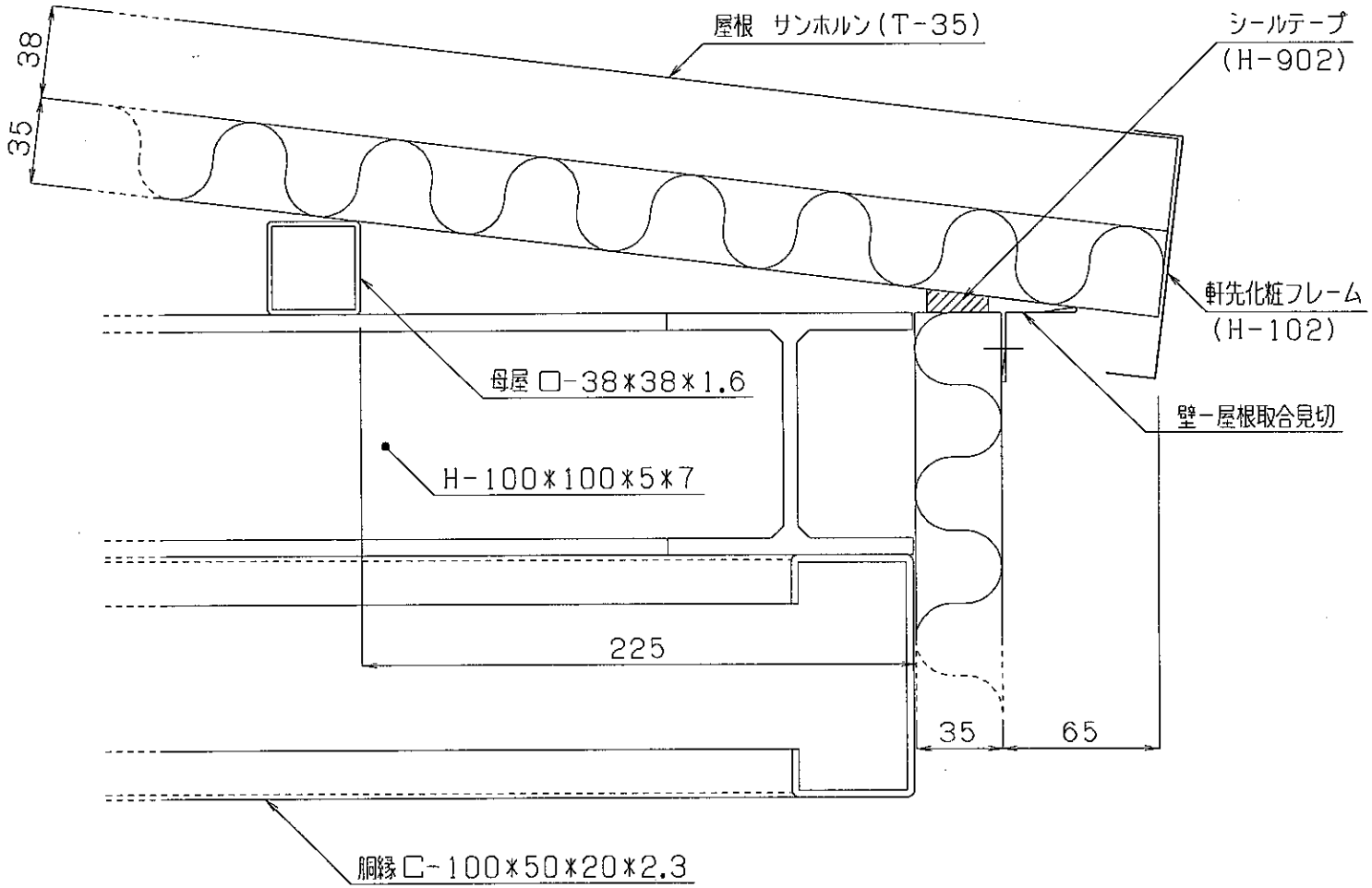

					第三角法			丹波町地域有線情報システム	
					単位	mm			
					尺度	／		蒲生野,上豊田,下山,安井,中村分散局(Ⅱ型)	
					製図	7·8·12	徳留	注番	品名 B部詳細図(軒先修部)
					設計	·〃·	徳留		
△1	H鋼追加	7,10,16	徳留	梶谷	検図	·〃·	梶谷	図番 OA-504043-7	株式会社 昭電
					承認	· ·			
版	記事	年月日	扱者	承認					

SHODEN

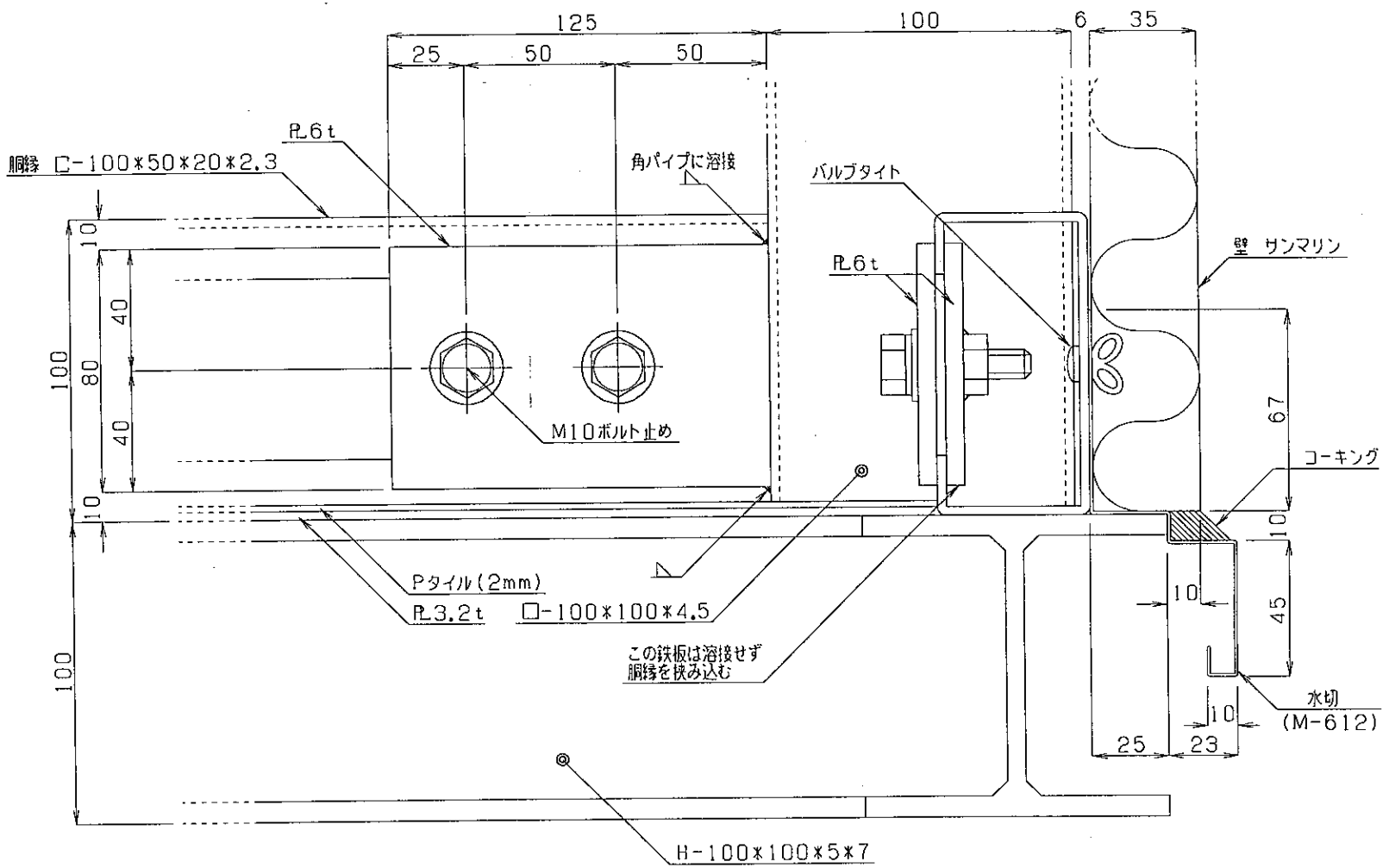

版	記事	年月日	扱者	承認

第三角法			
単位	mm		
尺度	／		
製図	7·8·12	徳留	
設計	〃	徳留	
検図	〃	棚谷	
承認	・・		

丹波町地域有線情報システム

分散局 局舎 Ⅱ型

注番

品名 C部詳細図（腰水切部）

図番 OA504043-8

株式会社 昭電

SHODEN

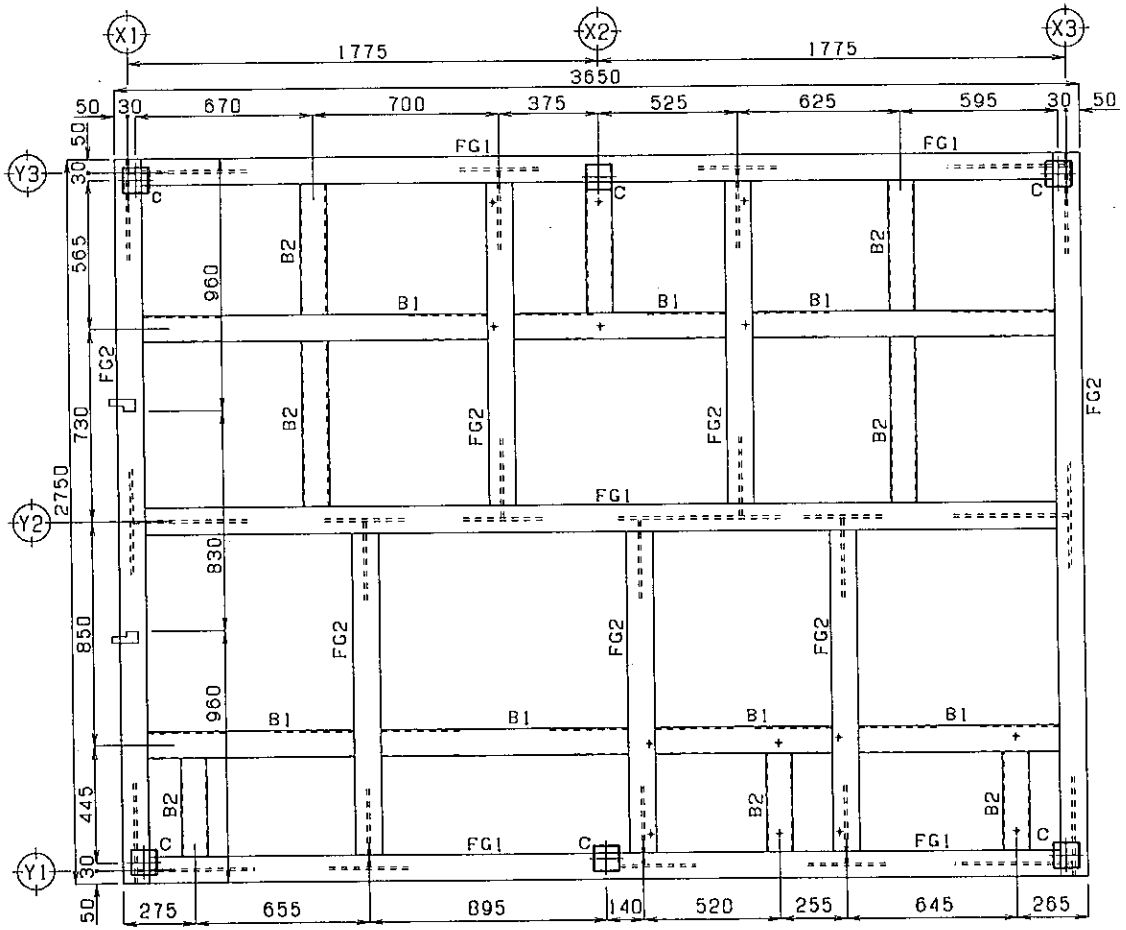

使用鋼材表

FG1	H-100*100*5*7
FG2	H-100*100*5*7
B 1	[-100*50*5
B 2	[-100*50*5
C	□-100*100*4.5

版	記事	年月日	扱者	承認
1	補強位置変更	7.10.11	徳留	

第三角法			
単位	mm		
尺度	／		
製図	7・8・12	徳留	
設計	・〃・	徳留	
検図	・〃・	栃谷	
承認	・・		

丹波町地域有線情報システム

蒲生野，上豊田，下山分散局（Ⅱ型）

注番

品名 床伏図

図番 OA-504043-9-1

株式会社 昭電

SHODEN

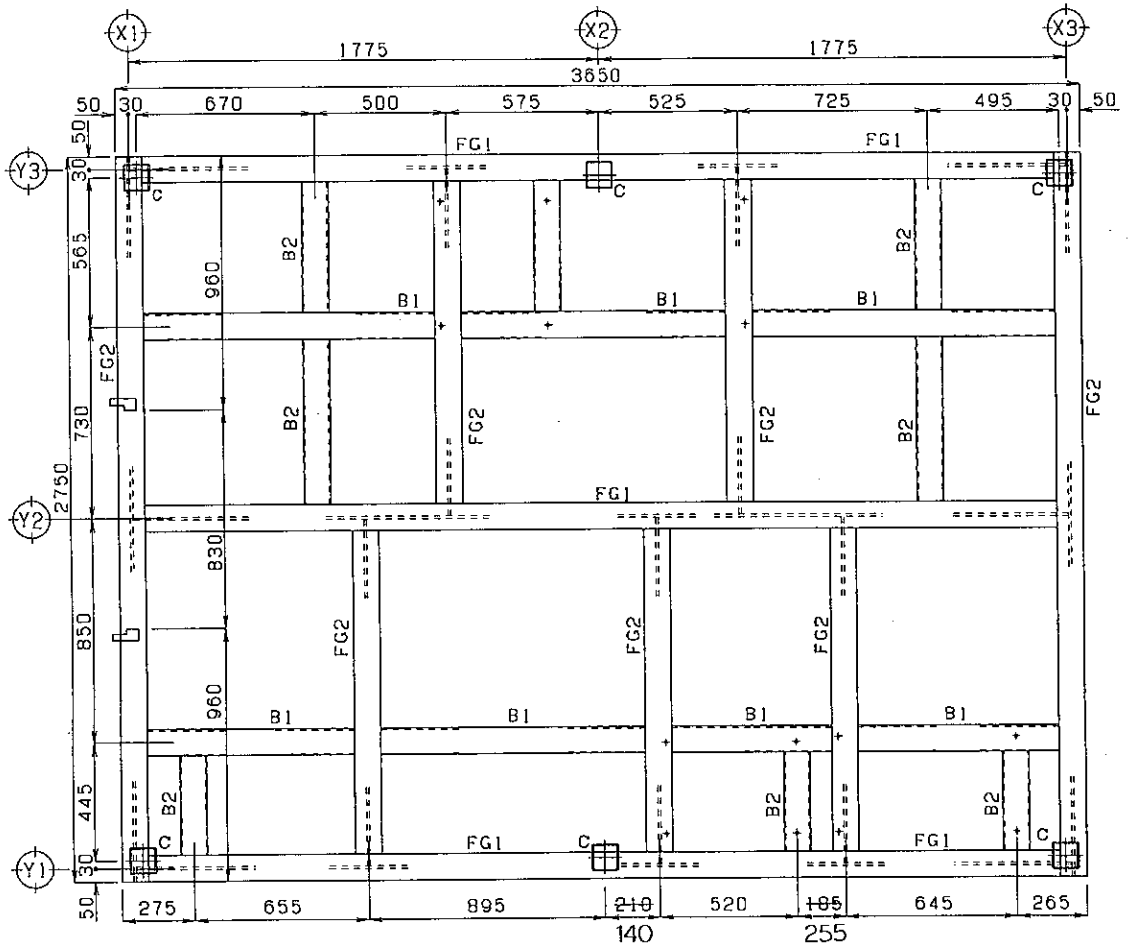

使用鋼材表

FG1	H-100*100*5*7
FG2	H-100*100*5*7
B 1	C-100*50*5
B 2	C-100*50*5
C	□-100*100*4.5

版	記事	年月日	扱者	承認
1	補強位置変更	7.10.11	徳留	

第三角法			
単位	mm		
尺度	／		
製図	7・8・12	徳留	注番
設計	〃	徳留	
検図	〃	梶谷	図番 OA-504043-9-2
承認	〃		

丹波町地域有線情報システム

安井，中村分散局（Ⅱ型）

品名 床伏図

株式会社 昭電

SHODEN

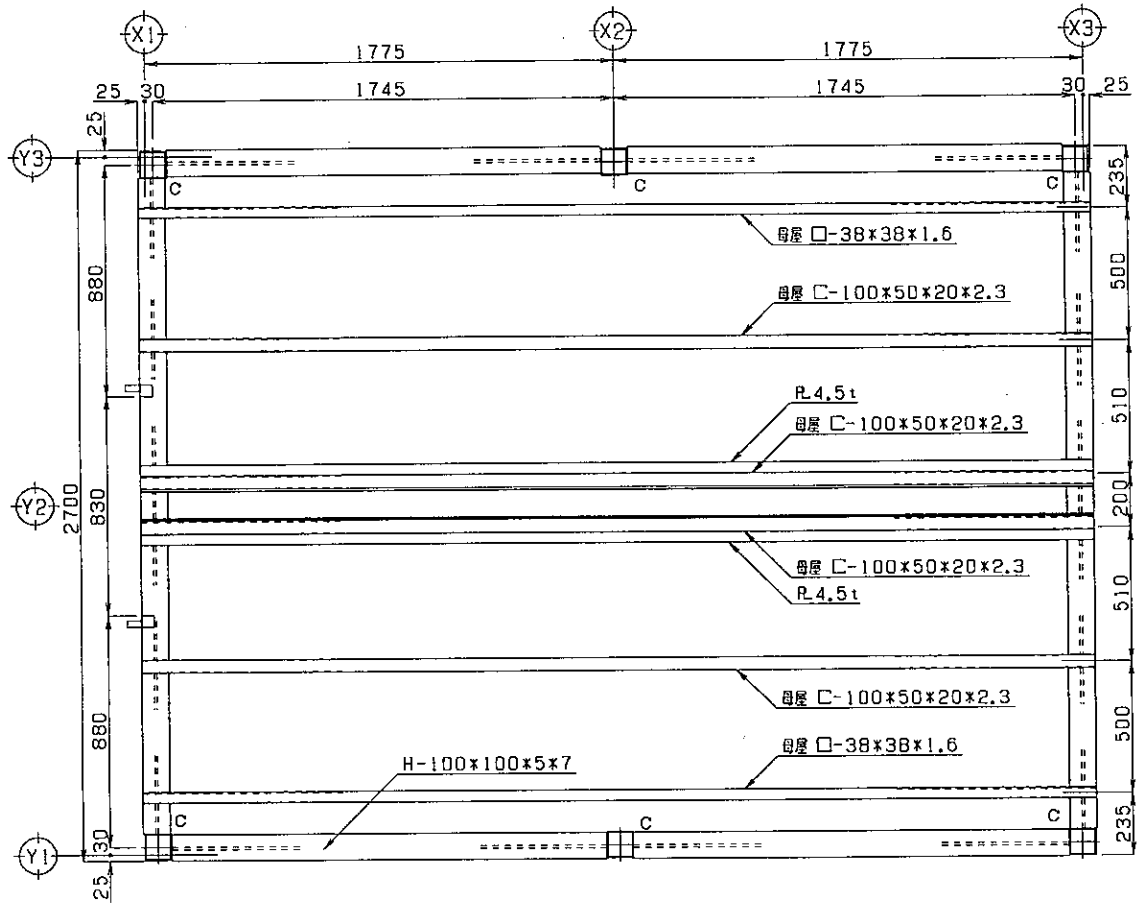

版	記事	年月日	扱者	承認
△2	X2通りC鋼排除	8.2.1	徳留	梶谷
△1	H鋼追加	7.10.11	徳留	梶谷

第三角法			
単位	mm		
尺度	／		
製図	7・8・12	徳留	注番
設計	・〃・	徳留	
検図	・〃・	梶谷	図番 OA-504043-10
承認	・・		

丹波町地域有線情報システム

蒲生野，上豊田，下山，安井，中村分散局（Ⅱ型）

品名 梁伏図

株式会社 昭電

SHODEN

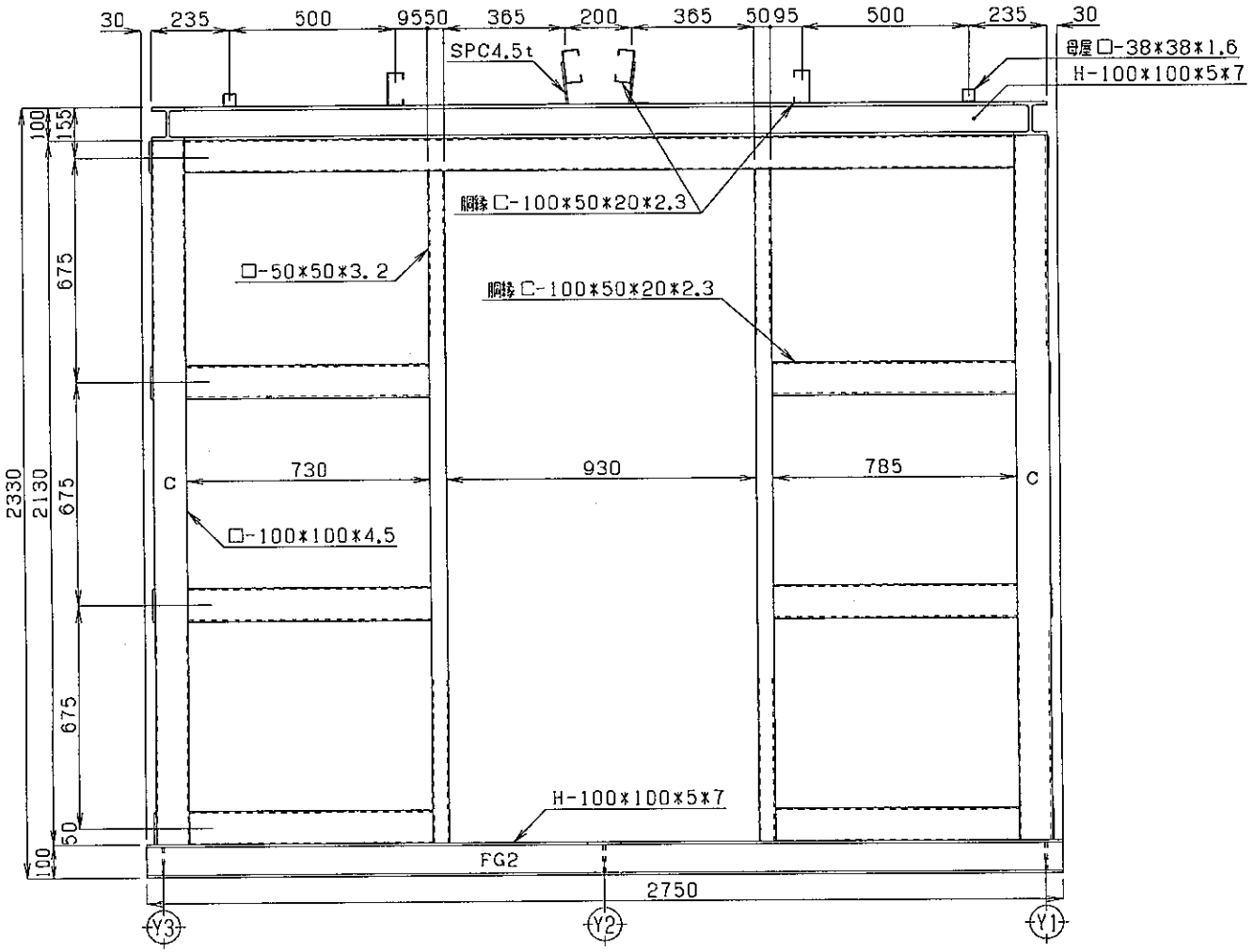

版	記事	年月日	扱者	承認
1	鋼材加,胴縁位置変更	7.10.11	徳留	堀谷

第三角法			
単位	mm		
尺度	／		
製図	7·8·12	徳留	
設計	·〃·	徳留	
検図	·〃·	堀谷	
承認	· ·		

丹波町地域有線情報システム

蒲生野,上豊田,下山,安井,中村分散局(Ⅱ型)

注番

品名 X1軸組図

図番 OA-504043-11

株式会社 昭電

SHODEN

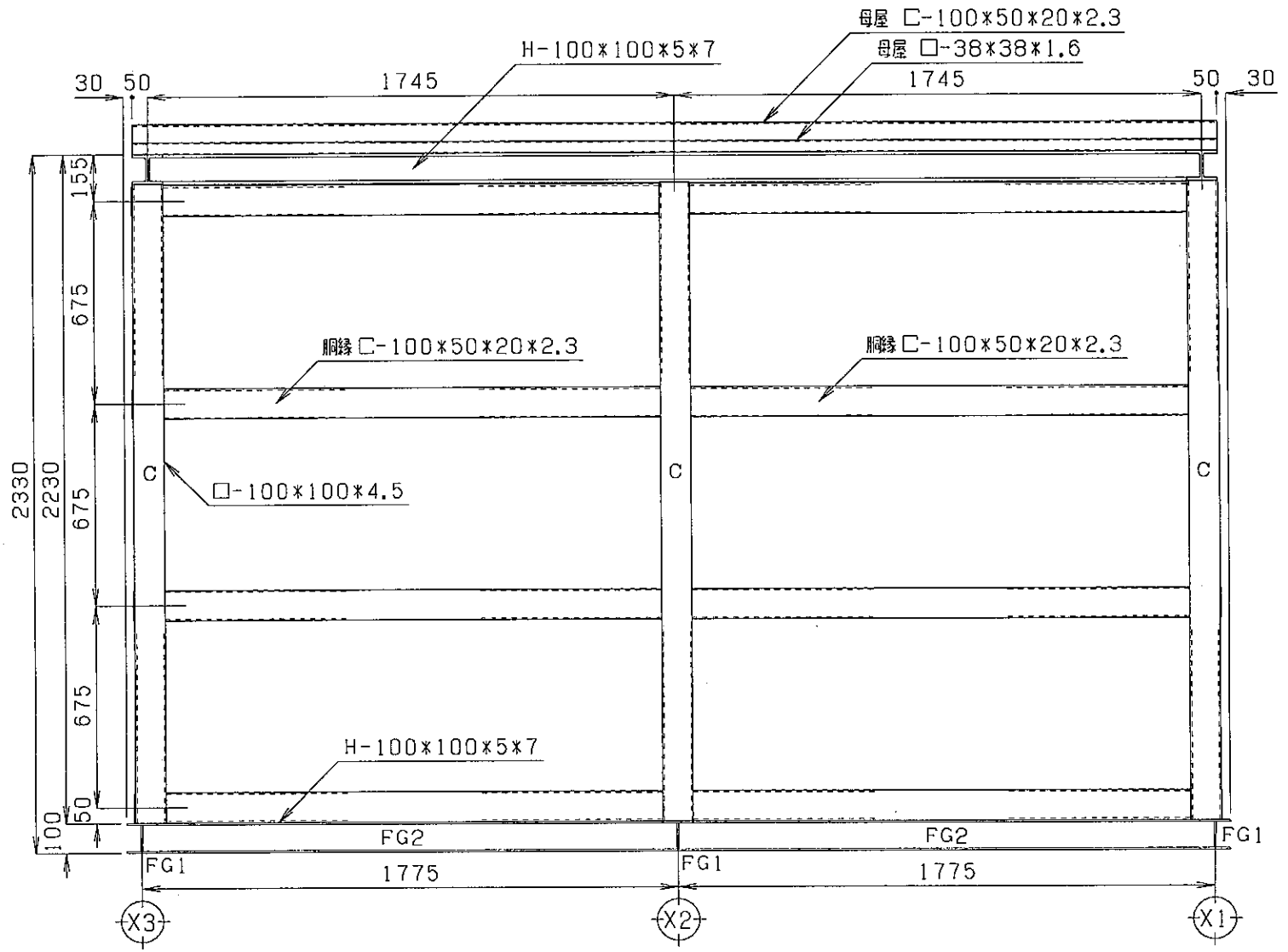

					第三角法			丹波町地域有線情報システム		
					単位	mm		蒲生野,上豊田,下山,安井,中村分散局(Ⅱ型)		
					尺度	／				
					製図	7・8・12	徳留	注番	品名	Y3軸組図
					設計	〃	徳留			
△1	母屋追加,胴縁布置変更	7,10,11	徳留	梶谷	検図	〃	梶谷	図番	OA-504043-12	株式会社 昭電
版	記事	年月日	扱者	承認	承認	〃				

SHODEN

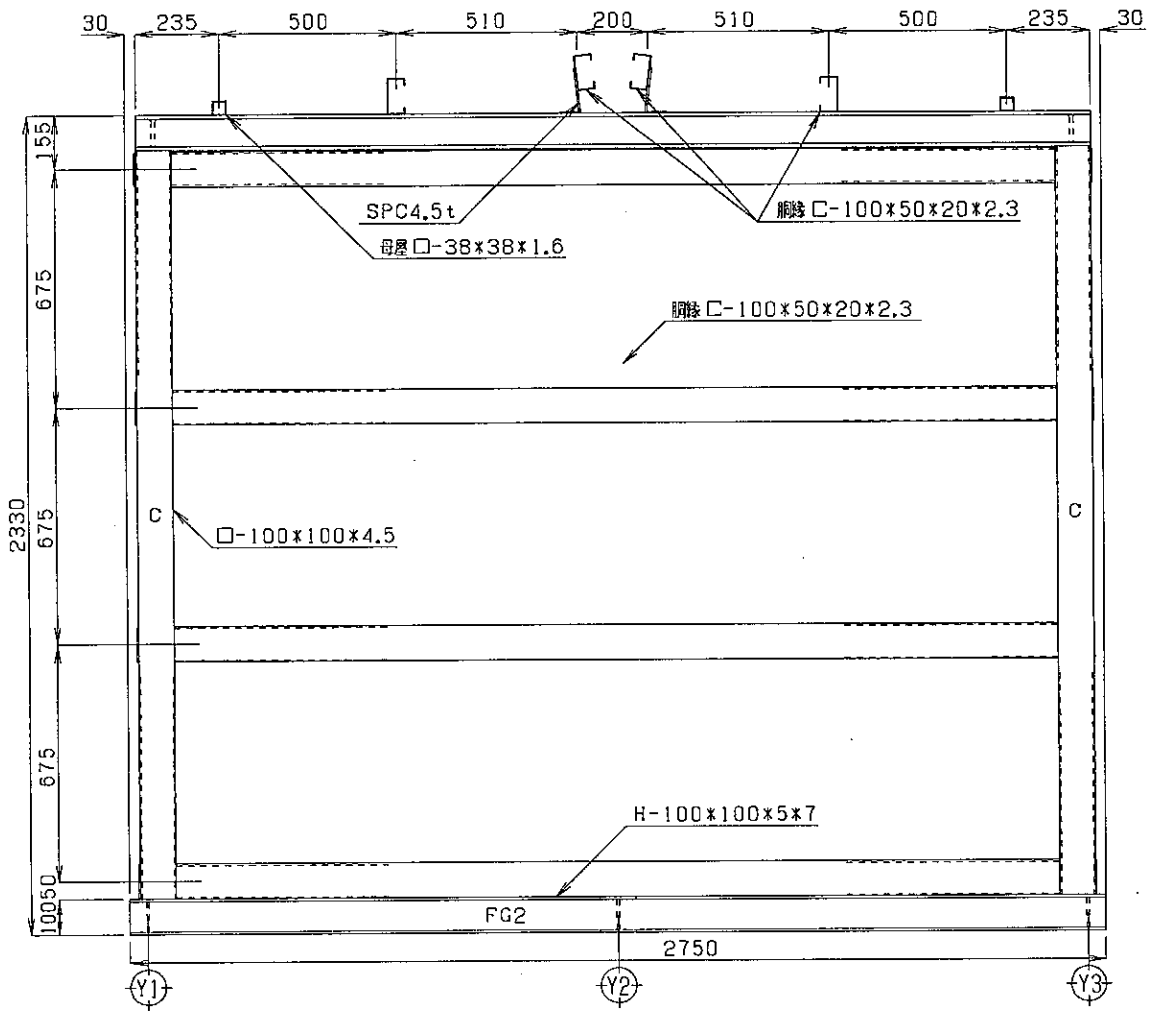

版	記事	年月日	扱者	承認
1	母屋間隔,胴縁位置変更	7,10,11	徳留	

第三角法			
単位	mm		
尺度	／		
製図	7・8・12	徳留	
設計	〃	徳留	
検図	〃	梶谷	
承認	〃		

丹波町地域有線情報システム

蒲生野,上豊田,下山,安井,中村分散局(Ⅱ型)

注番

品名 X3軸組図

図番 OA-504043-13

株式会社 昭電

SHODEN

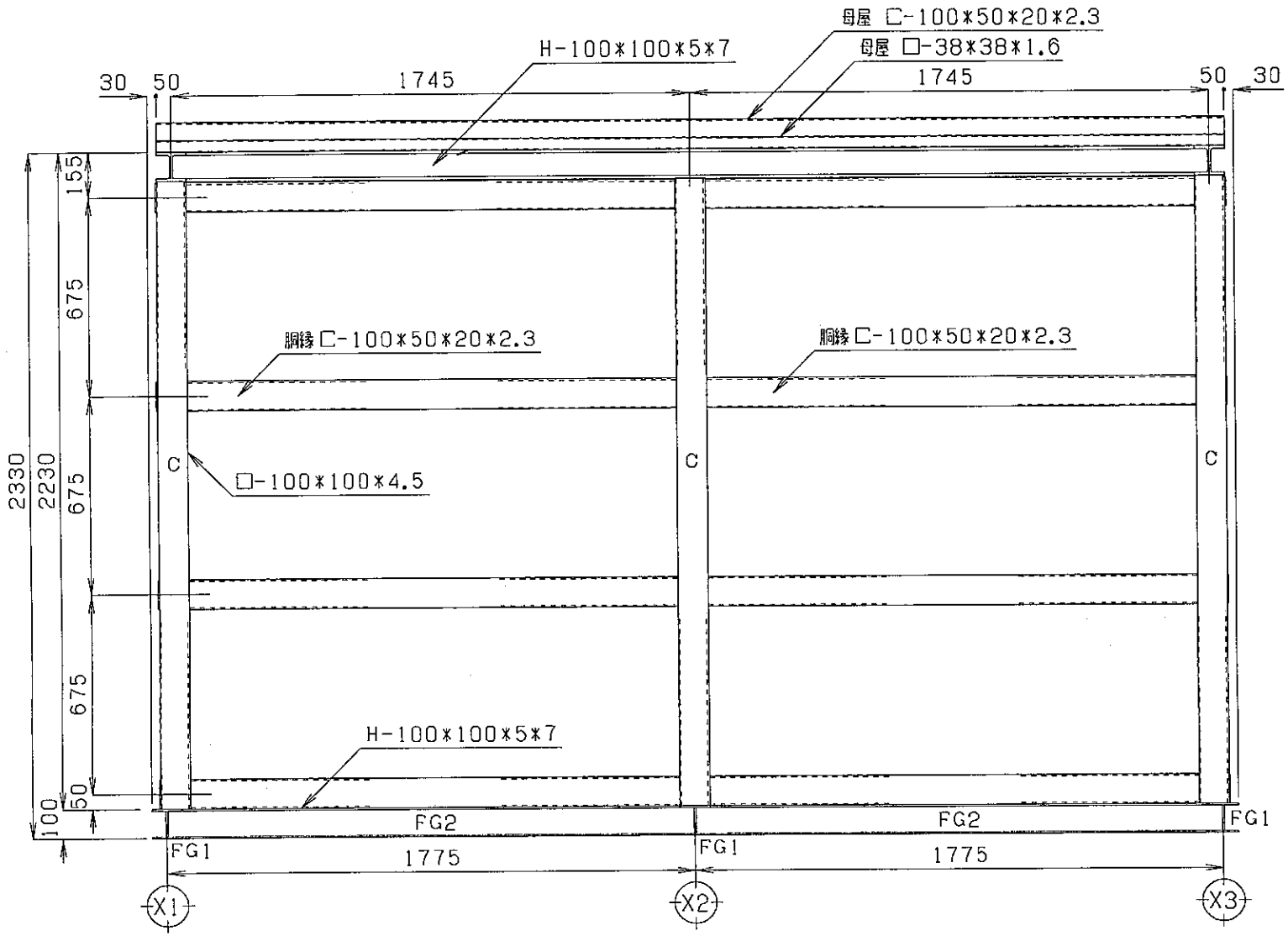

					第三角法			丹波町地域有線情報システム	
					単位	mm			
					尺度	／		蒲生野,上豊田,下山,安井,中村分散局(Ⅱ型)	
					製図	7·8·12	徳留	注番	品名 Y1軸組図
					設計	・〃・	徳留		
△1	H鋼追加,胴縁位置変更	7,10,11	徳留		検図	・〃・	昭谷	図番 OA-504043-14	株式会社 昭電
版	記事	年月日	担者	承認	承認	・・			

SHODEN

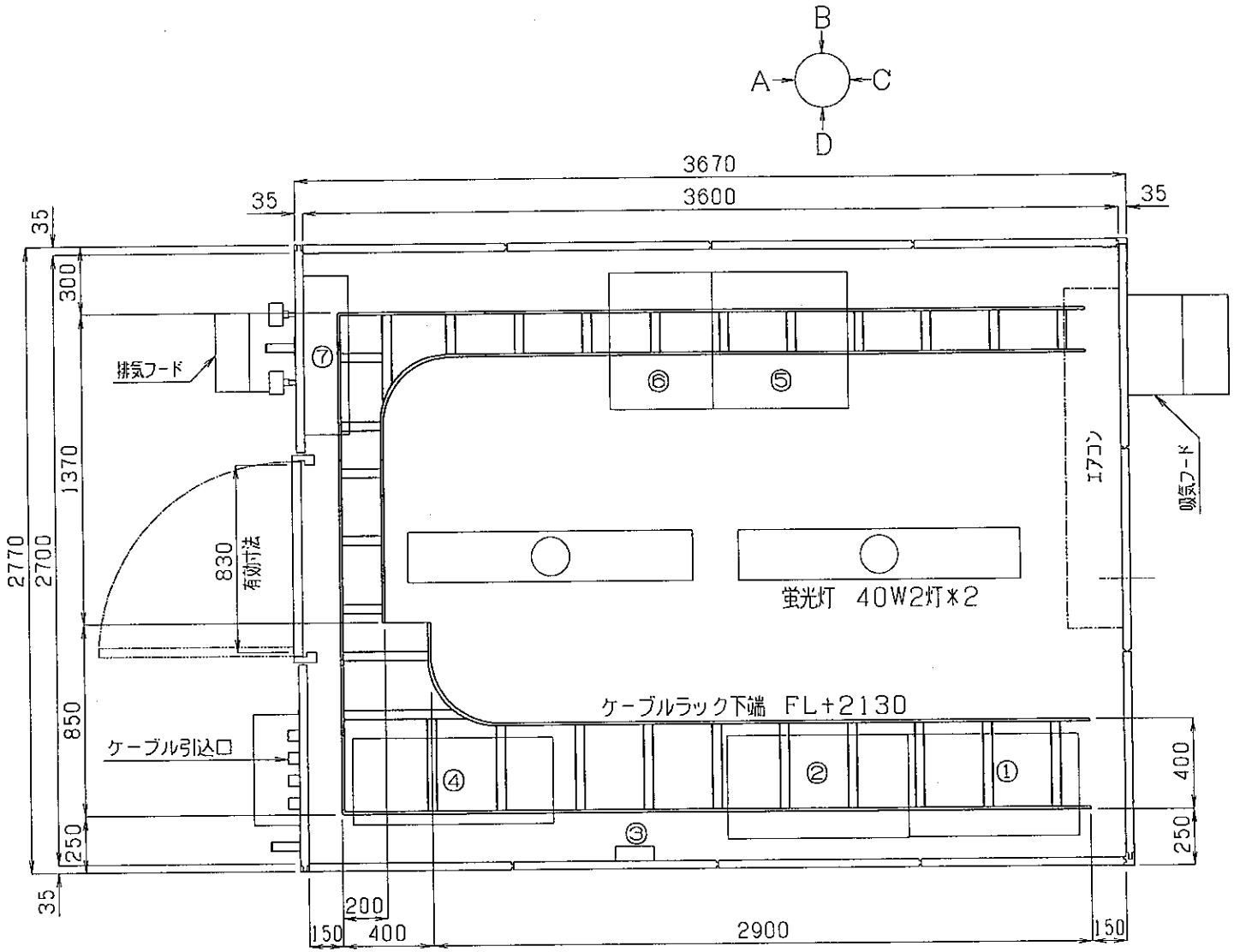

	機器名称	幅	奥行	高さ
①	交換機	750	450	1950
②	放送制御装置	805	455	2080
③	光成端箱	170	65	460
④	主配線盤	880	380	2000
⑤	蓄電池	600	600	1950
⑥	整流器	450	600	1950
⑦	分電盤	700	1000	200

版	記事	年月日	扱者	承認
A	機器配置変更	8,2,1	徳留	堀谷
A	主配線盤寸法変更	7,11,11	徳留	堀谷
A	ケーブルラック位置変更	7,10,16	徳留	堀谷

第三角法			
単位	mm		
尺度	／		
製図	7-10-4	徳留	
設計	・〃・	徳留	
検図	・〃・	堀谷	
承認	・・		

丹波町地域有線情報システム

蒲生野分散局（Ⅱ型）

注番

品名 ケーブルラック配置図

図番 OA-504043-15-1

株式会社 昭電

SHODEN

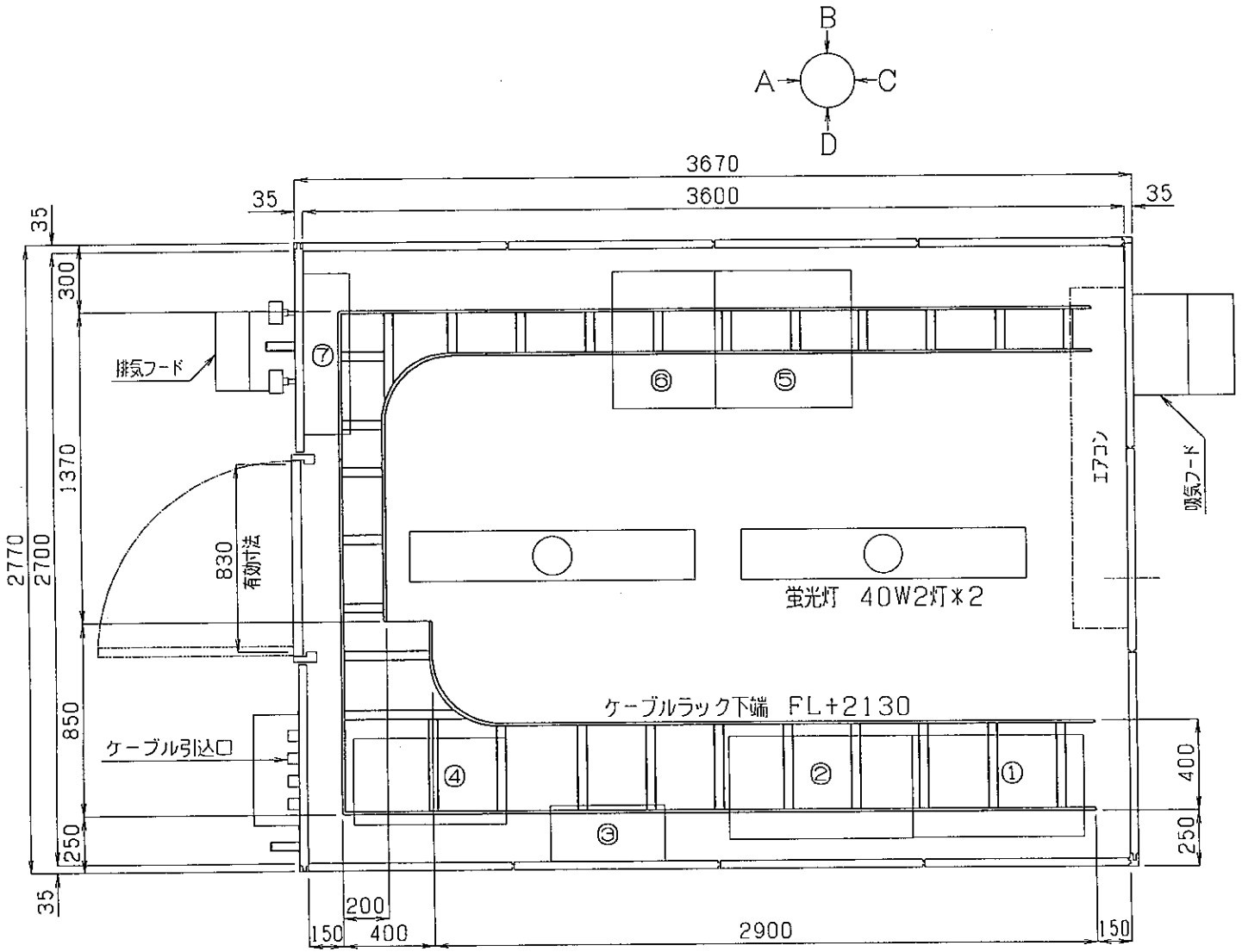

	機器名称	幅	奥行	高さ
①	交換機	750	450	1950
②	放送制御装置	805	455	2080
③	光成端箱	500	250	800
④	主配線盤	670	380	2000
⑤	蓄電池	600	600	1950
⑥	整流器	450	600	1950
⑦	分電盤	700	1000	200

版	記事	年月日	扱者	承認
3	機器配置変更	8,2,1	徳留	梶谷
2	主配線盤寸法変更	7,11,11	徳留	梶谷
1	ケーブルラック位置変更	7,10,16	徳留	梶谷

第三角法		
単位	mm	
尺度	／	
製図	7·10·4	徳留
設計	〃	徳留
検図	〃	梶谷
承認	〃	

丹波町地域有線情報システム

上豊田分散局（Ⅱ型）

注番

品名　ケーブルラック配置図

図番　OA-504043-15-2

株式会社　昭　電

SHODEN

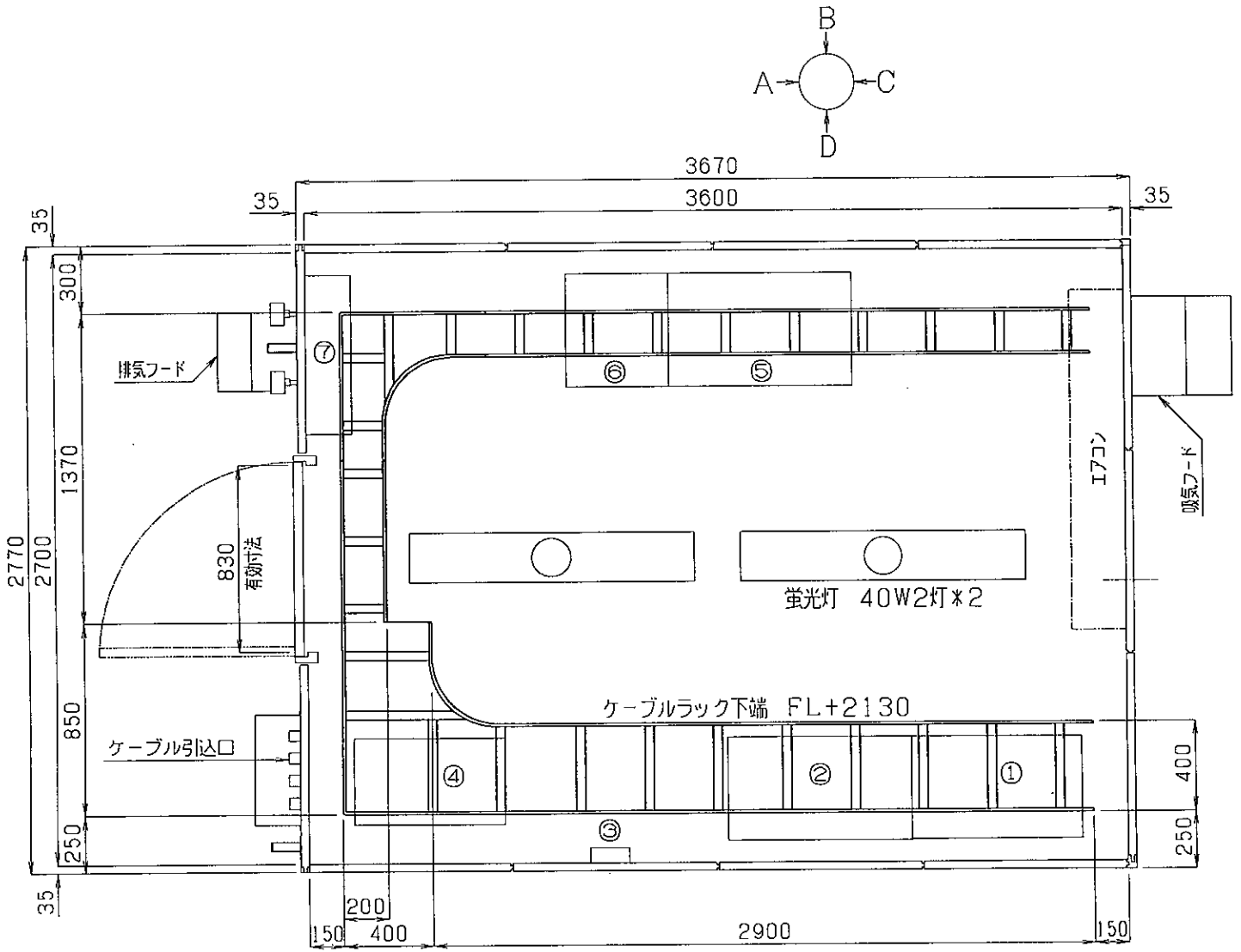

	機器名称	幅	奥行	高さ
①	交換機	750	450	1950
②	放送制御装置	805	455	2080
③	光成端箱	170	65	460
④	主配線盤	670	380	2000
⑤	蓄電池	800	500	1950
⑥	整流器	450	600	1950
⑦	分電盤	700	1000	200

版	記事	年月日	扱者	承認
3	機器配置変更	8,2,1	徳留	梶谷
2	主配線盤寸法変更	7,11,11	徳留	梶谷
1	ケーブルラック位置変更	7,10,16	徳留	梶谷

第三角法			
単位	mm		
尺度	／		
製図	7·10·4	徳留	注番
設計	〃	徳留	
検図	〃	梶谷	図番 OA-504043-15-4
承認	〃		

丹波町地域有線情報システム

中村分散局（Ⅱ型）

品名　ケーブルラック配置図

株式会社　昭　電

SHODEN

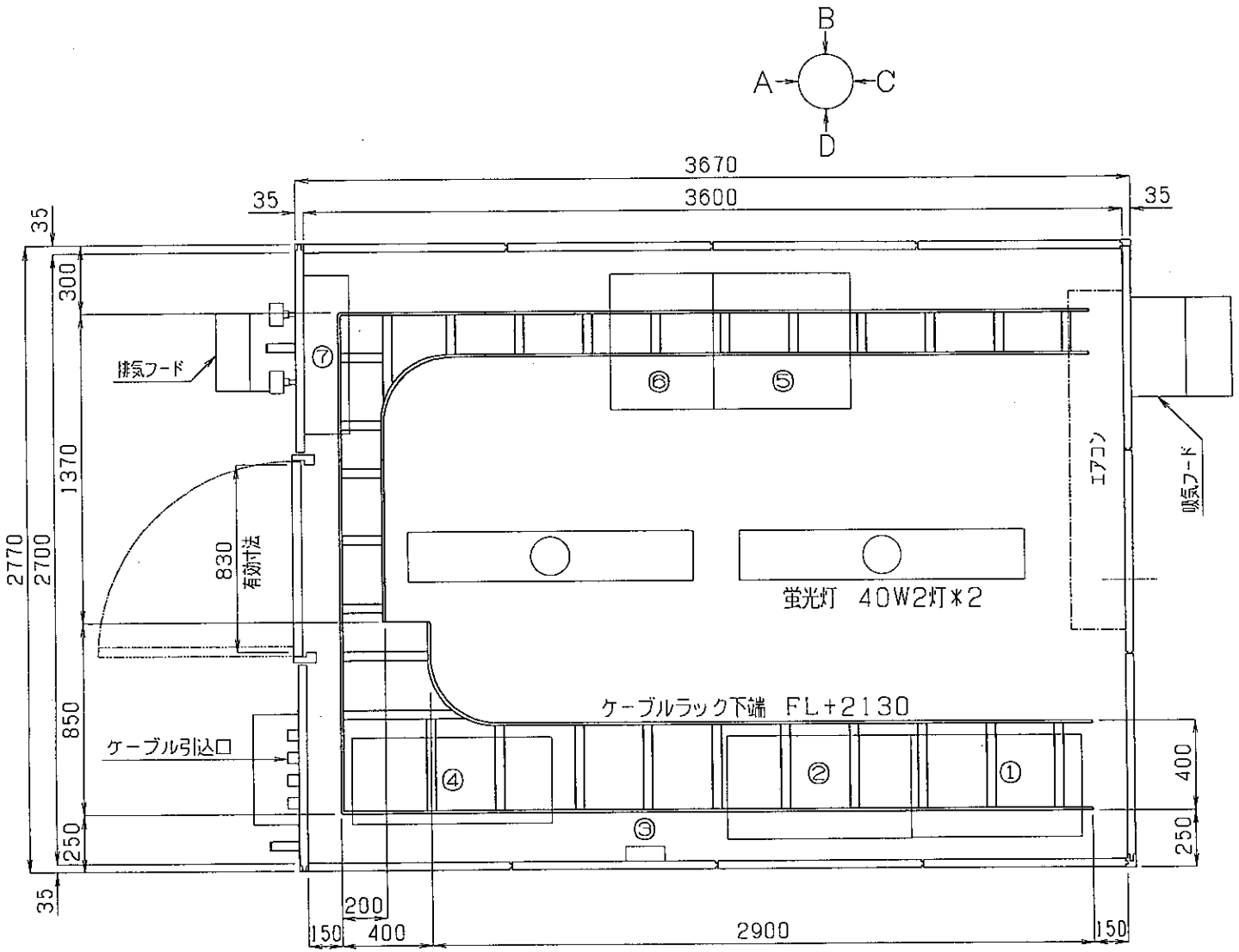

	機器名称	幅	奥行	高さ
①	交換機	750	450	1950
②	放送制御装置	805	455	2080
③	光成端箱	170	65	460
④	主配線盤	880	380	2000
⑤	蓄電池	600	600	1950
⑥	整流器	450	600	1950
⑦	分電盤	700	1000	200

版	記事	年月日	扱者	承認
3	機器配置変更	8,2,1	徳留	龍谷
2	主配線盤寸法変更	7,11,11	徳留	龍谷
1	ケーブルラック位置変更	7,10,16	徳留	龍谷

第三角法			
単位	mm		
尺度	／		
製図	7·10·4	徳留	
設計	·〃·	徳留	
検図	·〃·	龍谷	
承認	· ·		

丹波町地域有線情報システム

下山分散局（Ⅱ型）

注番

品名 ケーブルラック配置図

図番 OA-504043-15-5

株式会社 昭電

SHODEN

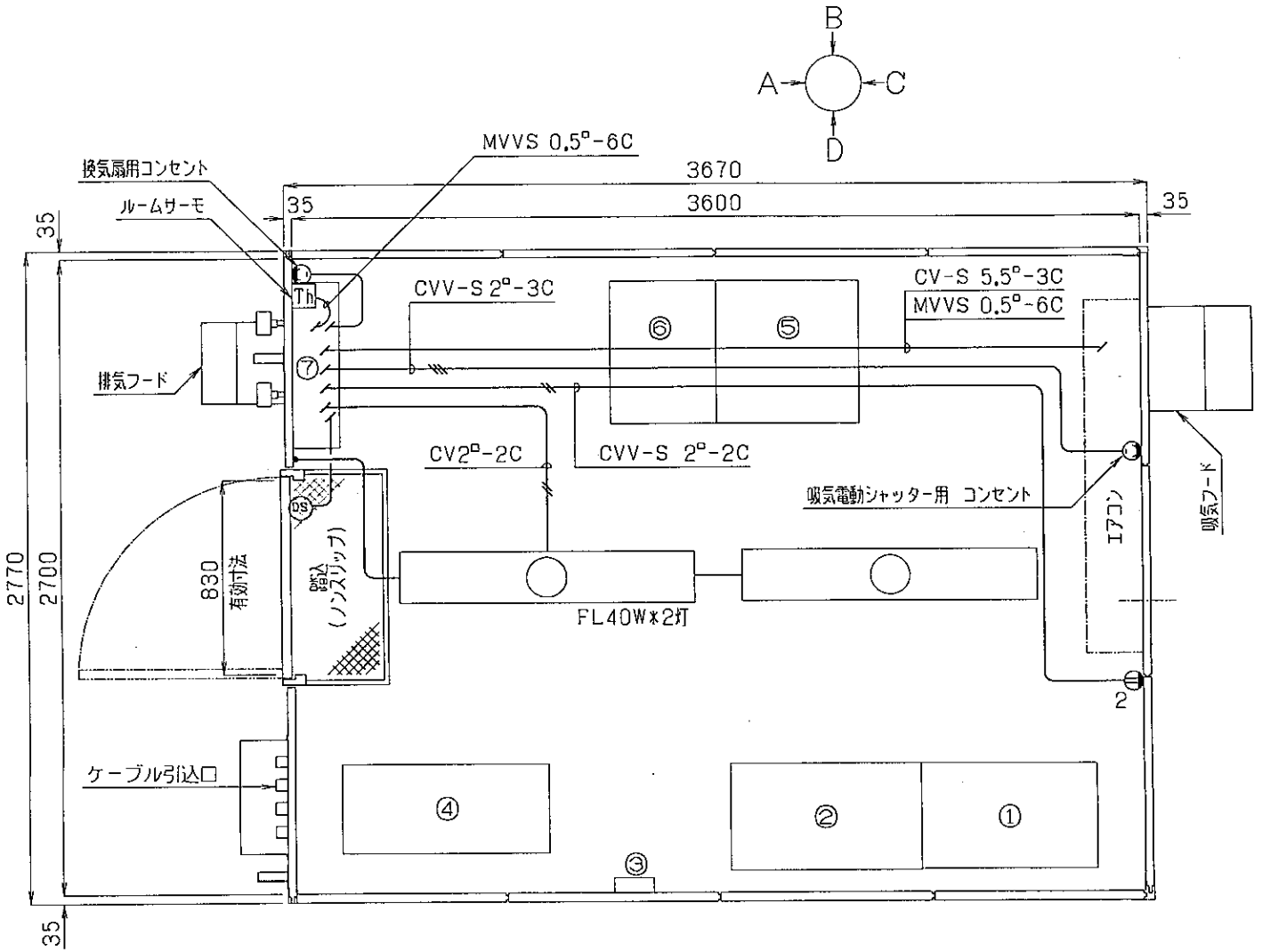

	機器名称	幅	奥行	高さ
①	交換機	750	450	1950
②	放送制御装置	805	455	2080
③	光成端箱	170	65	460
④	主配線盤	880	380	2000
⑤	蓄電池	600	600	1950
⑥	整流器	450	600	1950
⑦	分電盤	700	1000	200

版	記事	年月日	扱者	承認
2	機器配置変更	8.2.1	徳留	尾谷
1	主配線盤寸法変更	7.11.11	徳留	尾谷

第三角法		
単位	mm	
尺度	／	
製図	7·10·4	徳留
設計	·〃·	徳留
検図	·〃·	尾谷
承認	· ·	

丹波町地域有線情報システム

蒲生野分散局（Ⅱ型）

注番

品名 電気配線図

図番 OA-504043-16-1

株式会社 昭電

SHODEN

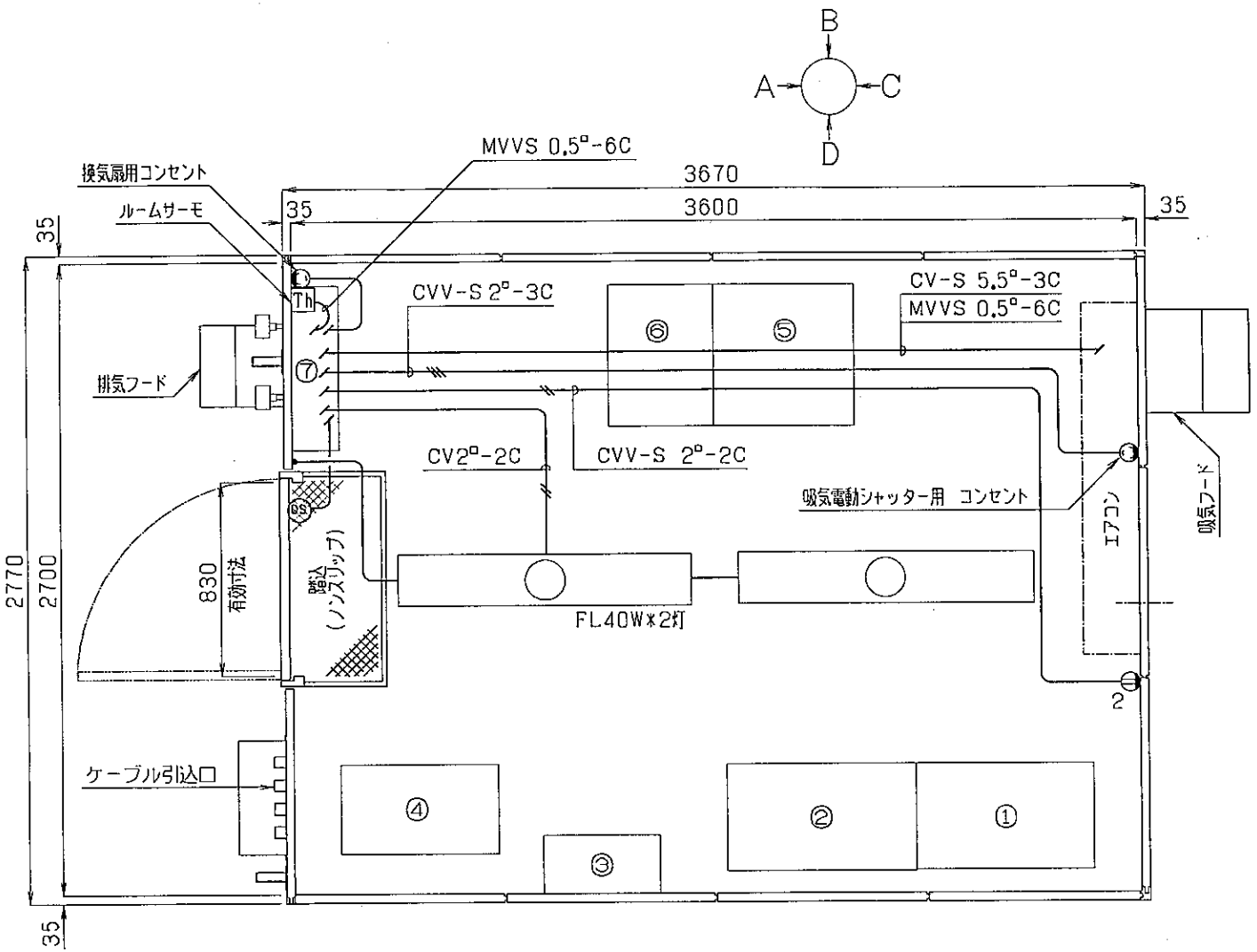

	機器名称	幅	奥行	高さ
①	交換機	750	450	1950
②	放送制御装置	805	455	2080
③	光成端箱	500	250	800
④	主配線盤	670	380	2000
⑤	蓄電池	600	600	1950
⑥	整流器	450	600	1950
⑦	分電盤	700	1000	200

版	記事	年月日	扱者	承認
2	機器配置変更	8.2.1	徳留	梶谷
1	主配線番寸法変更	7.11.11	徳留	梶谷

第三角法			
単位	mm		
尺度	／		
製図	7·10·4	徳留	
設計	〃	徳留	
検図	〃	梶谷	
承認	〃		

丹波町地域有線情報システム

上豊田分散局（Ⅱ型）

注番

品名 電気配線図

図番 OA-504043-16-2

株式会社 昭電

SHODEN

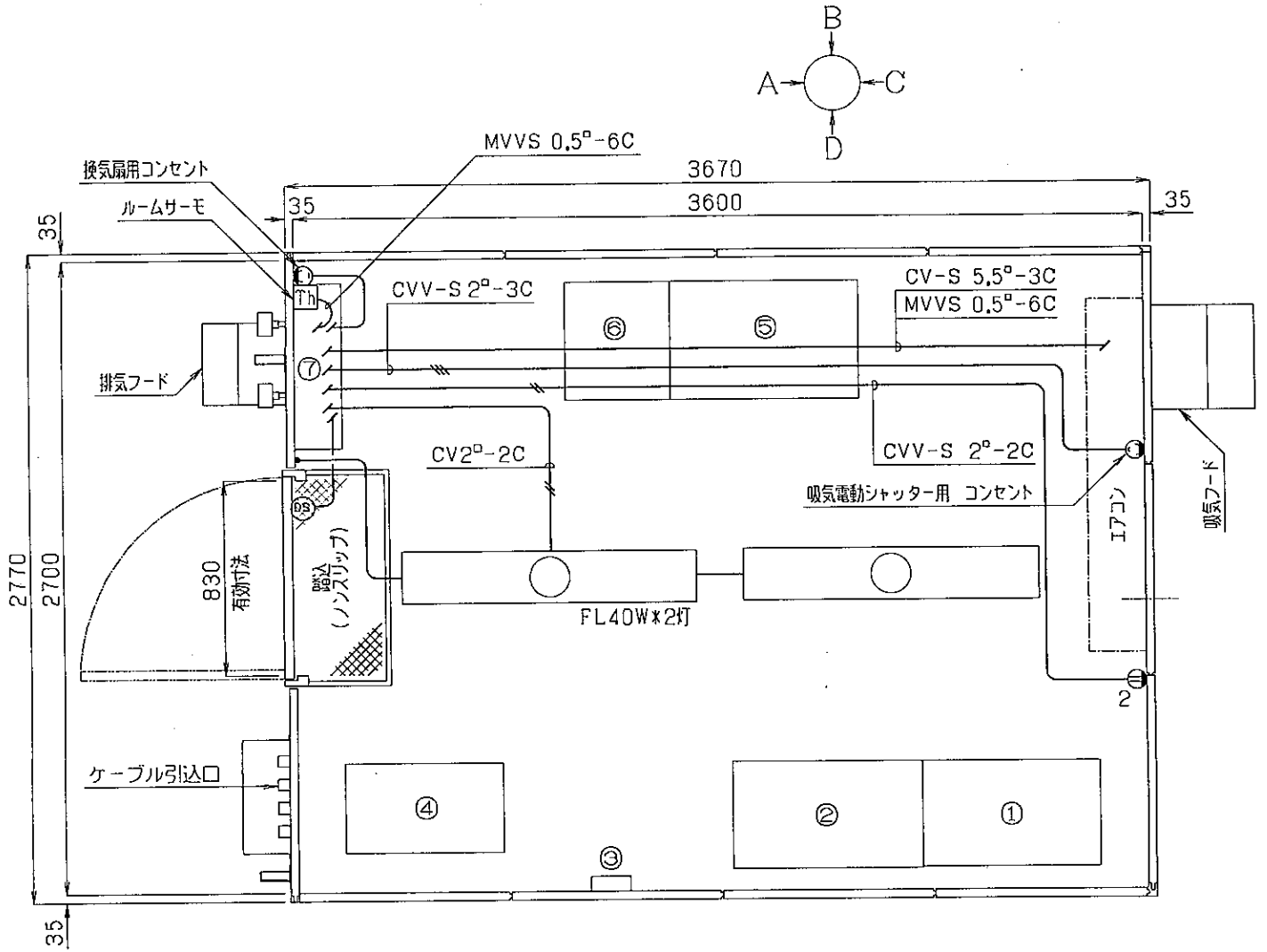

	機器名称	幅	奥行	高さ
①	交換機	750	450	1950
②	放送制御装置	805	455	2080
③	光成端箱	170	65	460
④	主配線盤	670	380	2000
⑤	蓄電池	800	500	1950
⑥	整流器	450	600	1950
⑦	分電盤	700	1000	200

版	記事	年月日	扱者	承認
A	機器配置変更	8,2,1	徳留	滝谷
1	主配線番寸法変更	7,11,11	徳留	滝谷

第三角法			
単位	mm		
尺度	／		
製図	7·10·4	徳留	
設計	·〃·	徳留	
検図	·〃·	滝谷	
承認	· ·		

丹波町地域有線情報システム

中村分散局（Ⅱ型）

品名 電気配線図

注番

図番 OA-504043-16-4

株式会社 昭電

SHODEN

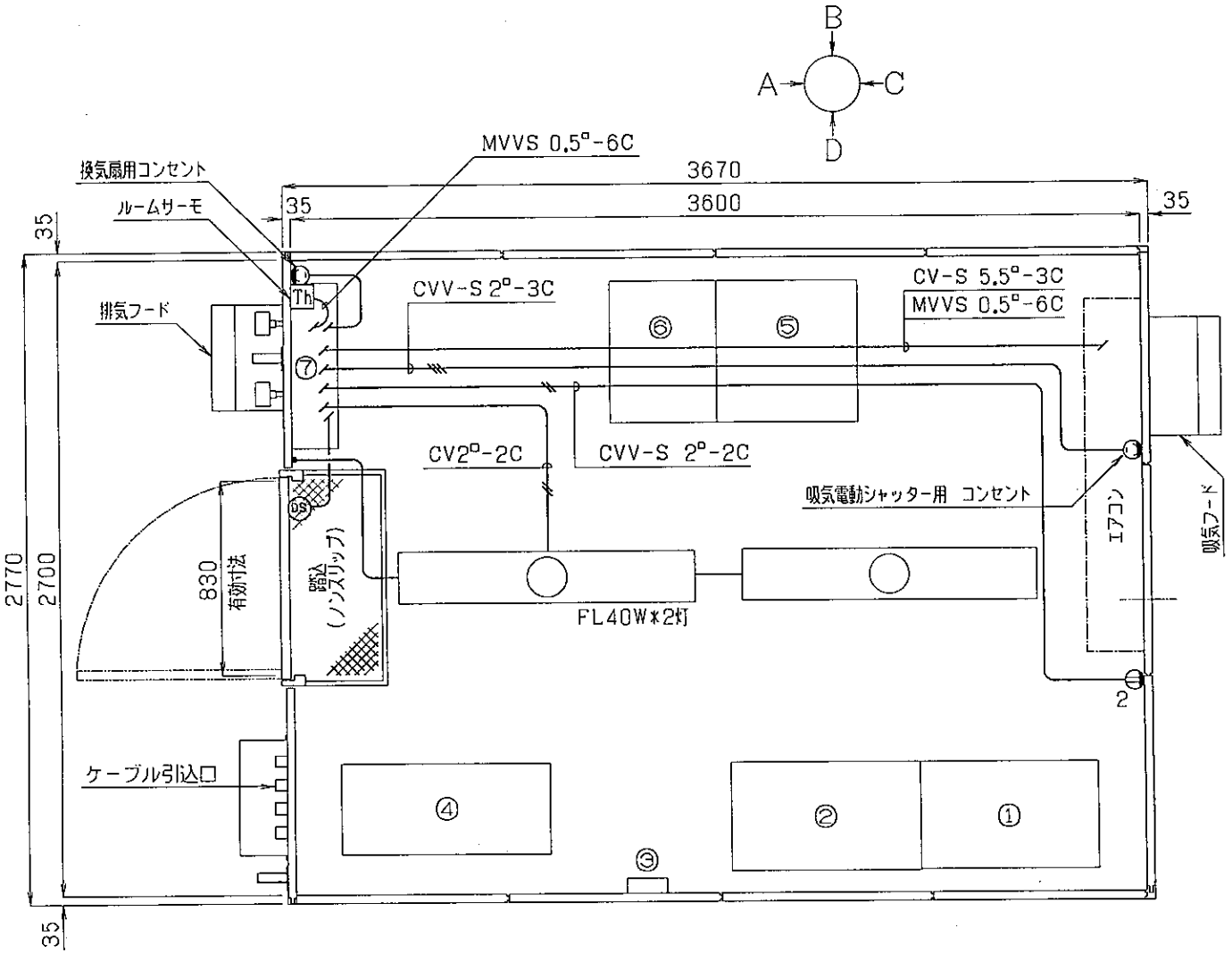

	機器名称	幅	奥行	高さ
①	交換機	750	450	1950
②	放送制御装置	805	455	2080
③	光成端箱	170	65	460
④	主配線盤	880	380	2000
⑤	蓄電池	600	600	1950
⑥	整流器	450	600	1950
⑦	分電盤	700	1000	200

版	記事	年月日	扱者	承認
2	機器配置変更	8,2,1	徳留	緒谷
1	主配線番十法変更	7,11,11	徳留	緒谷

第三角法		
単位	mm	
尺度	／	
製図	7·10·4	徳留
設計	·〃·	徳留
検図	·〃·	緒谷
承認	· ·	

丹波町地域有線情報システム

下山分散局（Ⅱ型）

注番

品名 電気配線図

図番 OA-504043-16-5

株式会社 昭電

SHODEN

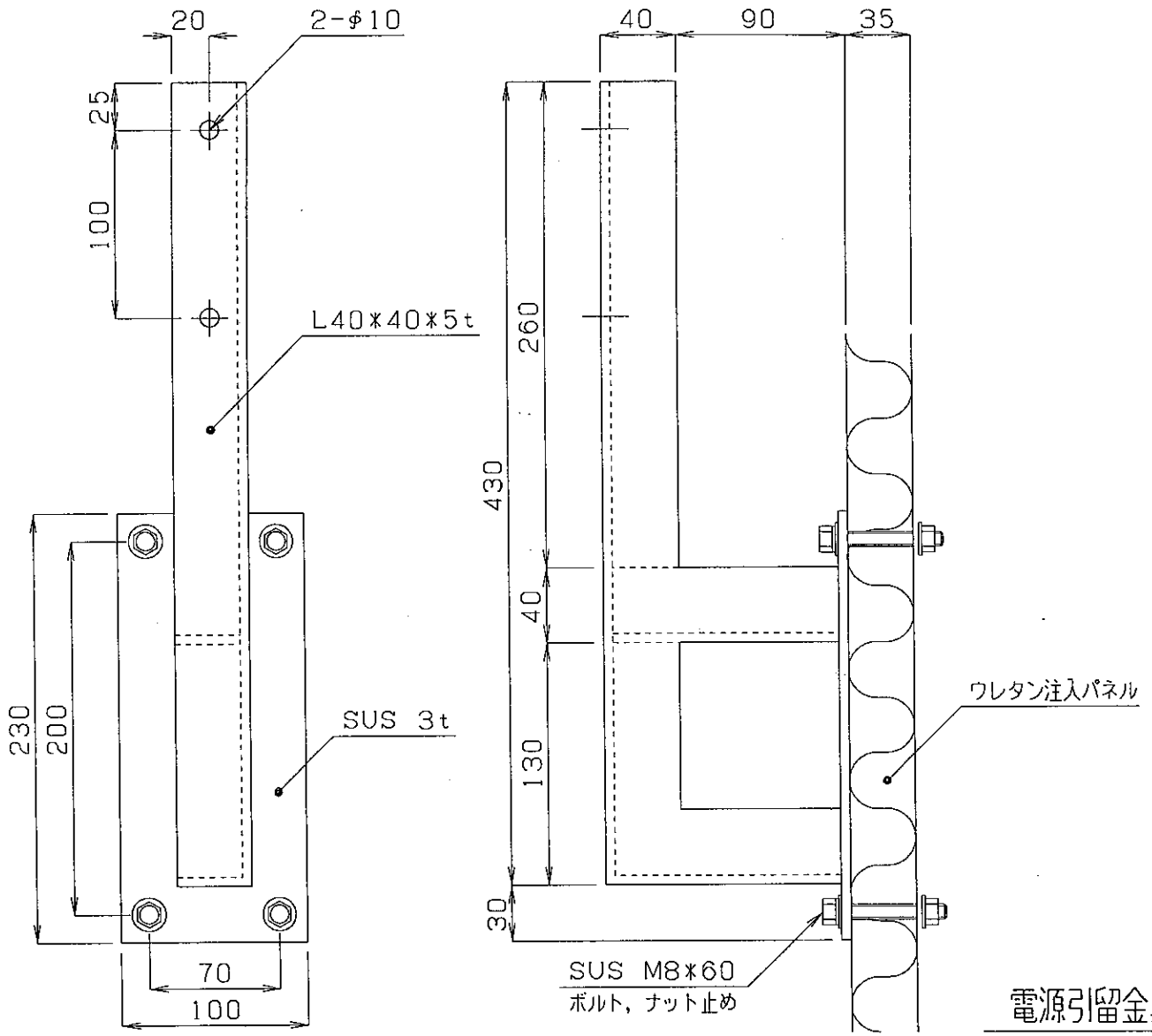

電源引留金具取合図

版	記事	年月日	扱者	承認

第三角法		
単位	mm	
尺度	／	
製図	7・9・2	徳留
設計	〃	徳留
検図	〃	堀谷
承認	・・	

丹波町地域有線情報システム

分散局 局舎 Ⅱ型

注番

品名 電源引留金具取合図

図番 OA 504043-17

株式会社 昭電

SHODEN

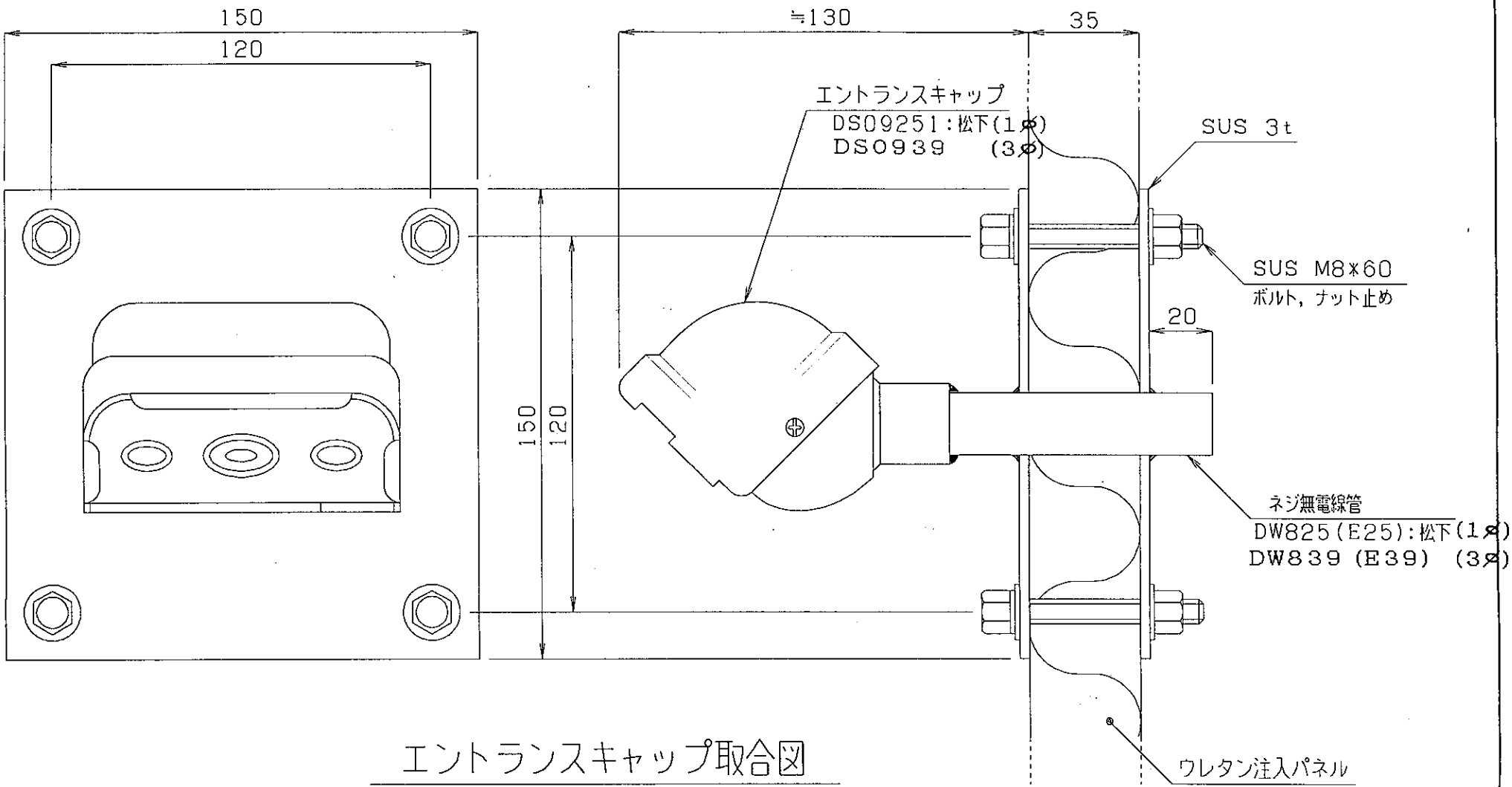

エントランスキャップ取合図

版	記事	年月日	扱者	承認

第三角法			
単位	mm		
尺度	／		
製図	7·9·2	徳留	
設計	·〃·	徳留	
検図	·〃·	紀谷	
承認	· ·		

丹波町地域有線情報システム

分散局 局舎 Ⅱ型

注番

品名 エントランスキャップ取合図

図番 OA 504043-18

株式会社 昭電

SHODEN

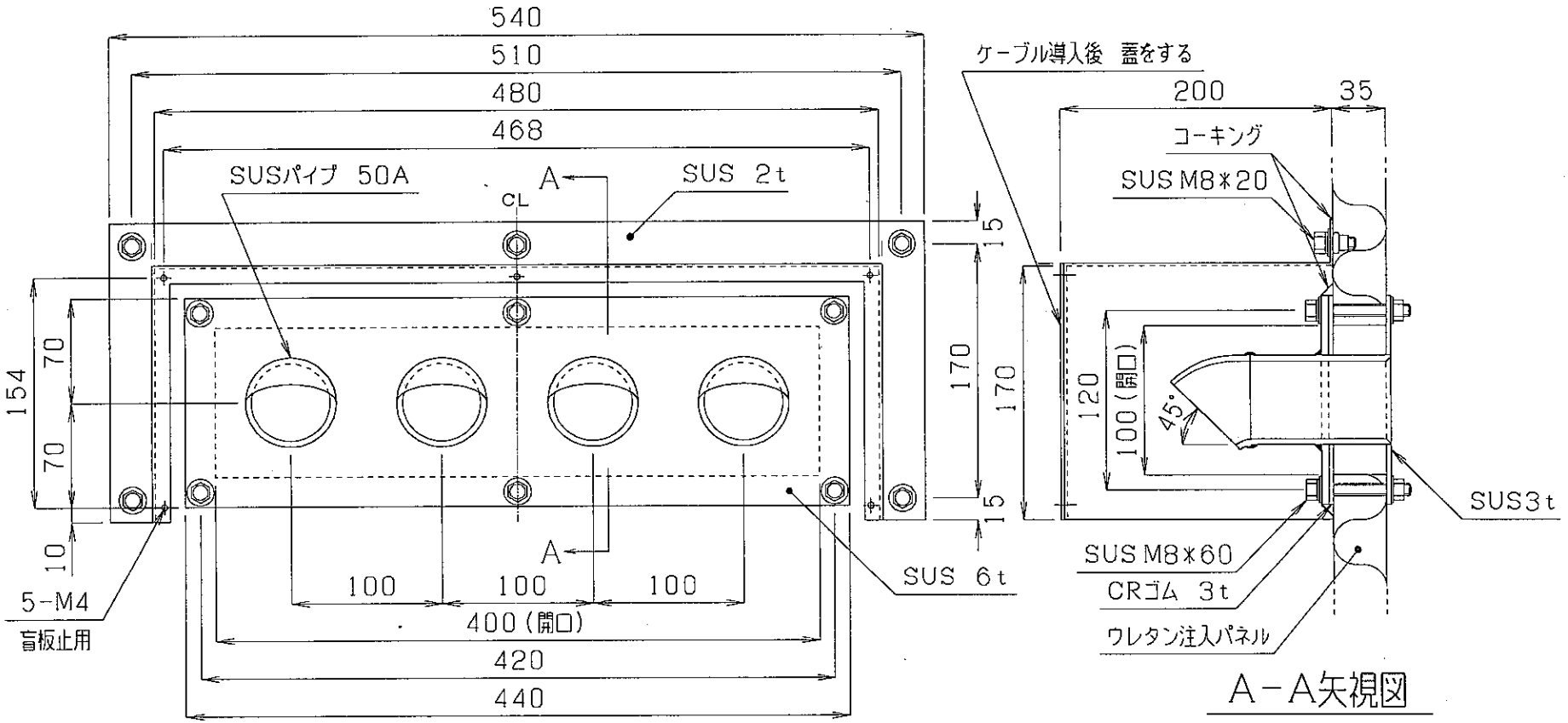

版	記事	年月日	扱者	承認

第三角法		
単位	mm	
尺度	／	
製図	7·10·4	徳留
設計	·〃·	徳留
検図	·〃·	梶谷
承認	· ·	

丹波町地域有線情報システム

蒲生野,上豊田,下山,安井,中村分散局(Ⅱ型)

注番

品名 ケーブル引込口取合図

図番 OA-504043-19

株式会社 昭電

SHODEN

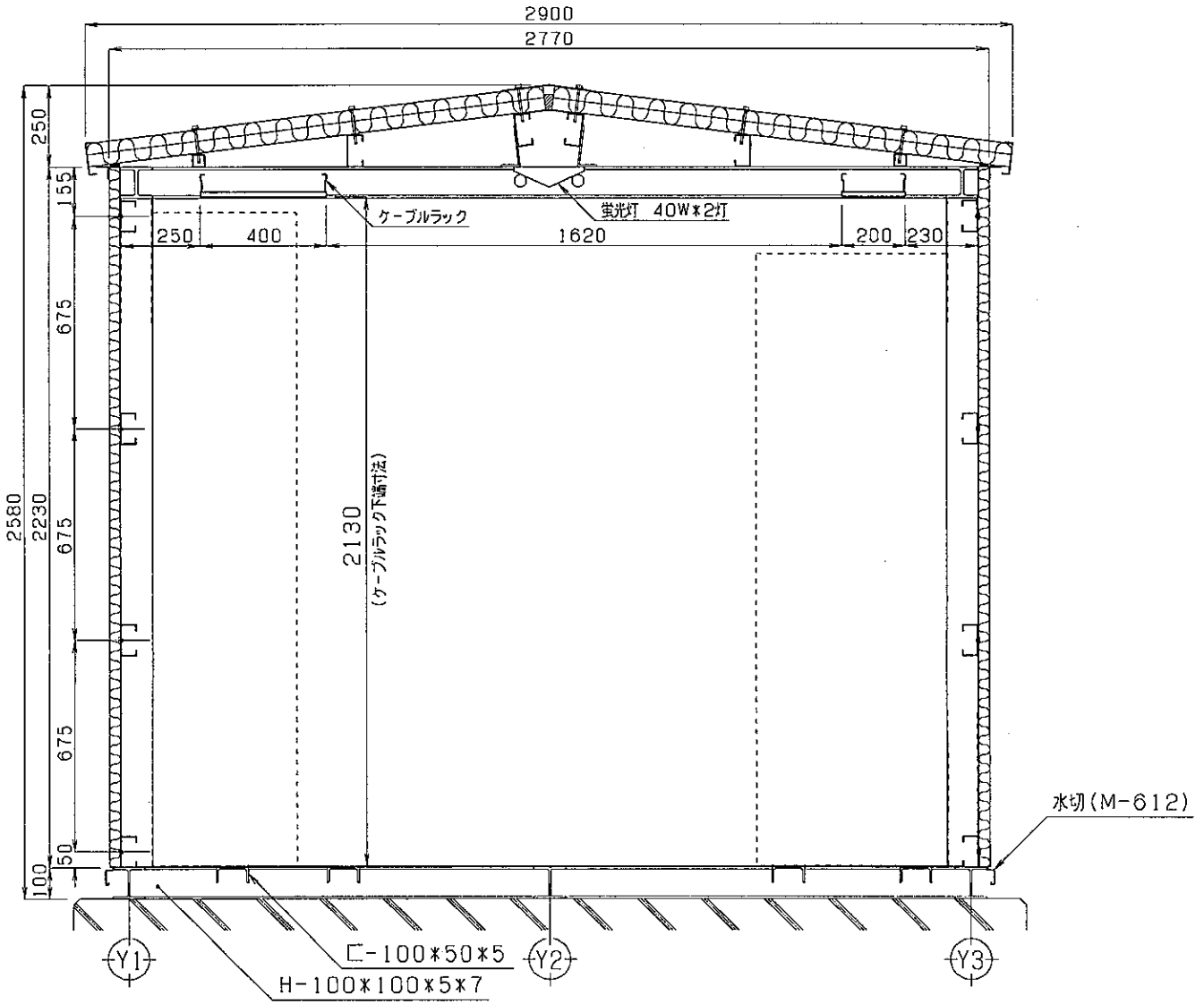

版	記事	年月日	扱者	承認	第三角法			丹波町地域有線情報システム	
					単位	mm		蒲生野,上豊田,下山,安井,中村分散局(Ⅱ型)	
					尺度	／			
					製図	7·10·11	徳留	注番	品名 内面立面図
					設計	〃	徳留		
					検図	〃	紀谷	図番 OA-504043-20	株式会社 昭電
					承認	〃			

SHODEN

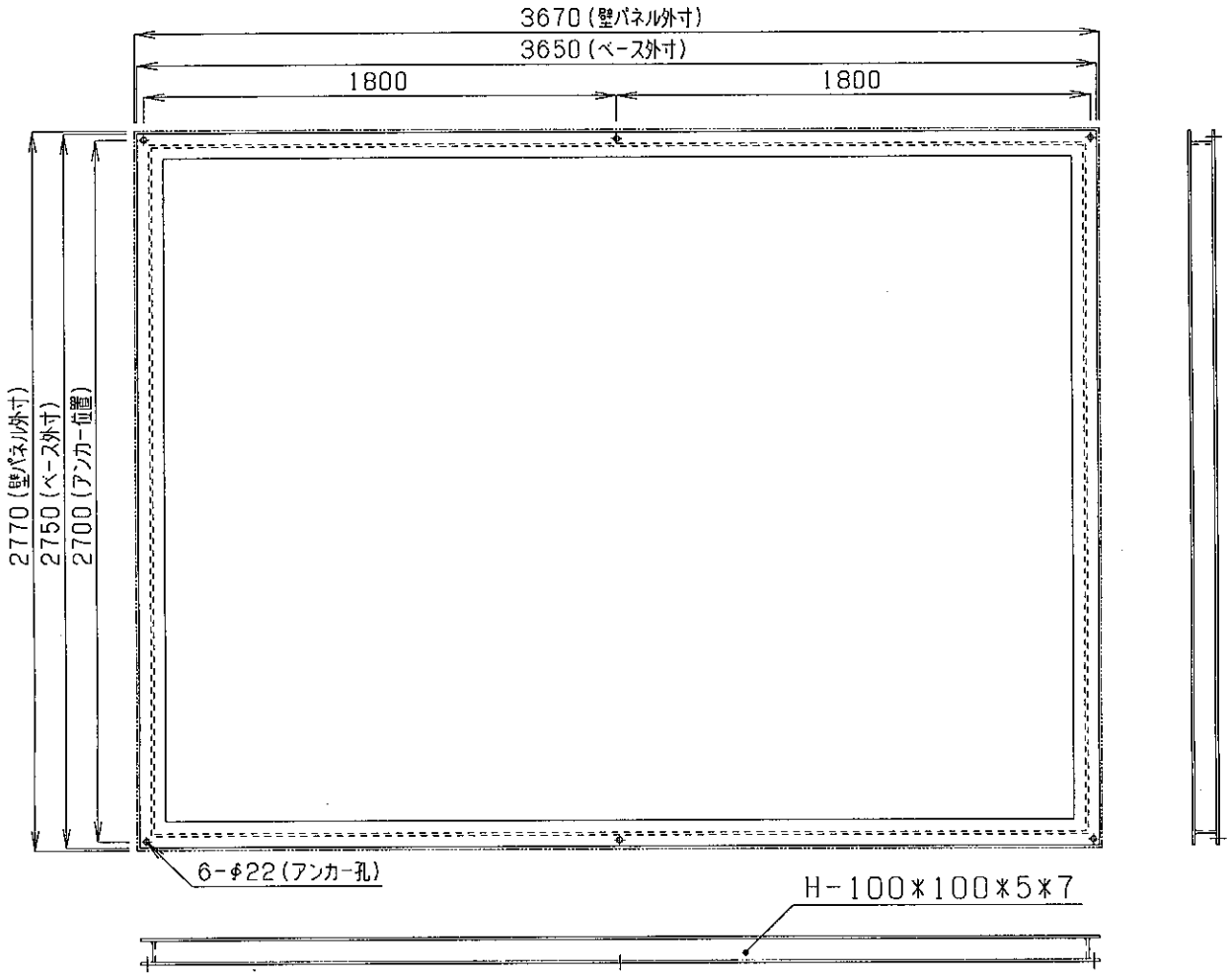

版	記事	年月日	扱者	承認

第三角法		
単位	mm	
尺度	／	
製図	7·10·11	徳留
設計	·ッ·	徳留
検図	·ッ·	髙谷
承認	· ·	

丹波町地域有線情報システム

蒲生野,上豊田,下山,安井,中村分散局(Ⅱ型)

注番

品名 アンカー配置図

図番 OA-504043-21

株式会社 昭電

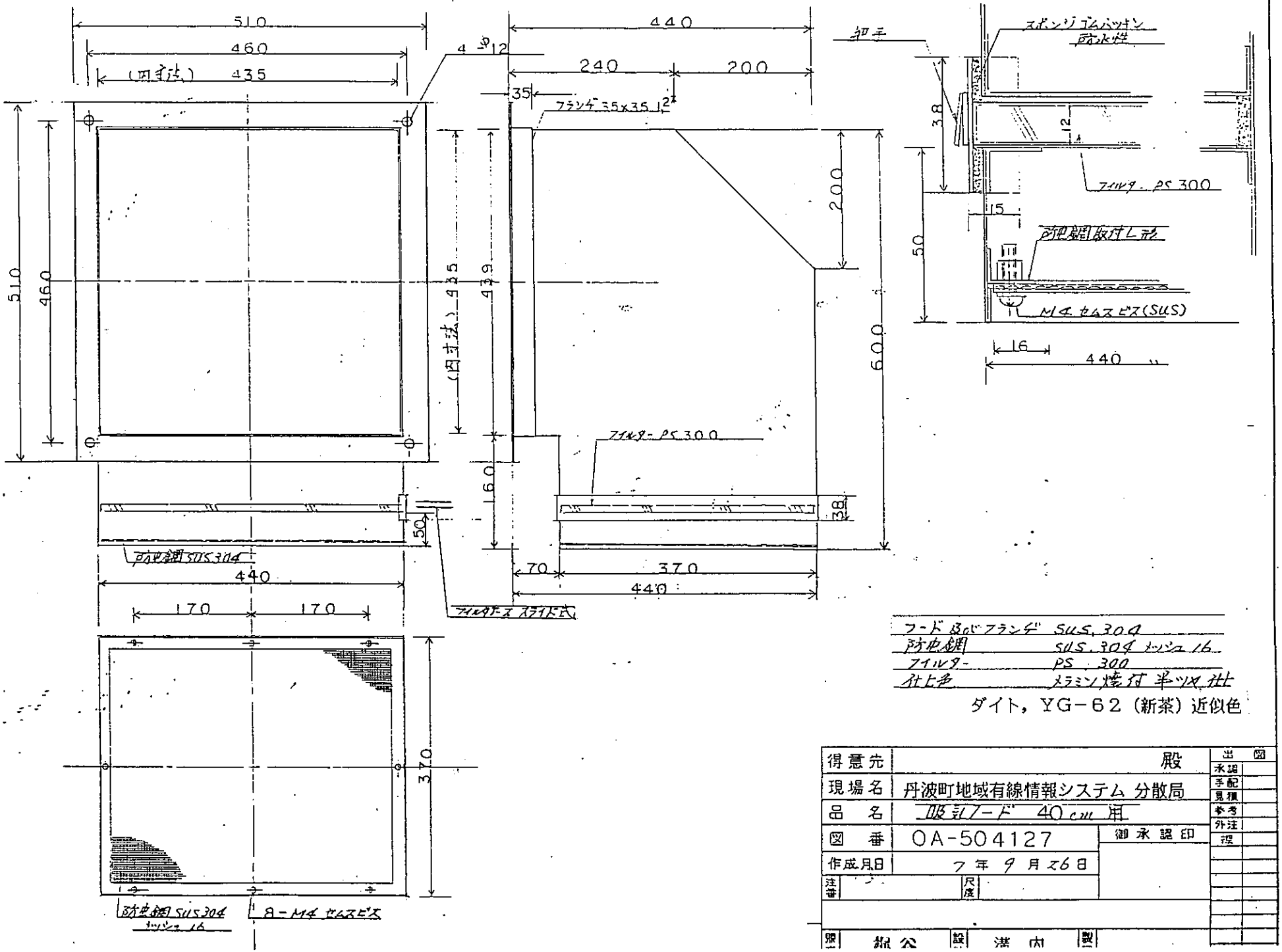

フード及びフランジ	SUS 304
防虫網	SUS 304 メッシュ16
フィルター	PS 300
仕上色	メラミン焼付 半ツヤ仕上

ダイト，YG－62（新茶）近似色

得意先	殿		出図
現場名	丹波町地域有線情報システム 分散局		承認
品名	吸気フード 40cm 用		手配
図番	OA-504127	御承認印	見積
作成月日	7年 9月26日		参考
注番	尺度		外注
			控
原	設	製	

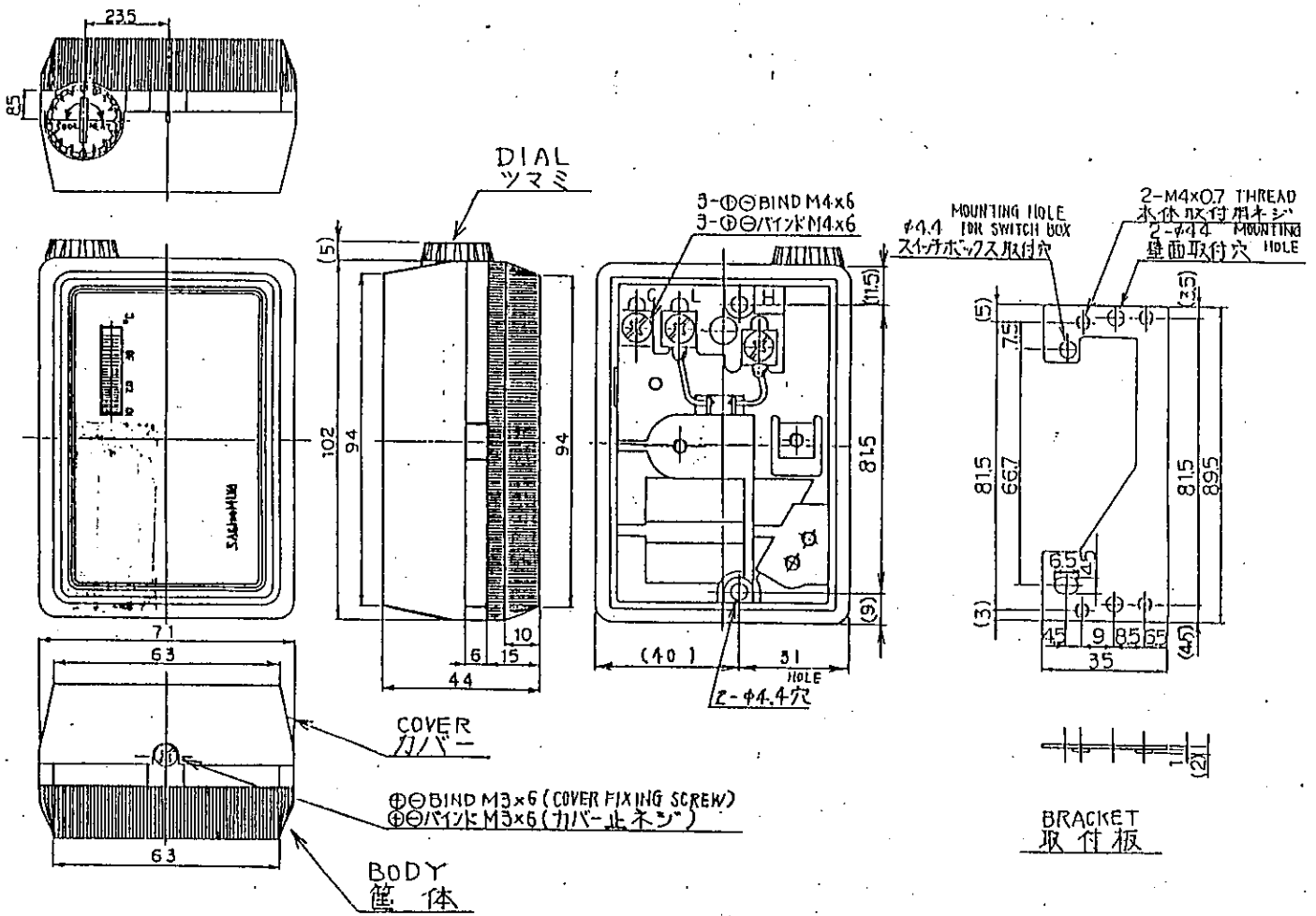

UNIT 単位:°C

CATALOG NO. カタログ番号			OPERATING TEMP. 動作温度		RANGE 調整範囲		DIFFERENTIAL 入切温度差
TYPE 型式	CON. 接点	TEMP. 温度	OFF (ON) 回路切(入)	ON (OFF) 回路入(切)	MIN. 最低	MAX. 最高	AIR TEST 空気中測定
HRS	C1	20	$10^{\pm2}$	(8.5)	-5	20	±1
		34	$20^{\pm2}$	(18.5)	10	35	1.5

OPERATING TEMP. CHARACTERISTICS 作動温度特性	OPERATING SETTING 動作時設定値		RANGE 調整範囲		DIFFERENTIAL 入切温度差	
	OFF 回路切	ON 回路入	MIN. 最低	MAX. 最高	MIN. 最小	MAX. 最大
	—	—	—	—	—	—

ELECTRICAL RATINGS 電気定格	RATED VOLTAGE 定格電圧 V	PF/時 COS(φ)	AC 125	AC 250	DC 24
RATED AMPS. 定格電流 A					
NON-INDUCTIVE AMPS. 無誘導負荷電流		1	0.05 ~8.5	0.05 ~4.5	0.05 ~2
INDUCTIVE AMPS 誘導負荷電流	FULL LOAD AMPS 定格電流	0.75	0.05 ~6.8	0.05 ~3.4	0.05 ~1
	STARTING AMPS. 始動電流	0.45	0.05 ~35	0.05 ~25	0.05 ~10

TYPE OF CONTACT 接点形式	単極双投 (S.P.D.T) C — L, H ARROW MARK INDICATES TEMP. RISE 矢印は温度上昇を示します。
CONTACT RESISTANCE 接触抵抗	LESS THAN 50 mΩ 50 mΩ 以下
INSULATION RESISTANCE 絶縁抵抗	NOT LESS THAN 100MΩ AT DC 500 MEGGER DC 500V メガーで100MΩ 以上
DIELECTRIC STRENGTH 絶縁耐力	WITHSTAND 1500 VAC FOR ONE MINUTE. AC 1500V 1分間に耐えること
MAX. ALLOW. TEMP 許容温度	-10 ~ +50°C
KIND OF CHARGE 封入方式	G CHARGE チャージ
FOLLOW-UP CHARACTERISTICS OF SENSING BULB 感温部追従特性	TEMP. CHANGE RATE 1°C/MORE THAN 18 MIN 温度変化速度 1°C より18分以上

ACCESSORY
付属品
1. BRACKET 取付板 1ヶ
2. ⊕⊖ナベM4×10 SCREW ⊕⊖ナベM4×10 2ヶ

DATE	SIGN	CHANGE CONTENT

Checked by K.Y	Date 61.12.19	Name TYPE HRS ROOM THERMOSTAT HRS型ルームサーモスタット	
Designed by M.O.	Scale 1:2	Catalog Number HRS-C1	Drawing Number N-RS-10001
Drawn by A.K		SAGINOMIYA SEISAKUSHO, INC.	

SHODEN

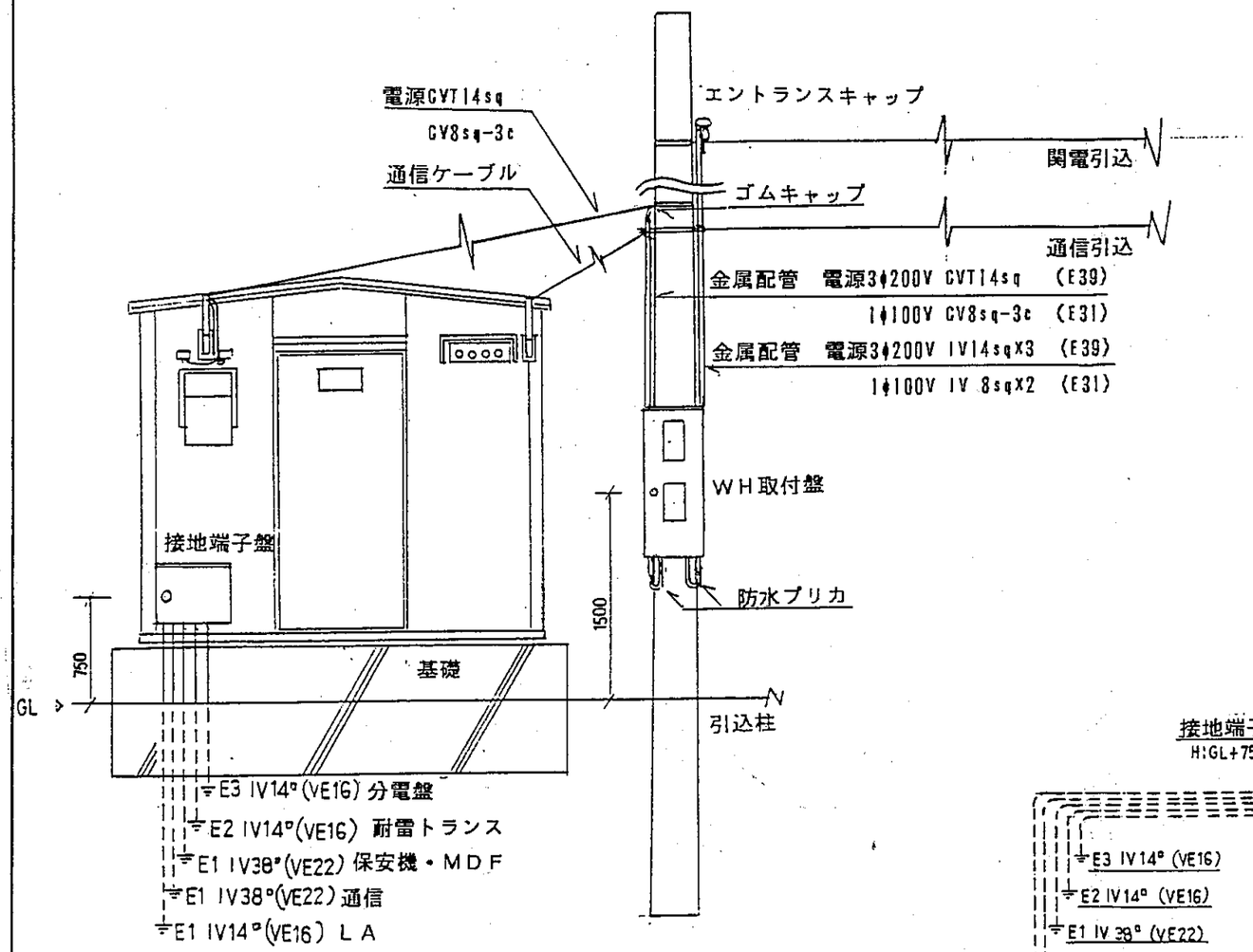

イー矢視図

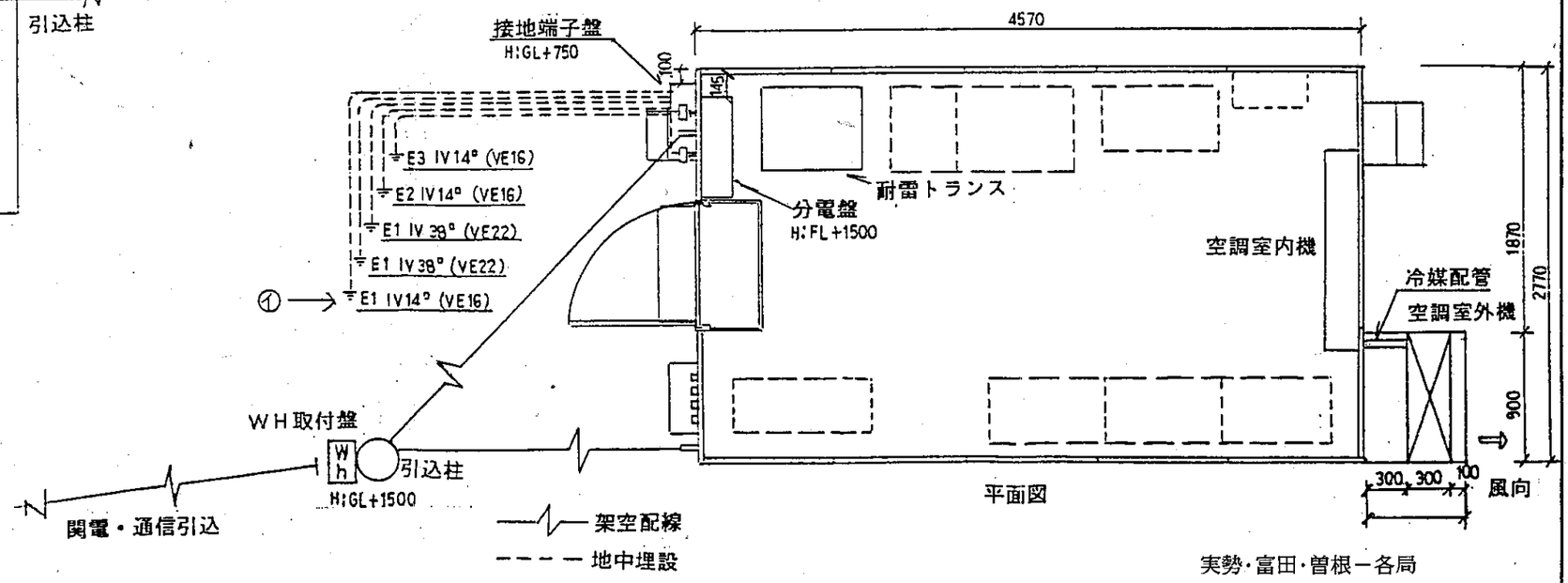

平面図

実勢・富田・曽根ー各局

版	記事	年月日	扱者	承認

第三角法		
単位	mm	
尺度	／	
製図	・・	
設計	・・	
検図	・・	
承認	・・	

丹波町有線システム分散局局舎工事

注番

図番

品名 Ⅰ型局舎B 屋外電源配線図 3／3

株式会社 昭電

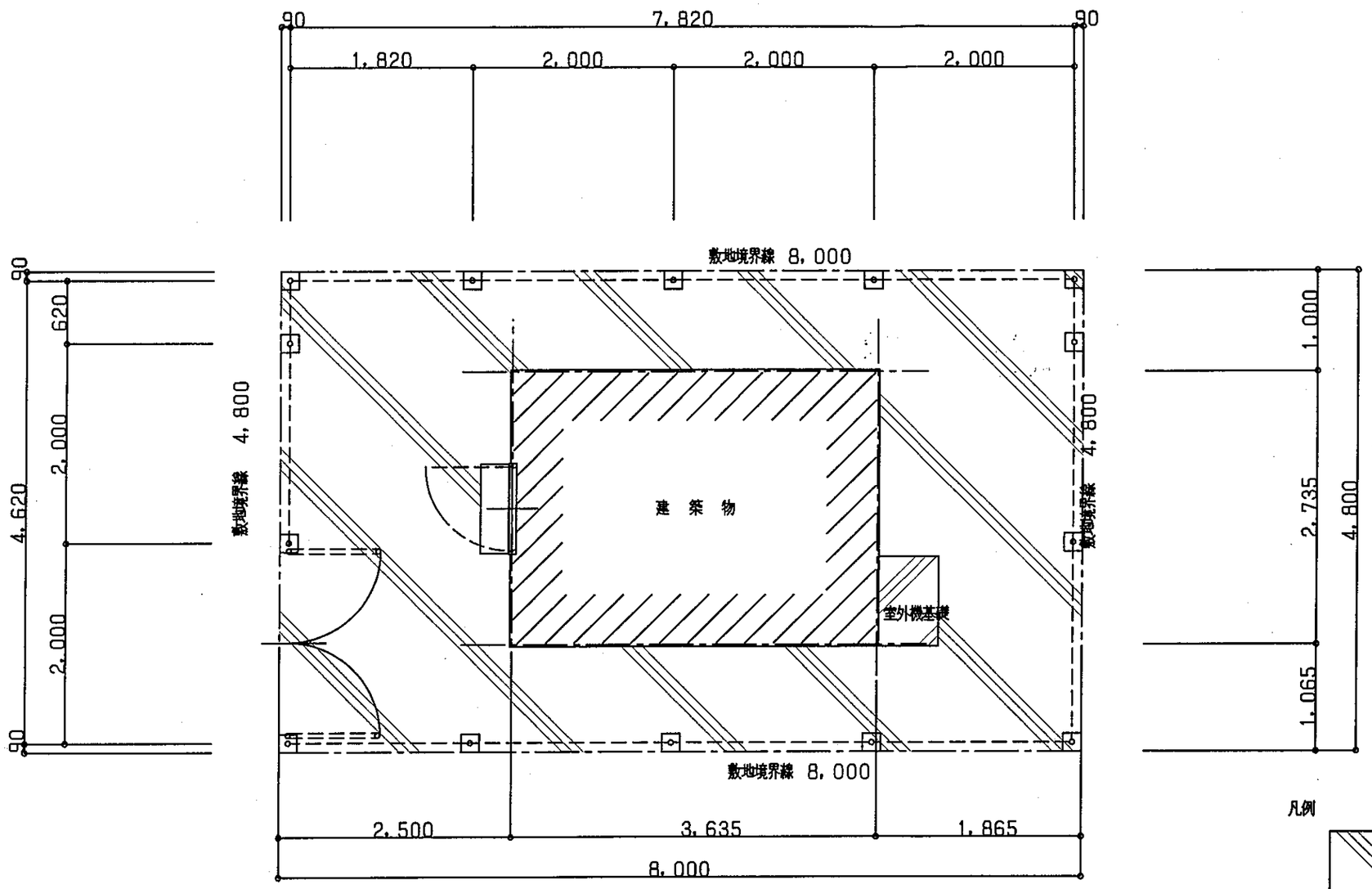

配 置 図　S=1:50

凡例

土間コン㋐150，ワイヤーメッシュ100×100×3.2φ
割栗石 ㋐120

ネットフェンス（UN-A1800，忍び返し付）

			工　事	名 丹波町地域有線情報システム　分散局局舎　　蒲生野局		
			図 面 名	配 置 図	縮 尺	S=1:50

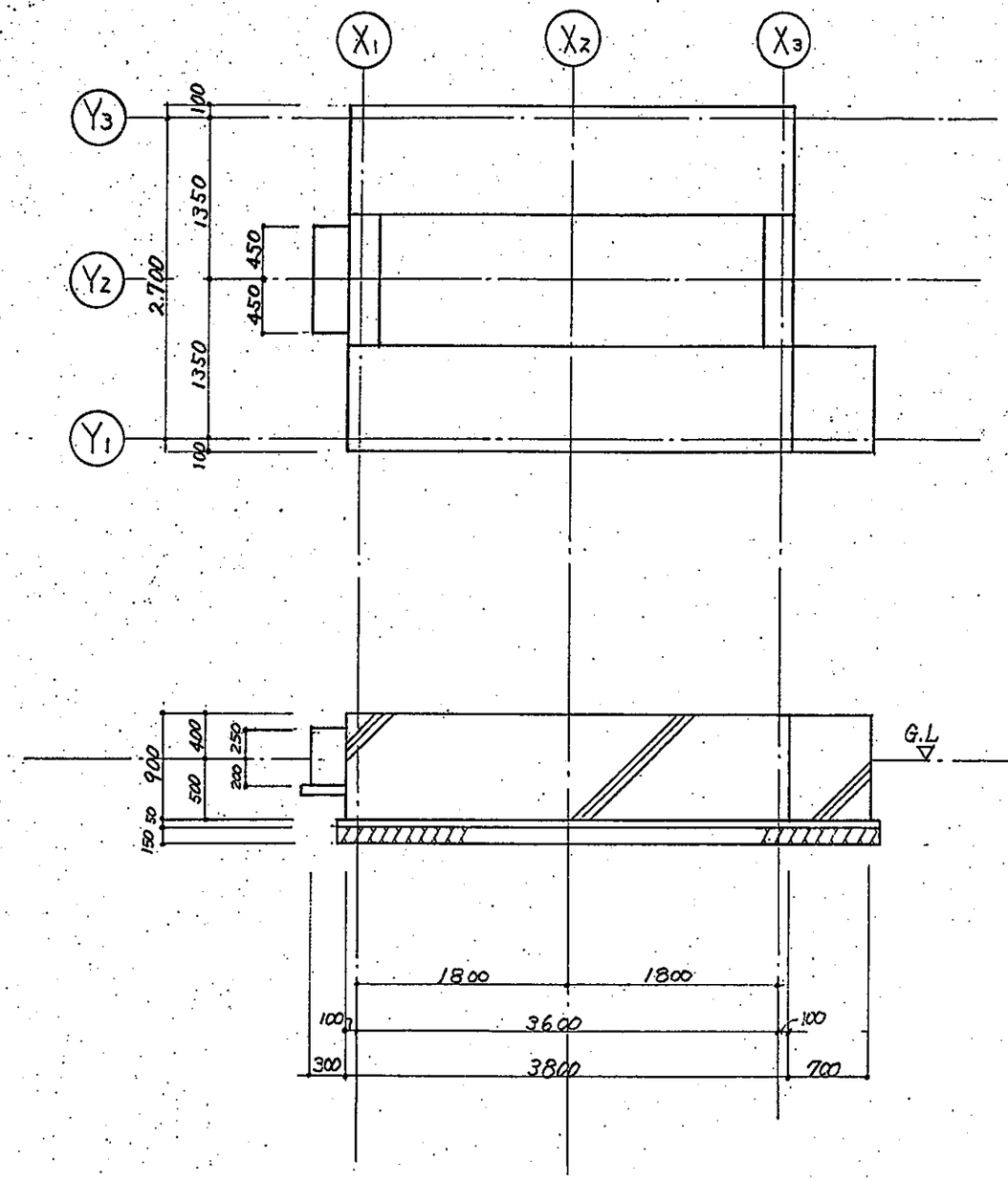

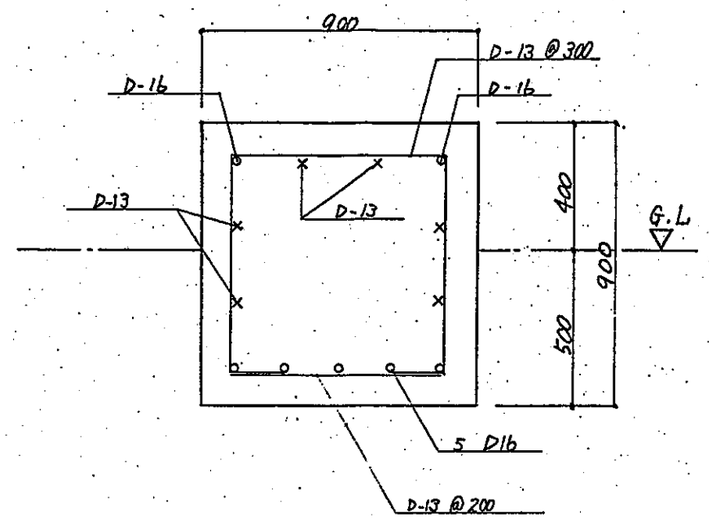

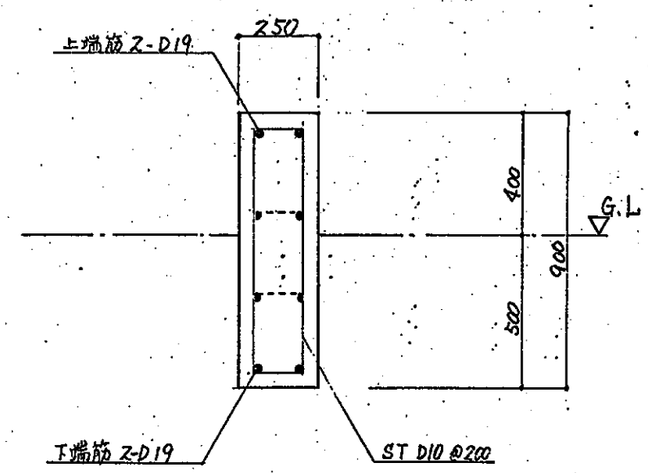

			工事名	丹波町地域有線情報システム　分散局局舎		
			図面名		縮尺	S=1:50

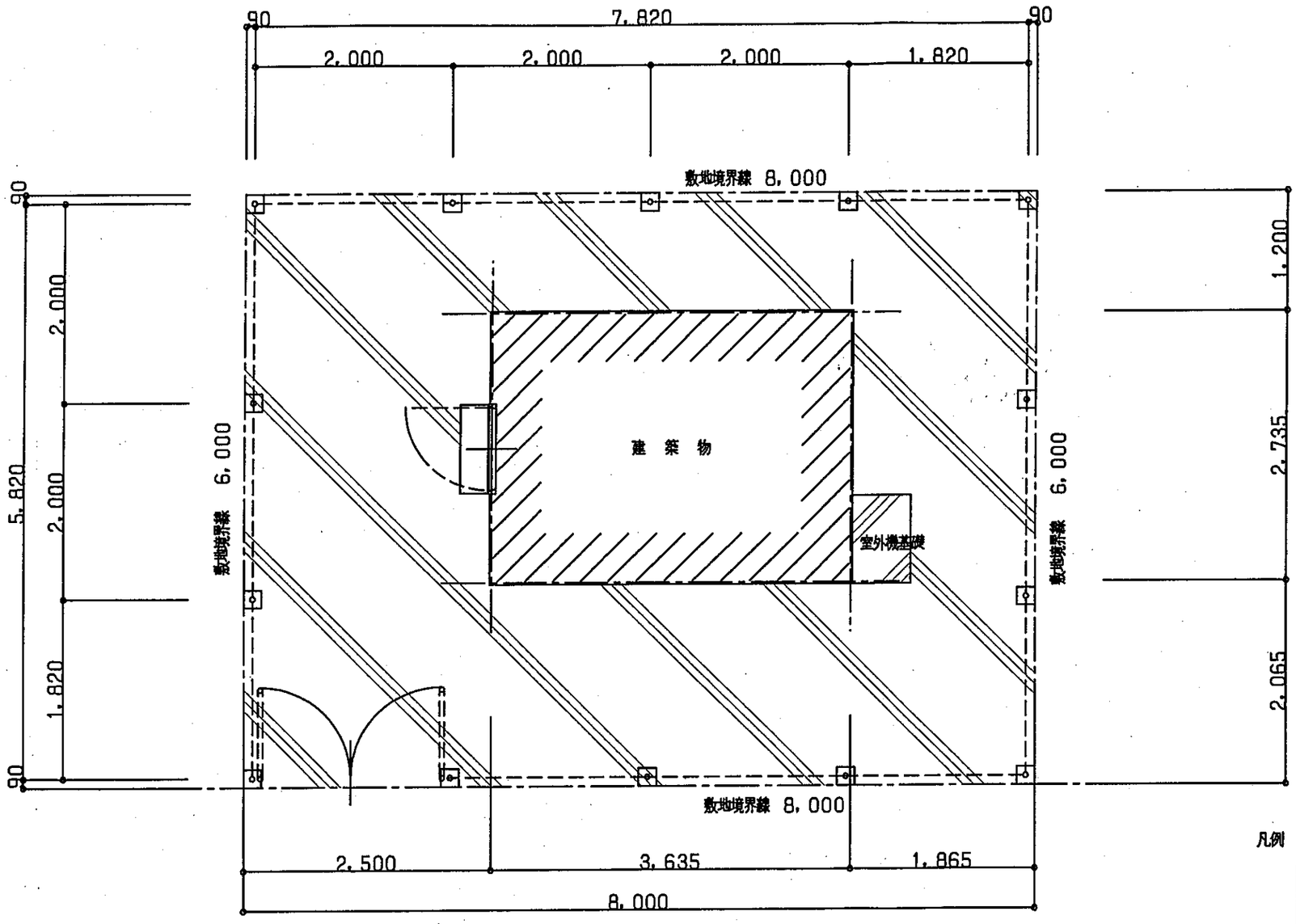

配 置 図 S=1:50

凡例

土間コン㋐150, ワイヤーメッシュ100×100×3.2φ
割栗石 ㋐120

ネットフェンス (UN-A1800, 忍び返し付)

			工 事	名 丹波町地域有線情報システム 分散局局舎 中村局		
			図 面 名	配 置 図	縮 尺	S=1:50

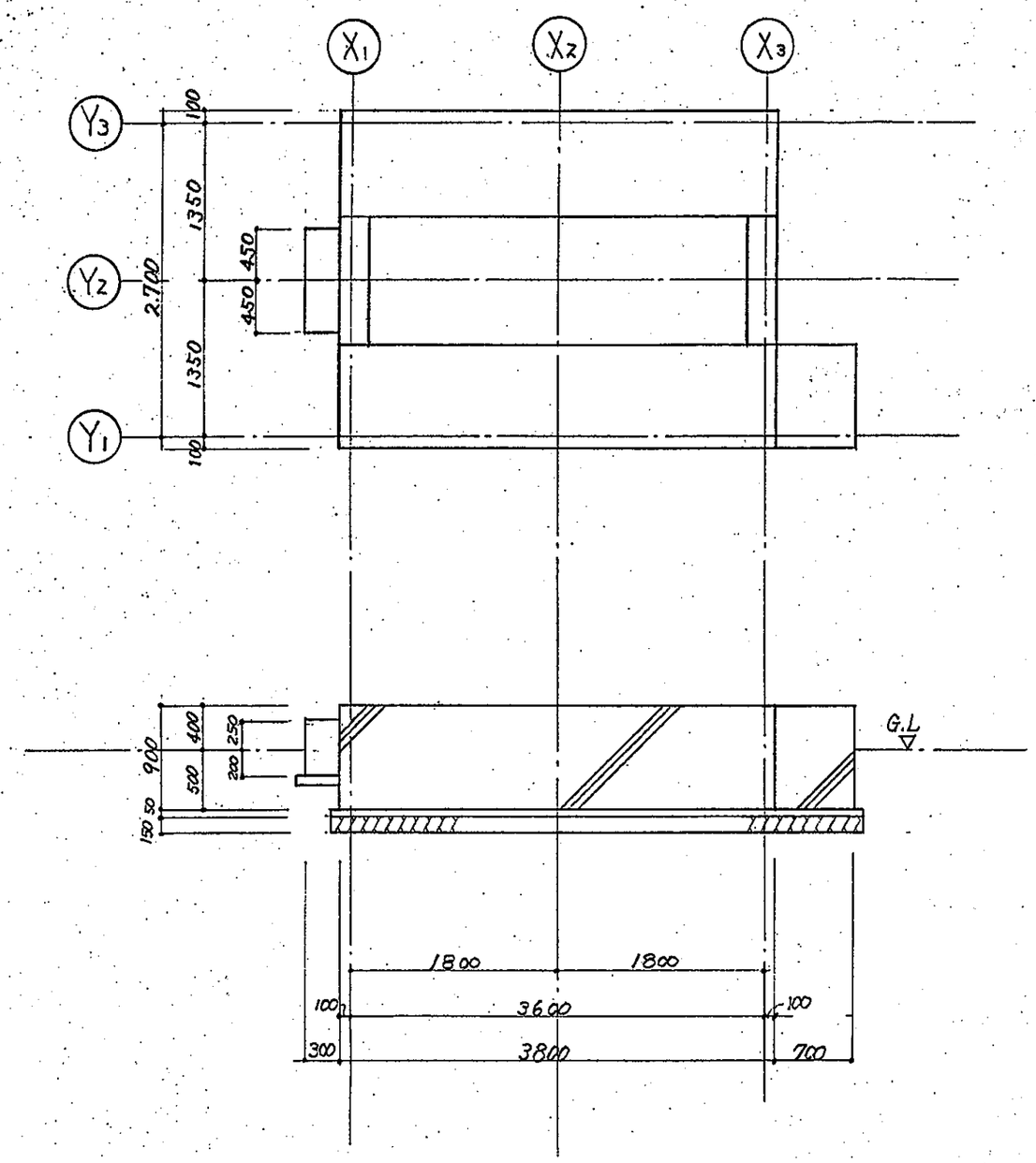

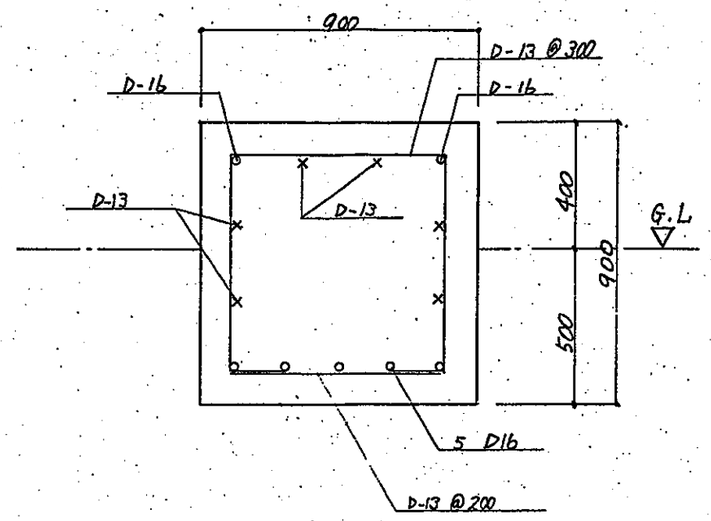

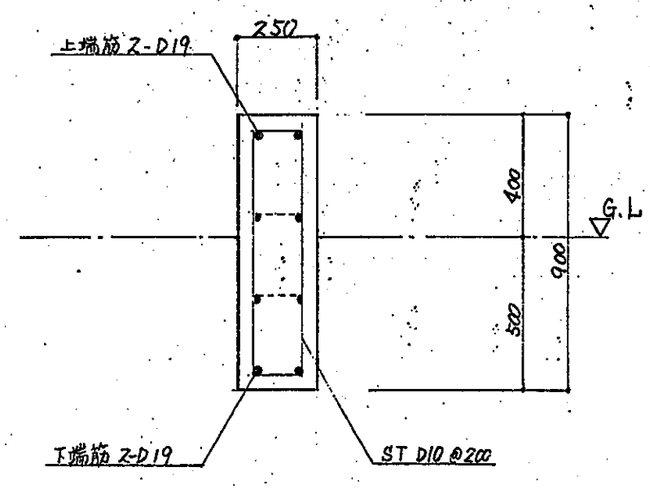

			工 事 名	丹波町地域有線情報システム 分散局局舎		
			図 面 名		縮 尺	S=1:50

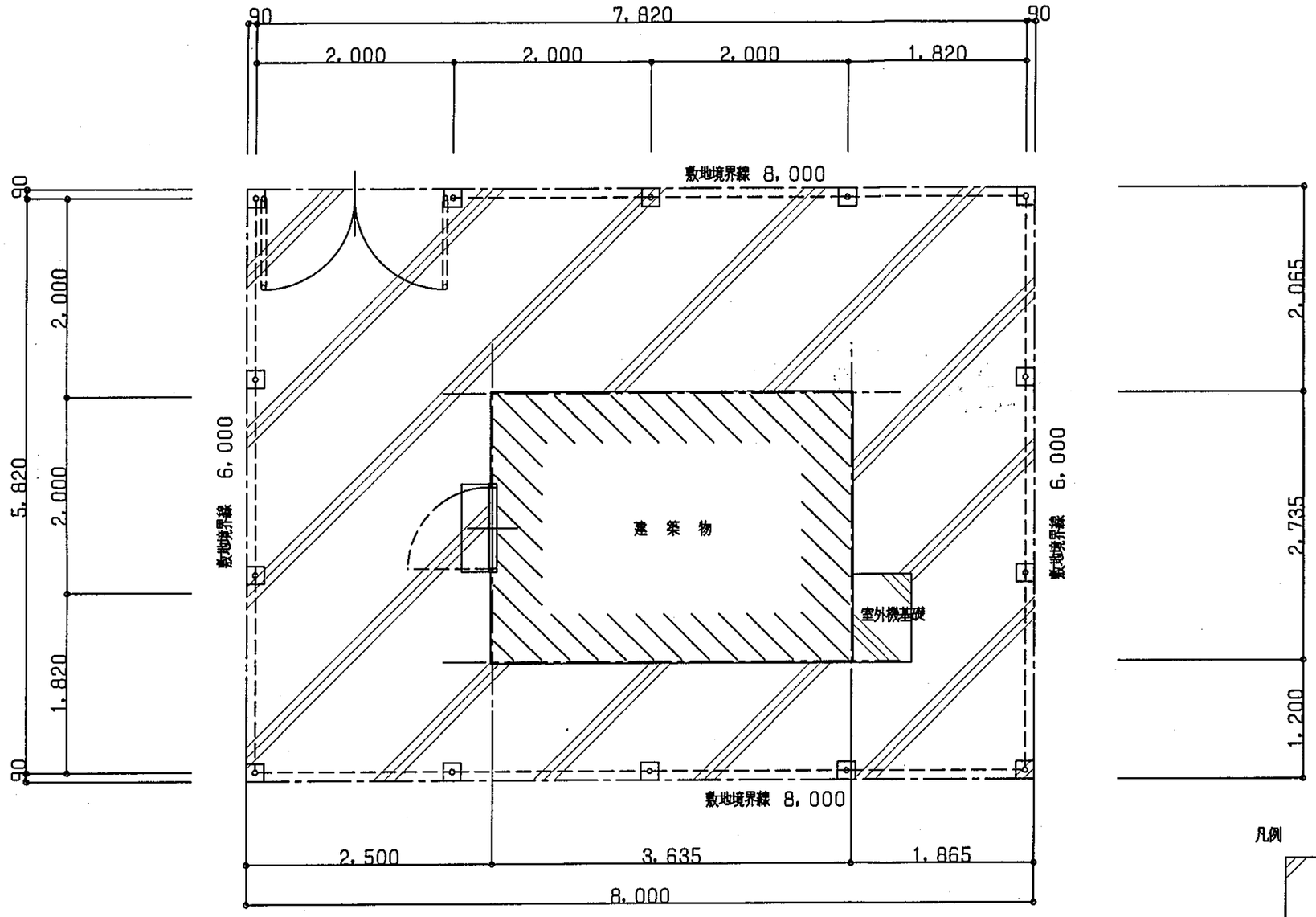

配 置 図　S=1:50

凡例

土間コン㋐150，ワイヤーメッシュ100×100×3.2φ
割栗石 ㋐120

ネットフェンス（UN-A1800，忍び返し付）

			工　事	名 丹波町地域有線情報システム　分散局局舎　上豊田局		
			図 面 名	配 置 図	縮 尺	S=1:50

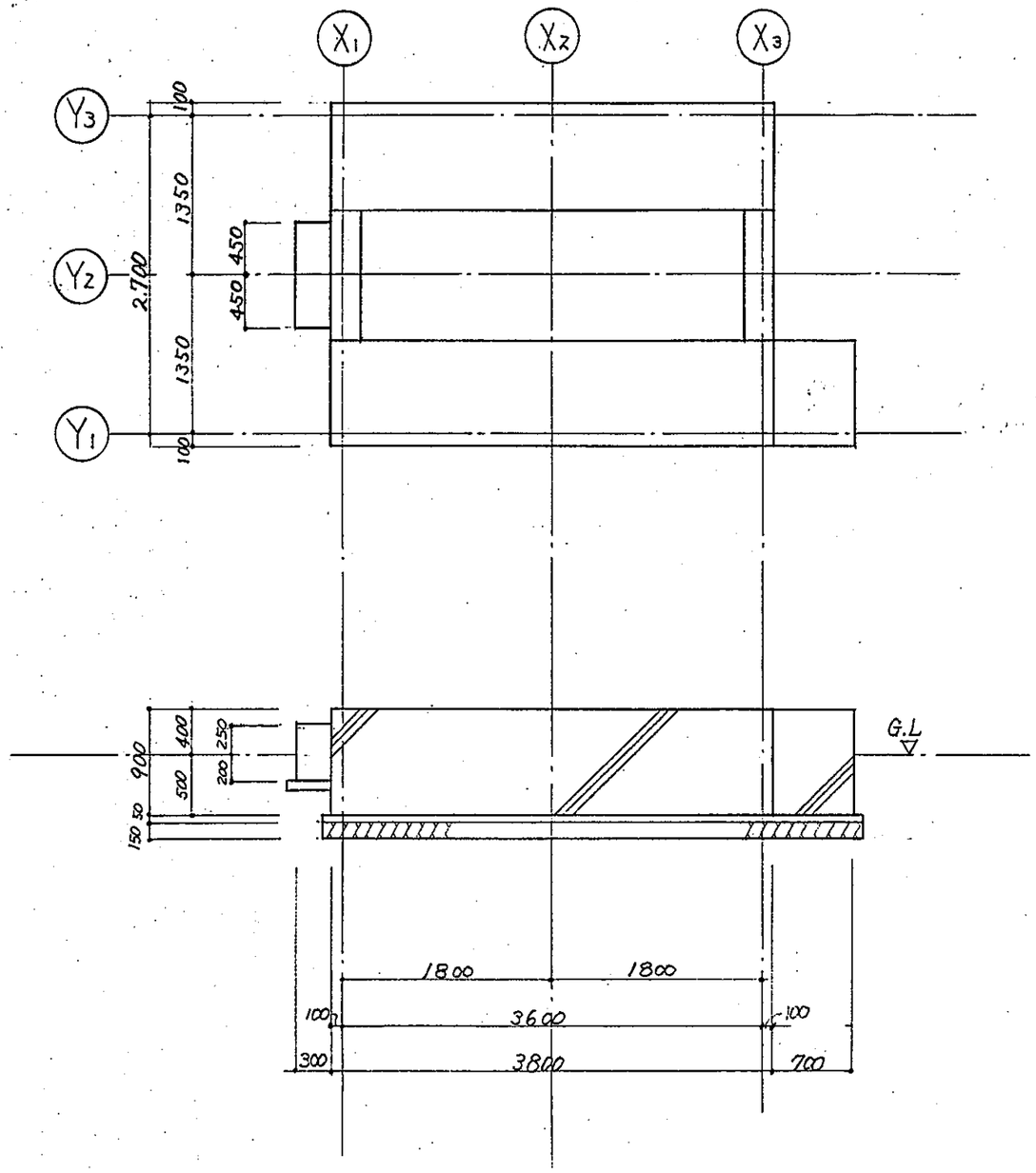

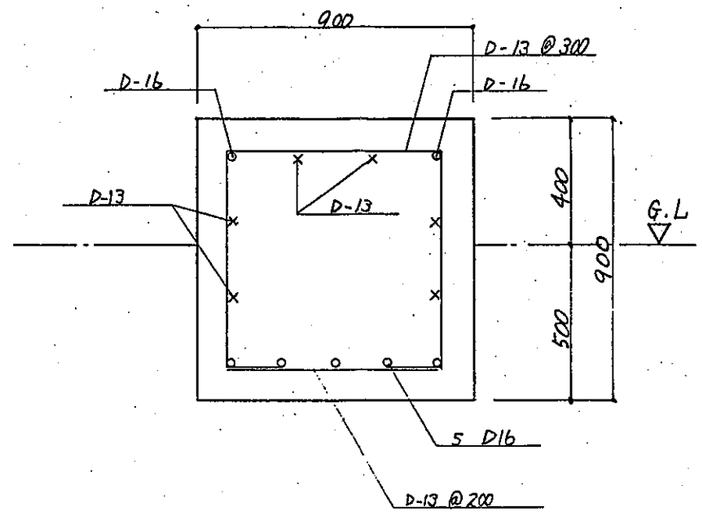

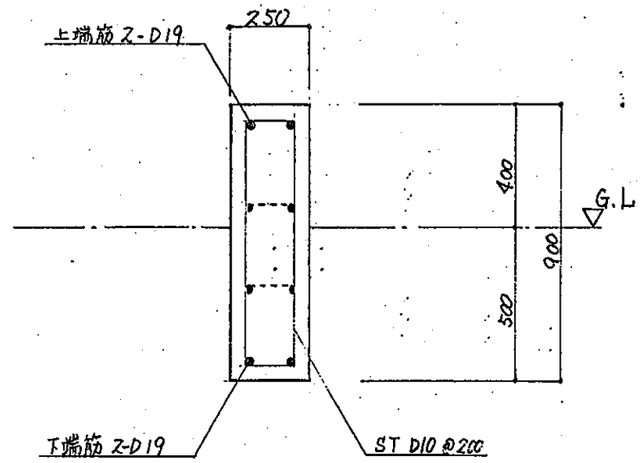

			工 事 名	丹波町地域有線情報システム 分散局局舎		
			図 面 名		縮 尺	S=1:50

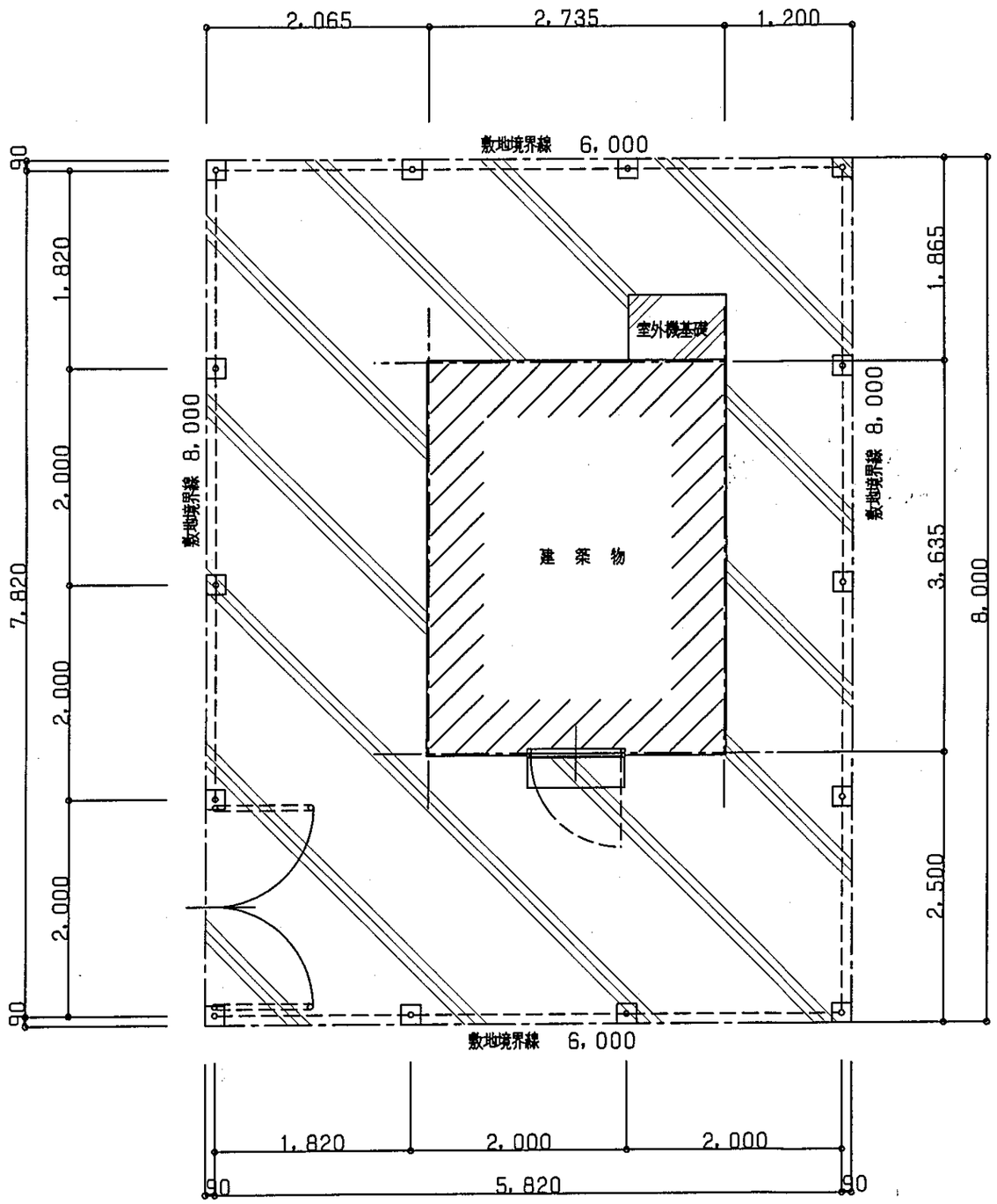

配 置 図　S=1:50

凡例

土間コン㋐150，ワイヤーメッシュ100×100×3.2φ
割栗石 ㋐120

ネットフェンス（UN-A1800，忍び返し付）

			工　事	名 丹波町地域有線情報システム　分散局局舎　下山局		
			図 面 名	配 置 図	縮 尺	S=1:50

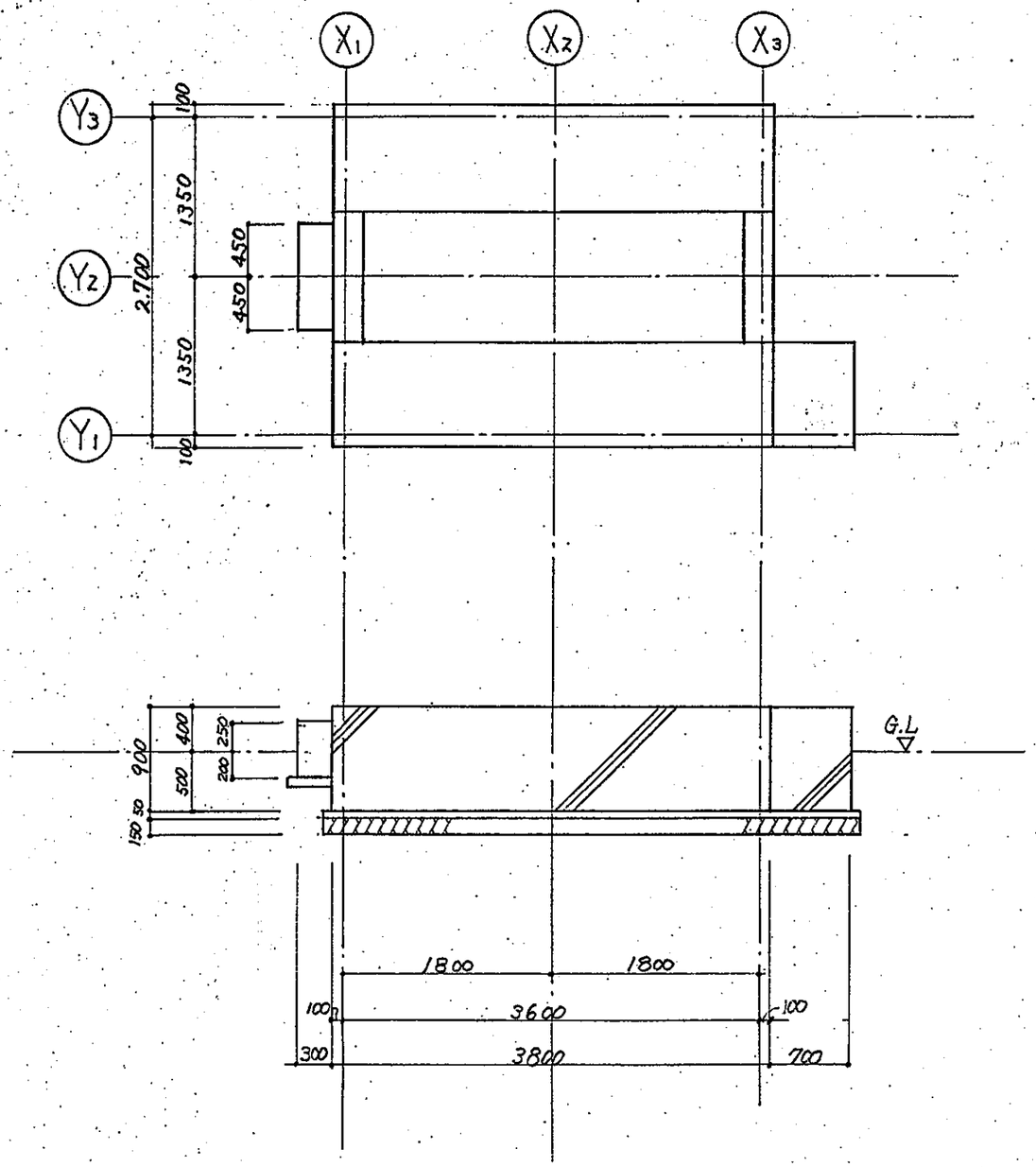

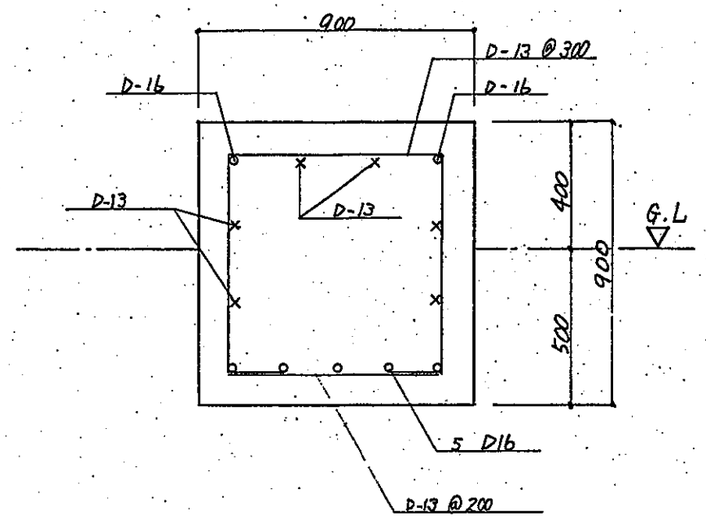

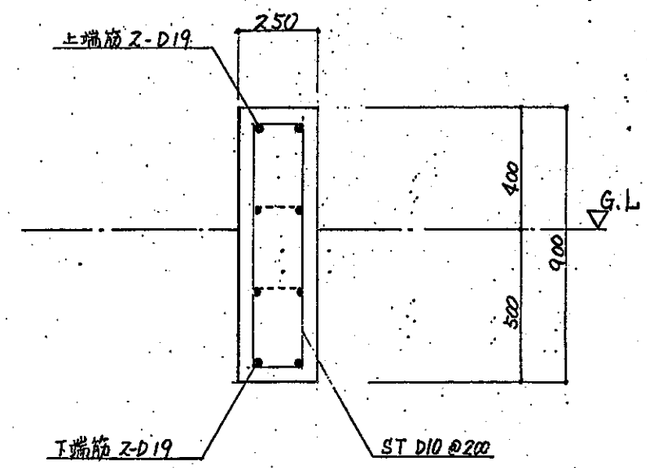

			工 事 名	丹波町地域有線情報システム 分散局局舎		
			図 面 名		縮 尺	S=1:50

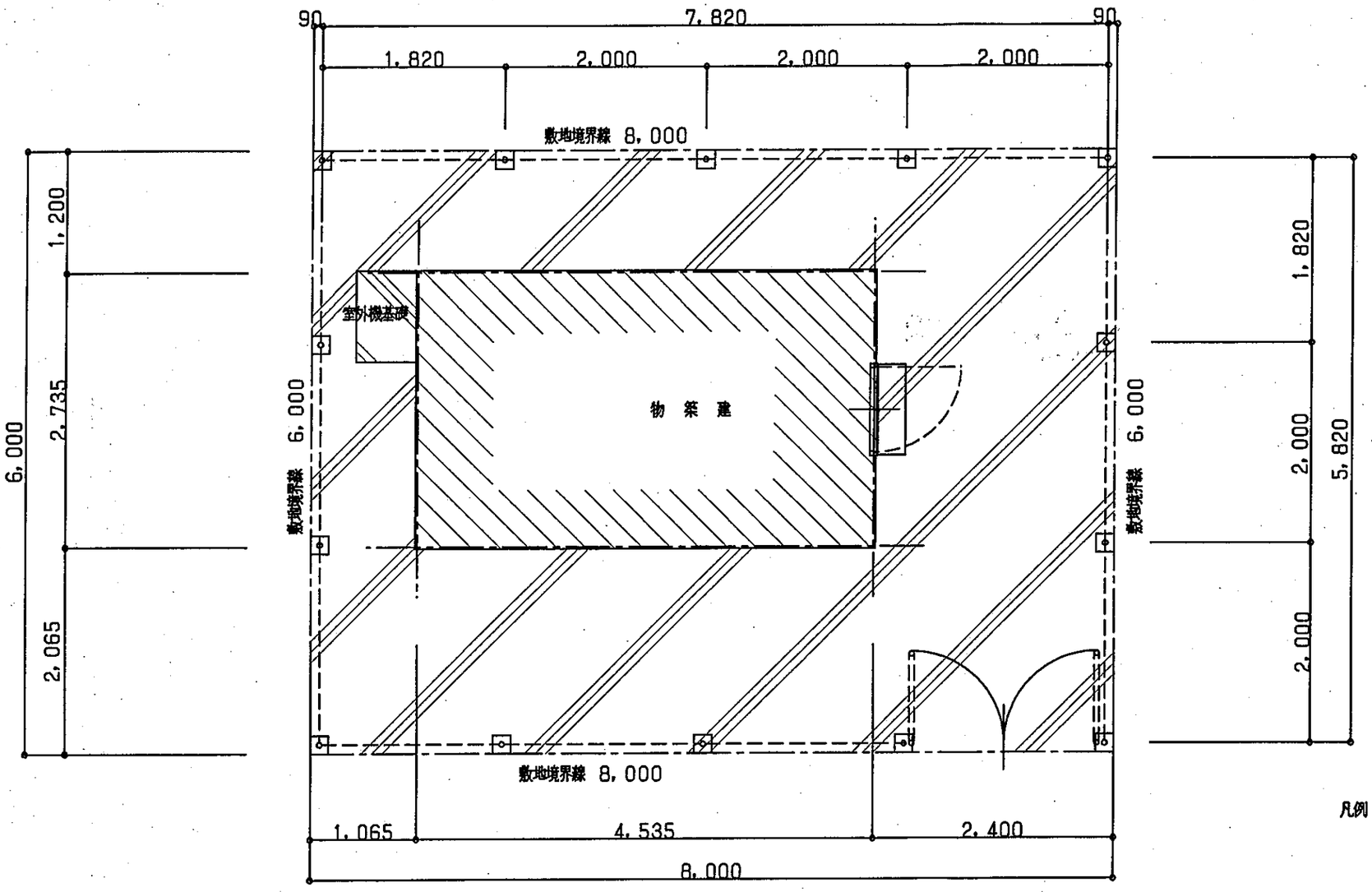

配 置 図　S=1:50

凡例

土間コン㋐150，ワイヤーメッシュ100×100×3.2φ
割栗石 ㋐120

ネットフェンス（UN-A1800，忍び返し付）

			工　事	名 丹波町地域有線情報システム　分散局局舎　富田局		
			図 面 名	配 置 図	縮 尺	S=1:50

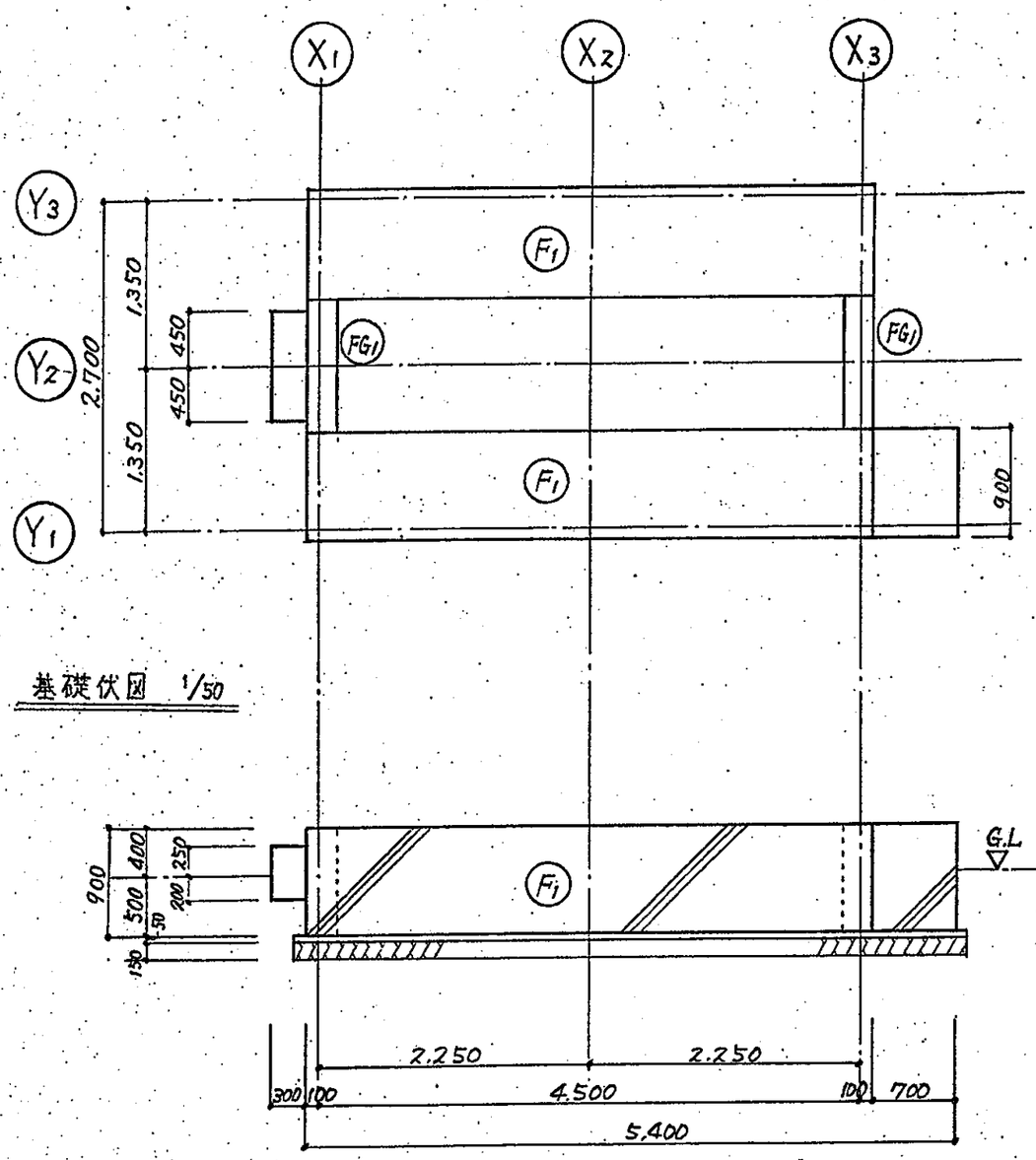

基礎伏図 1/50

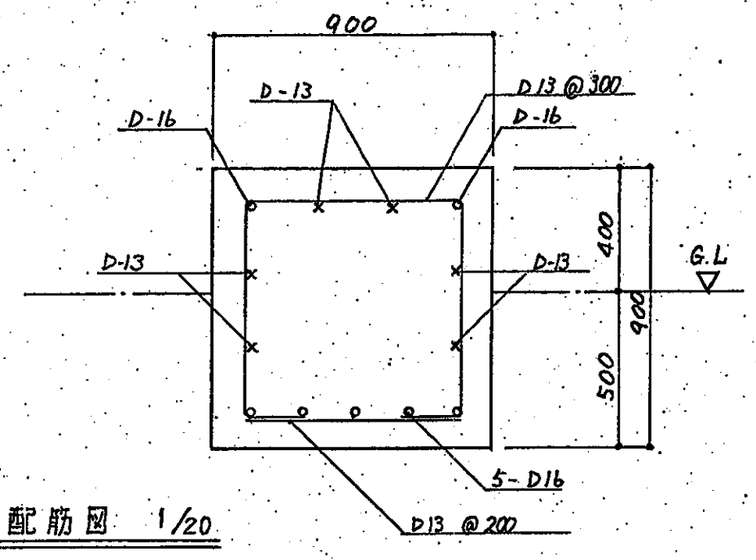

F1 配筋図 1/20

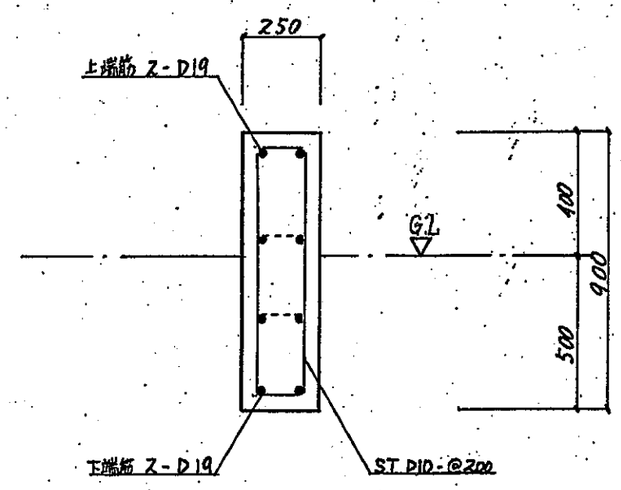

FG1 配筋図 1/20

			工事名	丹波町地域有線情報システム 分散局局舎		
			図面名		縮尺	S=1:50

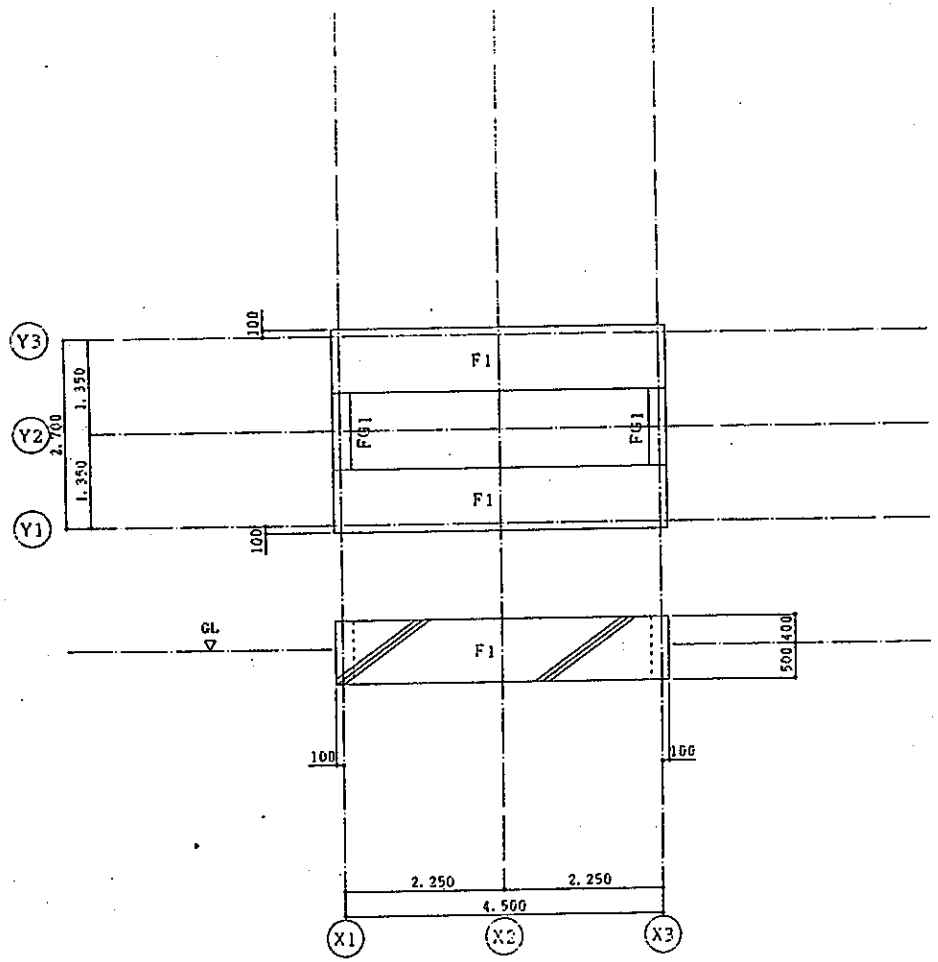

基礎伏図　1/50

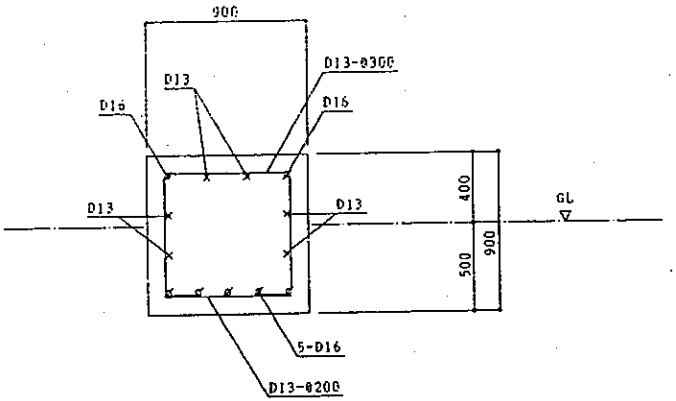

F1配筋図　1/20

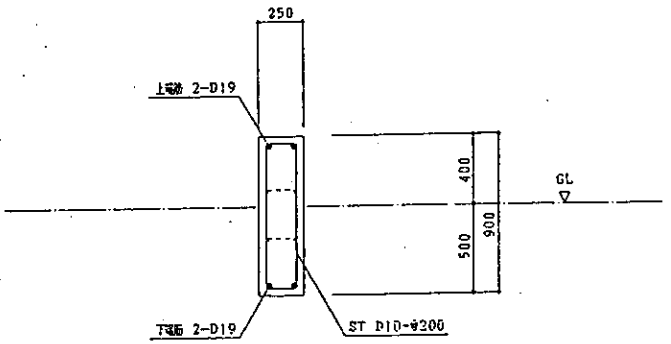

FG1配筋図　1/20

実塾局，水戸局
富田局，

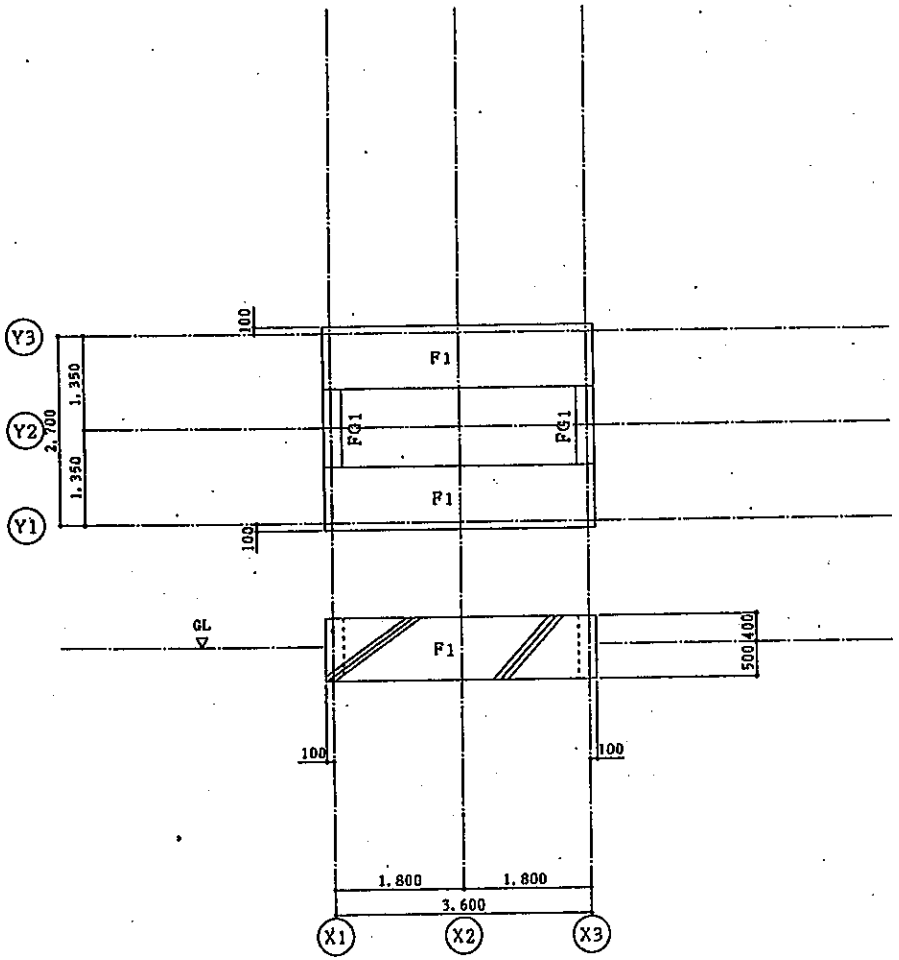

基礎伏図　1/50

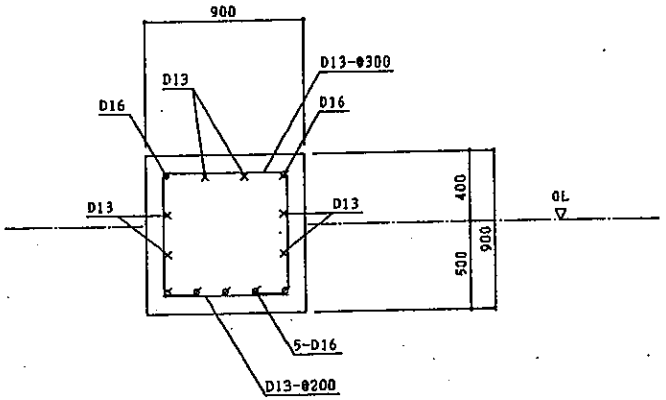

F1配筋図　1/20

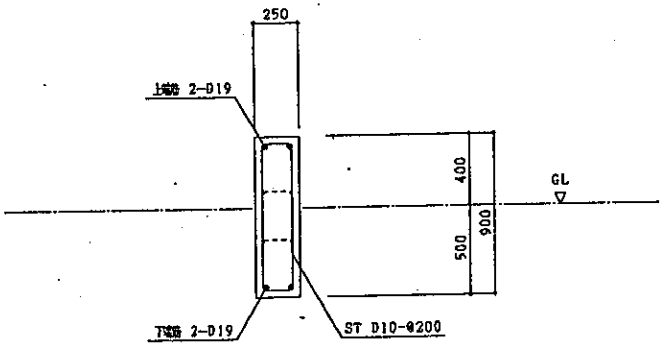

FG1配筋図　1/20

中村局，上豊田局
安井局，蒲生野局

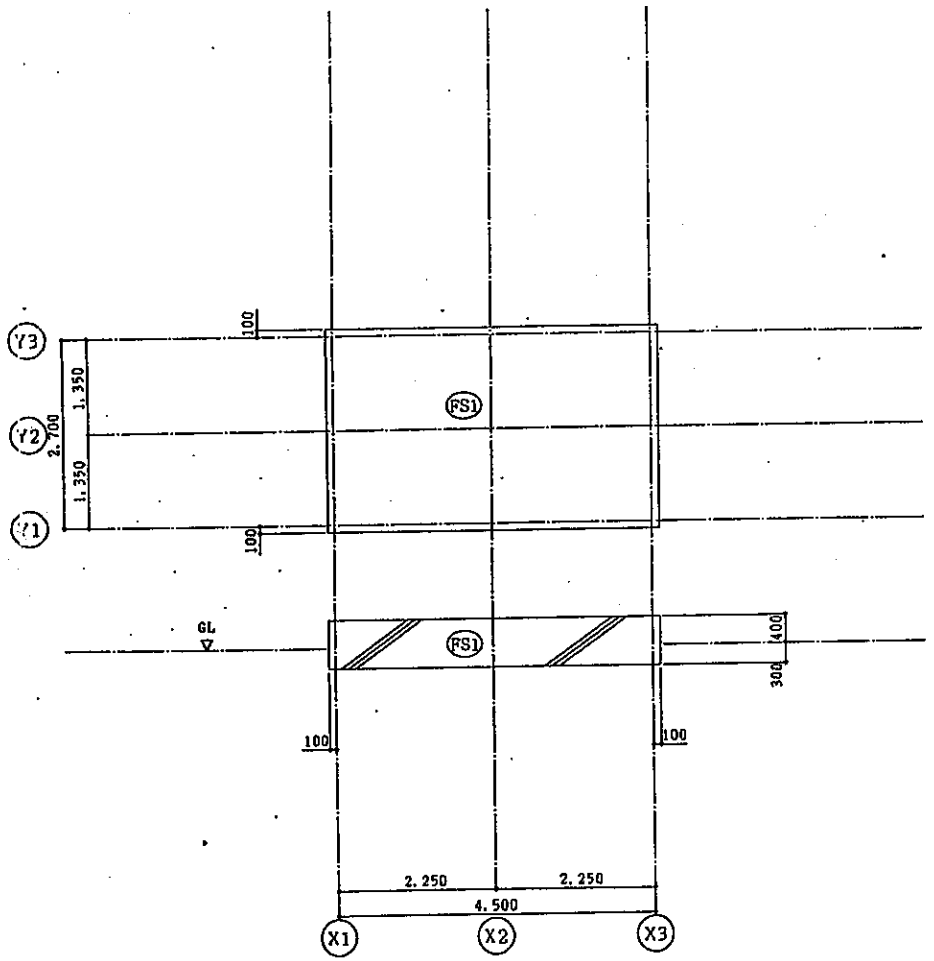

基礎伏図　1/50

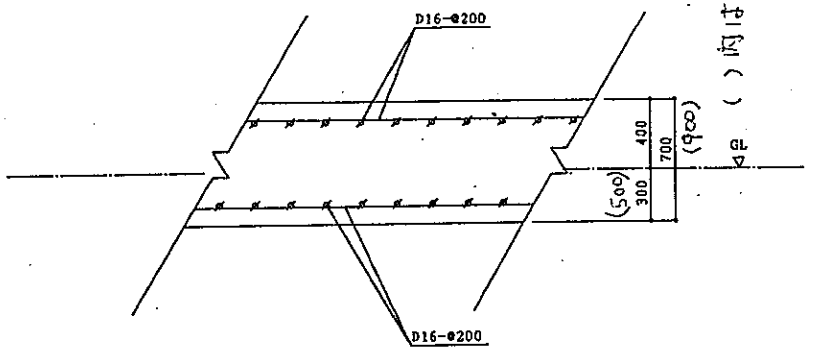

FS1配筋図　1/20

（　）内はグリーンハイツ側基礎寸法を示す。

グリーンハイツ側
曽根側

UN－A1800－50（曲忍付）　S＝1／20

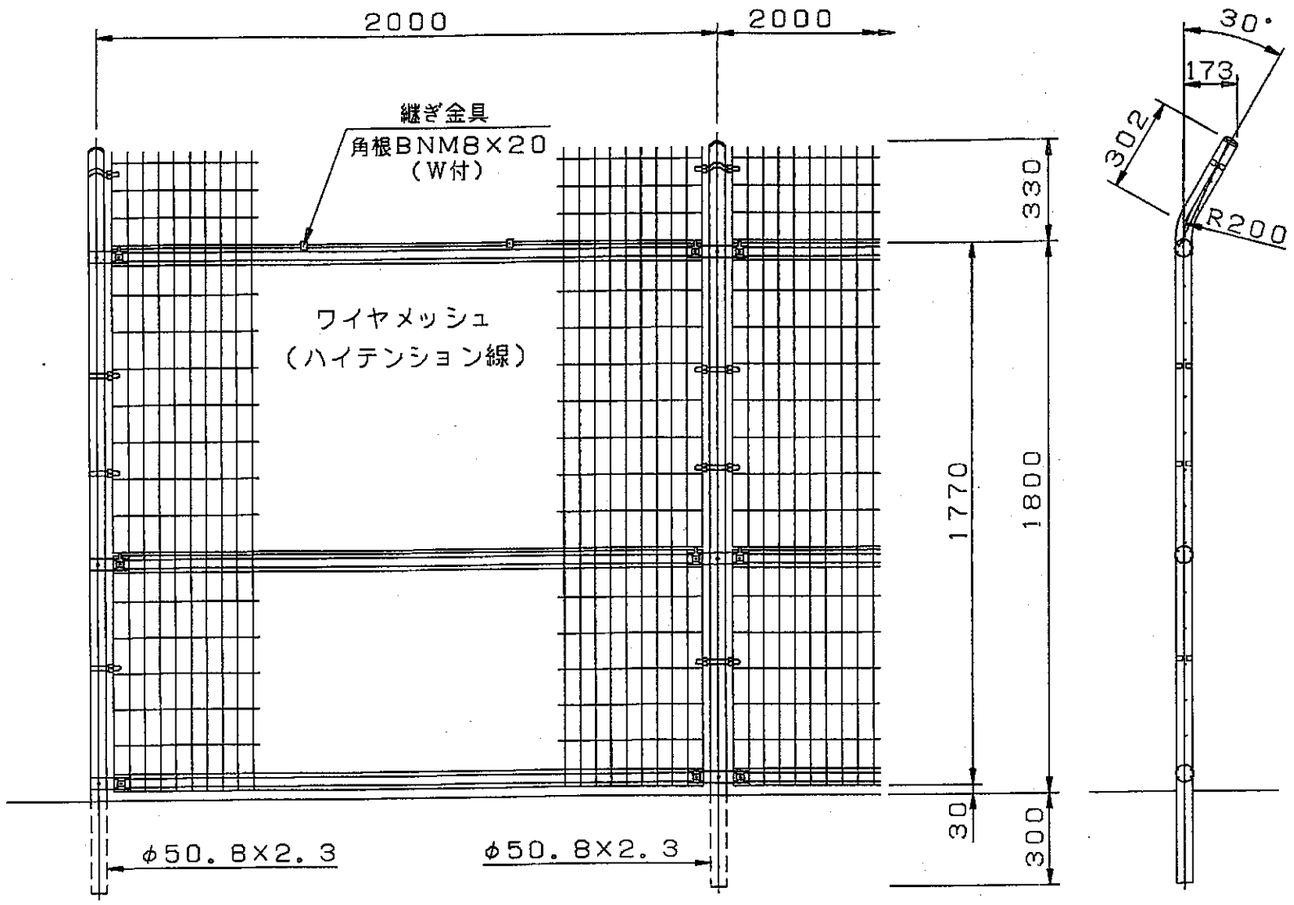

忍部詳細図　S＝1／5

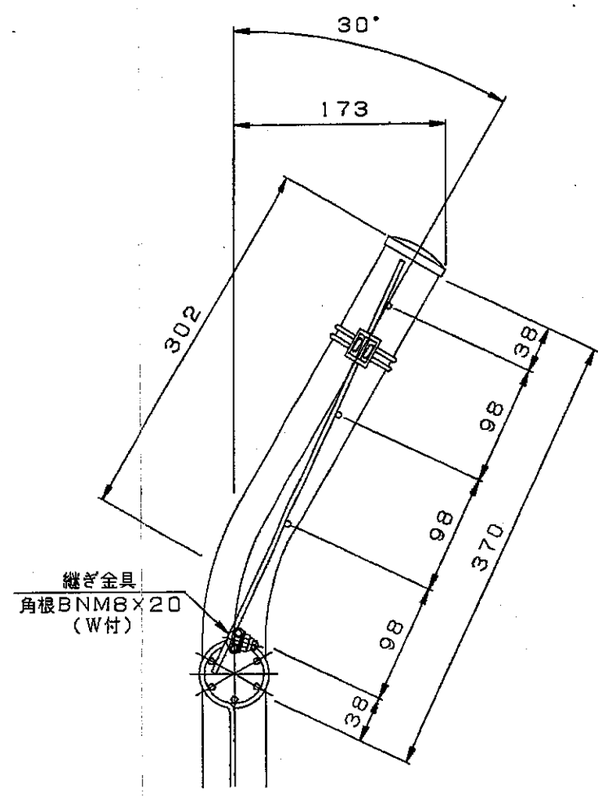

ワイヤメッシュ図
（　）内は芯径を示す。
＜　＞内は下段パネルを示す。
［　］内は忍部の場合を示す。

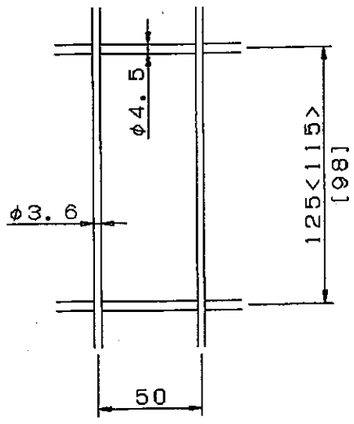

備考
1。外装は溶融亜鉛めっきとする。

UN両開きドアーH1800−50×W2000（パネルくぐり式 曲忍付）

S＝1／20

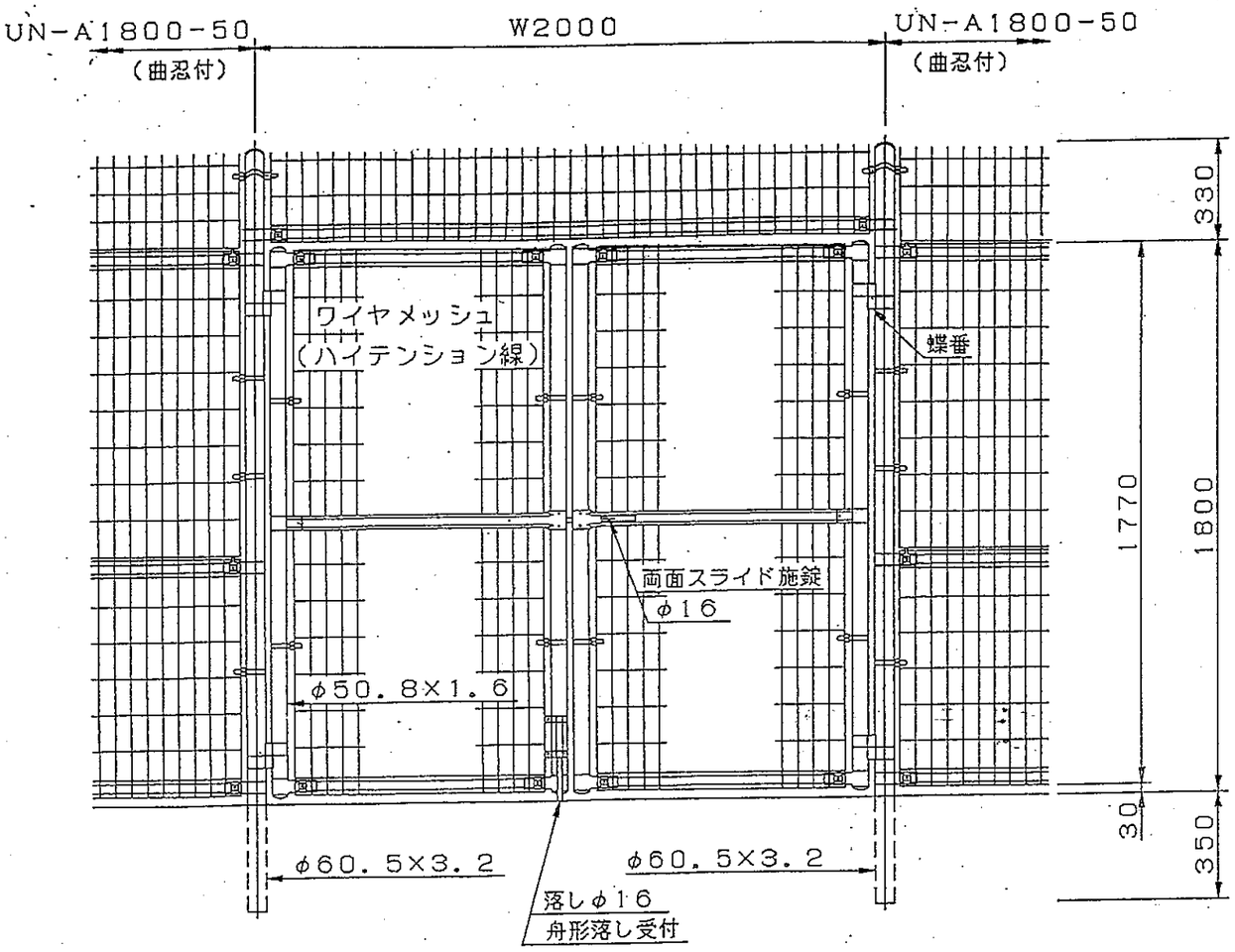

ワイヤメッシュ図

（　）内は芯径を示す。

［　］内は忍部を示す。

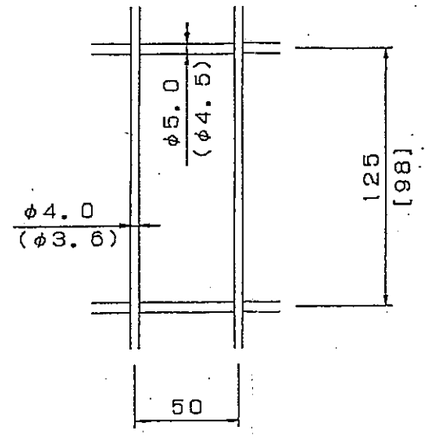

備考

1．外装は溶融亜鉛めっきとする。

2．本図ドアーは忍と反対側に180°開きとする。

表-2　納入機器一覧表

No	品　名	納入員数	内訳												
			本部		実勢局	富田局	下山局	上豊田局	曽根局	安井局	水戸局	中村局	蒲生野局	ｸﾞﾘｰﾝﾊｲﾂ局	予備
1	CX24U-CABA	2											1	1	
2															
3	CX24U-16BLINB	50											14	36	
4															
5	CX24U-VMUA	2											1	1	
6	CX24-2CFTA	4											2	2	
7	CX24-8PBRA	4											2	2	
8	CX24-8ODTB	0													
9	CX24-12MTLINC	0													
10	CX24-2MINFCTLA	9	1			3			2		1		1	1	
11	CX24-2MINFADA	1				1									
12	CX24-EOMUC	8	1			2			2		1		1	1	
13	CX30-2MINFA	1	1												
14															
15	CX24-TCLKUA	2											1	1	
16	CX24-EXFDA	11	1		1	1	1	1	1	1	1	1	1	1	
17															
18	CX24U-BSPMB	5											2	3	
19	CX24U-BMCNTB	5											2	3	
20	CX24-CPEA	2											1	1	
21	CX24-FDDA	2											1	1	
22	CX24-FDDCA	2											1	1	
23	CX24-MEMA	4											2	2	
24	CX24-TSWA	2											1	1	
25	CX24-SRDB	2											1	1	
26	CX24U-EXJKLA	2											1	1	
27	CX24U-IOCA	2											1	1	
28	CX24U-CONVA	7											3	4	
29															
30															

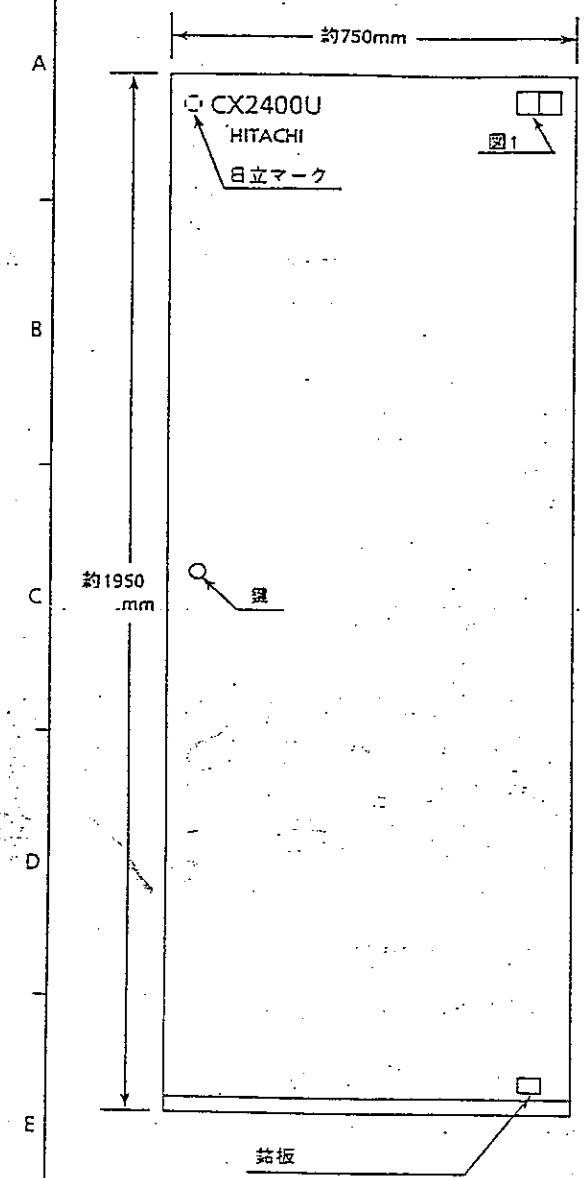

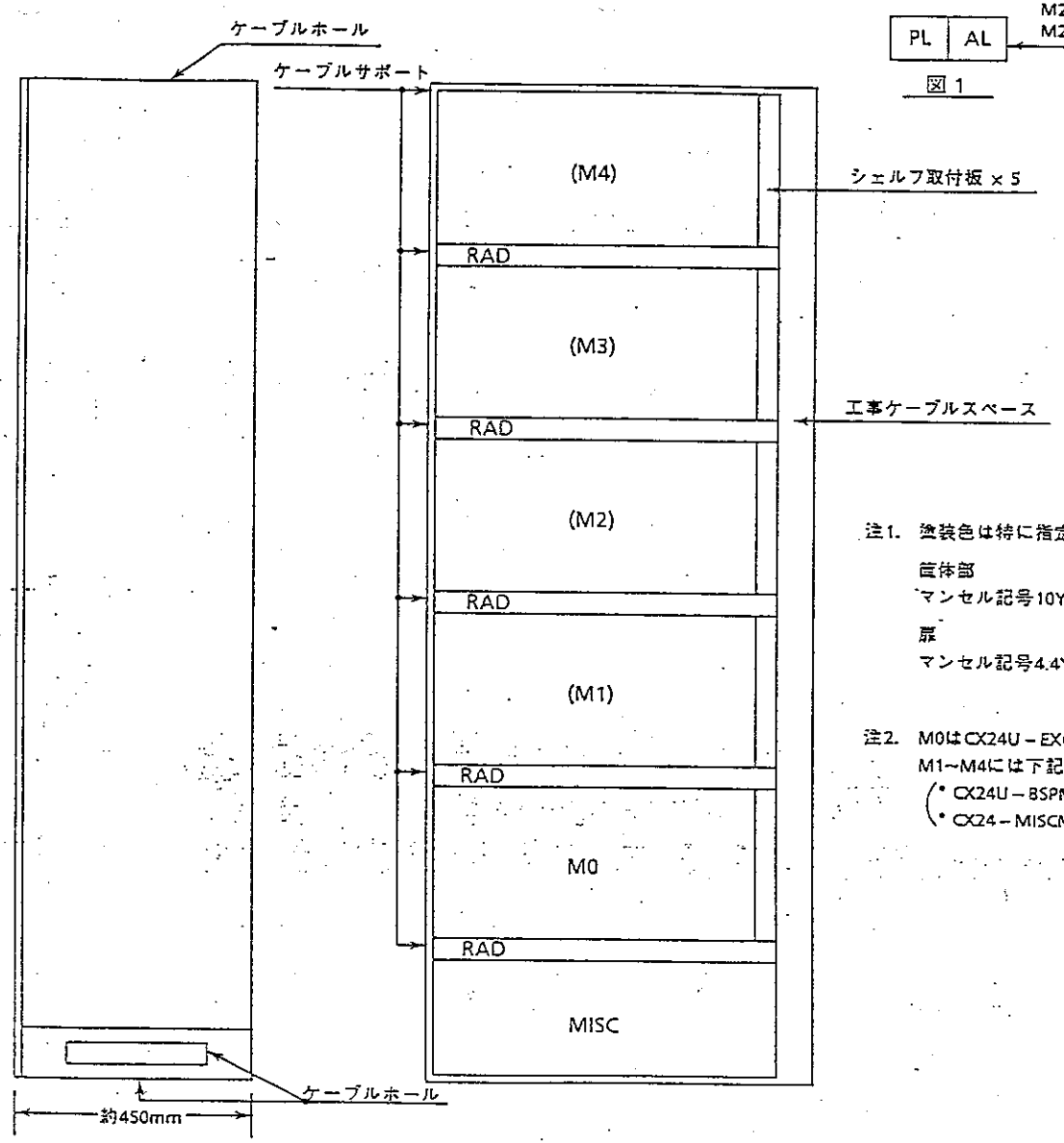

PL	AL

M28J－90A1－24ER (AL、赤)
M28J－90A1－24EY (PL、黄)

図 1

注1. 塗装色は特に指定のない場合は、下記とする。
筐体部
マンセル記号10Y3.1/0.3ニューテクスチャード
扉
マンセル記号4.4Y7.7/1.1ニューテクスチャード

注2. M0はCX24U－EXCTMA－Aを搭載します。
M1～M4には下記を指定搭載します。
(・CX24U－BSPM8－A
・CX24－MISCMA－0A)

CX24U－CABA－B

SH	1/3	NSH

ISSUE	AMENDMENT PARTICULARS	DATE	NAME
00	8558181003－03	92.12.28	S.F

REGD. 5. JAN. 1993

DWN S.Fujii 92.12.28
CHKD
APPD

CX24U
キャビネットA－B
実装図

Hitachi, Ltd.
Tokyo Japan

TOTSUKA WORKS DWG. NO.
A304896

A304896

AB2307

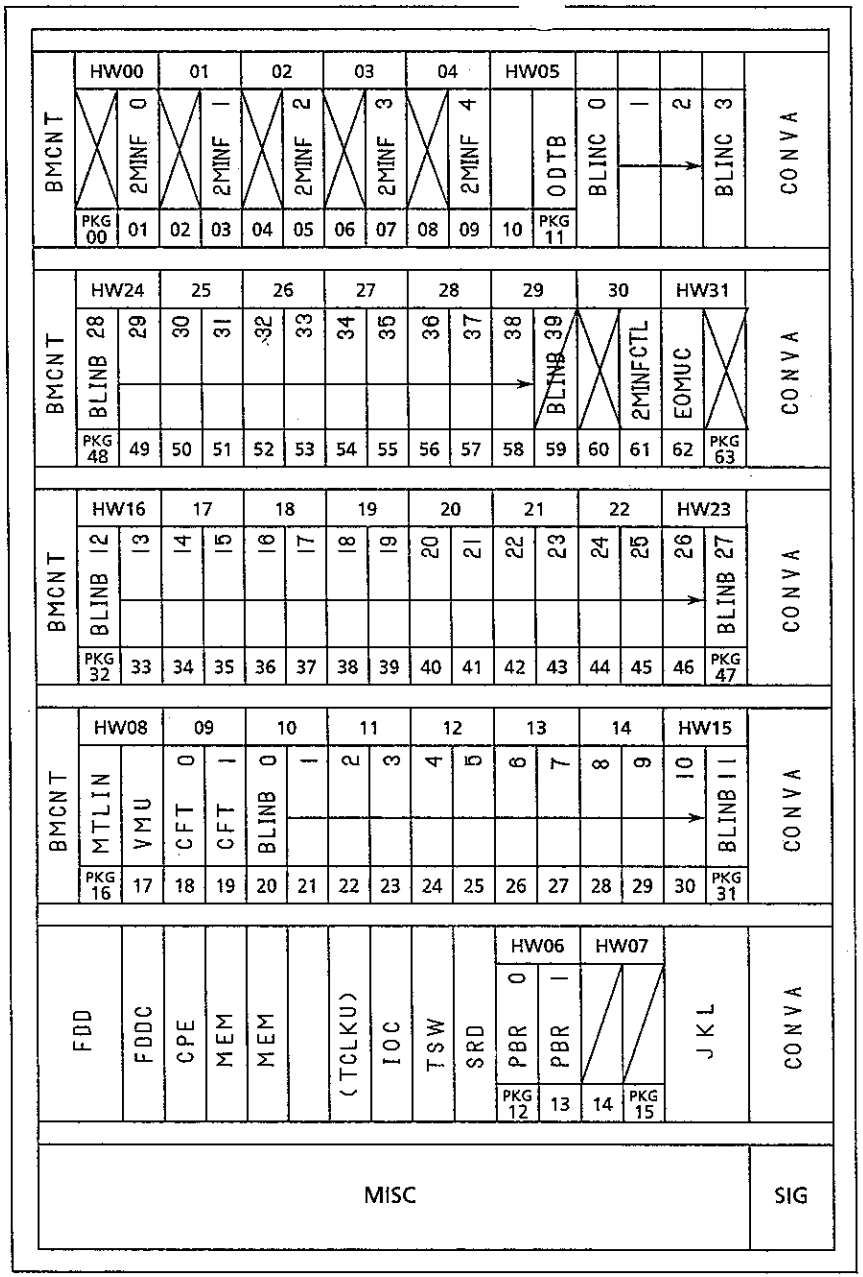

本部交換機

項番	記号	品名	数量	記事
1	CABA	CX24U－CABA－B	1	
2	MO	CX24U－EXCTMA－A	1	
3	FDD	CX24－FDDA－0A	1	
4	FDDC	CX24－FDDCA－0A	1	
5	CPE	CX24－CPEA－A	1	
6	MEM	CX24－MEMA－0A	2	
7	IOC	CX24U－IOCA－A	1	
8	TSW	CX24－TSWA－A	1	
9	SRD	〃 －SRDB－A	1	
10	JKL	CX24U－EXJKLA－A	1	
11	CONVA	〃 －CONVA－B	5	
12	TCLKU	CX24－TCLKUA－0A	1	
13	M1～M4	CX24U－BSPMB－A	4	
14	BMCNT	〃 －BMCNTB－A	4	
15	BLINB	〃 －16BLINB－A	39	
16	VMU	〃 －VMUA－0A	1	
17	PBR	CX24－8PBRA－0A	2	
18	MTLIN	〃 －12MTLINC－0C	1	
19	CFT	〃 －2CFTA－0A	2	
20	SBRCA	CX24U－SBRCA－A		
21	SBRCB	〃 －SBRCB－A		
22	BLINC	CX24U－16BLINC－A	4	
23	ODTB	CX24－8ODTB－0A	1	
24				
25	2MINF	CX30－2MINFA－0A	5	△1 (+1)
26				
27				
28	2MINFCTL	CX24－2MINFCTLA－0A	1	△1
29	EOMUC	〃 －EOMUC－0A	1	△1
30				

SH	⊕(2)⊖( )	SH	1/9	NSH

SYM.	REVISIONS	DATE	REVD.	CHKD.
1	書替再入庫(△印(2期分)増設)			

DWN. DSN. CHKD. APPD.

Hitachi, Ltd.
Tokyo Japan

TITLE
京都府丹波町役場殿納
CX24U電子交換機
機器搭載図 1/9

TELECOMMUNICATIONS DIVISION DWG. NO.

A306805

AB2307(C1)

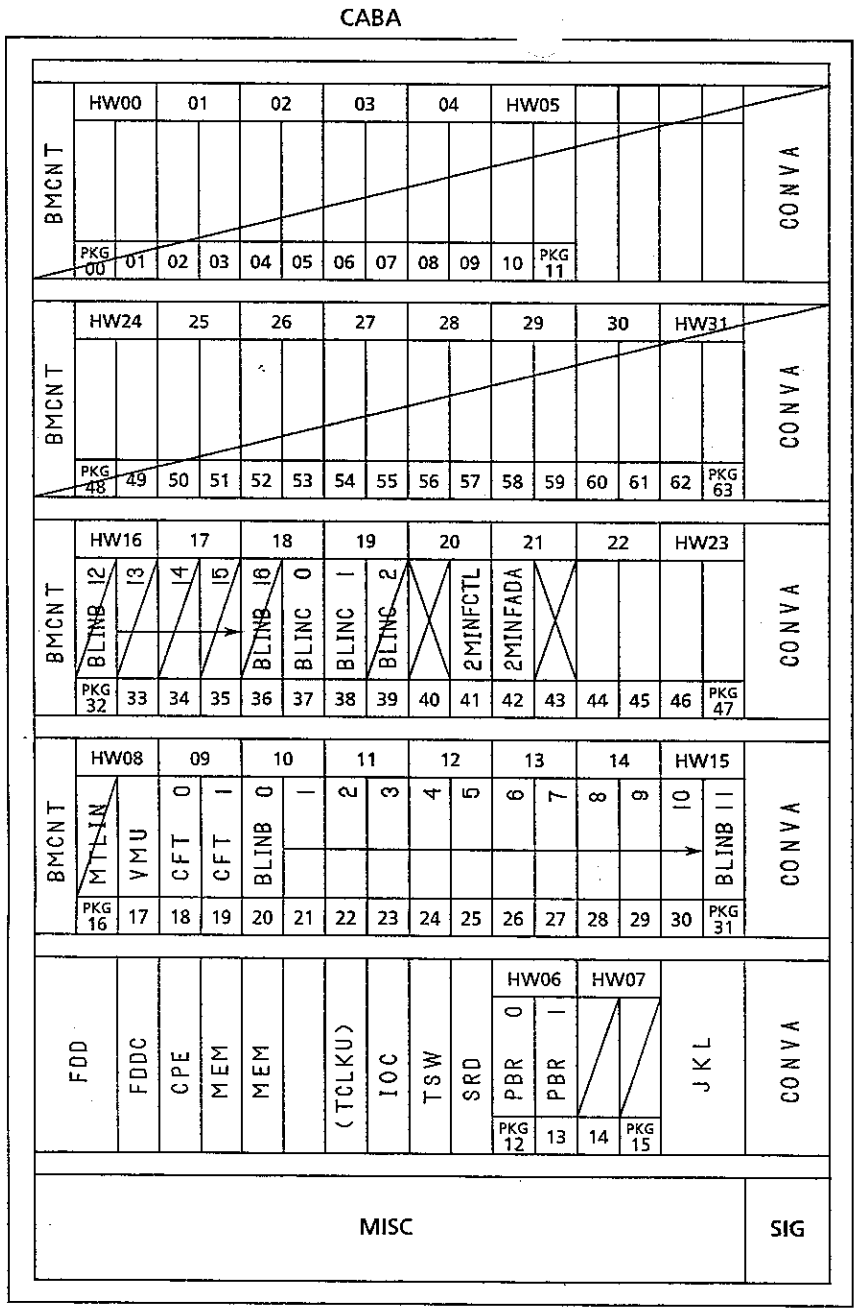

実勢局交換機

項番	記号	品名	数量	記事
1	CABA	CX24U－CABA－B	1	
2	MO	CX24U－EXCTMA－A	1	
3	FDD	CX24－FDDA－0A	1	
4	FDDC	〃 －FDDCA－0A	1	
5	CPE	〃 －CPEA－A	1	
6	MEM	〃 －MEMA－0A	2	
7	IOC	CX24U－IOCA－A	1	
8	TSW	CX24－TSWA－A	1	
9	SRD	〃 －SRDB－A	1	
10	JKL	CX24U－EXJKLA－A	1	
11	CONVA	〃 －CONVA－B	3	
12	TCLKU	CX24－TCLKUA－0A	1	
13	M1～M4	CX24U－BSPMB－A	2	
14	BMCNT	〃 －BMCNTB－A	2	
15	BLINB	〃 －16BLINB－A	12	
16	VMU	〃 －VMUA－0A	1	
17	PBR	CX24－8PBRA－0A	2	
18	MTLIN	〃 －12MTLINC－0C		
19	CFT	〃 －2CFTA－0A	2	
20	SBRCA	CX24U－SBRCA－A		
21	SBRCB	〃 －SBRCB－A		
22	BLINC	CX24U－16BLINC－A	2	
23	ODTB	CX24－8ODTB－0A		
24				
25				
26				
27				
28	2MINFCTL	CX24－2MINFCTLA－0A	1	
29	2MINFAD	〃 －2MINFADA－0A	1	
30				

SH	2	NSH

SYM.	REVISIONS	DATE	REVD.	CHKD.

DWN. DSN. CHKD. APPD.

Hitachi, Ltd.
Tokyo Japan

TITLE
京都府丹波町役場殿納
CX24U電子交換機
機器搭載図 2/9

TELECOMMUNICATIONS DIVISION DWG. NO.
A306805

AB2307(C1)

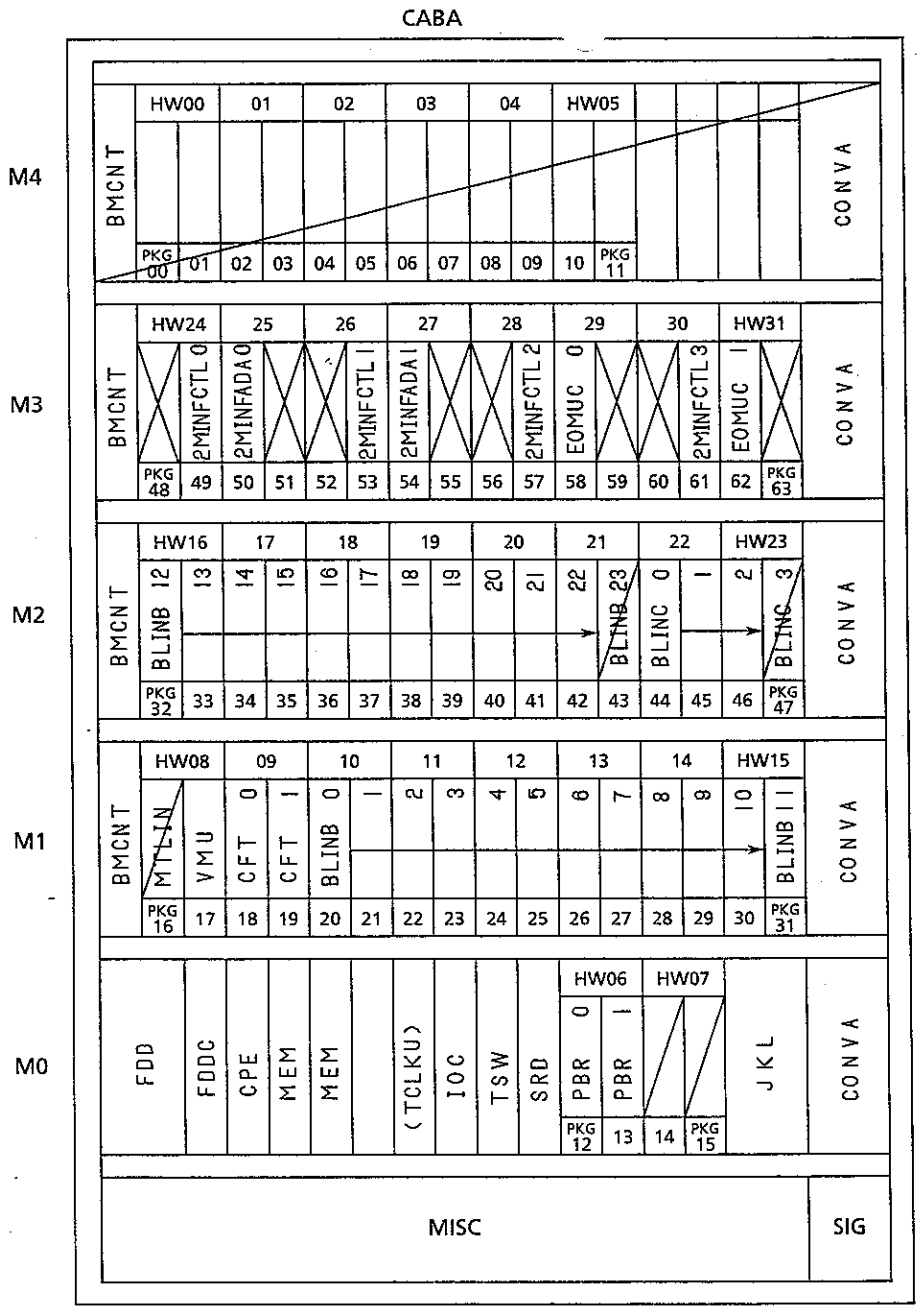

富田局交換機

項番	記号	品名	数量	記事
1	CABA	CX24U－CABA－B	1	
2	MO	CX24U－EXCTMA－A	1	
3	FDD	CX24－FDDA－0A	1	
4	FDDC	CX24－FDDCA－0A	1	
5	CPE	CX24－CPEA－A	1	
6	MEM	CX24－MEMA－0A	2	
7	IOC	CX24U－IOCA－A	1	
8	TSW	CX24－TSWA－A	1	
9	SRD	〃 －SRDB－A	1	
10	JKL	CX24U－EXJKLA－A	1	
11	CONVA	〃 －CONVA－B	4	
12	TCLKU	CX24－TCLKUA－0A	1	
13	M1～M4	CX24U－BSPMB－A	3	
14	BMCNT	〃 －BMCNTB－A	3	
15	BLINB	〃 －16BLINB－A	23	
16	VMU	〃 －VMUA－0A	1	
17	PBR	CX24－8PBRA－0A	2	
18	MTLIN	〃 －12MTLINC－0C		
19	CFT	〃 －2CFTA－0A	2	
20	SBRCA	CX24U－SBRCA－A		
21	SBRCB	〃 －SBRCB－A		
22	BLINC	CX24U－16BLINC－A	3	
23	ODTB	CX24－8ODTB－0A		
24				
25				
26				
27	EOMUC	CX24－EOMUC－0A	2	△1
28	2MINFCTL	CX24－2MINFCTLA－0A	4	△1 (+3)
29	2MINFAD	〃 －2MINFADA－0A	2	△1 (+1)
30				

SH	3	NSH

SYM.	REVISIONS	DATE	REVD.	CHKD.
1	審替再入庫(△1印(2期分)増設)			

OWN. DSN. CHKD. APPD.

Hitachi, Ltd.
Tokyo Japan

TITLE
京都府丹波町役場殿納
CX24U電子交換機
機器搭載図 3/9

TELECOMMUNICATIONS DIVISION DWG. NO.
A306805

AB2307(C1)

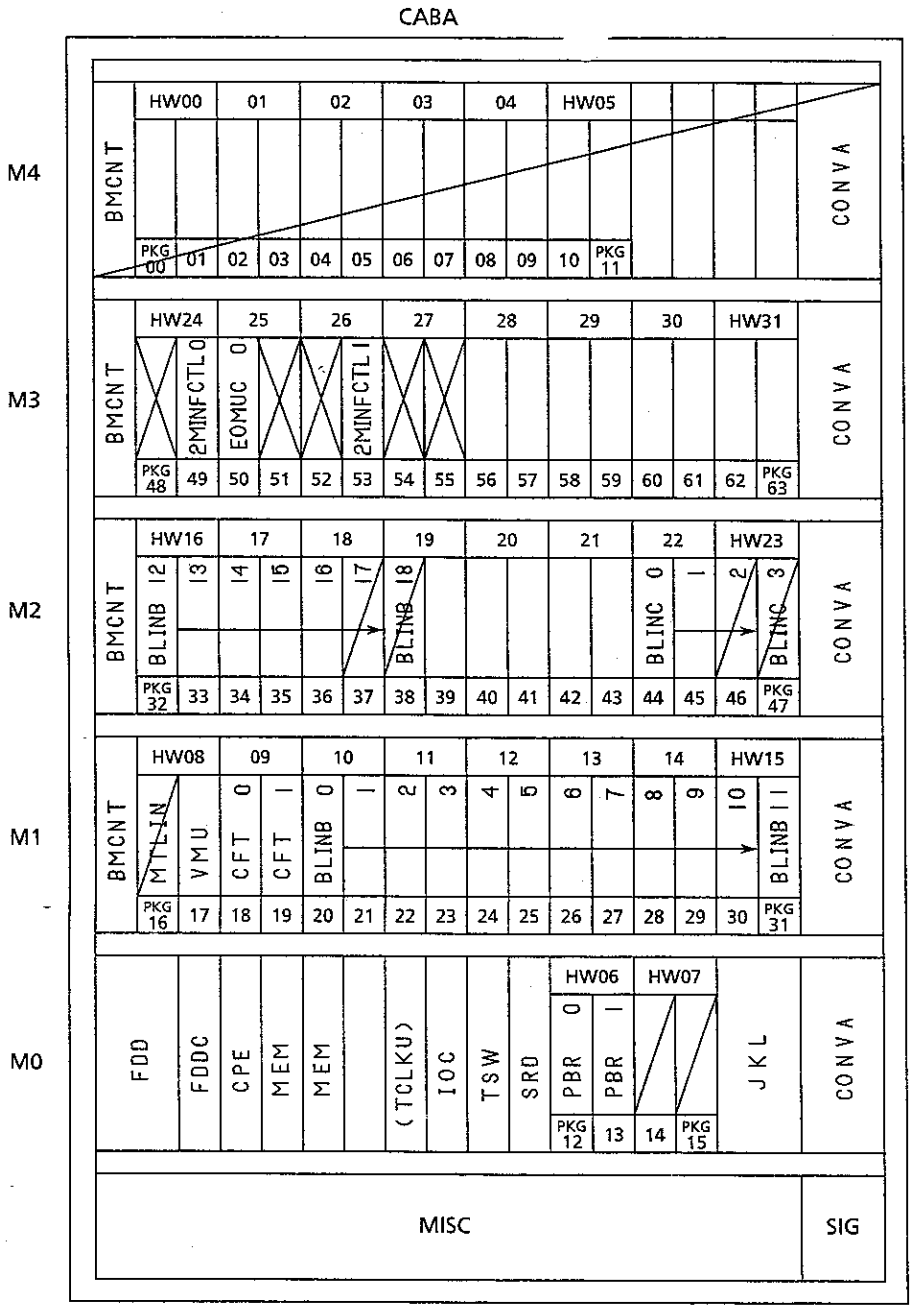

下山局交換機

項番	記号	品名	数量	記事
1	CABA	CX24U－CABA－B	1	
2	MO	CX24U－EXCTMA－A	1	
3	FDD	CX24－FDDA－0A	1	
4	FDDC	CX24－FDDCA－0A	1	
5	CPE	CX24－CPEA－A	1	
6	MEM	CX24－MEMA－0A	2	
7	IOC	CX24U－IOCA－A	1	
8	TSW	CX24－TSWA－A	1	
9	SRD	〃 －SRDB－A	1	
10	JKL	CX24U－EXJKLA－A	1	
11	CONVA	〃 －CONVA－B	4	
12	TCLKU	CX24－TCLKUA－0A	1	
13	M1～M4	CX24U－BSPMB－A	3	
14	BMCNT	〃 －BMCNTB－A	3	
15	BLINB	〃 －16BLINB－A	17	
16	VMU	〃 －VMUA－0A	1	
17	PBR	CX24－8PBRA－0A	2	
18	MTLIN	〃 －12MTLINC－0C		
19	CFT	〃 －2CFTA－0A	2	
20	SBRCA	CX24U－SBRCA－A		
21	SBRCB	〃 －SBRCB－A		
22	BLINC	CX24U－16BLINC－A	2	
23	ODTB	CX24－8ODTB－0A		
24				
25				
26				
27				
28	2MINFCTL	CX24－2MINFCTLA－0A	2	
29	EOMUC	〃 －EOMUC－0A	1	
30				

SH	4	NSH

SYM.	REVISIONS	DATE	REVD.	CHKD.

DWN. DSN. CHKD. APPD.

Hitachi, Ltd.
Tokyo Japan

TITLE
京都府丹波町役場殿納
CX24U電子交換機
機器搭載図 4/9

TELECOMMUNICATIONS DIVISION DWG. NO.

A306805

AB2307(C1)

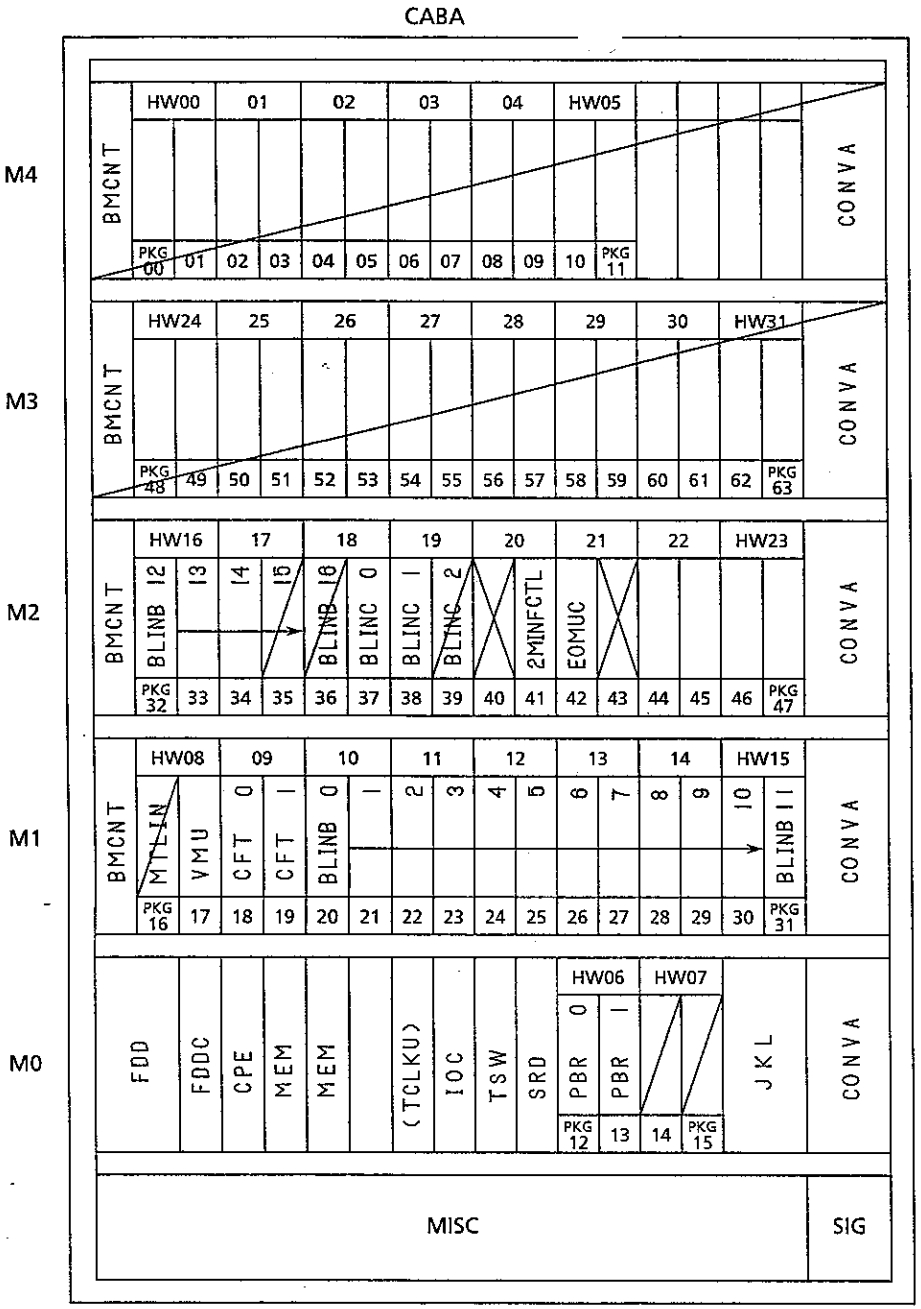

上豊田局交換機

項番	記号	品名	数量	記事
1	CABA	CX24U－CABA－B	1	
2	MO	CX24U－EXCTMA－A	1	
3	FDD	CX24－FDDA－0A	1	
4	FDDC	CX24－FDDCA－0A	1	
5	CPE	CX24－CPEA－A	1	
6	MEM	CX24－MEMA－0A	2	
7	IOC	CX24U－IOCA－A	1	
8	TSW	CX24－TSWA－A	1	
9	SRD	〃 －SRDB－A	1	
10	JKL	CX24U－EXJKLA－A	1	
11	CONVA	〃 －CONVA－B	3	
12	TCLKU	CX24－TCLKUA－0A	1	
13	M1～M4	CX24U－BSPMB－A	2	
14	BMCNT	〃 －BMCNTB－A	2	
15	BLINB	〃 －16BLINB－A	15	
16	VMU	〃 －VMUA－0A	1	
17	PBR	CX24－8PBRA－0A	2	
18	MTLIN	〃 －12MTLINC－0C		
19	CFT	〃 －2CFTA－0A	2	
20	SBRCA	CX24U－SBRCA－A		
21	SBRCB	〃 －SBRCB－A		
22	BLINC	CX24U－16BLINC－A	2	
23	ODTB	CX24－8ODTB－0A		
24				
25				
26				
27				
28	2MINFCTL	CX24－2MINFCTLA－0A	1	
29	EOMUC	〃 －EOMUC－0A	1	
30				

SH	5	NSH

SYM.	REVISIONS	DATE	REVD.	CHKD.

DWN. DSN. CHKD. APPD.

Hitachi, Ltd.
Tokyo Japan

TITLE
京都府丹波町役場殿納
CX24U電子交換機
機器搭載図 5/9

TELECOMMUNICATIONS DIVISION DWG. NO.
A306805

AB2307(C1)

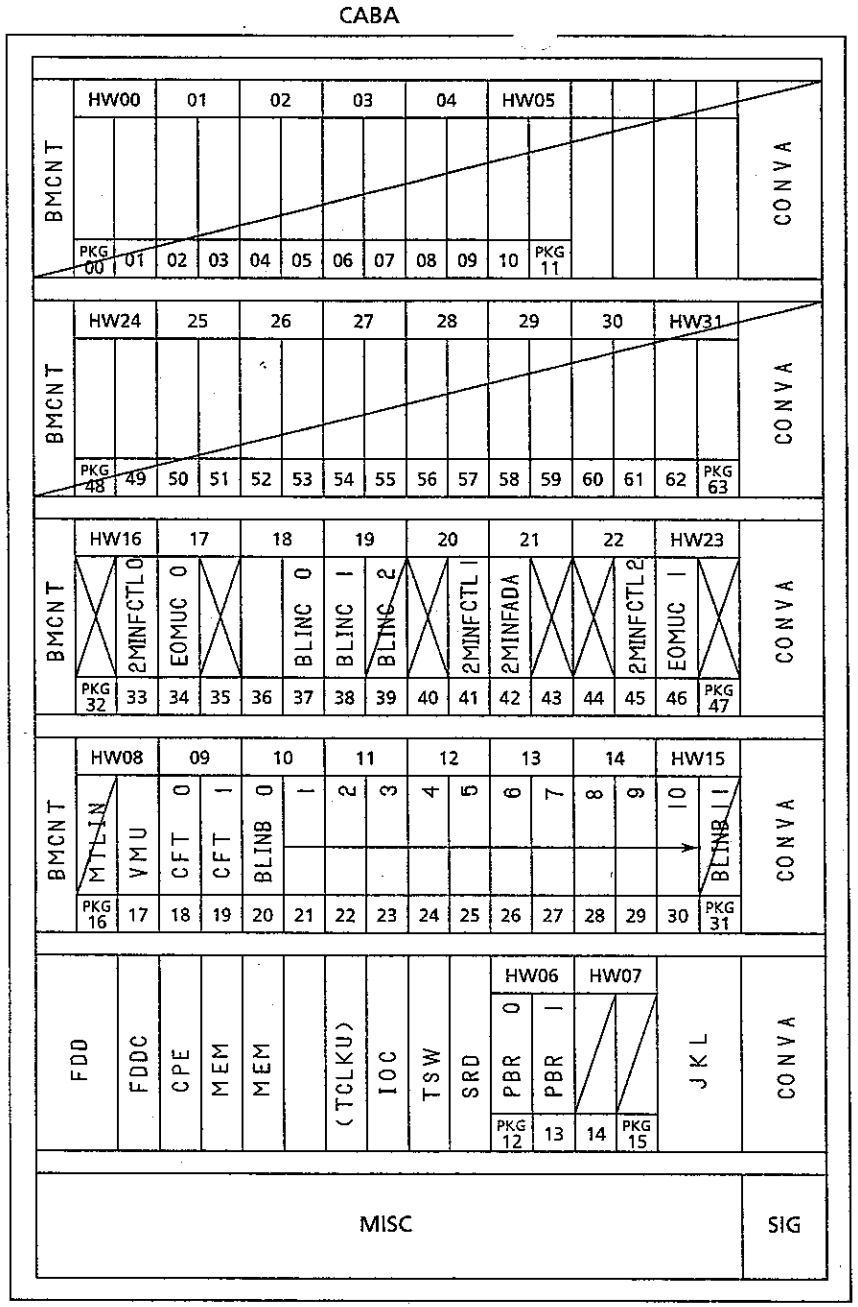

曽根局交換機

項番	記号	品名	数量	記事
1	CABA	CX24U－CABA－B	1	
2	MO	CX24U－EXCTMA－A	1	
3	FDD	CX24－FDDA－0A	1	
4	FDDC	CX24－FDDCA－0A	1	
5	CPE	CX24－CPEA－A	1	
6	MEM	CX24－MEMA－0A	2	
7	IOC	CX24U－IOCA－A	1	
8	TSW	CX24－TSWA－A	1	
9	SRD	〃 －SRDB－A	1	
10	JKL	CX24U－EXJKLA－A	1	
11	CONVA	〃 －CONVA－B	3	
12	TCLKU	CX24－TCLKUA－0A	1	
13	M1～M4	CX24U－BSPMB－A	2	
14	BMCNT	〃 －BMCNTB－A	2	
15	BLINB	〃 －16BLINB－A	11	
16	VMU	〃 －VMUA－0A	1	
17	PBR	CX24－8PBRA－0A	2	
18	MTLIN	〃 －12MTLINC－0C		
19	CFT	〃 －2CFTA－0A	2	
20	SBRCA	CX24U－SBRCA－A		
21	SBRCB	〃 －SBRCB－A		
22	BLINC	CX24U－16BLINC－A	2	
23	ODTB	CX24－8ODTB－0A		
24				
25				
26				
27	EOMUC	CX24－EOMUC－0A	2	△1
28	2MINFCTL	CX24－2MINFCTLA－0A	3	△1 (+2)
29	2MINFAD	〃 －2MINFADA－0A	1	
30				

SYM.	REVISIONS	DATE	REVD.	CHKD.
1	電話再入庫(△1印(2期分)増設)			

DWN. DSN. CHKD. APPD.

Hitachi, Ltd.
Tokyo Japan

SH 6 NSH

TITLE
京都府丹波町役場殿納
CX24U電子交換機
機器搭載図 6/9

TELECOMMUNICATIONS DIVISION DWG. NO.
A306805

AB2307(C1)

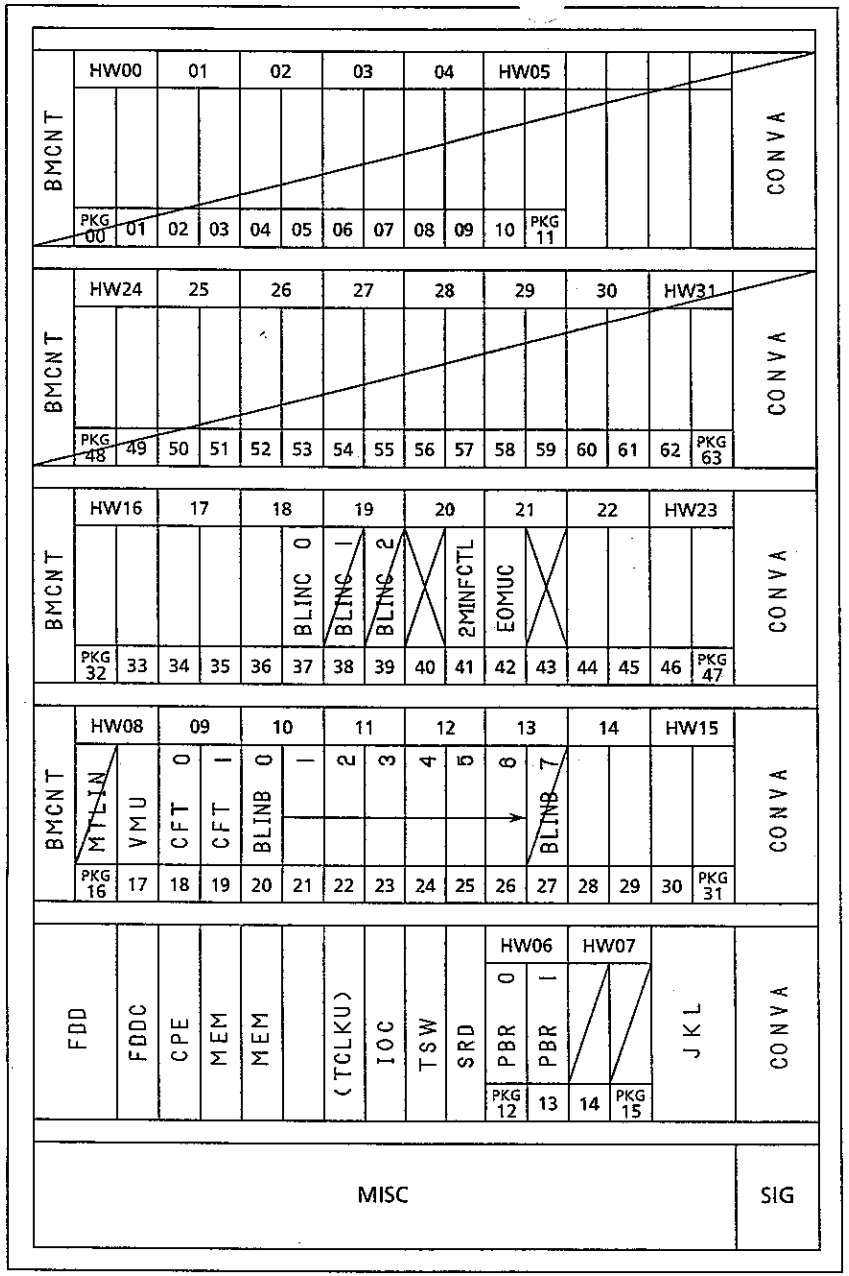

安井局交換機

項番	記号	品名	数量	記事
1	CABA	CX24U－CABA－B	1	
2	MO	CX24U－EXCTMA－A	1	
3	FDD	CX24－FDDA－0A	1	
4	FDDC	CX24－FDDCA－0A	1	
5	CPE	CX24－CPEA－A	1	
6	MEM	CX24－MEMA－0A	2	
7	IOC	CX24U－IOCA－A	1	
8	TSW	CX24－TSWA－A	1	
9	SRD	〃 －SRDB－A	1	
10	JKL	CX24U－EXJKLA－A	1	
11	CONVA	〃 －CONVA－B	3	
12	TCLKU	CX24－TCLKUA－0A	1	
13	M1~M4	CX24U－BSPMB－A	2	
14	BMCNT	〃 －BMCNTB－A	2	
15	BLINB	〃 －16BLINB－A	7	
16	VMU	〃 －VMUA－0A	1	
17	PBR	CX24－8PBRA－0A	2	
18	MTLIN	〃 －12MTLINC－0C		
19	CFT	〃 －2CFTA－0A	2	
20	SBRCA	CX24U－SBRCA－A		
21	SBRCB	〃 －SBRCB－A		
22	BLINC	CX24U－16BLINC－A	1	
23	ODTB	CX24－8ODTB－0A		
24				
25				
26				
27				
28	2MINFCTL	CX24－2MINFCTLA－0A	1	
29	EOMUC	〃 －EOMUC－0A	1	
30				

SH	7	NSH

SYM.	REVISIONS	DATE	REVD.	CHKD.

DWN. DSN. CHKD. APPD.

Hitachi, Ltd.
Tokyo Japan

TITLE
京都府丹波町役場殿納
CX24U電子交換機
機器搭載図 7/9

TELECOMMUNICATIONS DIVISION DWG. NO.

A306805

AB2307(C1)

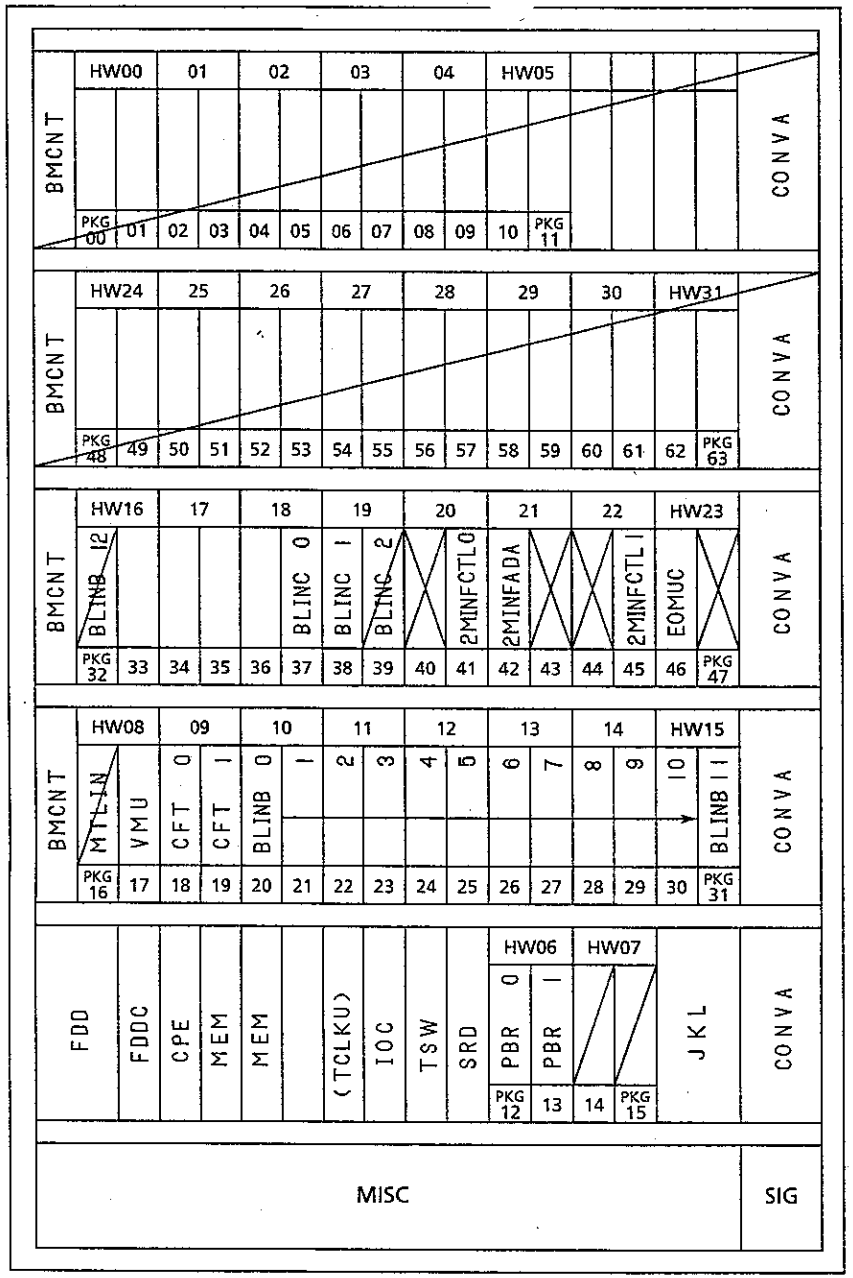

水戸局交換機

項番	記号	品名	数量	記事
1	CABA	CX24U－CABA－B	1	
2	MO	CX24U－EXCTMA－A	1	
3	FDD	CX24－FDDA－0A	1	
4	FDDC	CX24－FDDCA－0A	1	
5	CPE	CX24－CPEA－A	1	
6	MEM	CX24－MEMA－0A	2	
7	IOC	CX24U－IOCA－A	1	
8	TSW	CX24－TSWA－A	1	
9	SRD	〃 －SRDB－A	1	
10	JKL	CX24U－EXJKLA－A	1	
11	CONVA	〃 －CONVA－B	3	
12	TCLKU	CX24－TCLKUA－0A	1	
13	M1～M4	CX24U－BSPMB－A	2	
14	BMCNT	〃 －BMCNTB－A	2	
15	BLINB	〃 －16BLINB－A	12	
16	VMU	〃 －VMUA－0A	1	
17	PBR	CX24－8PBRA－0A	2	
18	MTLIN	〃 －12MTLINC－0C		
19	CFT	〃 －2CFTA－0A	2	
20	SBRCA	CX24U－SBRCA－A		
21	SBRCB	〃 －SBRCB－A		
22	BLINC	CX24U－16BLINC－A	2	
23	ODTB	CX24－8ODTB－0A		
24				
25				
26				
27	EOMUC	CX24－EOMUC－0A	1	△1
28	2MINFCTL	CX24－2MINFCTLA－0A	2	△1 (+1)
29	2MINFAD	〃 －2MINFADA－0A	1	
30				

SH	8	NSH	

SYM.	REVISIONS	DATE	REVD.	CHKD.
1	書替再入庫(△1印(2期分)増設)			

DWN. DSN. CHKD. APPD.

Hitachi, Ltd.
Tokyo Japan

TITLE
京都府丹波町役場殿納
CX24U電子交換機
機器搭載図 8/9

TELECOMMUNICATIONS DIVISION DWG. NO.

A306805

AB2307(C1)

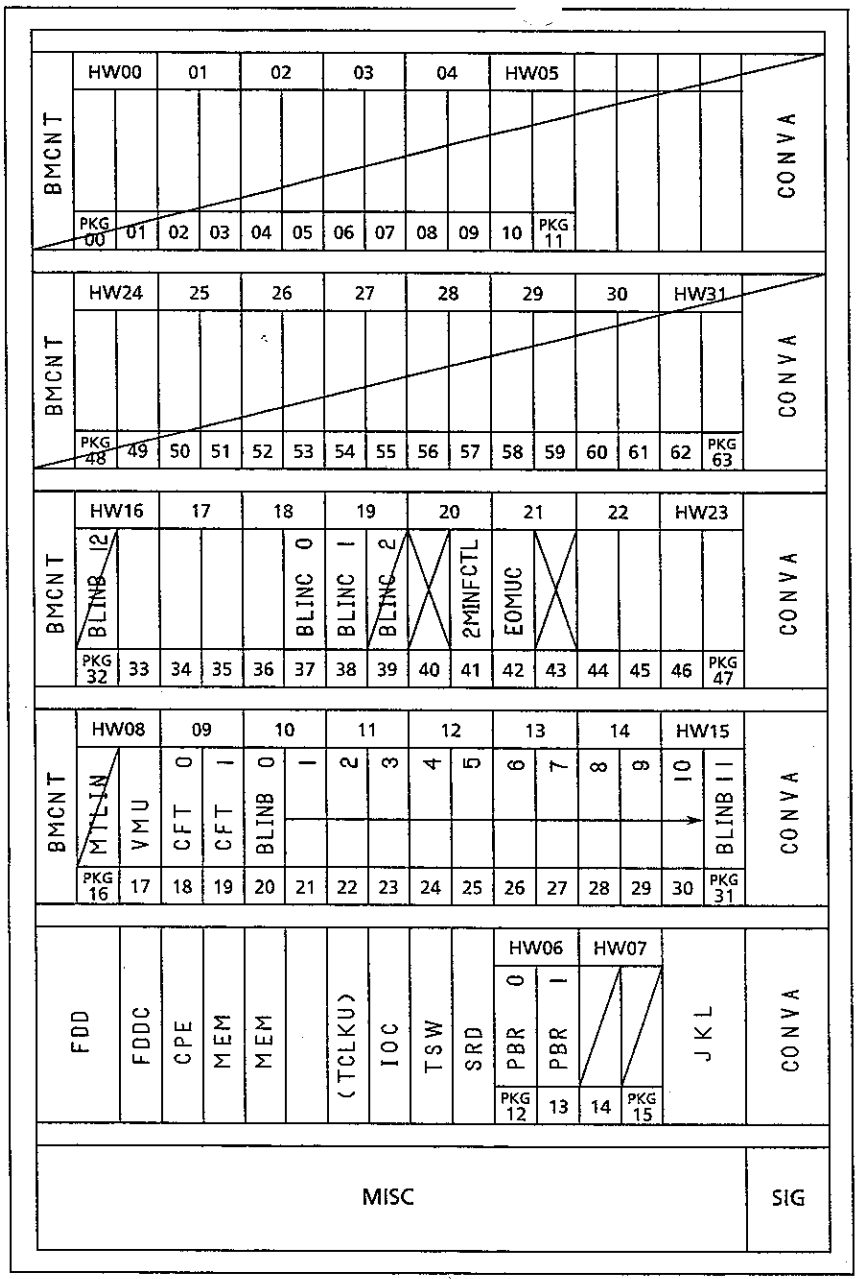

中村局交換機

項番	記号	品名	数量	記事
1	CABA	CX24U－CABA－B	1	
2	MO	CX24U－EXCTMA－A	1	
3	FDD	CX24－FDDA－0A	1	
4	FDDC	CX24－FDDCA－0A	1	
5	CPE	CX24－CPEA－A	1	
6	MEM	CX24－MEMA－0A	2	
7	IOC	CX24U－IOCA－A	1	
8	TSW	CX24－TSWA－A	1	
9	SRD	〃 －SRDB－A	1	
10	JKL	CX24U－EXJKLA－A	1	
11	CONVA	〃 －CONVA－B	3	
12	TCLKU	CX24－TCLKUA－0A	1	
13	M1～M4	CX24U－BSPMB－A	2	
14	BMCNT	〃 －BMCNTB－A	2	
15	BLINB	〃 －16BLINB－A	12	
16	VMU	〃 －VMUA－0A	1	
17	PBR	CX24－8PBRA－0A	2	
18	MTLIN	〃 －12MTLINC－0C		
19	CFT	〃 －2CFTA－0A	2	
20	SBRCA	CX24U－SBRCA－A		
21	SBRCB	〃 －SBRCB－A		
22	BLINC	〃 －16BLINC－A	2	
23	ODTB	CX24－8ODTB－0A		
24				
25				
26				
27				
28	2MINFCTL	CX24－2MINFCTLA－0A	1	
29	EOMUC	〃 －EOMUC－0A	1	
30				

SH	9	NSH	9－1

SYM.	REVISIONS	DATE	REVD.	CHKD.

DWN. DSN. CHKD. APPD.

Hitachi, Ltd.
Tokyo Japan

TITLE
京都府丹波町役場殿納
CX24U電子交換機
機器搭載図 9/9

TELECOMMUNICATIONS DIVISION DWG. NO.
A306805

AB2307(C1)

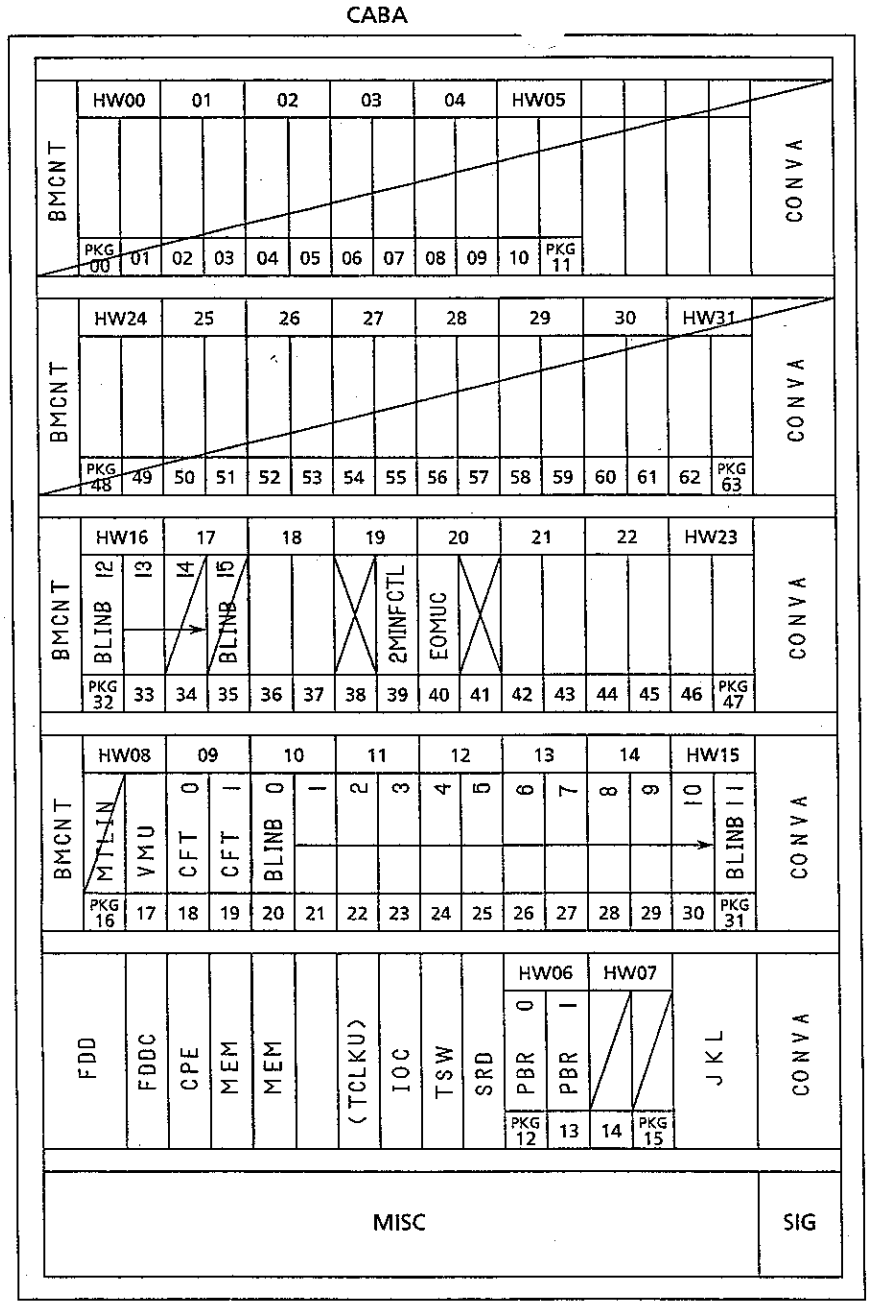

蒲生野局交換機

項番	記号	品名	数量	記事
1	CABA	CX24U−CABA−B	1	
2	MO	CX24U−EXCTMA−A	1	
3	FDD	CX24−FDDA−0A	1	
4	FDDC	CX24−FDDCA−0A	1	
5	CPE	CX24−CPEA−A	1	
6	MEM	CX24−MEMA−0A	2	
7	IOC	CX24U−IOCA−A	1	
8	TSW	CX24−TSWA−A	1	
9	SRD	〃 −SRDB−A	1	
10	JKL	CX24U−EXJKLA−A	1	
11	CONVA	〃 −CONVA−B	3	
12	TCLKU	CX24−TCLKUA−0A	1	
13	M1~M4	CX24U−BSPMB−A	2	
14	BMCNT	〃 −BMCNTB−A	2	
15	BLINB	〃 −16BLINB−A	14	
16	VMU	〃 −VMUA−0A	1	
17	PBR	CX24−8PBRA−0A	2	
18	MTLIN	〃 −12MTLINC−0C		
19	CFT	〃 −2CFTA−0A	2	
20	SBRCA	CX24U−SBRCA−A		
21	SBRCB	〃 −SBRCB−A		
22				
23	ODTB	CX24−8ODTB−0A		
24				
25				
26				
27				
28	2MINFCTL	CX24−2MINFCTLA−0A	1	
29	EOMUC	〃 −EOMUC−0A	1	
30				

SH	9−1	NSH	9−2

SYM.	REVISIONS	DATE	REVD.	CHKD.	DWN.		
1	全面追加(2期増設局)				DSN.		
					CHKD.		
					APPD.		

Hitachi, Ltd.
Tokyo Japan

TITLE
京都府丹波町役場殿納
CX24U電子交換機
機器搭載図

TELECOMMUNICATIONS DIVISION DWG. NO.
A306805

AB2307(C1)

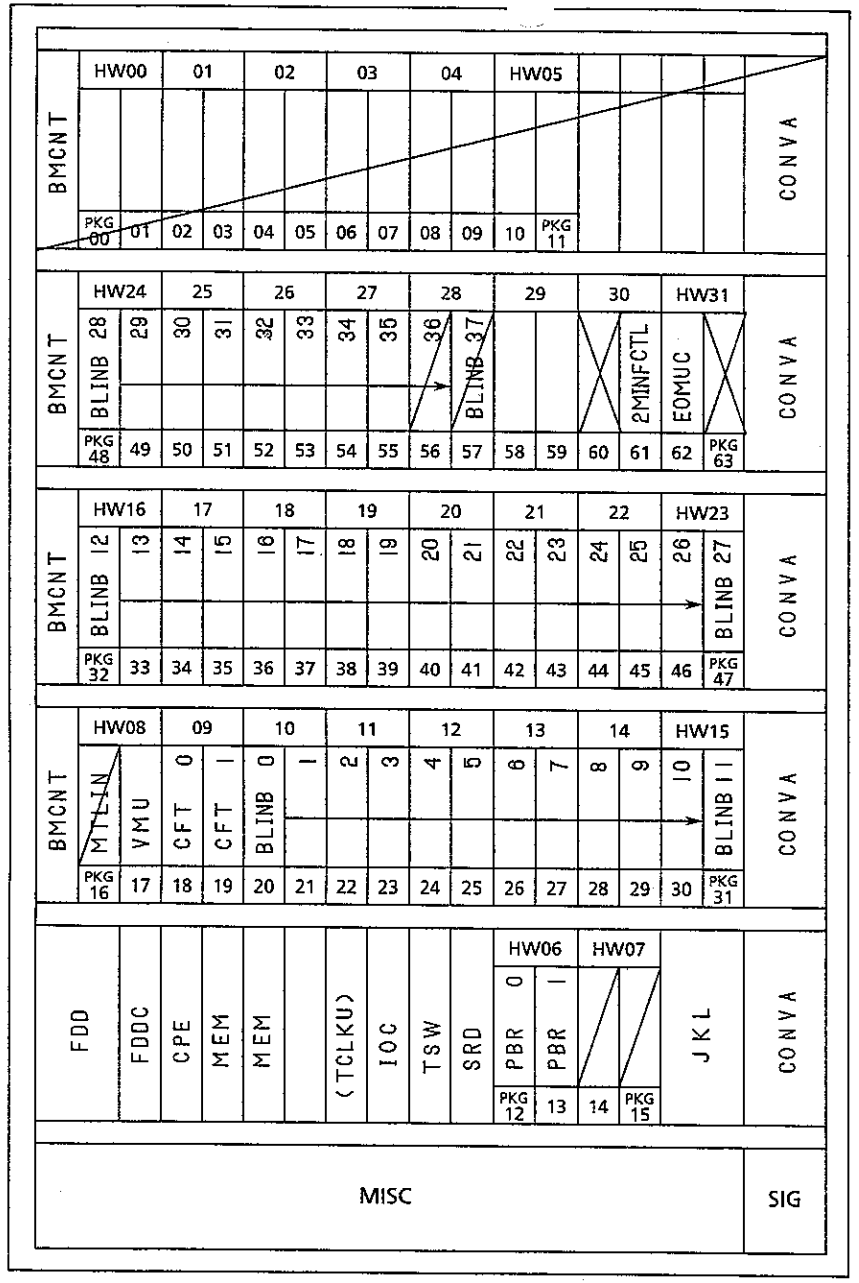

グリーンハイツ局交換機

項番	記号	品名	数量	記事
1	CABA	CX24U－CABA－B	1	
2	MO	CX24U－EXCTMA－A	1	
3	FDD	CX24－FDDA－0A	1	
4	FDDC	CX24－FDDCA－0A	1	
5	CPE	CX24－CPEA－A	1	
6	MEM	CX24－MEMA－0A	2	
7	IOC	CX24U－IOCA－A	1	
8	TSW	CX24－TSWA－A	1	
9	SRD	〃 －SRDB－A	1	
10	JKL	CX24U－EXJKLA－A	1	
11	CONVA	〃 －CONVA－B	4	
12	TCLKU	CX24－TCLKUA－0A	1	
13	M1～M4	CX24U－BSPMB－A	3	
14	BMCNT	〃 －BMCNTB－A	3	
15	BLINB	〃 －16BLINB－A	36	
16	VMU	〃 －VMUA－0A	1	
17	PBR	CX24－8PBRA－0A	2	
18	MTLIN	〃 －12MTLINC－0C		
19	CFT	〃 －2CFTA－0A	2	
20	SBRCA	CX24U－SBRCA－A		
21	SBRCB	〃 －SBRCB－A		
22				
23	ODTB	CX24－8ODTB－0A		
24				
25				
26				
27				
28	2MINFCTL	CX24－2MINFCTLA－0A	1	
29	EOMUC	〃 －EOMUC－0A	1	
30				

SYM.	REVISIONS	DATE	REVD.	CHKD.
1	全面追加(2期増設局)			

DWN. DSN. CHKD. APPD.

Hitachi, Ltd.
Tokyo Japan

SH 9－2 NSH

TITLE
京都府丹波町役場殿納
CX24U電子交換機
機器搭載図

TELECOMMUNICATIONS DIVISION DWG. NO.
A306805

AB2307(C1)

SHODEN

殿

納　入　仕　様　書

丹波町有線ｼｽﾃﾑ　局舎設備工事

空調機器

平成７年　月　日

株式会社　昭　電

大阪支店

承　認	検　収		担　当

空調設備機器一覧表（丹波町有線ｼｽﾃﾑ）

（株）昭電　　H7.9.25

	局舎名	局舎	共通仕様書		型式	仕様	ﾒｰｶｰ			
1	実勢局	TAPE　1型	4、380kcal/h以上		PKH-J50FKF-W-ST	冷暖	三菱電機	壁掛け		
2	富田局	TAPE　1型	6、960kcal/h以上		PKH-J80FKF-W-ST	冷暖	三菱電機	壁掛け		
3	ｸﾞﾘｰﾝﾊｲﾂ局	TAPE　1型	6、960kcal/h以上		PKH-J80FKF-W-ST	冷暖	三菱電機	壁掛け		
4	下山局	TAPE　2型	5、490kcal/h以上		PKH-J71FKF-W-ST	冷暖	三菱電機	壁掛け		
5	上豊田局	TAPE　2型	5、490kcal/h以上		PKH-J71FKF-W-ST	冷暖	三菱電機	壁掛け		
6	曽根局	TAPE　1型	5、670kcal/h以上		PKH-J71FKF-W-ST	冷暖	三菱電機	壁掛け		
7	安井局	TAPE　2型	4、200kcal/h以上		PKH-J50FKF-W-ST	冷暖	三菱電機	壁掛け		
8	水戸局	TAPE　1型	5、670kcal/h以上		PKH-J71FKF-W-ST	冷暖	三菱電機	壁掛け		
9	中村局	TAPE　2型	4、200kcal/h以上		PKH-J50FKF-W-ST	冷暖	三菱電機	壁掛け		
10	蒲生野局	TAPE　2型	5、670kcal/h以上		PKH-J71FKF-W-ST	冷暖	三菱電機	壁掛け		

空調機器参考資料

	ﾒｰｶｰ名	型式	電源	冷／暖能力	備考
1.	三菱電機	PFH-J50FKF-W-ST	単相200V	5.0KW／5.6KW	冷暖
2.	三菱電機	PFH-J71FKF-W-ST	三相200V	7.1KW／7.5KW	冷暖
3.	三菱電機	PFH-J80FKF-W-ST	三相200V	8.0KW／9.0KW	冷暖

据付所要スペース（室内ユニット）

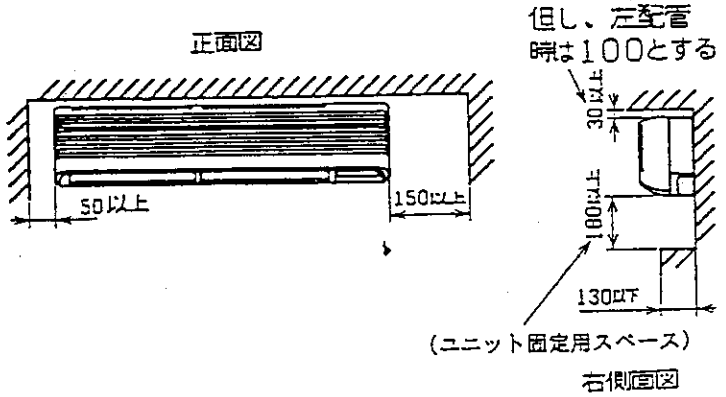

BG01B858F

室外ユニットの周囲必要範囲

下記の数値は基本例として最大公約数で表しております。個々の具体的な場合は冷熱ハンドブック又は工事マニュアル等を御覧ください。

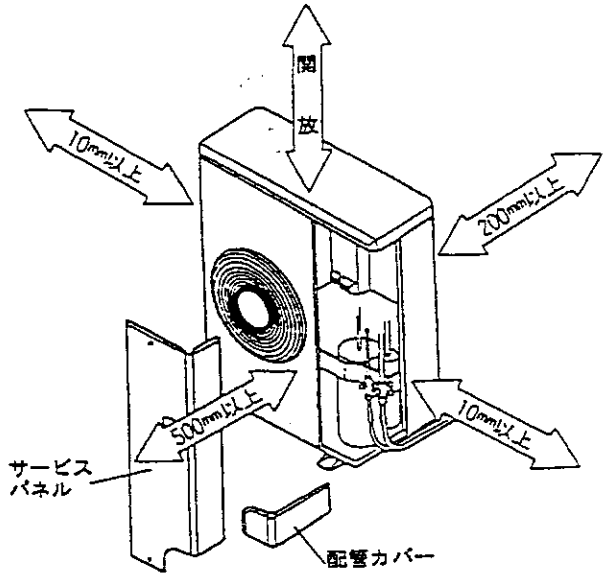

電気配線図

ご注意
1例として2電源方式又は1電源2分岐方式で書いております。状況に応じて他の方式にすることは可能です。詳しくは所轄の電力会社への御確認をお願い致します。

(A)	(C)	(D)	(E)
ユニット間配線（内・外）	リモコン配線	電源引込線	ロスナイ連動ケーブル
DC12V 3本（延長配管に付属 0.8mm以上）	DC12V 2本（リモコンに付属 0.3mm²以上）	室内機 室外機	0.3mm² 以上

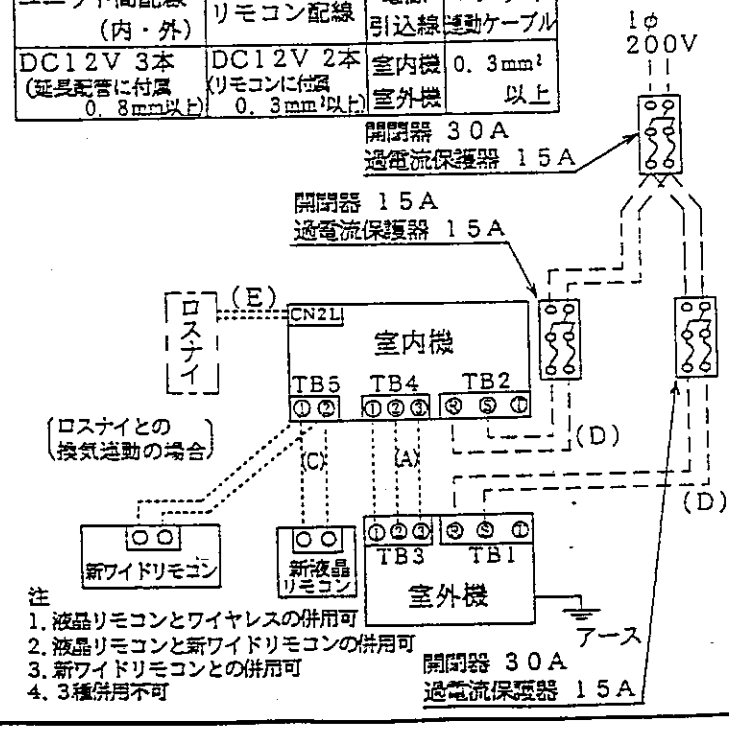

注
1. 液晶リモコンとワイヤレスの併用可
2. 液晶リモコンと新ワイドリモコンの併用可
3. 新ワイドリモコンとの併用可
4. 3種併用不可

仕様表 50Hz/60Hz

セット形名				PKH-J50SFKF-ST
性能	冷房	冷房能力	kW	4.5/5.0
		定格消費電力	kW	1.68/1.99
		運転電流	A	9.9/10.2
		力率	%	85/98
	暖房	暖房能力	kW	5.0/5.6
		定格消費電力	kW	1.66/1.97
		低温能力	kW	3.8/4.2
		低温消費電力	kW	1.39/1.65
		運転電流	A	9.8/10.0
		力率	%	85/99
		始動電流	A	40/40
温度調節（リモコン）				冷房・除湿19~30℃/暖房17~28℃
室内機	室内機形名			PKH-J50FK
	電源		単相・200V・50Hz/60Hz	
	外形寸法		mm	300×1,250×200
	外装色〈マンセル〉		—	ホワイト〈3.4Y7.7/0.5〉 ベージュ〈4.02Y6.30/1.32〉
	補助電熱装置		kW	ナシ（取付不可）
	送風機（形式×出力×個数）		—	ラインフローファン×0.03kW×1
	風量		m³/min	弱10-強13
	風向調節	上下方向	水平より10°，30°，60°，70°にそれぞれ設定可	
		左右吹出	風向調節板（左）（右）で夫々約70°の範囲で変更可（手動）	
	運転音		dB	弱34-強43
	製品質量		kg	17
	ドレン配管サイズ		—	VP-20
室外機	室外機形名			PUH-J50SFK
	電源		単相・200V・50Hz/60Hz	
	外形寸法		mm	680×900×320（+30）
	外装色〈マンセル〉		—	アイボリー〈5Y8/1〉
	圧縮機	形式×出力×個数	—	全密閉×1.3kW×1
		保護装置	—	インナーサーモ内蔵
	送風機（形式×出力×個数）		—	プロペラファン×0.04kW×1
	風量		m³/min	45
	送風機用保護装置		—	温度開閉器
	運転音		dB	45
	製品質量		kg	54
共通事項	冷媒		kg	R22 ×2.2
	冷媒配管長（相当長）/高低差		m	30/30（追加チャージ時40/40）
	延長配管径（液/ガス）		mm	φ6.35/φ12.7
使用温度範囲	室内		〈冷房〉15~24℃WB〈暖房〉15~27℃DB	
	室外		〈冷房〉-5~43℃DB〈暖房〉-12~15℃WB	

性能条件
1 運転特性はJISB8616の条件で運転した場合の数値です。
定格冷房能力（室内側：27.0℃DB,19.0℃WB,外気温度：35.0℃DB）
定格暖房能力（室内側：20.0℃DB,外気温度：7.0℃DB,6.0℃WB）
低温暖房能力（室内側：20.0℃DB,外気温度：2.0℃DB,1.0℃WB）
延長配管5m（相当長）、高低差0m
2 測定条件：無響室、Aスケール、JISB8616による。

主要別売部品	新デジタルワイヤレスリモコン，新ワイドリモコン，新液晶リモコン，ロスナイ連動ケーブル，吹出ガイド
除外工事	据付・基礎工事、給排水工事、電気接続工事、ダクト工事、防熱工事、電源開閉器、温調・温調用電磁弁、止弁、その他本仕様書に明示なき事項

三菱電機株式会社

空気熱源ヒートポンプ式パッケージエアコン仕様書

PKH-J50SFKF-ST

作成日	94-9-30	図番	7CSGFF	副番		記号	

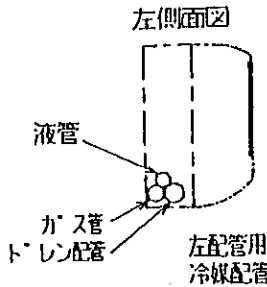

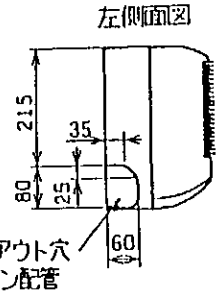

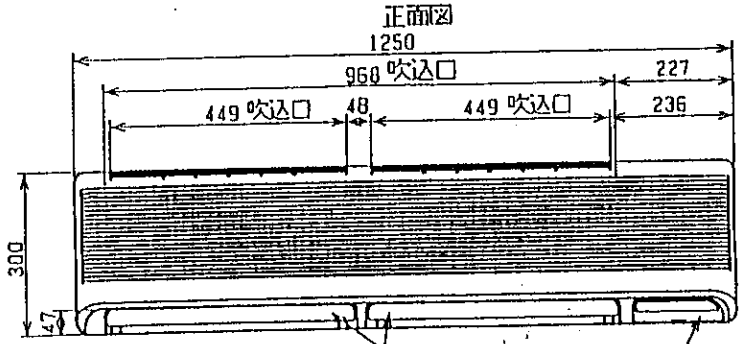

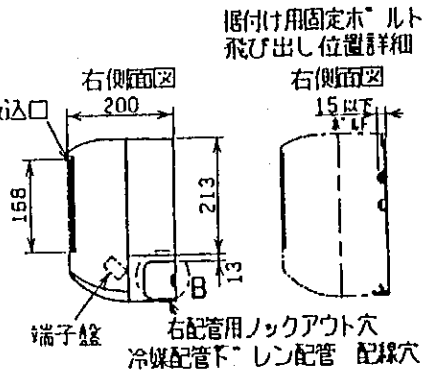

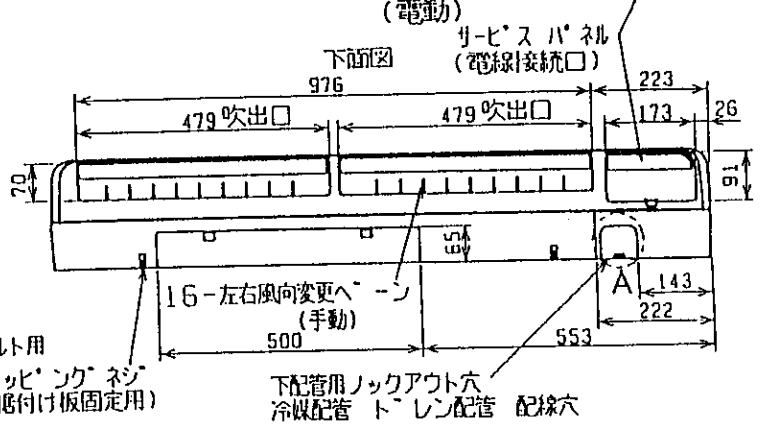

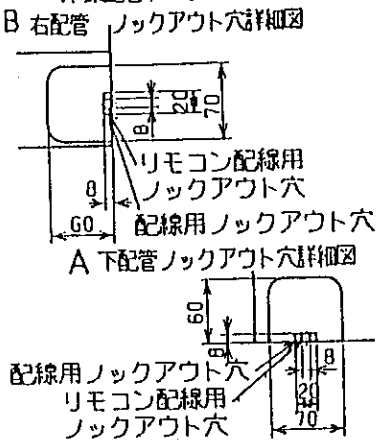

形名	貫通スリーブ ※1	壁貫通穴
J40~50	φ75	φ75~φ80
J56,63	φ90	φ90~φ100

※1 貫通スリーブは現地にて手配
※2 この寸法は貫通穴の下端を示しており，
貫通穴は下端を基準に穴開けして下さい。

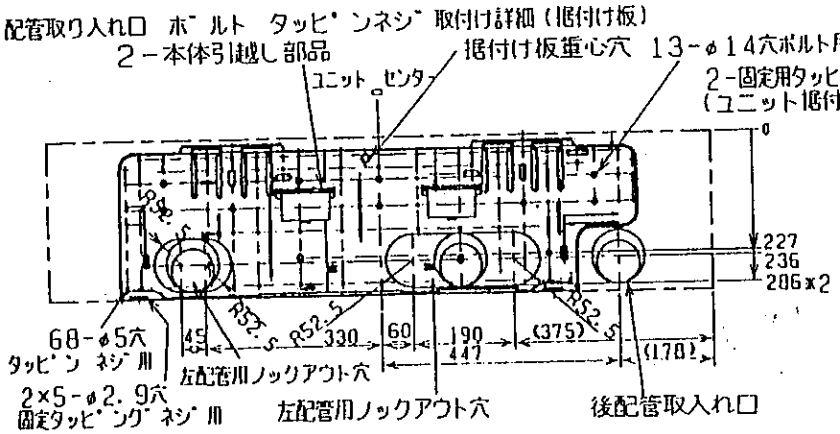

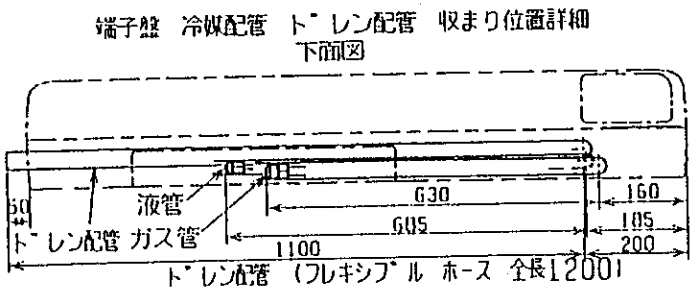

注意事項

1. ドレン配管接続部は現地工事に合わせ加工できるようにドレンソケット（VP－20接続用）が付属品として有ります。接着してご使用ください。

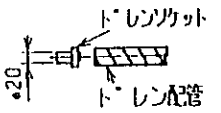

PKH-J-FKV	J40~50形	J56・63形
液管	1/4F	3/8F
ガス管	1/2F	5/8F

BG01B858F

単位	スケール	作成日	形名	PK(H)－J40(S)~J63FK(H)			
mm	NTS	94-9-30	パッケージエアコン室内ユニット 外形図（壁掛形）				
三菱電機株式会社			図番 形名コード	7CFNDA	副番		記号

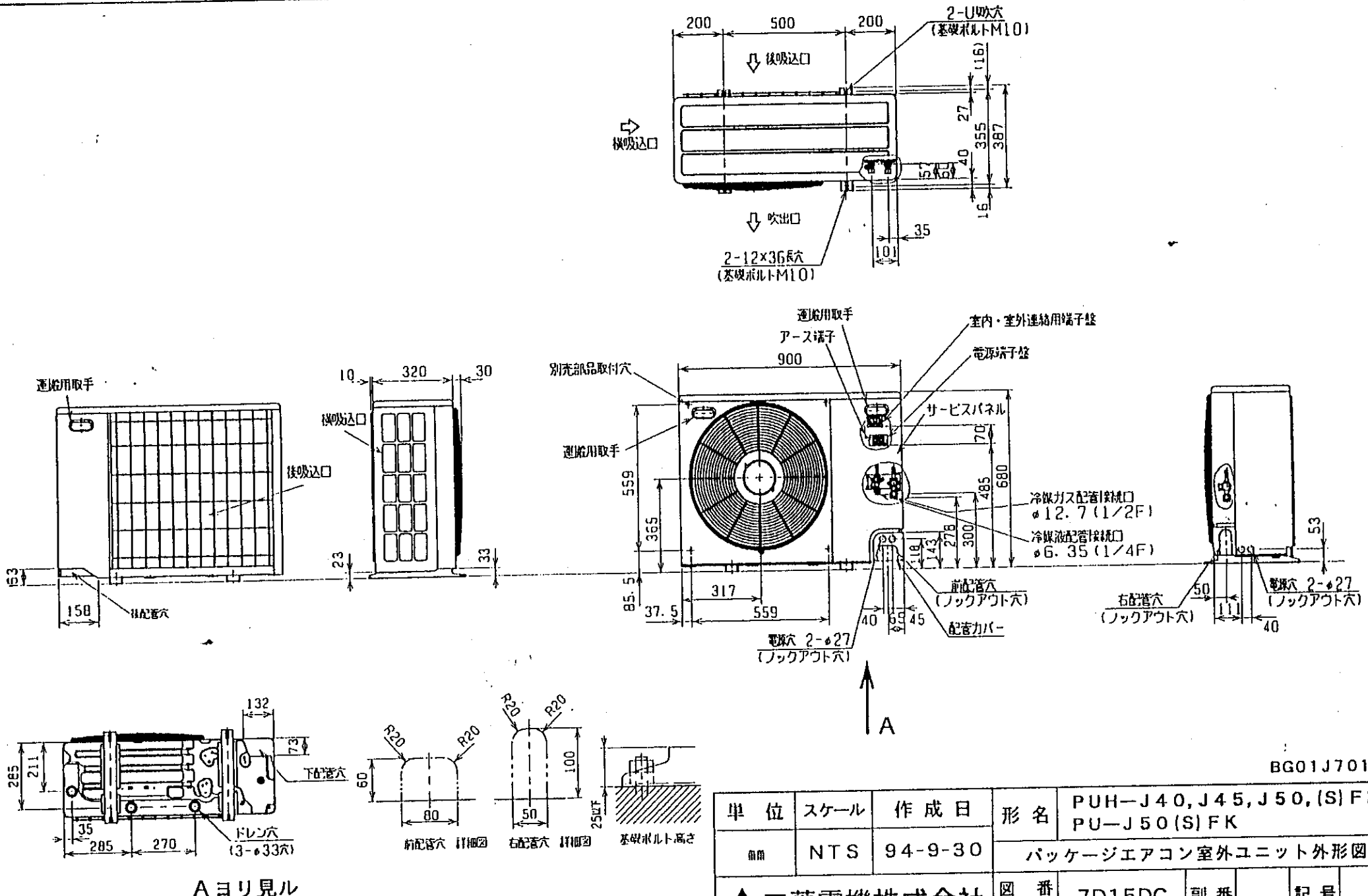

BG01J7011

単位	スケール	作成日	形名	PUH−J40,J45,J50,(S)FK PU−J50(S)FK
mm	NTS	94-9-30	パッケージエアコン室外ユニット外形図	
三菱電機株式会社	図番(形名コード)	7D15DC	副番	記号

三菱電機パッケージエアコン用別売部品仕様書

品名	スリム液晶リモコン	形名	PAR-JH150K	台数		記号	

1. 仕様

機能		内容
運転／停止		運転：LED(赤色)点灯で表示
運転モード		冷房/ドライ/送風(自動)/暖房
室温調節		冷房/ドライ：19℃～30℃/1℃単位で設定・表示 暖房　　：17℃～28℃/1℃単位で設定・表示 (自動：19℃～28℃/1℃単位で設定・表示)
風速調節		強/弱　2段切換・表示
風向調節	上下	ベーンの吹出角度固定4段階切換・表示
	左右	"この機能はありません"表示
時刻表示		24時間時刻表示(現在時刻→開始時刻→終了時刻)
タイマー機能		10分単位で開始・終了時刻を各々設定・表示/1日
フィルターサイン		運転積算時間が設定に達したときに表示 (運転積算時間の設定：無・100・2500時間 切換スイッチ内装)

項目	内容
室内ユニット制御台数	1グループ 室内ユニット最大50台
外形寸法(mm)	H120×W130×D18
リモコン配線	2線(極性なし)
外装	本　体：ABS樹脂 ホワイトグレー(マンセル4.48Y 7.92/0.66) カバー部：ホワイトグレー(マンセル4.48Y 7.92/0.66) 操作部：ミディアムグレー(DIC551)
付属品	リモコンケーブル10m
据付方法	2個用スイッチボックス(JIS 8336)に取付け、または壁面付け

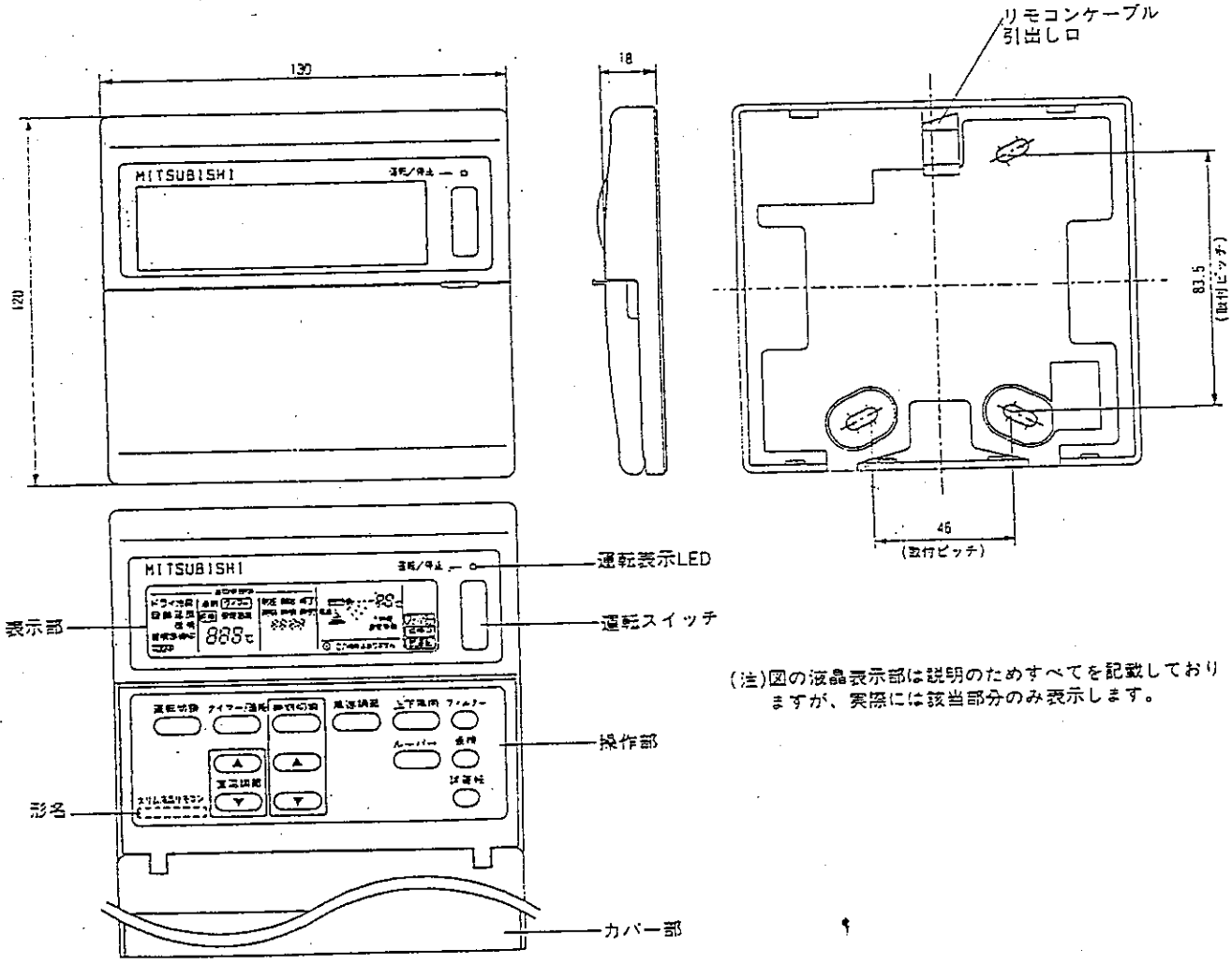

(注)図の液晶表示部は説明のためすべてを記載しておりますが、実際には該当部分のみ表示します。

三菱電機パッケージエアコン用別売部品仕様書	形名	PAR-JH150K	台数		記号	
三菱電機株式会社	第3角法 単位：mm	作成日 94-9-30	仕様書番号 (形名コード)	7EY-15H		

据付所要スペース（室内ユニット）

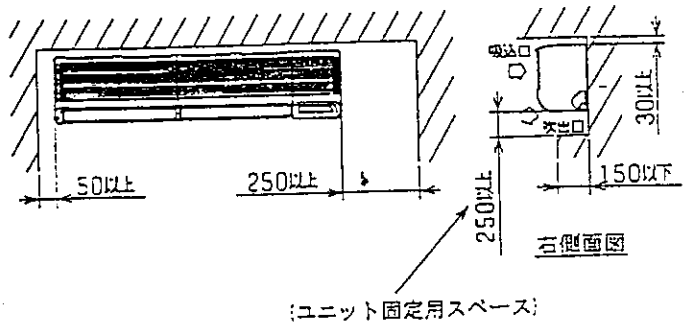

BG01J645-

室外ユニットの周囲必要範囲

下記の数値は基本例として最大公約数で表しております。個々の具体的な場合は冷熱ハンドブック又は工事マニュアル等を御覧ください。

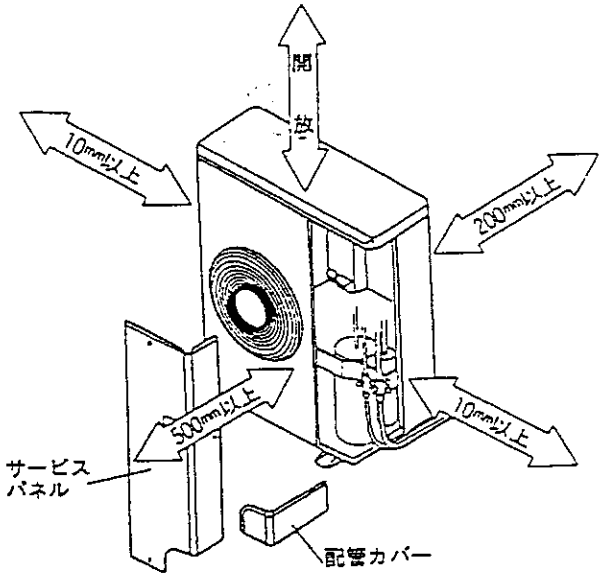

電気配線図

ご注意
1例として2電源方式又は1電源2分岐方式で書いておりますが状況に応じて他の方式にすることは可能です。詳しくは所轄の電力会社への御確認をお願い致します。

(A)	(C)	(D)	(E)
ユニット間配線（内・外）	リモコン配線	電源引込線	ロスナイ連動ケーブル
DC12V 3本（延長配管に付属 0.8mm以上）	DC12V 2本（リモコンに付属 0.3mm²以上）	室内機 室外機	0.3mm² 以上

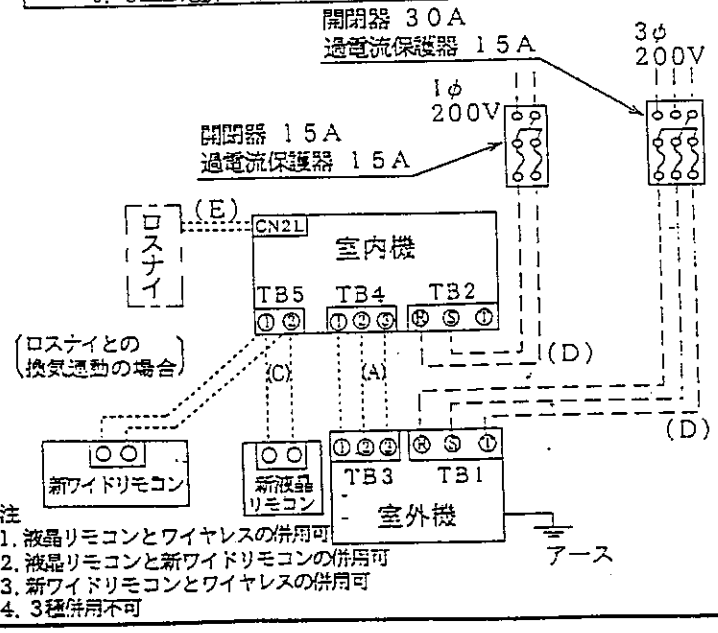

注
1. 液晶リモコンとワイヤレスの併用可
2. 液晶リモコンと新ワイドリモコンの併用可
3. 新ワイドリモコンとワイヤレスの併用可
4. 3種併用不可

仕様表 50Hz／60Hz

セット形名				PKH−J71FKF−ST
性能	冷房	冷房能力	kW	6.3/7.1
		定格消費電力	kW	2.23/2.80
		運転電流	A	7.47/8.78
		力率	%	86/92
	暖房	暖房能力	kW	6.7/7.5
		定格消費電力	kW	2.16/2.59
		低温能力	kW	5.0/5.6
		低温消費電力	kW	1.81/2.17
		運転電流	A	7.24/8.10
		力率	%	86/92
		始動電流	A	48/45
温度調節（リモコン）				冷房・除湿19~30℃/暖房17~28℃
室内機	室内機形名			PKH−J71FK
	電源		単相・200V・50Hz／60Hz	
	外形寸法		mm	340×1,400×235
	外装色〈マンセル〉		—	ホワイト〈3.4Y7.7/0.8〉 ベージュ〈4.02Y6.30/1.32〉
	補助電熱装置		kW	ナシ（取付不可）
	送風機（形式×出力×個数）		—	ラインフローファン×0.04kW×1
	風量		m³/min	弱15−強20
	風向調節	上下方向	水平より10°，30°，60°，70°にそれぞれ設定可	
		左右吹出	風向調整板（左）（右）で夫々約25°の範囲で変更可（手動）	
	運転音		dB（A）	弱35−強43
	製品質量		kg	24
	ドレン配管サイズ		—	VP−20
室外機	室外機形名			PUH−J71FK
	電源		三相・200V・50Hz／60Hz	
	外形寸法		mm	900×900×320（+30）
	外装色〈マンセル〉		—	アイボリー〈5Y8/1〉
	圧縮機	形式×出力×個数	—	全密閉×1.7kW×1
		保護装置	—	インナーサーモ内蔵
	送風機（形式×出力×個数）		—	プロペラファン×0.060kW×1
	風量		m³/min	50
	送風機用保護装置		—	温度開閉器
	運転音		dB（A）	47
	製品質量		kg	69
共通事項	冷媒		kg	R22 ×2.9
	冷媒配管長（相当長）/高低差		m	30/30（追加チャージ時50/50）
	延長配管径（液/ガス）		mm	φ9.52/φ15.88
使用温度範囲	室内		〈冷房〉15~24℃WB〈暖房〉15~27℃DB	
	室外		〈冷房〉-5~43℃DB〈暖房〉-12~15℃WB	

性能条件
1 運転特性はJISB8616の条件で運転した場合の数値です。
定格冷房能力（室内側：27.0℃DB,19.0℃WB,外気温度：35.0℃DB）
定格暖房能力（室内側：20.0℃DB,外気温度：7.0℃DB,6.0℃WB）
低温暖房能力（室内側：20.0℃DB,外気温度：2.0℃DB,1.0℃WB）
延長配管5m（相当長）、高低差0m
2 測定条件：無響室、Aスケール、JISB8616による。

主要別売部品	新デジタルワイヤレスリモコン，新ワイドリモコン，新液晶リモコン，ロスナイ連動ケーブル，吹出ガイド
除外工事	据付・基礎工事、給排水工事、電気接続工事、ダクト工事、防熱工事、電源開閉器、温調・温調用電磁弁、止弁、その他本仕様書に明示なき事項

三菱電機株式会社

空気熱源ヒートポンプ式パッケージエアコン仕様書

PKH−J71FKF−ST

作成日	95-3-15	図番	7CSGF7	副番	A	記号	

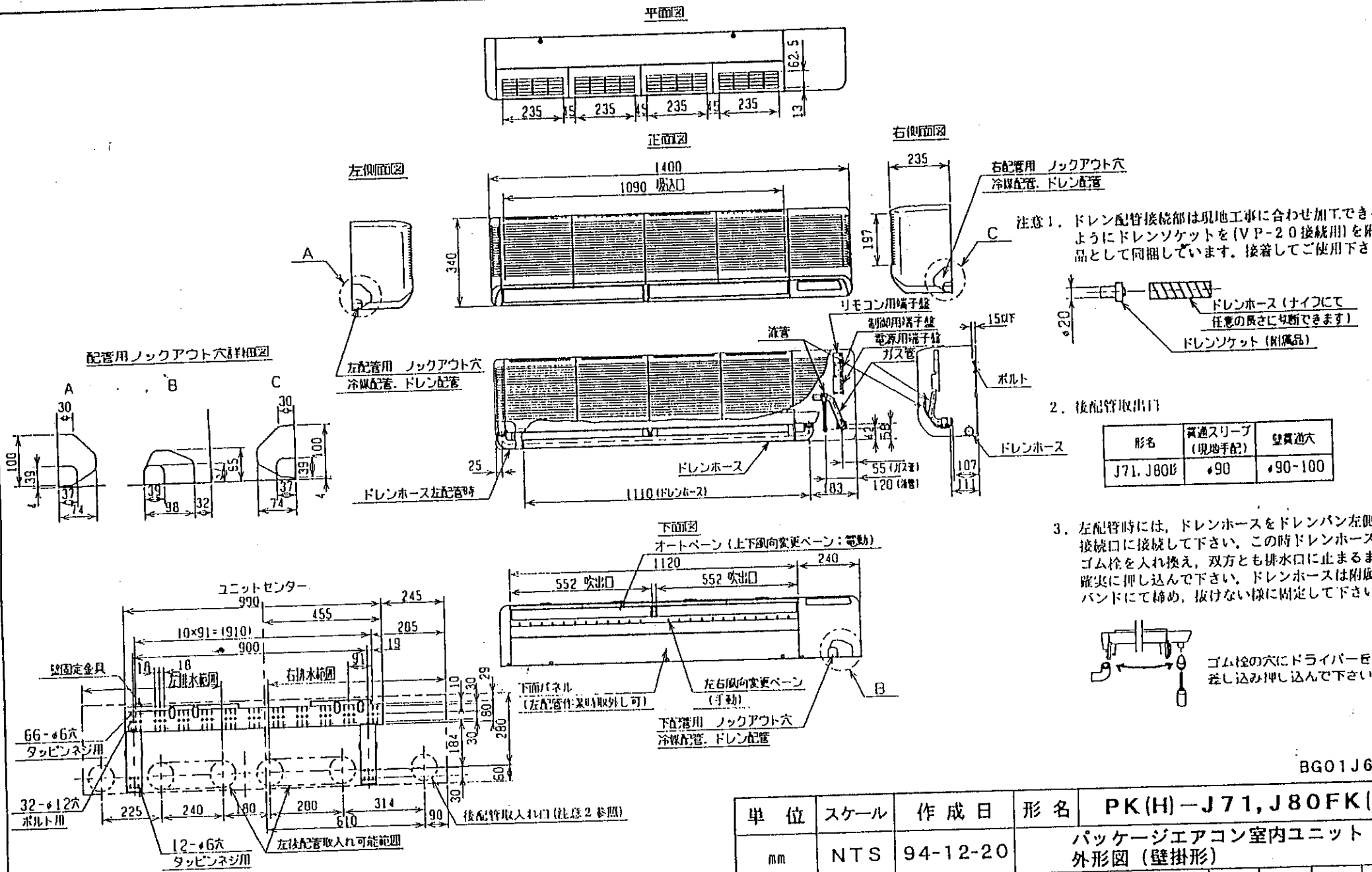

単位	スケール	作成日	形名	PK(H)－J71，J80FK(H)
mm	NTS	94-12-20	パッケージエアコン室内ユニット 外形図（壁掛形）	
三菱電機株式会社	図番（形名コード）	7CFNJA	副番	記号

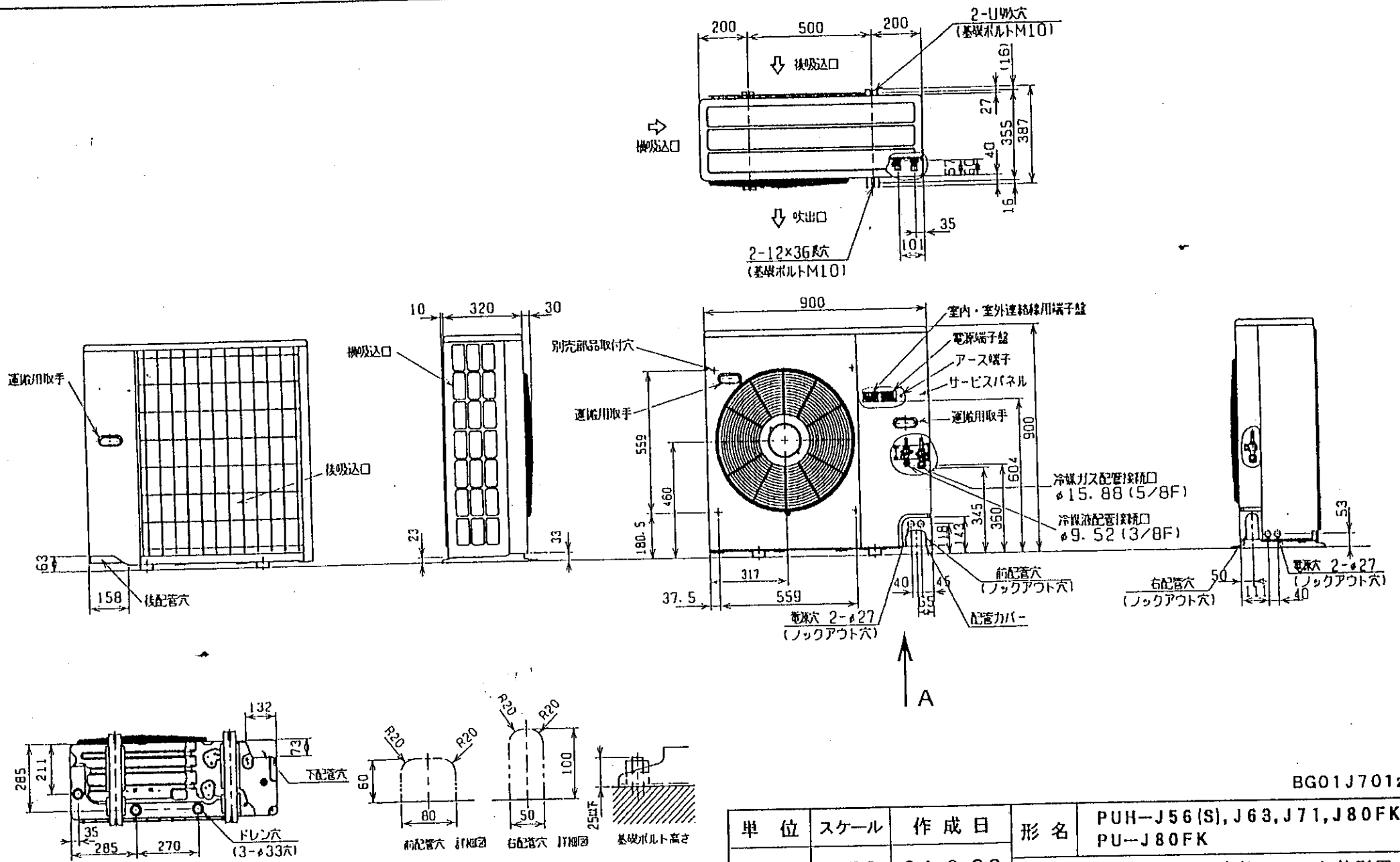

Aヨリ見ル

BG01J701₂

単位	スケール	作成日	形名	PUH-J56(S),J63,J71,J80FK PU-J80FK
mm	NTS	94-9-30	パッケージエアコン室外ユニット外形図	
三菱電機株式会社	図番 (形名コード)	7D15GC	副番	記号

三菱電機パッケージエアコン用別売部品仕様書

品名	スリム液晶リモコン	形名	PAR-JH150K	台数		記号	

1.仕様

機能		内容
運転／停止		運転：LED(赤色)点灯で表示
運転モード		冷房/ドライ/送風(自動)/暖房
室温調節		冷房/ドライ：19℃~30℃/1℃単位で設定・表示 暖房　　：17℃~28℃/1℃単位で設定・表示 (自動：19℃~28℃/1℃単位で設定・表示)
風速調節		強/弱　2段切換・表示
風向調節	上下	ベーンの吹出角度固定4段階切換・表示
	左右	"この機能はありません"表示
時刻表示		24時間時刻表示(現在時刻→開始時刻→終了時刻)
タイマー機能		10分単位で開始・終了時刻を各々設定・表示/1日
フィルターサイン		運転積算時間が設定に達したときに表示 (運転積算時間の設定：無・100・2500時間 切換スイッチ内装)

項目	内容
室内ユニット制御台数	1グループ 室内ユニット最大50台
外形寸法(mm)	H120×W130×D18
リモコン配線	2線(極性なし)
外装	本　体：ABS樹脂 ホワイトグレー(マンセル4.4BY 7.92/0.66) カバー部：ホワイトグレー(マンセル4.4BY 7.92/0.66) 操作部：ミディアムグレー(DIC551)
付属品	リモコンケーブル10m
据付方法	2個用スイッチボックス(JIS 8336)に取付け、または壁直付け

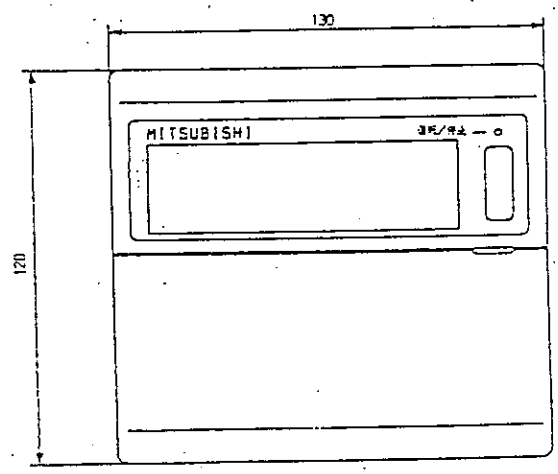

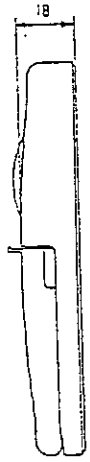

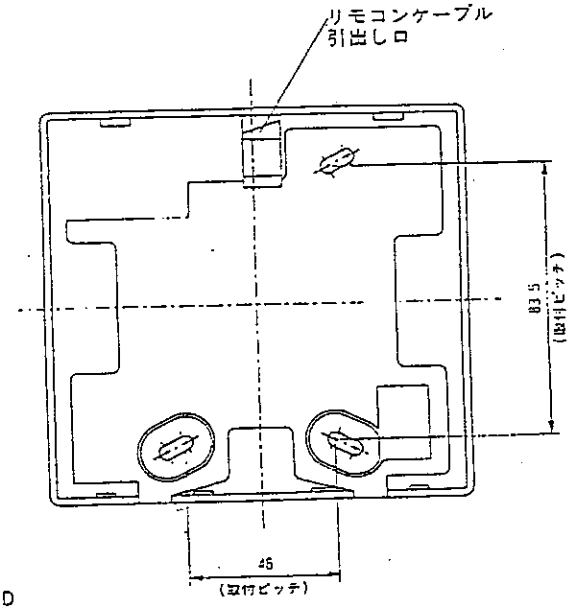

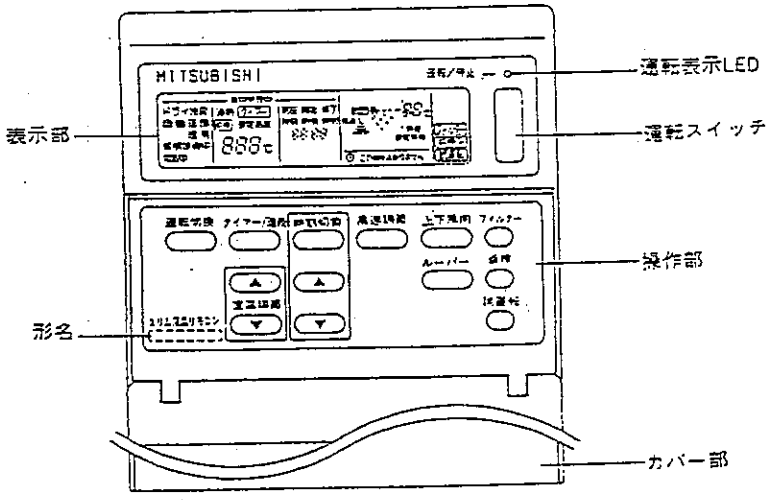

(注)図の液晶表示部は説明のためすべてを記載しておりますが、実際には該当部分のみ表示します。

三菱電機パッケージエアコン用別売部品仕様書	形名	PAR-JH150K	台数		記号	
三菱電機株式会社	第3角法 単位：mm	作成日 94-9-30	仕様書番号 (形名コード)	7EY-15H		

据付所要スペース（室内ユニット）

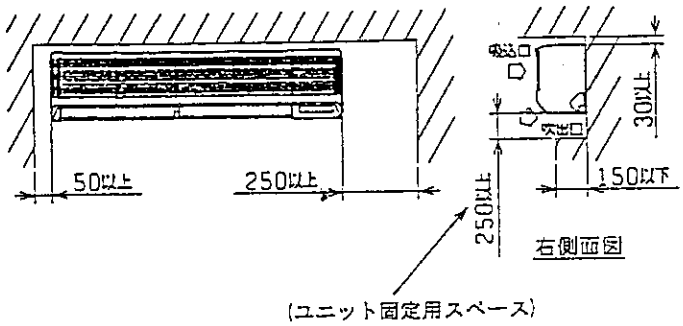

BG01J645

室外ユニットの周囲必要範囲

下記の数値は基本例として最大公約数で表しております。個々の具体的な場合は冷熱ハンドブック又は工事マニュアル等を御覧ください。

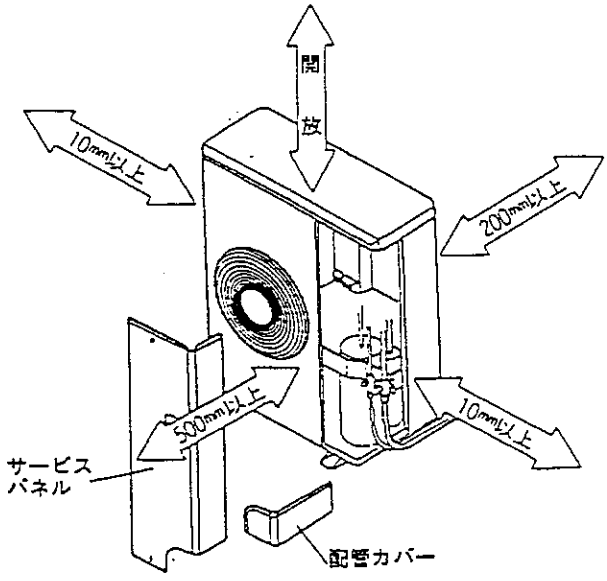

電気配線図

ご注意
1例として2電源方式又は1電源2分岐方式で書いておりますが状況に応じて他の方式にすることは可能です。詳しくは所轄の電力会社への御確認をお願め致します。

(A)	(C)	(D)	(E)
ユニット間配線（内・外）	リモコン配線	電源引込線	ロスナイ連動ケーブル
DC12V 3本（延長配管に付属 0.8mm以上）	DC12V 2本（リモコンに付属 0.3mm以上）	室内機 室外機	0.3mm² 以上

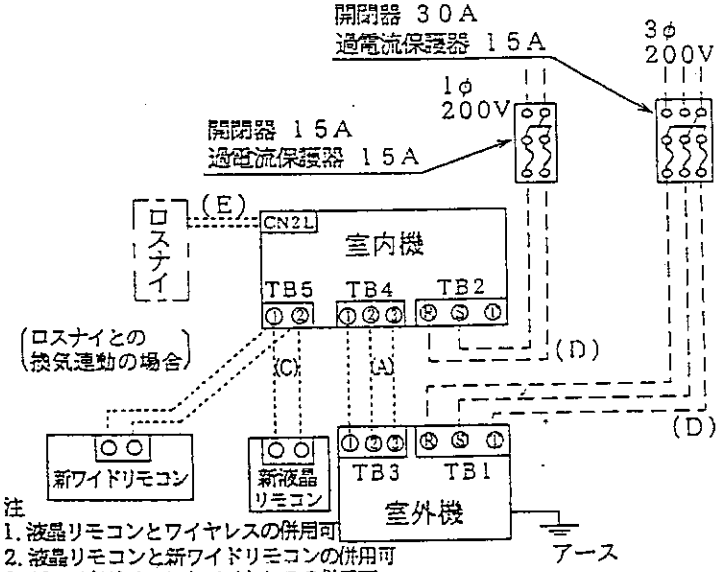

注
1. 液晶リモコンとワイヤレスの併用可
2. 液晶リモコンと新ワイドリモコンの併用可
3. 新ワイドリモコンとワイヤレスの併用可
4. 3種併用不可

仕様表 50Hz／60Hz

セット形名				PKH−J80FKF−ST
性能	冷房	冷房能力	kW	7.1/8.0
		定格消費電力	kW	2.70/3.28
		運転電流	A	9.06/10.29
		力率	%	86/92
	暖房	暖房能力	kW	8.0/9.0
		定格消費電力	kW	2.58/3.28
		低温能力	kW	6.0/6.7
		低温消費電力	kW	2.35/2.80
		運転電流	A	8.65/10.29
		力率	%	86/92
		始動電流	A	74/69
温度調節（リモコン）				冷房・除湿19~30℃/暖房17~28℃
室内機	室内機形名			PKH−J80FK
	電源			単相・200V・50Hz／60Hz
	外形寸法		mm	340×1,400×235
	外装色〈マンセル〉		−	ホワイト〈3.4Y7.1/0.8〉 ベージュ〈4.02Y6.30/1.32〉
	補助電熱装置		kW	ナシ（取付不可）
	送風機（形式×出力×個数）		−	ラインフローファン×0.04kW×1
	風量		m³/min	弱15−強20
	風向調節	上下方向	水平より10°，26°，50°，60°にそれぞれ設定可	
		左右吹出	風向調節板（左）（右）で夫々約25°の範囲で変更可（手動）	
	運転音		dB（A）	弱35−強43
	製品質量		kg	24
	ドレン配管サイズ		−	VP−20
室外機	室外機形名			PUH−J80FK
	電源			三相・200V・50Hz／60Hz
	外形寸法		mm	900×900×320（+30）
	外装色〈マンセル〉		−	アイボリー〈5Y8/1〉
	圧縮機	形式×出力×個数	−	全密閉×2.2kW×1
		保護装置	−	インナーサーモ内蔵
	送風機（形式×出力×個数）		−	プロペラファン×0.060kW×1
	風量		m³/min	50
	送風機用保護装置		−	温度開閉器
	運転音		dB（A）	47
	製品質量		kg	76
共通事項	冷媒		kg	R22 ×3.2
	冷媒配管長（相当長／高低差）		m	30/30（追加チャージ時50/50）
	延長配管径（液/ガス）		mm	φ9.52/φ15.88
使用温度範囲	室内			〈冷房〉15~24℃WB〈暖房〉15~27℃DB
	室外			〈冷房〉−5~43℃DB〈暖房〉−12~15℃WB

性能条件
1 運転特性はJISB8616の条件で運転した場合の数値です。
定格冷房能力（室内側：27.0℃DB,19.0℃WB,外気温度：35.0℃DB）
定格暖房能力（室内側：20.0℃DB,外気温度：7.0℃DB,6.0℃WB）
低温暖房能力（室内側：20.0℃DB,外気温度：2.0℃DB,1.0℃WB）
延長配管5m（相当長）、高低差0m
2 測定条件：無響室、Aスケール、JISB8616による。

主要別売部品	新デジタルワイヤレスリモコン，新ワイドリモコン，新液晶リモコン，ロスナイ連動ケーブル，吹出ガイド
除外工事	据付；基礎工事、給排水工事、電気接続工事、ダクト工事、防熱工事、電源開閉器、温調・温調用電磁弁、止弁、その他本仕様書に明示なき事項

三菱電機株式会社

空気熱源ヒートポンプ式パッケージエアコン仕様書

PKH−J80FKF−ST

作成日	94-12-20	図番	7CSGGB	副番		記号	

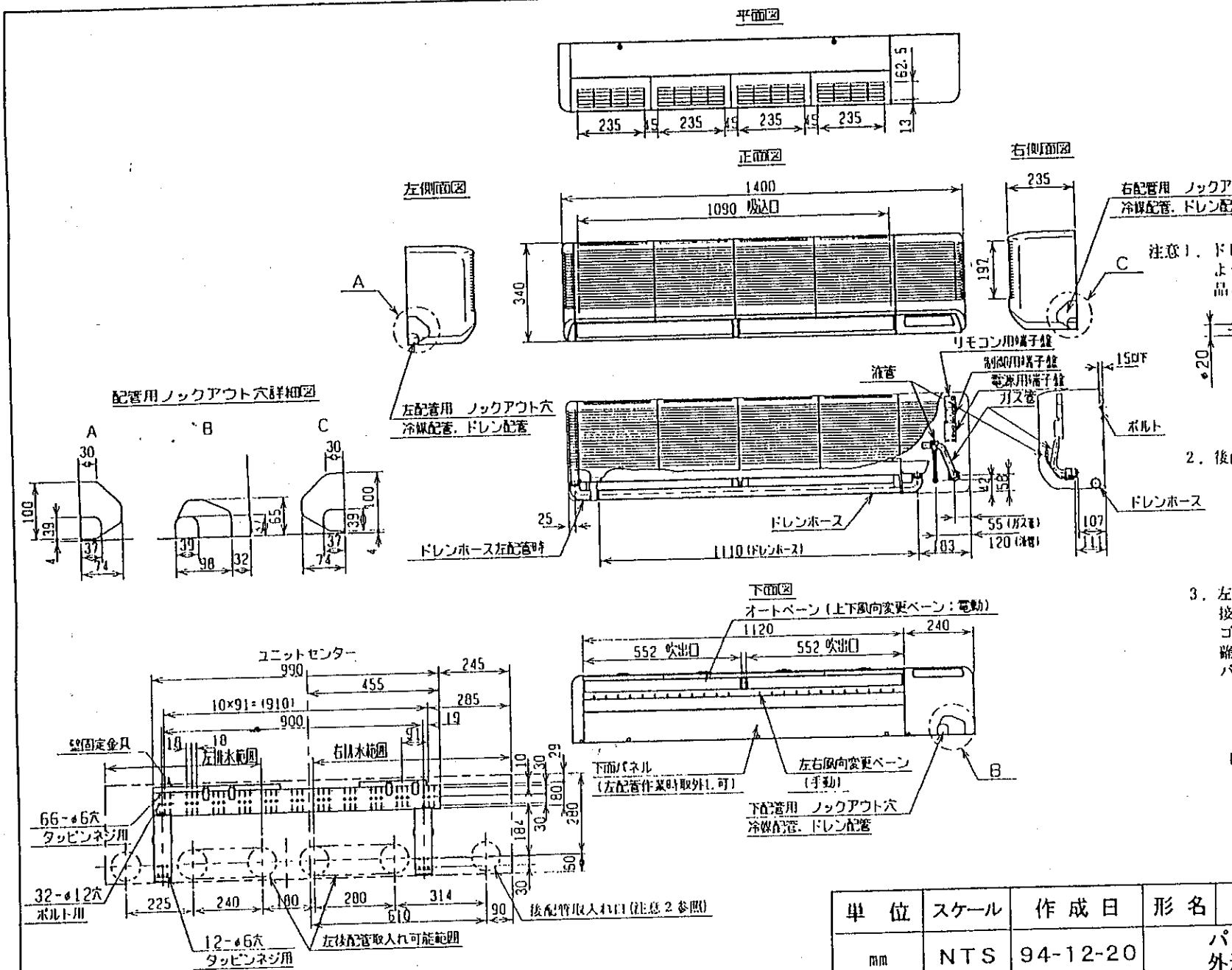

注意1．ドレン配管接続部は現地工事に合わせ加工できるようにドレンソケットを（VP-20接続用）を附属品として同梱しています．接着してご使用下さい．

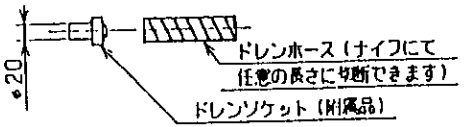

2．後配管取出口

形名	貫通スリーブ（現地手配）	壁貫通穴
J71，J80形	φ90	φ90~100

3．左配管時には，ドレンホースをドレンパン左側の接続口に接続して下さい．この時ドレンホースとゴム栓を入れ換え，双方とも排水口に止まるまで確実に押し込んで下さい．ドレンホースは附属のバンドにて締め，抜けない様に固定して下さい．

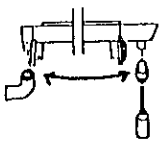

ゴム栓の穴にドライバーを差し込み押し込んで下さい．

BG01J645

単位	スケール	作成日	形名	PK(H)－J71，J80FK(H)
mm	NTS	94-12-20	パッケージエアコン室内ユニット 外形図（壁掛形）	
三菱電機株式会社	図番（形名コード）	7CFNJA	副番	記号

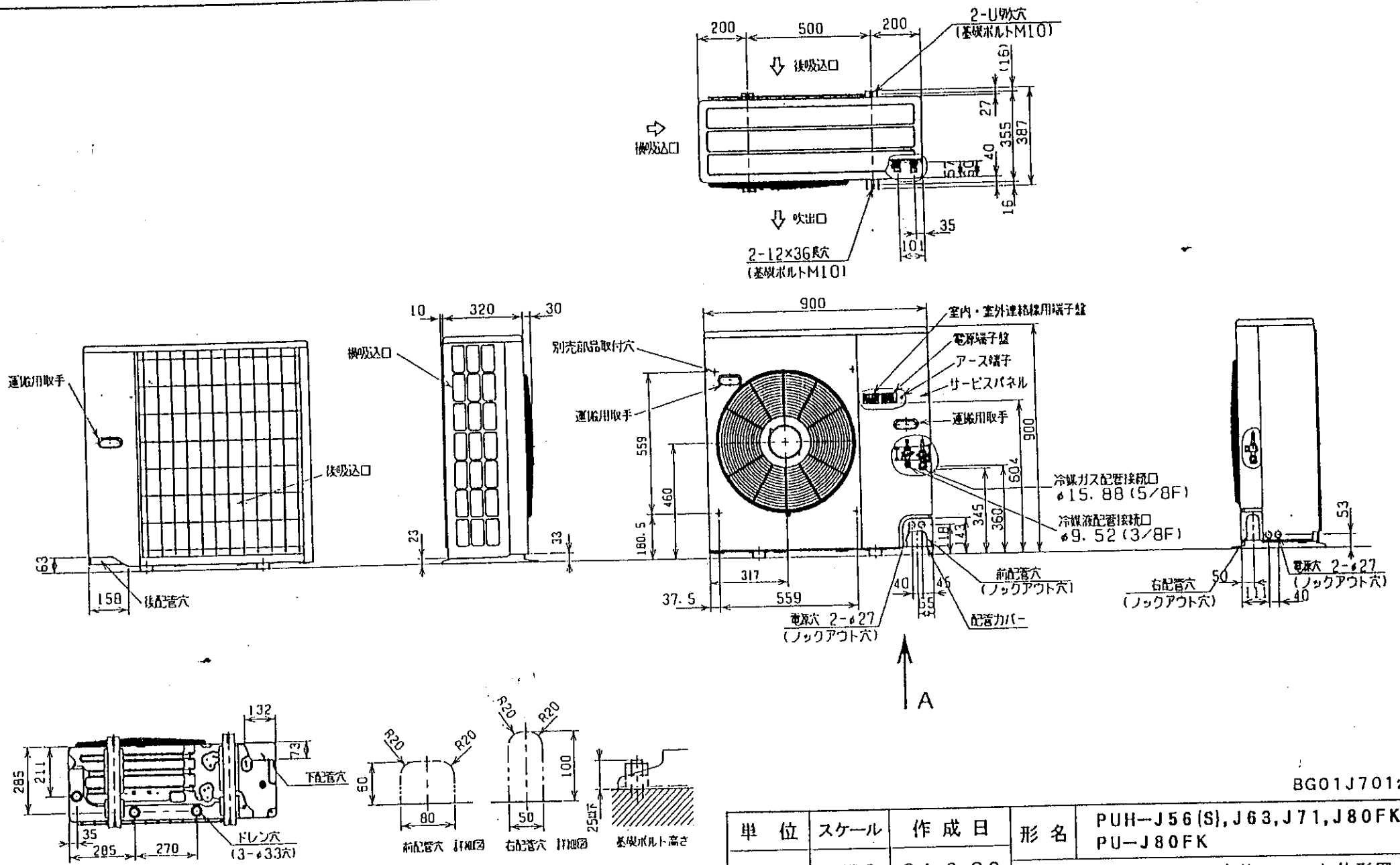

BG01J701₂

単位	スケール	作成日	形名	PUH-J56(S),J63,J71,J80FK PU-J80FK
mm	NTS	94-9-30	パッケージエアコン室外ユニット外形図	
三菱電機株式会社			図番(形名コード) 7D15GC	副番 / 記号

三菱電機パッケージエアコン用別売部品仕様書

品名	スリム液晶リモコン	形名	PAR-JH150K	台数		記号	

1. 仕様

機能		内容
運転／停止		運転：LED(赤色)点灯で表示
運転モード		冷房/ドライ/送風(自動)/暖房
室温調節		冷房/ドライ：19℃～30℃/1℃単位で設定・表示 暖房　　：17℃～28℃/1℃単位で設定・表示 (自動：19℃～28℃/1℃単位で設定・表示)
風速調節		強/弱　2段切換・表示
風向調節	上下	ベーンの吹出角度固定4段階切換・表示
	左右	"この機能はありません"表示
時刻表示		24時間時刻表示(現在時刻→開始時刻→終了時刻)
タイマー機能		10分単位で開始・終了時刻を各々設定・表示/1日
フィルターサイン		運転積算時間が設定に達したときに表示 (運転積算時間の設定：無・100・2500時間 切換スイッチ内装)

項目	内容
室内ユニット制御台数	1グループ 室内ユニット最大50台
外形寸法(mm)	H120×W130×D18
リモコン配線	2線(極性なし)
外装	本体：ABS樹脂 ホワイトグレー(マンセル4.49Y 7.92/0.66) カバー部：ホワイトグレー(マンセル4.49Y 7.92/0.66) 操作部：ミディアムグレー(DIC551)
付属品	リモコンケーブル10m
据付方法	2個用スイッチボックス(JIS 8336)に取付け、または壁直付け

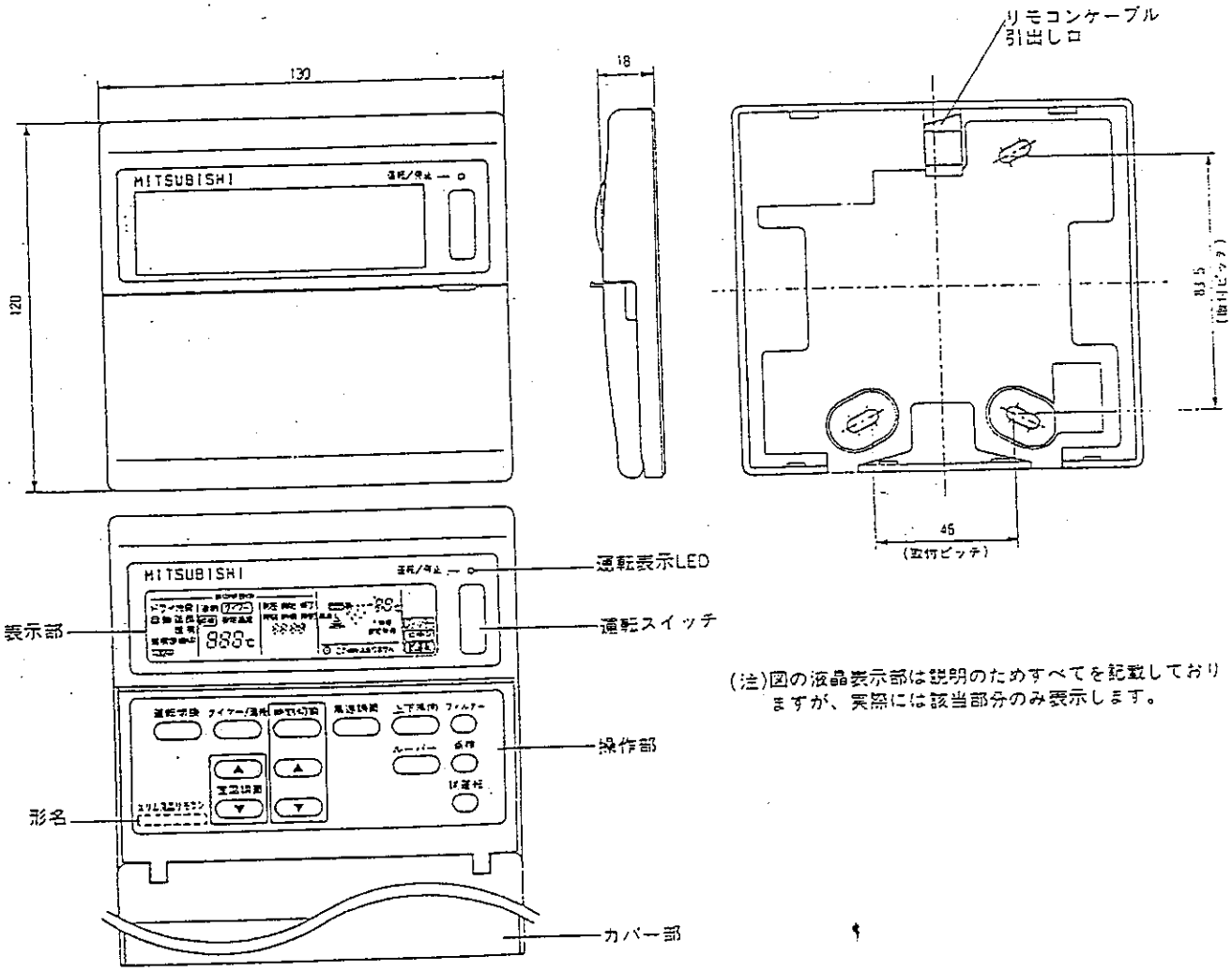

(注)図の液晶表示部は説明のためすべてを記載しておりますが、実際には該当部分のみ表示します。

三菱電機パッケージエアコン用別売部品仕様書	形名	PAR-JH150K	台数		記号	

三菱電機株式会社	第3角法 単位：mm	作成日 94-9-30	仕様書番号 (形名コード)	7EY-15H

電源設備納入一覧表

No.	局　名	品　名		数　量	備　考
1	須知本部局	整流器	STEL04200TR		
		蓄電池	MSEX－600		
2	曽根分散局	整流器	STEL04075TR		
		蓄電池	MSEX－200	1	
3	富田分散局	整流器	STEL04100TR		
		蓄電池	MSEX－300		
4	水戸分散局	整流器	STEL04075TR		
		蓄電池	MSEX－200	1	
5	実勢分散局	整流器	STEL04050TR		
		蓄電池	MSEX－200		
6	ｸﾞﾘｰﾝﾊｲﾂ分散局	整流器	STEL04100TR		
		蓄電池	MSEX－400	1	
7	中村分散局	整流器	STEL04050TR		
		蓄電池	MSEX－150	1	
8	安井分散局	整流器	STEL04050TR		
		蓄電池	MSEX－150		
9	蒲生野分散局	整流器	STEL04075TR		
		蓄電池	MSEX－200	1	
10	上豊田分散局	整流器	STEL04075TR		
		蓄電池	MSEX－200	1	
11	下山分散局	整流器	STEL04075TR		
		蓄電池	MSEX－200		

3.3　表　　示

蓄電池１組には、銘板などによりつぎの事項を表示するものとします。

(1)形式、(2)定格容量、(3)１組の個数、(4)製造者名または略号、(5)製造年月、また各蓄電池には番号を、ふた上に極性を表示するものとします。

3.4　出荷時における蓄電池の状態

この蓄電池は初充電済みで出荷するものとします。

3.5　単電池要項

形　式	公称電圧 (V)	定格容量(Ah) (10時間率) (10HR)	定格容量(Ah) (1時間率) (1HR)	外形寸法(±3mm) 高さ ふたまで (UH)	高さ 端子まで (TH)	高さ 槽高 (CH)	幅 (W)	長さ (L)	質量 (約kg)	蓄電池外形図 (図1)
MSE-50-12	12	50	32.5	—	217	190	128	363	22	Ⓐ
MSE-100-6	6	100	65	—	217	190	128	345	21.5	Ⓑ
MSE-150	2	150	97.5	365	362	330	170	106	13	Ⓒ
MSE-200	2	200	130	365	362	330	170	106	15.5	Ⓒ
MSE-300	2	300	195	365	362	330	170	150	24	Ⓒ
MSE-500	2	500	325	365	362	330	171	241	38	Ⓓ
MSE-1000	2	1000	650	365	362	330	171	471	72	Ⓔ
MSE-1500	2	1500	975	375	372	340	337	476	110	Ⓕ
MSE-2000	2	2000	1300	375	372	340	337	476	146	Ⓕ
MSE-3000	2	3000	1950	375	372	340	340	696	220	Ⓖ

注：　単電池は要項表に示す10形式とし、これらを組み合わせて9000Ah/10HRまで製作するものとします。

但し、蓄電池の組み合わせ方法は、４項に示す「蓄電池要項」によるものとします。

図１　蓄電池外形図

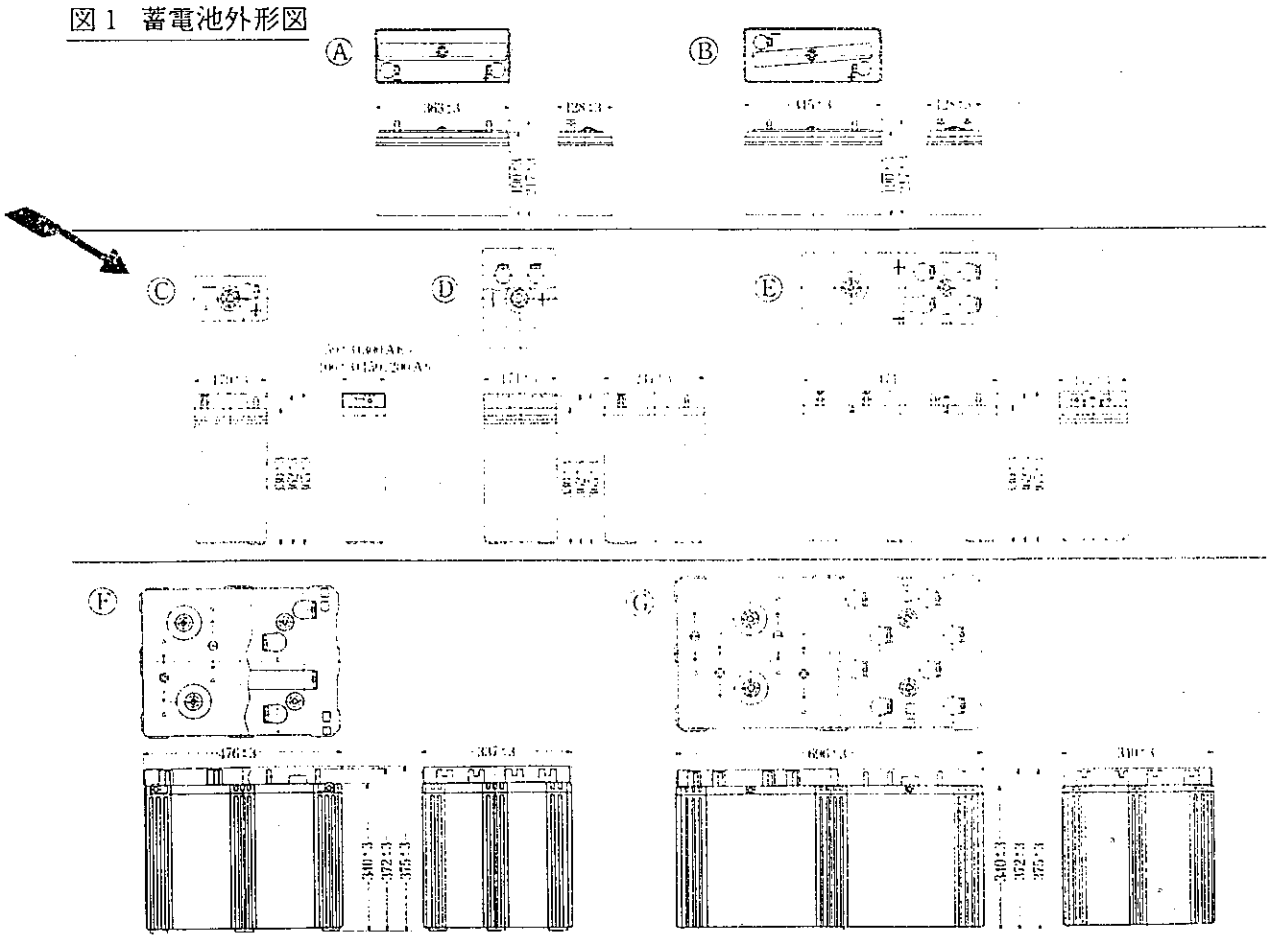

4. 蓄電池要項

名　　称	蓄電池の組み合わせ方法	定格容量（Ah）		質　量 (約kg)	接続略図 (図2)
		(10時間率) (10HR)	(1時間率) (1HR)		
MSEX- 50-12	MSE-50-12	50	32.5	22	ⓐ
MSEX- 100-6	MSE-100-6	100	65	21.5	ⓑ
MSEX- 150	MSE-150	150	97.5	13	ⓒ
MSEX- 200	MSE-200	200	130	15.5	ⓒ
MSEX- 300	MSE-300	300	195	24	ⓒ
MSEX- 400	MSE-200×2	400	260	31	ⓔ
MSEX- 500	MSE-500	500	325	38	ⓓ
MSEX- 600	MSE-300×2	600	390	48	ⓔ
MSEX- 700	MSE-500+MSE-200	700	455	53.5	ⓕ
MSEX- 800	MSE-500+MSE-300	800	520	62	ⓕ
MSEX- 900	MSE-300×3	900	585	72	ⓖ
MSEX-1000	MSE-1000	1000	650	72	ⓗ
MSEX-1500	MSE-1500	1500	975	110	ⓘ
MSEX-2000	MSE-2000	2000	1300	146	ⓘ
MSEX-3000	MSE-3000	3000	1950	220	ⓙ
MSEX-4000	MSE-2000×2	4000	2600	292	——
MSEX-5000	MSE-3000+MSE-2000	5000	3250	366	——
MSEX-6000	MSE-3000×2	6000	3900	440	——
MSEX-7000	MSE-3000+MSE-2000×2	7000	4550	512	——
MSEX-8000	MSE-3000×2+MSE-2000	8000	5200	586	——
MSEX-9000	MSE-3000×3	9000	5850	660	——

注：接続略図のⓐⓑⓒⓓⓗⓘⓙ以外は、全て並列接続となります。なお、4000Ah以上の接続略図は別途指示とします。

図2　蓄電池接続略図

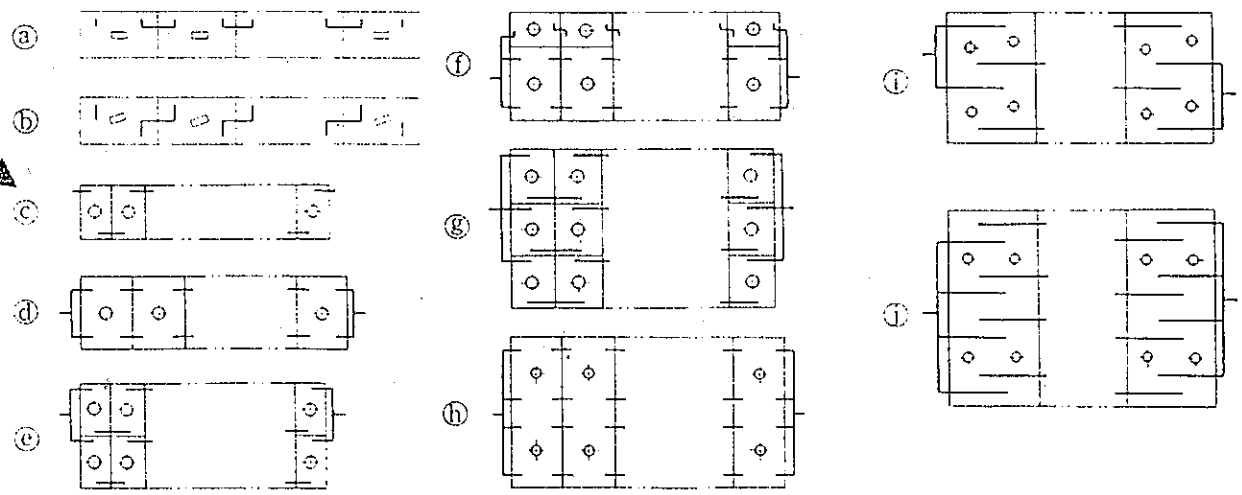

5. 付属品

品　　名	摘　　要	数　量
防　錆　剤	180cc入り（筆付）	1

以上