平成22年度（繰越）

地域活性化・きめ細かな臨時交付金事業

須知川水辺公園遊具リフレッシュ工事

数量計算書

（当初）

数量総括表
工事名

工種・種別・細別	規格	単位	当初数量	変更後数量	増減	摘要
遊戯施設・休憩施設工						
土工						
床掘		m3	15.995			
埋戻		m3	14.464			
遊具設置工						
遊具設置	複合遊具(プレイポートワンダー CP-01075S)	基	1.000			
	小型遊具(ルッキン・ロッキン(4WD) CP-02408)	基	1.000			
	小型遊具(ルッキン・ロッキン(くじゃく) CP-02405	基	1.000			
	小型遊具(ルッキン・ロッキン(アシカ) CP-02406)	基	1.000			
休憩施設工						
休憩施設工						
ベンチ設置工	ベンチ(SF-12031K2)	基	1.000			77kg/基
既設遊具撤去工						
既存遊具取壊工						
キャッスル	基礎コンクリート	m3	0.521			
	耐水合板	m3	0.962			
	支柱	m3	0.653			
城壁A	基礎コンクリート	m3	0.140			
	耐水合板	m3	0.094			
	支柱	m3	0.082			
城壁B	基礎コンクリート	m3	0.281			
	耐水合板	m3	0.207			
	支柱	m3	0.142			
城壁C	基礎コンクリート	m3	0.124			
	耐水合板	m3	0.100			
	支柱	m3	0.091			
クロコベンチ・ドラゴン	基礎コンクリート	m3	0.050			
	耐水合板	m3	0.041			
	支柱	m3	1.069			

数量総括表
工事名

工種・種別・細別	規格	単位	当初数量	変更後数量	増減	摘要
既設遊具撤去工						
運搬・処分						
木材		m3	3.440			
コンクリート		m3	1.116			
土工						
床掘		m3	8.278			均しコンクリート取り壊し時

城壁　耐水合板・支柱撤去数量計算書

名称	計算式	数量	単位
城壁A	1基 耐水合板（t=22mm） （0.332+0.110+0.076+0.942+0.888−0.011+0.050+0.982+0.900−0.011）*0.022 ＝　0.093676	0.094 4.258	m3 ㎡
	支柱 （1.24+2.02+2.02+2.02+1.60）*（0.096*0.096） ＝　0.082022	0.082	m3
城壁B	2基 耐水合板（t=22mm） （0.707+0.195+1.017+0.930−0.011+0.843+0.139+0.896−0.011）*0.022*2 ＝　0.20702	0.207 9.410	m3 ㎡
	支柱 （1.24+1.24+2.02+1.60+1.60）*（0.096*0.096)*2 ＝　0.141926	0.142	m3
城壁C	1基 耐水合板(t=22mm) (0.395+0.436+0.318+0.645+0.930−0.011+0.947+0.912−0.011)*0.022 ＝　0.100342	0.100 0.100	m3 ㎡
	支柱 (1.22+0.96+0.78+1.22+2.02+2.02+1.60)*(0.096*0.096) ＝　0.090501	0.091	m3

キャッスルセンター基礎コンクリート取壊数量
基礎伏図より

名称	計算式					単位	数量(箇所)	数量(m3)
キャッスル	F1	{(0.9+2.3+0.4)*(0.9+2.5+0.4)−(1.5+1.0)*(0.9+1.4)}*0.05	=	0.397	0.521	m3	1	0.521
	F2	0.4*1.5*0.05*2箇所	=	0.060				
	F3	0.4*0.8*0.05*2箇所	=	0.032				
	F4	0.4*1.6*0.05	=	0.032				
城壁A	1箇所あたり基礎取壊数量							
	F1	0.8*0.8*0.05	=	0.032	0.140	m3	1	0.140
	F2	0.4*0.6*0.05*2箇所+(0.3*0.3*0.5−0.096*0.096*0.3)*2箇所	=	0.108				
城壁B (2基あり)	1箇所あたり基礎取壊数量							
	F1	0.8*0.8*0.05	=	0.032	0.140	m3	2	0.281
	F2	0.4*0.6*0.05*2箇所+(0.3*0.3*0.5−0.096*0.096*0.3)*2箇所	=	0.108				
城壁C	1箇所あたり基礎取壊数量							
	F1	0.4*0.8*0.05	=	0.016	0.124	m3	1	0.124
	F2	0.4*0.6*0.05*2+(0.3*0.3*0.5−0.096*0.096*0.3)*2	=	0.108				
クロコベンチ	1箇所あたり基礎取壊数量	0.8*0.8*0.05	=	0.032		m3	1	0.032
ドラゴン	1箇所あたり基礎取壊数量	0.5*0.7*0.05	=	0.0175		m3	1	0.018

キャッスルセンター　耐水合板・支柱撤去数量計算書

名称	計算式	数量	単位
壁面	耐水合板(t=22mm) 1.846+0.080+1.380+0.380− 0.010+0.432+0.090+0.281+0.089+2.763+0.221+0.278+3.120+1.564+0.087+0.610+1.900+1.659+0.091+1.582+0.145−0.110+0.633− 0.010+0.984+1.429+0.146−0.153+1.364+0.076+0.103+0.765−0.007+0.957+0.657+0.801− 0.007+0.143+1.154+1.154+0.143+1.065+0.633−0.010+2.045+0.089+0.276+2.100)*0.022 ＝　0.770176	0.770 35.008	m3 ㎡
内部板	(1.459+0.386+0.377+0.575−0.135+0.679+0.377+1.245+0.418)*0.022 ＝　0.118382	0.118 5.381	m3 ㎡
支柱	(1.62+1.62+0.51+0.51+0.5+0.5+2.6+2.6+2.6+2.2+2.2+3.2+3.2+3.2+3.2+2.6+2.6+3.8+3.8+2.4+2.4+3.0+3.0+3.8+3.8+3.0+3.0+1.1+1.1+0.6+0.6)*(0.096*0.096) ＝　0.653046	0.653	m3
スノコ板	{14*(0.09*0.98*0.015)+3*(0.09*1.5*0.045)}*2 ＝　0.073494	0.073	m3

ドラゴン、クロコベンチ耐水合板・支柱撤去数量計算書

名称	計算式	数量	単位
ドラゴン	耐水合板（t=22mm） ((0.251+0.042−0.001）*2)*0.022 ＝ 0.012848 m3	0.013	m3
クロコベンチ	耐水合板（t=22mm ※座板は17mm） (0.848−0.003−0.011+0.050+0.050)*0.022+(0.212+0.212)*0.017 ＝ 0.027756 m3	0.028	m3
	支柱 0.96*0.96*0.58*2 ＝ 1.069056 m3	1.069	m3

土工　　1式あたり

土工総括

名称	規格・形状	算式	単位	数量
キャッスル			m3	6.075
城壁			m3	1.737
ドラゴン クロコベンチ			m3	0.466
床掘計			m3	8.278

土工　　1式あたり

キャッスルセンター基礎撤去床掘

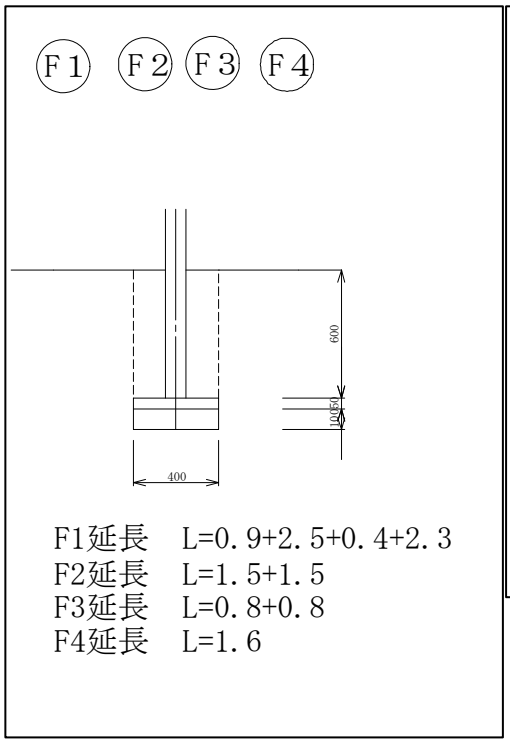

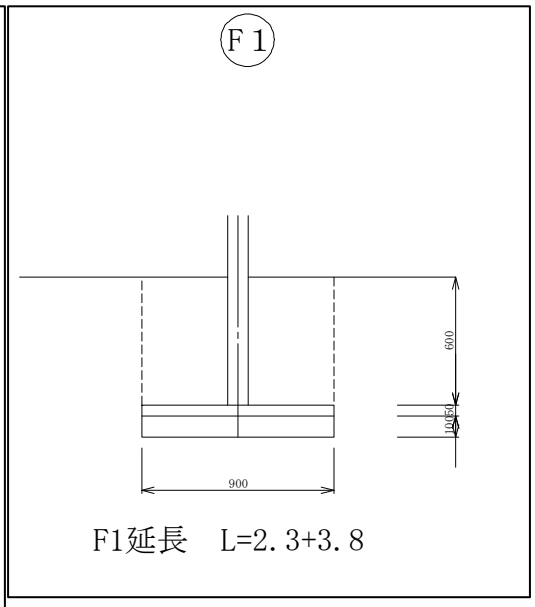

名称	規格・形状	算式	単位	数量
床掘	F1	(0.4*0.6)*(0.9+2.5+0.4+2.3)+(0.9*0.6)*(2.3+3.8)-0.096*0.096*0.6*21	m3	4.642
	F2	(0.4*0.6)*(1.5+1.5)-0.096*0.096*0.6*4	m3	0.698
	F3	(0.4*0.6)*(0.8+0.8)-0.096*0.096*0.6*4	m3	0.362
	F4	0.4*0.6*1.6-0.096*0.096*0.6*2	m3	0.373
床掘計			m3	6.075

土工　　1式あたり

城壁基礎撤去床掘

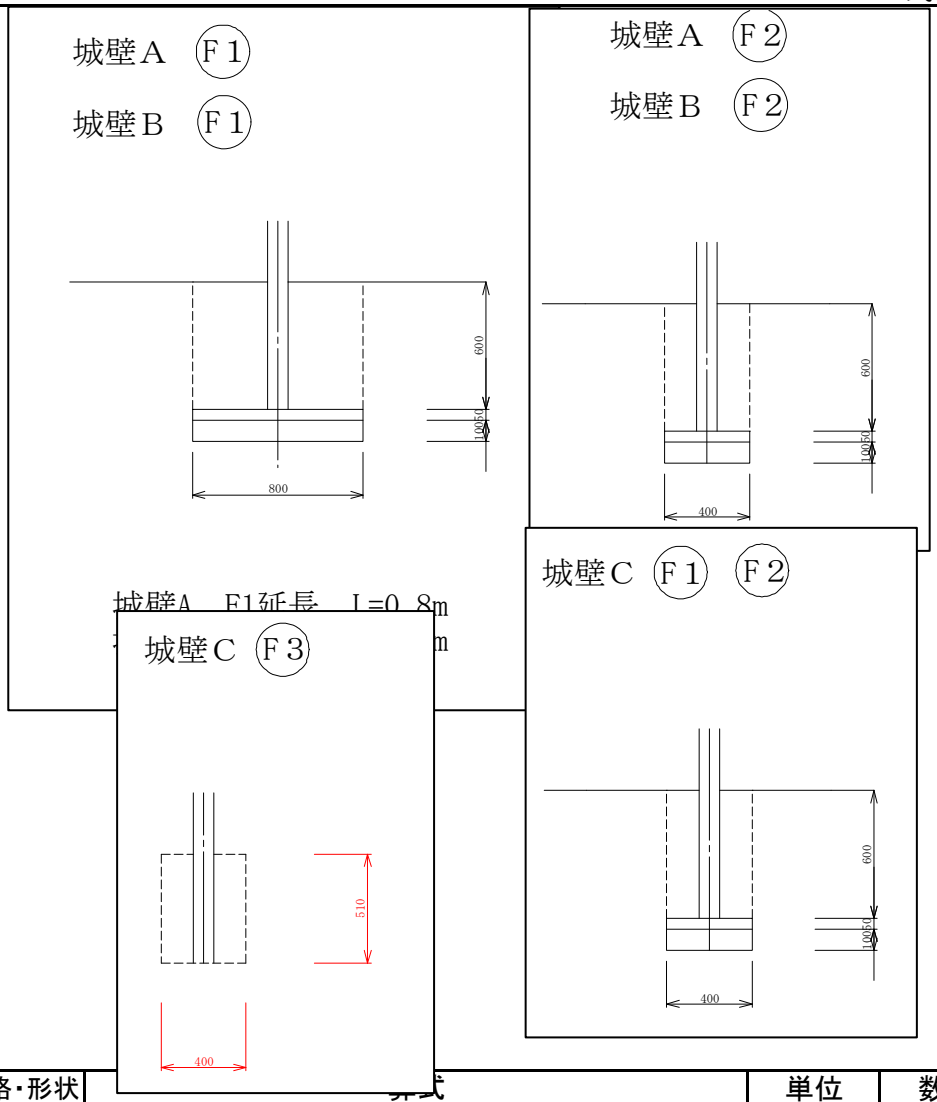

名称	規格・形状	算式	単位	数量
床掘	城壁A　F1	0.8*0.8*0.6-0.096*0.096*0.6*3	m3	0.367
	城壁A　F2	(0.4*0.6*0.6-0.3*0.5*0.3)*2-0.096*0.096*0.3*2	m3	0.192
	城壁B　F1	0.8*0.8*0.6-0.096*0.096*0.6*3	m3	0.367
	城壁B　F2	(0.4*0.5*0.6-0.3*0.5*0.3)*2-0.096*0.096*0.3*2	m3	0.144
	城壁C　F1	0.4*0.8*0.6-0.096*0.096*0.6*2	m3	0.181
	城壁C　F2	(0.4*0.6*0.6-0.096*0.096*0.3-0.3*0.5*0.3)*2	m3	0.192
	城壁C　F3	0.4*0.51*1.5-0.096*0.096*0.51*3	m3	0.292
床掘計				1.737

土工　　1式あたり

ドラゴン・クロコベンチ基礎撤去床掘

ドラゴン

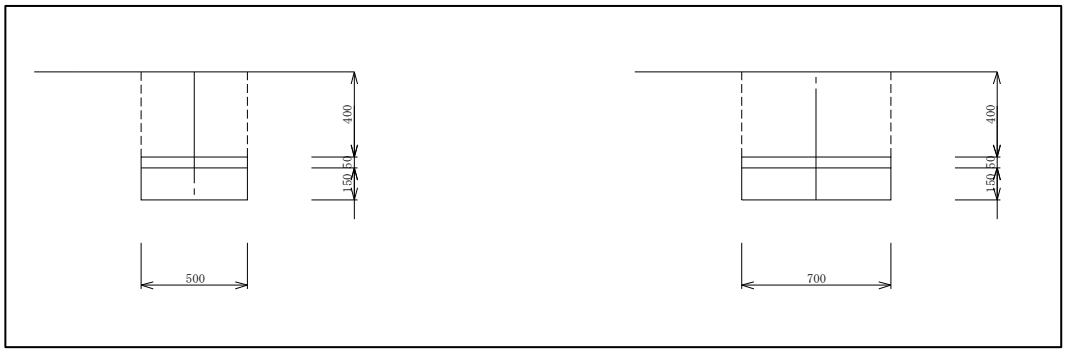

クロコベンチ

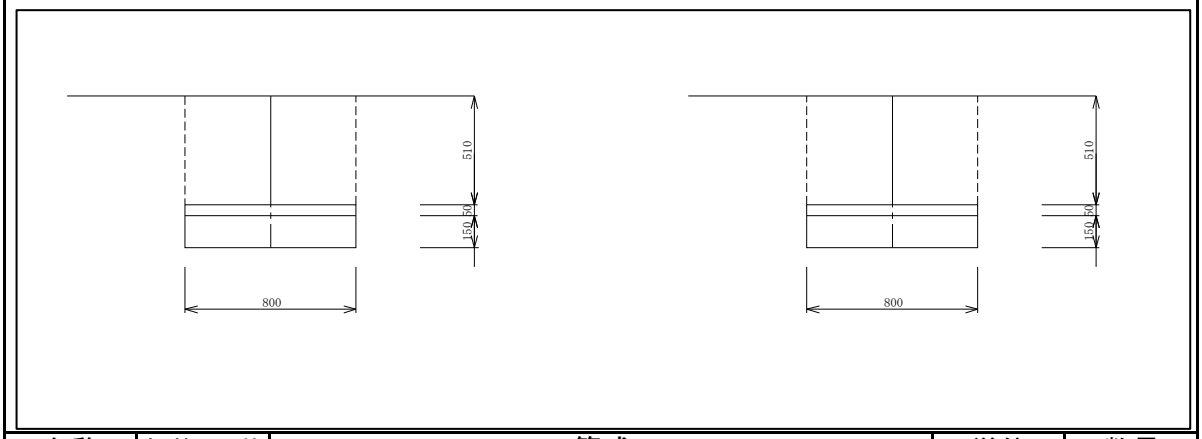

名称	規格・形状	算式	単位	数量
床掘	ドラゴン	0.5*0.7*0.4	m3	0.140
	クロコベンチ	0.8*0.8*0.51	m3	0.326
床掘計			m3	0.466

遊具・休憩施設土工集計表　　1式あたり

名称	規格・形状	算式	単位	数量
床掘	プレイポート		m3	10.983
	ルッキン・ロッキン（4WD）		m3	1.463
	ルッキン・ロッキン（アシカ）		m3	1.463
	ルッキン・ロッキン（クジャク）		m3	1.463
	ベンチ		m3	0.624
	計		m3	15.995
埋戻	プレイポート		m3	9.890
	ルッキン・ロッキン（4WD）		m3	1.352
	ルッキン・ロッキン（アシカ）		m3	1.352
	ルッキン・ロッキン（クジャク）		m3	1.352
	ベンチ		m3	0.520
	計		m3	14.464

土工　　1式あたり

プレイポート

基礎

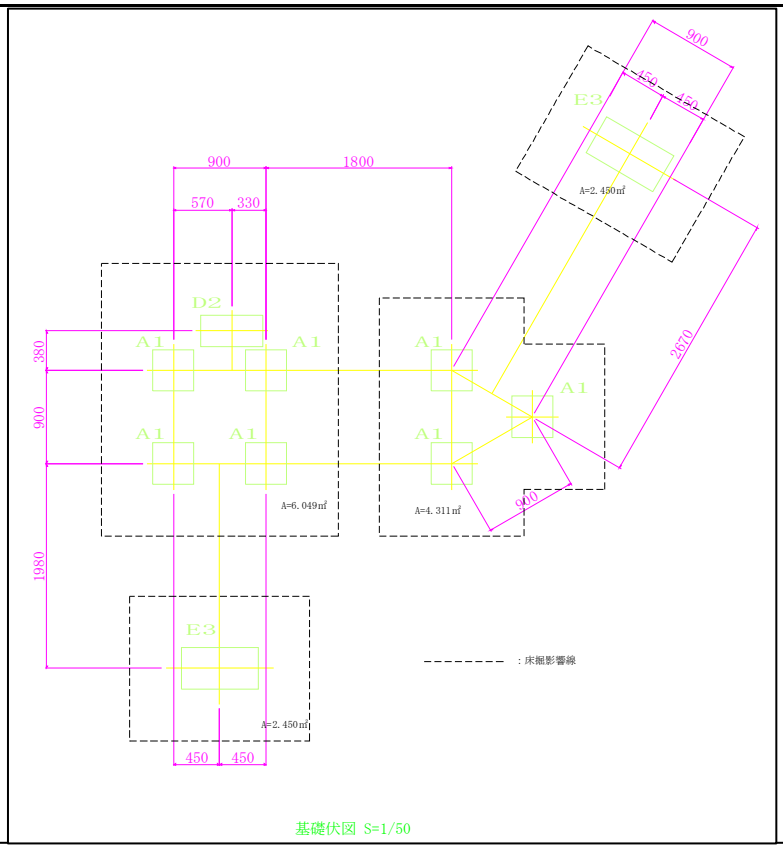

基礎伏図 S=1/50

φ89.1 デッキポスト

A1：φ89.1

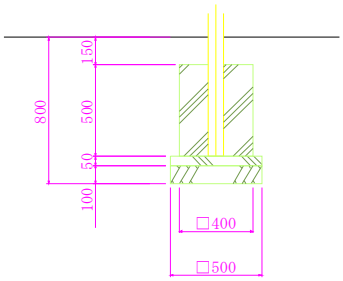

基礎A

φ34 FRPスライダー

E3：φ34

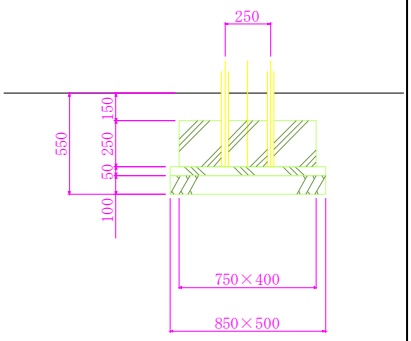

基礎E

L-50×50 こもれびクライム

D2：L-50×50

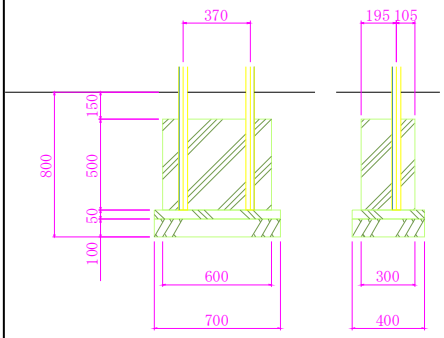

基礎D

土工　　1式あたり

名称	規格・形状	算式	単位	数量
床掘		6.049*0.800+2.450*0.550+4.311*0.800+2.450*0.550	m3	10.983
埋戻		10.983-(0.400^2*0.500+0.500^2*0.150)*7-(0.600*0.300*0.500+0.700*0.400*0.15)-(0.400*0.750*0.25+0.500*0.850*0.15)	m3	9.890
コンクリート	A1 18-8-40BB	(0.400^2*0.500-π*0.0891^2/4*0.500)*7	m3	0.538
均し コンクリート	A1 18-8-40BB	0.500^2*0.050*7	m3	0.088
型枠	A1 小型	0.400*0.500*4*7	㎡	5.600
均し型枠	A1 均し	0.500*0.050*4*7	㎡	0.700
基礎砕石	A1 RC-40 t=10cm	0.500*0.500*7	㎡	1.750
コンクリート	D2 18-8-40BB	0.600*0.300*0.500-0.05*0.05*0.5*2	m3	0.088
均し コンクリート	D2 18-8-40BB	0.700*0.400*0.050	m3	0.014
型枠	D2 小型	0.600*0.500*2+0.300*0.500*2	㎡	0.900
均し型枠	D2 均し	0.700*0.050*2+0.400*0.050*2	㎡	0.110
基礎砕石	D2 RC-40 t=10cm	0.700*0.400	㎡	0.280
コンクリート	E3 18-8-40BB	0.400*0.750*0.25-π*0.034^2/4*0.25*2	m3	0.075
均し コンクリート	E3 18-8-40BB	0.700*0.850*0.050	m3	0.030
型枠	E3 小型	0.400*0.250*2+0.750*0.250*2	㎡	0.575
均し型枠	E3 均し	0.500*0.050*2+0.850*0.050*2	㎡	0.135
基礎砕石	E3 RC-40 t=10cm	0.850*0.500	㎡	0.425

プレイポートワンダー　　1式あたり

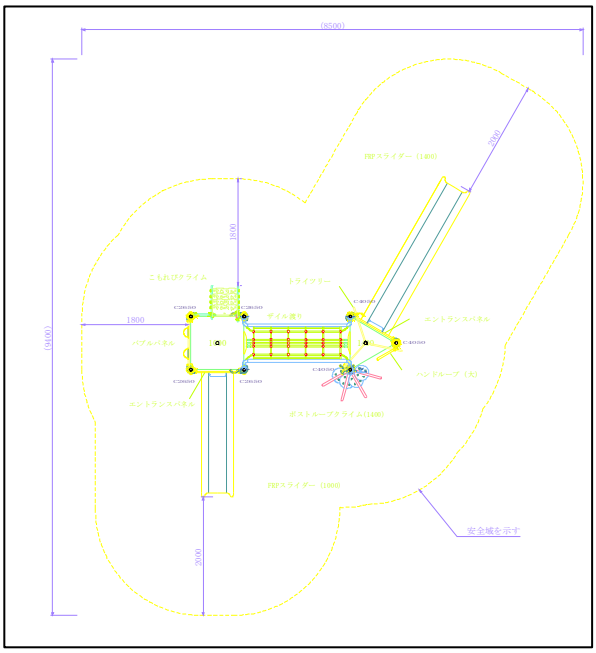

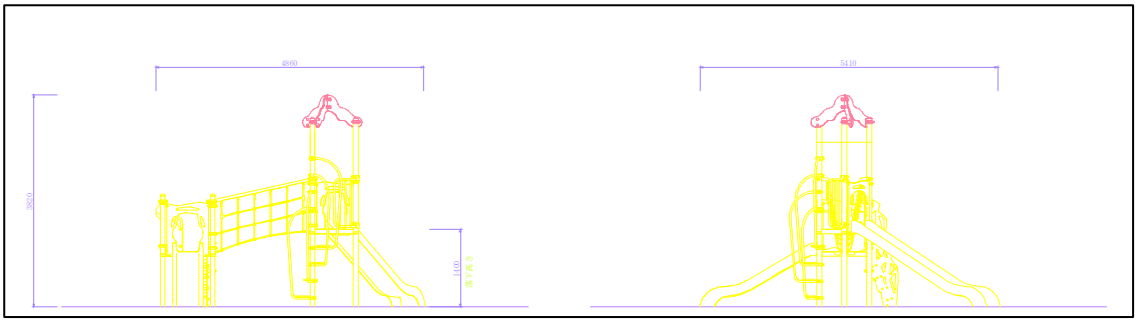

名称	規格・形状	算式	単位	数量
プレイポートワンダー			基	1.000

土工　　1基あたり

ルッキン・ロッキン（4WD）基礎工

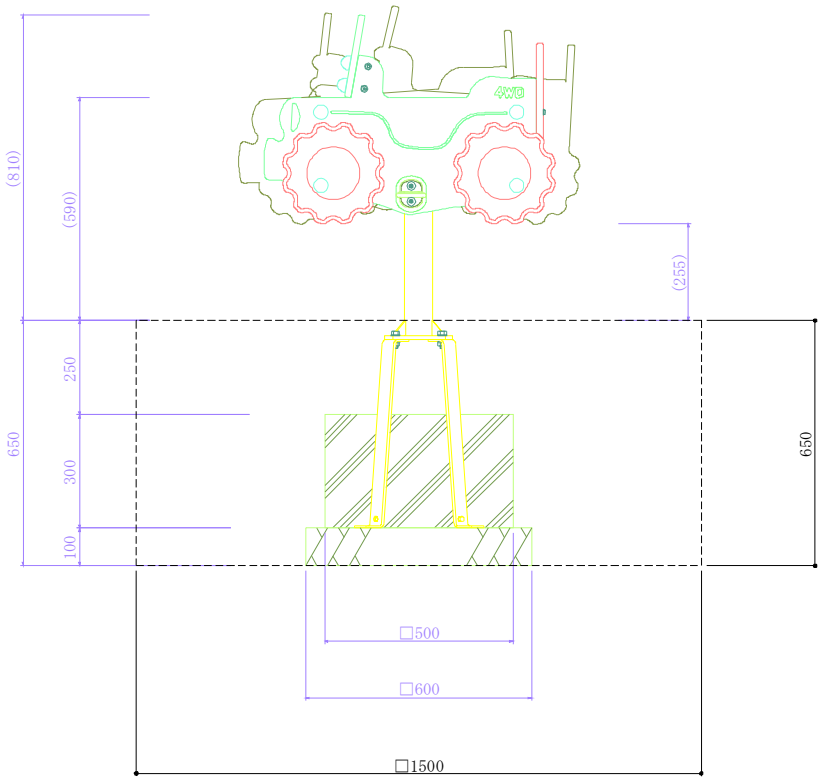

名称	規格・形状	算式	単位	数量
床掘		1.500*1.500*0.650	m3	1.463
埋戻		1.500*1.500*0.650−0.500*0.500*0.300−0.600*0.600*0.100	m3	1.352
コンクリート	18−8−40BB	0.500*0.500*0.300	m3	0.075
型枠		0.500*0.300*4	㎡	0.600
基礎砕石	RC−40 t=10cm	0.600*0.600	㎡	0.360

遊具　　1基あたり

ルッキン・ロッキン（4WD）

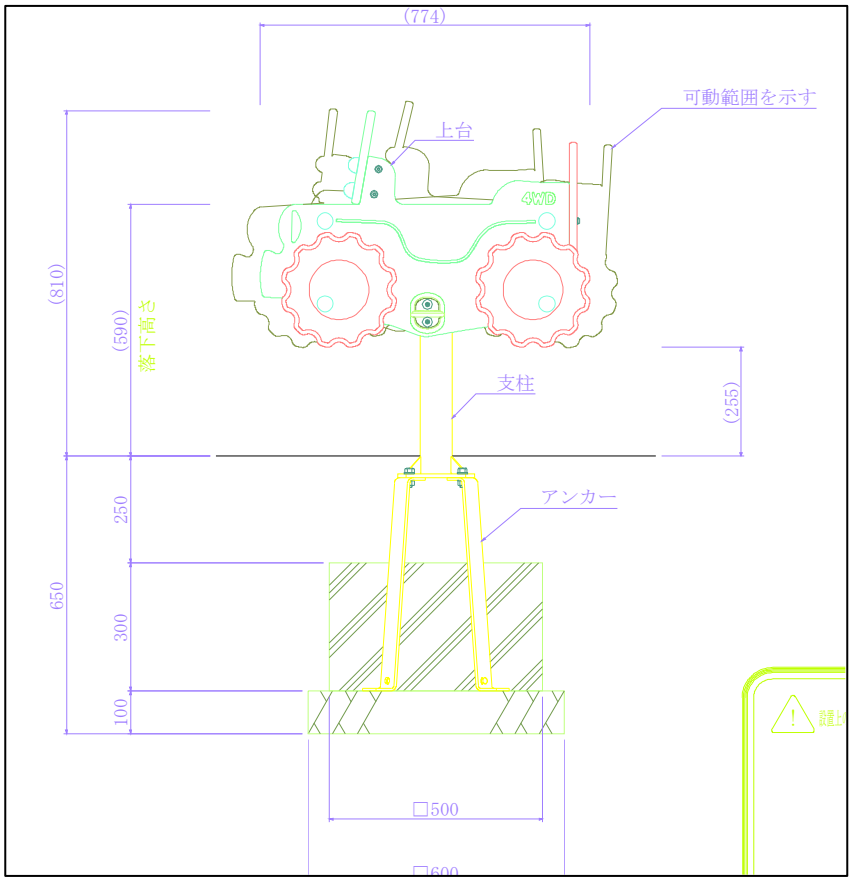

名称	規格・形状	算式	単位	数量
ルッキン・ロッキン	4WD		基	1.000

土工　　1基あたり

ルッキン・ロッキン（アシカ）基礎工

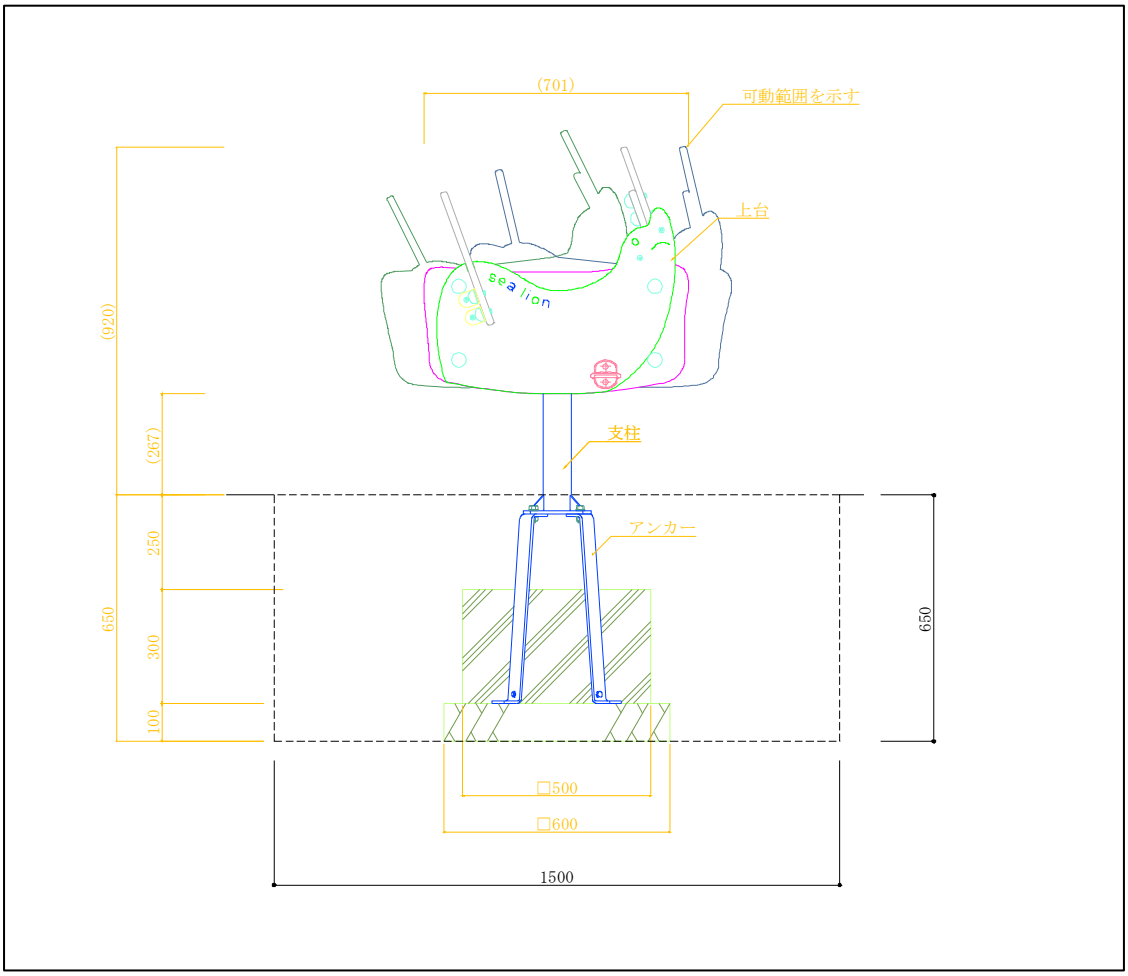

名称	規格・形状	算式	単位	数量
床掘		1.500*1.500*0.650	m3	1.463
埋戻		1.500*1.500*0.650−0.500*0.500*0.300−0.600*0.600*0.100	m3	1.352
コンクリート	18−8−40BB	0.500*0.500*0.300	m3	0.075
型枠		0.500*0.300*4	㎡	0.600
基礎砕石	RC−40 t=10cm	0.600*0.600	㎡	0.360

遊具　　1基あたり

ルッキン・ロッキン（アシカ）

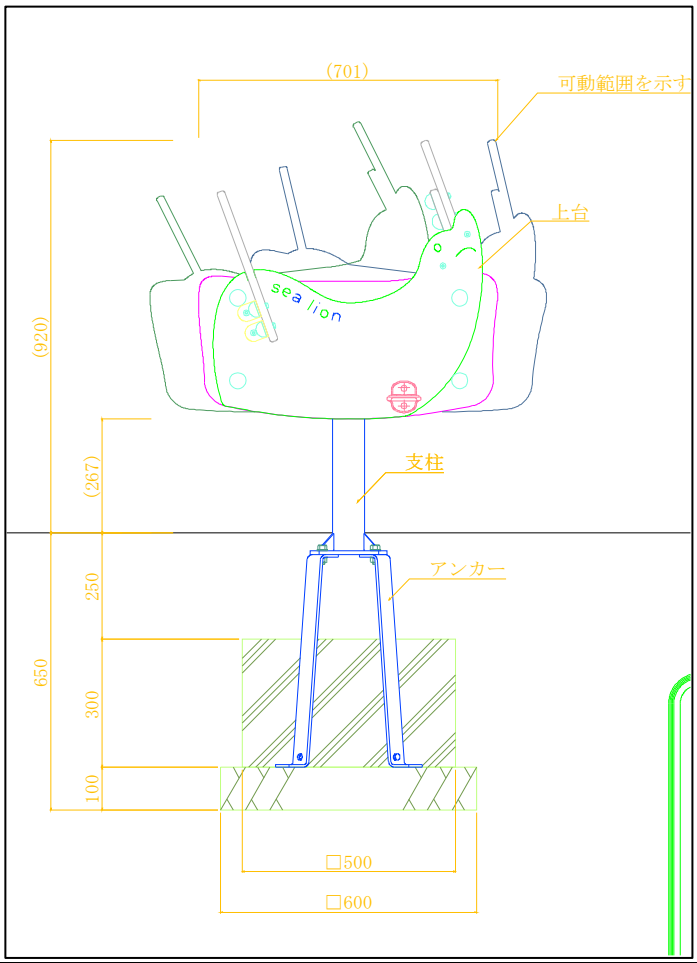

名称	規格・形状	算式	単位	数量
ルッキン・ロッキン	アシカ		基	1.000

土工　　1基あたり

ルッキン・ロッキン（クジャク）基礎工

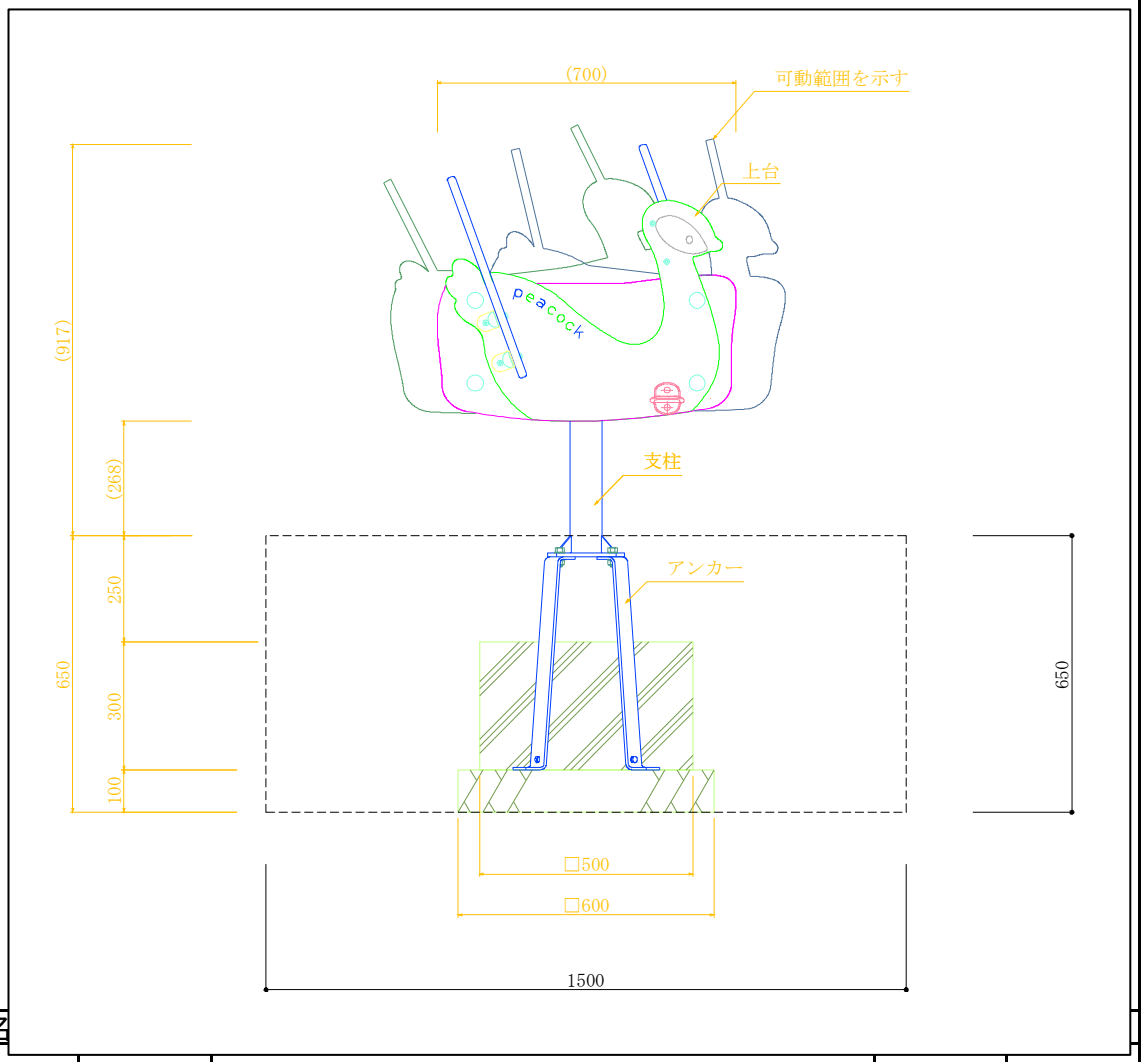

名				
床掘		1.500*1.500*0.650	m3	1.463
埋戻		1.500*1.500*0.650−0.500*0.500*0.300−0.600*0.600*0.100	m3	1.352
コンクリート	18−8−40BB	0.500*0.500*0.300	m3	0.075
型枠		0.500*0.300*4	㎡	0.600
基礎砕石	RC−40 t=10cm	0.600*0.600	㎡	0.360

遊具　　1基あたり

ルッキン・ロッキン（クジャク）

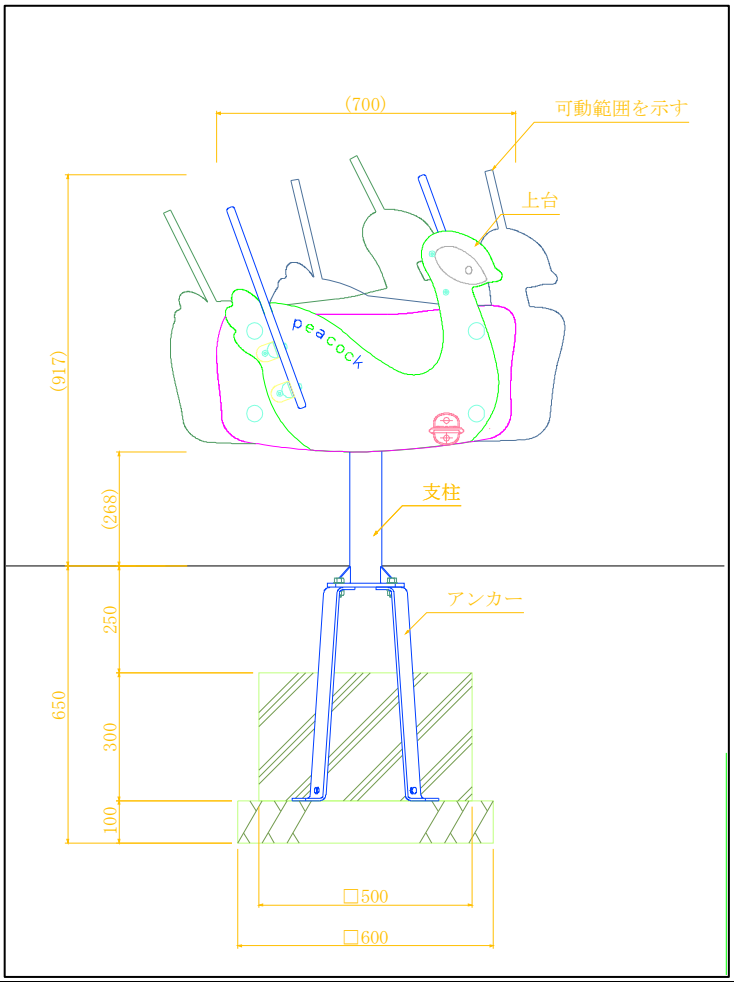

名称	規格・形状	算式	単位	数量
ルッキン・ロッキン	クジャク		基	1.000

土工　　1基あたり

ベンチ基礎工

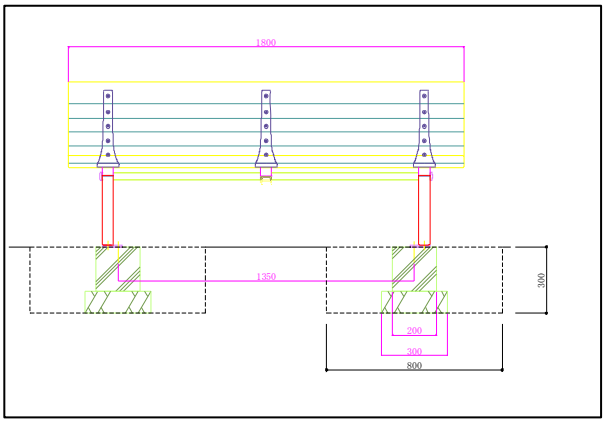

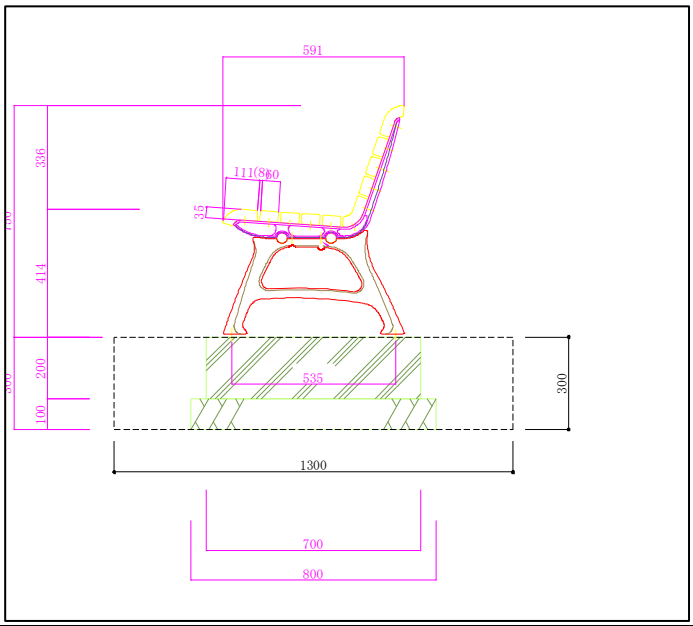

名称	規格・形状	算式	単位	数量
床掘		1.300*0.800*0.300*2	m3	0.624
埋戻		(1.300*0.800*0.300−0.300*0.800*0.100−0.200*0.700*0.200)*2	m3	0.520
コンクリート	18−8−40BB	0.200*0.700*0.200*2	m3	0.056
型枠		(0.200*0.200*2+0.200*0.700*2)*2	㎡	0.720
基礎砕石	RC−40 t=10cm	0.800*0.300*2	㎡	0.480

休憩施設　　1基あたり

ベンチ

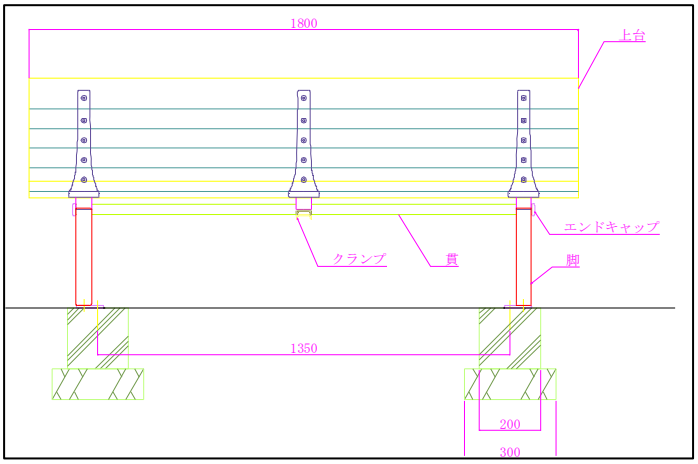

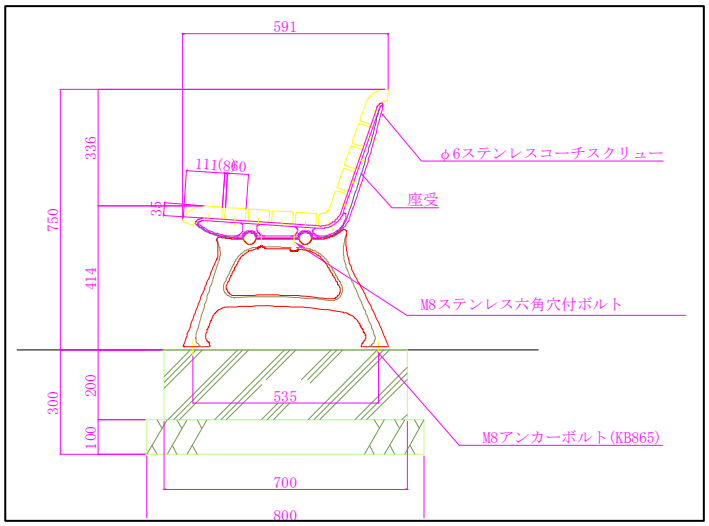

名称	規格・形状	算式	単位	数量
ベンチ			基	1.000