戸津川配水池場内配管工事

数　量　計　算　書

流入管φ７５

数 量 計 算 書

No 1

名　称	規　格	単位	単位長	DIPφ75　L=　19.192m 算　式	数　量	延　長	算　式	数　量	延　長	備　考
１）材　料										
ﾀﾞｸﾀｲﾙ鋳鉄管	D1K(E) φ75×4.0m	本	4.000	甲切 1.36+1.17+0.86+2.90	4.0	10.160				
				乙切 1.0+0.63+1.2+1.04						
二受T字管	DK(E) φ75×φ75	個	0.640		1.0	0.640				
Ｆ付T字管	DK(E) φ75×φ75	個	0.630		2.0	1.260				
90°曲管	φ75	個	0.692		1.0	0.692				
45°曲管	φ75	個	0.523		3.0	1.569				
11 1/4°曲管	φ75	個	0.783		1.0	0.783				
フランジ曲管	φ75×90°	個	0.594		2.0	1.188				
ﾌﾗﾝｼﾞ短管	φ75×630L(7.5K RF)	本	0.630		2.0	1.260				
継ぎ輪	φ75	個			3.0					
短管1号(形式1)	DK(E) φ75(7.5K RF)	個	0.120		2.0	0.240				
短管2号(形式1)	DK(E) φ75(7.5K RF)	個	0.700		2.0	1.400				
栓	DK(E) φ75	個			1.0					
K形伸縮可とう管	U-S h=200 φ75	個	1.140		1.0	(1.140)				
特殊押輪	φ75	組			17.0					
普通押輪	φ75	組			4.0					
VCジョイント	φ75	個			1.0					

流入管φ７５

数 量 計 算 書

名　称	規　格	単位	単位長	算　　式	数　量	延　長	算　　式	数　量	延　長	備　考
FCD弁	φ75(7.5K)	基	(0.240)		1.0	(0.240)				
ｿﾌﾄｼｰﾙ弁	φ75(7.5K)	基	(0.240)		1.0	(0.240)				
ｿﾌﾄｼｰﾙ弁	丸ﾊﾝﾄﾞﾙ付 φ75(7.5K)	基	(0.240)		2.0	(0.480)				
仕切弁BOX	24型 積高H=0.80	組		F24,A20,A30C-B,SB	2.0					
ﾌﾗﾝｼﾞ継手材	RF(SUS BN) φ75(7.5K)	組			8.0					
絶縁 ﾌﾗﾝｼﾞ継手材	RF(SUS BN) φ75(7.5K)	組			2.0					
埋設表示ｼｰﾄ		m			16.3					
	DIPφ75 延長：	m				21.292				
	DIPφ75 布設延長：	m		(-仕切弁・可とう管)		19.192				

流入管φ７５

数 量 計 算 書

名　称	規　格	単位	算　　式	数　量	延　長	算　　式	数　量	延　長	備　考
２）労　務									
鋳鉄管布設工	機械 φ75	m		19.2					
鋳鉄管切断工	φ75	口		8.0					
ﾒｶﾆｶﾙ継手工	K形(普通) φ75	口		4.0					
ﾒｶﾆｶﾙ継手工	K形(特殊) φ75	口		17.0					
ﾌﾗﾝｼﾞ継手工	φ75	口		10.0					
ジョイント工	φ75	口	VS 1*2	2.0					
仕切弁設置工	機械 φ75	基		4.0					
仕切弁室工	24型 積高H=0.80	箇所		2.0					
伸縮可とう管設置工	U-S h=200 φ75	箇所		1.0					
ﾎﾟﾘｴﾁﾚﾝｽﾘｰﾌﾞ巻工	材工共 φ75	m	21.292 － (1.464*2)	18.4					
管明示ﾃｰﾌﾟ工	材工共 φ75	m		18.4					
埋設表示ｼｰﾄ布設工		m	19.192 － (1.464*2)	16.3					
通水試験費	φ800以下	m		21.3					
保温工	φ75	m	1.0*2	2.0					
ｺﾝｸﾘｰﾄ防護工	400*400*400	箇所	2.0 箇所						
型枠工	無筋構造物	m3	0.40×0.40×4×2=	1.28	1.0				
ｺﾝｸﾘｰﾄ工	18-8-25BB	m3	0.40×0.40×0.40×2 －π/4×0.093^2×0.40×2=	0.12	0.1				

流出管φ１００

数 量 計 算 書

名　称	規　格	単位	単位長	DIPφ100　L=　17.848m 算　　式	数　量	延　長	算　　式	数　量	延　長	備　考
１）材　料										
ﾀﾞｸﾀｲﾙ鋳鉄管	D1K(E) φ100×4.0m	本	4.000	甲切 3.0+1.23	2.0	6.960				
				乙切 1.0+1.25+0.48						
二受T字管	DK(E) φ100×φ100	個	0.710		2.0	1.420				
受挿し片落管	DK(E) φ100×φ75	個	0.550		1.0	0.550				
90°曲管	DK(E) φ100	個	0.692		3.0	2.076				
3FT字管	φ100×φ100	個	0.360		2.0	0.720				
ﾌﾗﾝｼﾞ曲管	φ100×90°	個	0.594		2.0	1.188				
ﾌﾗﾝｼﾞ短管	φ100×400L(7.5K RF)	本	0.400		2.0	0.800				
ﾌﾗﾝｼﾞ短管	φ100×932L(7.5K RF)	本	0.932		2.0	1.864				
ﾌﾗﾝｼﾞ短管	φ100×630L(7.5K RF)	本	0.630		1.0	0.630				
ﾌﾗﾝｼﾞ蓋	φ100	枚			1.0					
継ぎ輪	φ100	個			2.0					
短管1号(形式1)	DK(E) φ100(7.5K RF)	個	0.120		2.0	0.240				
短管2号(形式1)	DK(E) φ100(7.5K RF)	個	0.700		2.0	1.400				
K形伸縮可とう管	U-S h=200 φ100	個	1.260		1.0	(1.260)				
特殊押輪	φ100	組			16.0					
PCジョイント	φ100	個			1.0					

流出管φ１００

数 量 計 算 書

名　称	規　格	単位	単位長	算　　式	数　量	延　長	算　　式	数　量	延　長	備　考
水道用耐震型 高性能ﾎﾟﾘｴﾁﾚﾝ管	EF受口付 φ100×5000	本			2.0	9.90				
EF 片受90°　ﾍﾞﾝﾄﾞ	φ100	個	1.075		1.0	1.075				
PEキャップ	φ100	個			1.0					
ｿﾌﾄｼｰﾙ弁	φ100(7.5K)	基	(0.250)		2.0	(0.500)				
ｿﾌﾄｼｰﾙ弁	丸ﾊﾝﾄﾞﾙ付 φ100(7.5K)	基	(0.250)		2.0	(0.500)				
仕切弁BOX	24型 積高H=0.90	組		F24,A40,A30C-B,SB	2.0					
ﾌﾗﾝｼﾞ継手材	RF(SUS BN) φ100(7.5K)	組			16.0					
絶縁 ﾌﾗﾝｼﾞ継手材	RF(SUS BN) φ100(7.5K)	組			2.0					
ﾀﾞｸﾀｲﾙ鋳鉄管	D1K(E) φ75×4.0m	本	4.000		-	1.00				
挿し受片落管	DK(E) φ100×φ75	個	0.550		1.0	0.550				
継ぎ輪	φ75	個			1.0					
特殊押輪	φ75	組			3.0					
埋設表示ｼｰﾄ		m			13.8					
	DIPφ100 延長：	m				20.108				
	EFφ100 延長：	m				10.975				
	DIPφ75 延長：	m				1.550				
	DIPφ100 布設延長：	m		(-仕切弁・可とう管)		17.8				
	EFφ100 布設延長：	m				11.0				
	DIPφ75 布設延長：	m				1.6				

流出管φ１００

数 量 計 算 書

名　称	規　格	単位	算　　式	数　量	延　長	算　　式	数　量	延　長	備　考
２）労　務									
鋳鉄管布設工	機械 φ100	m		17.8					
鋳鉄管布設工	機械 φ75	m		1.6					
鋳鉄管切断工	φ100	口		5.0					
鋳鉄管切断工	φ75	口		1.0					
ﾒｶﾆｶﾙ継手工	K形(特殊) φ100	口		16.0					
ﾒｶﾆｶﾙ継手工	K形(特殊) φ75	口		3.0					
ﾌﾗﾝｼﾞ継手工	φ100	口		18.0					
ジョイント工	φ100	口	PC 1*2	2.0					
ポリエチレン管布設工	φ100	m		11.0					
ポリエチレン管切断工	φ100	口		2.0					
ポリエチレン管継手工	EF　1口 φ100	口		4.0					
仕切弁設置工	機械 φ100	基		4.0					
仕切弁室工	24型 積高H=0.90	箇所		2.0					
伸縮可とう管設置工	U-S h=200 φ100	箇所		1.0					
ﾎﾟﾘｴﾁﾚﾝｽﾘｰﾌﾞ巻工	材工共 φ100	m	20.108 －（（0.932+0.4+0.692+0.25)*2)	15.6					
管明示ﾃｰﾌﾟ工	材工共 φ100	m		15.6					
埋設表示ｼｰﾄ布設工		m	17.848 －（（0.932+0.4+0.692)*2)	13.8					
通水試験費	φ800以下	m		32.6					

流出管φ１００

数 量 計 算 書

名　称	規　格	単位	算　　式	数　量	延　長	算　　式	数　量	延　長	備　考
保温工	φ100	m	1.4*2	2.8					
ｺﾝｸﾘｰﾄ防護工	400*400*400	箇所	2.0 箇所						
型枠工	無筋構造物	m3	0.40×0.40×4×2=	1.28	1.0				
ｺﾝｸﾘｰﾄ工	18-8-25BB	m3	0.40×0.40×0.40×2 -π/4×0.12^2×0.40×2=	0.12	0.1				

排泥・越流管φ７５

数 量 計 算 書

名　称	規　格	単位	単位長	DIPφ75　L=　9.780m 算　式	数　量	延　長	算　式	数　量	延　長	備　考
１）材　料										
ﾀﾞｸﾀｲﾙ鋳鉄管	D1K(E) φ75×4.0m	本	4.000	甲切	-	1.150				
				乙切 0.55+0.60						
90°曲管	DK(E) φ75	個	0.692		1.0	0.692				
3FT字管	φ75×φ75	個	0.320		4.0	1.280				
フランジ曲管	φ75×90°	個	0.594		4.0	2.376				
ﾌﾗﾝｼﾞ短管	φ75×578L(7.5K RF)	本	0.578		4.0	2.312				
ﾌﾗﾝｼﾞ短管	φ75×240L(7.5K RF)	本	0.240		2.0	0.480				
ﾌﾗﾝｼﾞ短管	φ75×335L(7.5K RF)	本	0.335		2.0	0.670				
継ぎ輪	DK(E) φ75	個			2.0					
短管1号(形式1)	DK(E) φ75(7.5K RF)	個	0.120		1.0	0.120				
短管2号(形式1)	DK(E) φ75(7.5K RF)	個	0.700		1.0	0.700				
ﾌﾗﾝｼﾞ蓋	φ75	枚			1.0					
普通押輪	φ75	組			3.0					
K形伸縮可とう管	F-S h=200 φ75	個	1.200		1.0	(1.200)				

数 量 計 算 書

名　称	規　格	単位	単位長	算　　式	数　量	延　長	算　　式	数　量	延　長	備　考
FCD弁	丸ﾊﾝﾄﾞﾙ付 φ75(7.5K)	基	(0.240)		2.0	(0.480)				
ﾌﾗﾝｼﾞ継手材	RF(SUS BN) φ75(7.5K)	組			20.0					
絶縁 ﾌﾗﾝｼﾞ継手材	RF(SUS BN) φ75(7.5K)	組			4.0					
埋設表示ｼｰﾄ		m			6.9					
	DIPφ75 延長：	m				11.460				
	DIPφ75 布設延長：	m		(-仕切弁・可とう管)		9.780				

数 量 計 算 書

名　称	規　格	単位	算　　式	数　量	延　長	算　　式	数　量	延　長	備　考
２）労　務									
鋳鉄管布設工	機械 φ75	m		9.8					
鋳鉄管切断工	φ75	口		2.0					
ﾒｶﾆｶﾙ継手工	K形(普通) φ75	口		3.0					
ﾒｶﾆｶﾙ継手工	K形(特殊) φ75	口		-					
ﾌﾗﾝｼﾞ継手工	φ75	口		24.0					
仕切弁設置工	機械 φ75	基		2.0					
伸縮可とう管設置工	F-S h=200 φ75	箇所		1.0					
ﾎﾟﾘｴﾁﾚﾝｽﾘｰﾌﾞ巻工	材工共 φ75	m	11.460 －（(0.24+0.692+0.24+0.692+0.578-0.2)*2)	7.0					
管明示ﾃｰﾌﾟ工	材工共 φ75	m		7.0					
埋設表示ｼｰﾄ布設工		m	9.780 －(1.464*2)	6.9					
通水試験費	φ800以下	m		11.5					
保温工	φ75	m	0.7*2	1.4					
ｺﾝｸﾘｰﾄ防護工	400*400*400	箇所	2.0 箇所						
型枠工	無筋構造物	m3	0.40×0.40×4×2=	1.28	1.0				
ｺﾝｸﾘｰﾄ工	18-8-25BB	m3	0.40×0.40×0.40×2 －π/4×0.093^2×0.40×2=	0.12	0.1				

土工数量計算書　場内配管

その1

No. 11

断　面				1号		2号		3号		4号		5号	
口　径				φ100		φ100		φ100		φ75		φ75	
種　別				町道　As		町道　As		場内　Gr		町道　As		場内　Gr	
土被り					H＝ 0.90		H＝ 0.90		H＝ 0.90		H＝ 0.90		H＝
				延長集計	4.60	延長集計	6.70	延長集計	15.20	延長集計	2.50	延長集計	9.60
			小　計										
延　長(m)			38.60	1m当り	4.60	1m当り	6.70	1m当り	15.20	1m当り	2.50	1m当り	9.60
工　種	(継手掘箇所数)			数　量		数　量		数　量		数　量		数　量	
舗装切断	10 cm迄	m	27.60	2.000	9.20	2.000	13.40			2.000	5.00		
舗　装	As 5 cm	m2	6.90	0.500	2.30	0.500	3.35			0.500	1.25		
取　壊													
床　掘	BH=0.35	m3											
	BH=0.20		17.36	0.490	2.25	0.440	2.95	0.470	7.14	0.470	1.18	0.400	3.84
	BH=0.10												
	人力												
	継手掘（人力）												
埋　戻	ｸｯｼｮﾝ用砂	m3	5.25	0.150	0.69	0.150	1.01	0.130	1.98	0.090	0.23	0.140	1.34
	流用良質土		9.02	0.200	0.92	0.150	1.01	0.330	5.02	0.250	0.63	0.150	1.44
	RC-40		1.93	0.140	0.64	0.140	0.94			0.140	0.35		
	粒調砕石												
床均し		m2	6.90	0.500	2.30	0.500	3.35			0.500	1.25		
仮復旧	As 3 cm	m^2	6.90	0.500	2.30	0.500	3.35			0.500	1.25		
敷砂利	t=5cm	m3											
残　土	機械積込	m3	8.35	0.290	1.33	0.290	1.94	0.140	2.13	0.220	0.55	0.250	2.40
処　理	人力積込												
ガ　ラ	As	m3	0.42	0.030	0.14	0.030	0.20			0.030	0.08		
処　理													
産　業	As	m3	0.42	0.030	0.14	0.030	0.20			0.030	0.08		
廃棄物													
処理費													

土工数量計算書　場内配管

断　面													NO.1集計						合　計	
口　径																				
種　別																				
土被り					H＝			H＝			H＝			H＝						
			計		延長集計			延長集計			延長集計			延長集計			延長集計				
延　長(m)					1m当り			1m当り			1m当り			1m当り	38.60		1m当り			設計数量	
工　種					数　量			数　量			数　量			数　量			数　量				
舗装切断	10 cm迄	m	27.60												27.60					28.0	
舗　装	As 5 cm	m2	6.90												6.90					7.0	
取　壊																					
床　掘	BH=0.35	m3																			
	BH=0.20		17.36												17.36					17.0	
	BH=0.10																				
	人力																				
	継手掘（人力）																				
埋　戻	ｸｯｼｮﾝ用砂	m3	5.25												5.25					5.0	
	流用良質土		9.02												9.02					9.0	
	RC-40		1.93												1.93					2.0	
	粒調砕石																				
床均し		m2	6.90												6.90					7.0	
仮復旧	As 5 cm	m2	6.90												6.90					7.0	
残　土	機械積込	m3	8.35												8.35					8.0	
処　理	人力積込																				
ガ　ラ	As	m3	0.42												0.42					0.4	
処　理																					
産　業	As	m3	0.42												0.42					0.4	
廃棄物																					
処理費																					

流量計室

数 量 計 算 書

名　称	規　格	単位	単位長	DIPφ75　L=　1.220m 算　式	数　量	延　長	算　式	数　量	延　長	備　考
1）材　料										
短管1号	φ75	本	0.120		1.0	0.120				
短管２号	φ75	本	0.700		1.0	0.700				
普通押輪	φ75	組			1.0					
ﾌﾗﾝｼﾞ短管	φ75×400L(7.5K RF)	本	0.400		1.0	0.400				
伸縮管	φ75×200L	個	0.200		1.0	0.200				
ｿﾌﾄｼｰﾙ弁	丸ﾊﾝﾄﾞﾙ付 φ75(7.5K)	基	0.240		1.0	(0.240)				
ﾌﾗﾝｼﾞ継手材	RF(SUS BN) φ75(7.5K)	組			5.0					
流量計	電磁 φ75(7.5K)	基	(0.230)	計装工事へ計上	1.0	(0.230)				別途工事
水抜きﾊﾟｲﾌﾟ	HIVP φ50×4000	本	4.000	L=4.80m	2.0	4.800				
ｿｹｯﾄ	HIVP φ50	ケ			1.0					
90°ｴﾙﾎﾞ	HIVP φ50	ケ			1.0					
樹脂被覆ﾀﾗｯﾌﾟ	φ19　W300	ケ			5.0					
FRP製蓋	施錠付 3分割 1660×2340×4t	組			1.0					

流量計室

数 量 計 算 書

名　称	規　格	単位	算　　式	数　量	設計数量	算　　式	数　量	設計数量	備　考
２）労　務									
床掘工		m3	2.60×3.30×(1.65-0.20)=	12.44	12.0				
床均し工		m2	1.80×2.50=	4.50	5.0				
埋戻工		m3	12.44-7.01=	5.43	5.0				
残土処理工		m3	12.44-1.60×2.30×(1.65-0.40)-1.80×2.30×0.20=	7.01	7.0				
砕石基礎工	敷均し厚15cm	m2	1.80×2.50=	4.50	5.0				
均しｺﾝｸﾘｰﾄ型枠工	無筋構造物	m2	(1.80+2.50)×0.05×2=	0.43	0.4				
均しｺﾝｸﾘｰﾄ工	18-8-25BB	m3	1.80×2.50×0.05=	0.23	0.2				
型枠工	躯体 鉄筋構造物	m2	(1.60+2.30)×1.65×2 +(1.10+1.80)×1.40×2 -π/4×0.093^2×4=	20.96	21.0				
ｺﾝｸﾘｰﾄ工	躯体 24-8-25BB	m3	1.60×2.30×1.65 -1.10×1.80×1.40 -π/4×0.093^2×0.25×2=	3.30	3.0				
型枠工	架台 無筋構造物	m2	0.35×0.249×4 +0.30×0.249×4=	0.65	1.0				
ｺﾝｸﾘｰﾄ工	架台 18-8-25BB	m3	0.35×0.35×0.249 +0.30×0.30×0.249=	0.05	0.1				
ｺﾝｸﾘｰﾄ工	勾配 18-8-25BB	m3	(1.10×1.80-0.30×0.30)×(0.10+0.05)/2=	0.14	0.1				
鉄筋工	D16	t	496.59kg	0.50	0.5				
鉄筋工	D13	t	18.07kg	0.02	0.1				

流量計室

数 量 計 算 書

名　称	規　格	単位	算　　式	数　量	延　長	算　　式	数　量	延　長	備　考
鋳鉄管布設工	機械 φ75	m		1.2	1.2				
ﾒｶﾆｶﾙ継手工	K形(普通) φ75	口		1.0					
仕切弁設置工	機械 φ75	基		1.0	1.0				
ﾌﾗﾝｼﾞ継手工	φ75(7.5K)	口		5.0	5.0				
流量計設置工	φ75	基	計装工事へ計上	-					
塩ﾋﾞ管据付工	φ50	m		4.8	4.8				
塩ﾋﾞ管切断工	φ50	口		1.0	1.0				
TS継手工	φ50	箇所		2.0	2.0				
FRP製蓋設置工	1660×2340×4t	t	18kg/m2 1.66×2.34×18/1000=	0.07	0.1				

舗装復旧工

数 量 計 算 書

名　称	規　格	単位	単位長	算　　式	数　量	延　長	算　　式	数　量	延　長	備　考
舗装切断	As	m		5.11+4.65+7.29	17.1					
舗装取壊工		m2		(5.11+4.65) *1/2*7.29	35.6					
ガラ処理工		m3		仮復旧 6.90×0.03						
				35.58×0.05						
				計	2.0					
すきとり工		m3		6.90×0.02	0.1					
残土処理工		m3		6.90×0.02	0.1					
不陸整正		m2		(5.11+4.65) *1/2*7.29	35.6					
表層工	密粒 As	m2		(5.11+4.65) *1/2*7.29	35.6					

① φ１００　Ｈ＝0.８０ｍ　町道Ａｓ

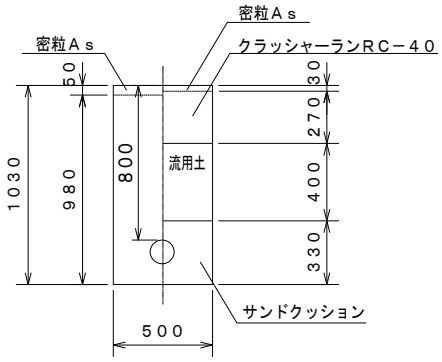

名　称	形状寸法	計　算　式	計	
舗装版切断工	As	2 × 1.00	2.00	
	t≦20cm			m
舗装版直接	As	0.50 × 1.00	0.50	
掘削積込工	t≦10cm			m2
機械掘削工	土砂	0.50 × 0.98 × 1.00	0.49	
				m3
人力掘削工	土砂			
				m3
管路埋戻工	ｸｯｼｮﾝ用砂	(0.50 × 0.33 － π /4×0.13^2)×1.00	0.15	
				m3
管路埋戻工	良質発生土	0.50 × 0.40 × 1.00	0.20	
				m3
管路埋戻工	切込砕石	0.50 × 0.27 × 1.00	0.14	
				m3
管路埋戻工				
				m3
残土処理工	土砂	0.49 － 0.20	0.29	
				m3
ガラ処理工	As	0.50 × 0.05 × 1.00	0.03	
				m3
舗装仮復旧工	再粗粒度	0.50 × 1.00	0.50	
	ｱｽｺﾝ			m2
土留工	軽量鋼矢板			
				m

② φ１００　Ｈ＝0.７０ｍ　町道Ａｓ

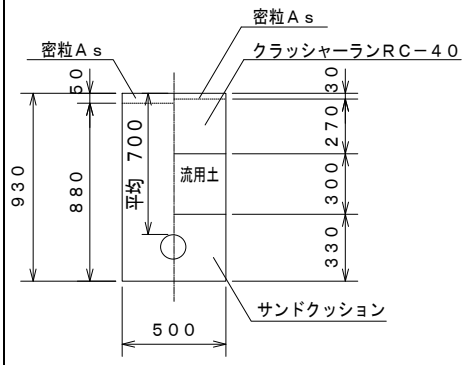

名　称	形状寸法	計　算　式	計	
舗装版切断工	As	2 × 1.00	2.00	
	t≦20cm			m
舗装版直接	As	0.50 × 1.00	0.50	
掘削積込工	t≦10cm			m2
機械掘削工	土砂	0.50 × 0.88 × 1.00	0.44	
				m3
人力掘削工	土砂			
				m3
管路埋戻工	ｸｯｼｮﾝ用砂	(0.50 × 0.33 － π /4×0.13^2)×1.00	0.15	
				m3
管路埋戻工	良質発生土	0.50 × 0.30 × 1.00	0.15	
				m3
管路埋戻工	切込砕石	0.50 × 0.27 × 1.00	0.14	
				m3
管路埋戻工				
				m3
残土処理工	土砂	0.44 － 0.15	0.29	
				m3
ガラ処理工	As	0.50 × 0.05 × 1.00	0.03	
				m3
舗装仮復旧工	再粗粒度	0.50 × 1.00	0.50	
	ｱｽｺﾝ			m2
土留工	軽量鋼矢板			
				m

③　φ１００　Ｈ＝0.８０ｍ　場内

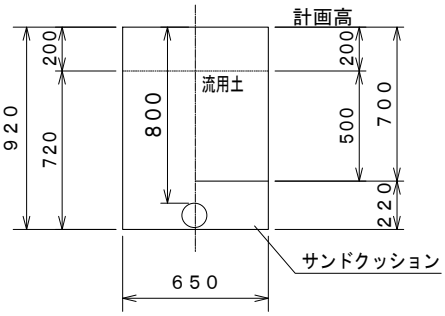

名　称	形状寸法	計　算　式	計	
舗装版切断工	As			
	t≦20cm			m
舗装版直接	As			
掘削積込工	t≦10cm			m2
機械掘削工	土砂	0.65　×　0.72　×　1.00	0.47	
				m3
人力掘削工	土砂			
				m3
管路埋戻工	ｸｯｼｮﾝ用砂	(0.65　×　0.22 －π/4×0.12^2)×1.00	0.13	
				m3
管路埋戻工	良質発生土	0.65　×　0.50　×　1.00	0.33	
				m3
管路埋戻工	切込砕石			
				m3
管路埋戻工	粒調砕石			
				m3
残土処理工	土砂	0.47　－　0.33	0.14	
				m3
ガラ処理工	As			
				m3
舗装仮復旧工	再粗粒度			
	ｱｽｺﾝ			m2
土留工	軽量鋼矢板			
				m

④　φ75　Ｈ＝0.９０ｍ　町道Ａｓ

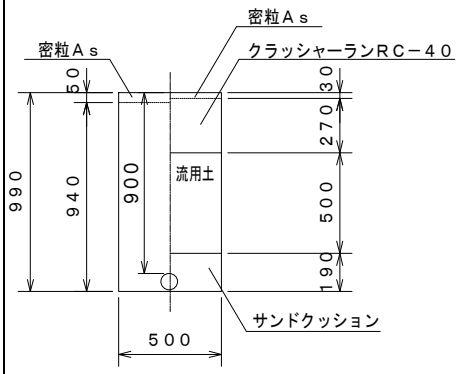

名　称	形状寸法	計　算　式	計	
舗装版切断工	As	2　×　1.00	2.00	
	t≦20cm			m
舗装版直接	As	0.50　×　1.00	0.50	
掘削積込工	t≦10cm			m2
機械掘削工	土砂	0.50　×　0.94　×　1.00	0.47	
				m3
人力掘削工	土砂			
				m3
管路埋戻工	ｸｯｼｮﾝ用砂	(0.50　×　0.19 －π/4×0.09^2)×1.00	0.09	
				m3
管路埋戻工	良質発生土	0.50　×　0.50　×　1.00	0.25	
				m3
管路埋戻工	切込砕石	0.50　×　0.27　×　1.00	0.14	
				m3
管路埋戻工	粒調砕石			
				m3
残土処理工	土砂	0.47　－　0.25	0.22	
				m3
ガラ処理工	As	0.50　×　0.05　×　1.00	0.03	
				m3
舗装仮復旧工	再粗粒度	0.50　×　1.00	0.50	
	ｱｽｺﾝ			m2
土留工	軽量鋼矢板			
				m

⑤　φ７５　Ｈ＝0.６０ｍ　場内

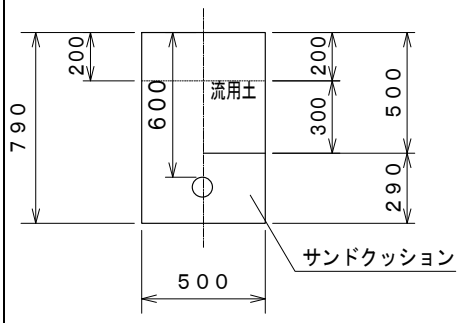

名　称	形状寸法	計　算　式	計	
舗装版切断工	As t≦20cm			m
舗装版直接 掘削積込工	As t≦10cm			m2
機械掘削工	土砂	0.50　×　0.79　×　1.00	0.40	m3
人力掘削工	土砂			m3
管路埋戻工	ｸｯｼｮﾝ用砂	(0.50　×　0.29 －π/4×0.09^2)×1.00	0.14	m3
管路埋戻工	良質発生土	0.50　×　0.30　×　1.00	0.15	m3
管路埋戻工	切込砕石			m3
管路埋戻工	粒調砕石			m3
残土処理工	土砂	0.40　－　0.15	0.25	m3
ガラ処理工	As		0.00	m3
舗装仮復旧工	再粗粒度 ｱｽｺﾝ		0.00	m2
土留工	軽量鋼矢板			m

名　称	形状寸法	計　算　式	計	

数　量　計　算　書

戸津川配水池　　場内造成　　No. 1

種　　別	単位	算　　式	数　量	算　　式	数　量
伐開除根	m2	14.00　＊　20　＝　280.00	280.00		
運搬工	m2	２ｔ車　12km以下	280.00		
切土工	m3	別紙 立積計算書より			
		V　＝　221.70　＝　221.70			
		ΣV　＝　221.70	220.00		
(搬出・搬入) 残土処理工	m3	仮置き　距離　往復　8.0Km V　＝　221.70　＊　2.00　＝　443.40	440.00		
積込工	m3		440.00		
埋戻土工	m3	良質土 別紙 立積計算書より			
		V　＝　334.10　＝　334.10			
		購入土 334.10 －　221.70　＝　112.40	110.00		
		流用土 ＝　221.70	220.00		
埋戻土工（改良土）	m3	別紙 立積計算書より			
		購入土+改良 V　＝　162.20　＝　162.20	160.00		
地盤改良工	m3	別紙 立積計算書より			
		V　＝　94.19　＝　94.19	94.00		

数　量　計　算　書

戸津川配水池　　場内造成　　No. 2

種　　別	単位	算　　式	数　量	算　　式	数　量
コンクリート取壊し	m3	1.78＊　3.90　＝　6.94	7.00		
ガラ処理工	m3	無筋 Co	7.00		
産業廃棄物処理費	m3	無筋 Co	7.00		
法面工	m２	盛土　斜率（1：1.5） 41.65＊　1.201850　＝　50.06	50.00		
筋芝工	m２		50.00		
締切排水工	日	220/150+1+7+16.7/25+1+7+2+1+7　28.13467 ≒　30.00	30.00		
排水ポンプ設置	箇所		1.00		
土のう積み	m2	1.00　＊　2	2.00		

立　積　計　算　書

戸津川配水池　　(切土)　　No. 3

測　　点	距　離 (m)	土砂 断面積 (m2)	平均面積 (m2)	立　積 (m3)	距　離 (m)	断面積 (m2)	平均面積 (m2)	立　積 (m3)	摘　　要
- ②	—	0.00	—	—					
③	5.00	9.94	4.97	24.85					
④	5.00	23.10	16.52	82.60					
⑤	5.00	5.66	14.38	71.90					
⑥	5.00	5.87	5.77	28.85					
+2.3	2.30	5.87	5.87	13.50					
計	(m) 22.30			(m3) 221.70					

立　積　計　算　書

戸津川配水池　　（埋　戻）　　No. 4

測　　点	距　離 (m)	土砂 断面積 (m2)	土砂 平均面積 (m2)	土砂 立　積 (m3)	距　離 (m)	断面積 (m2)	平均面積 (m2)	立　積 (m3)	摘　　要
－　②	－	0.00	－	－					
③	5.00	23.88	11.94	59.70					
④	5.00	9.99	16.94	84.70					
⑤	5.00	32.11	21.05	105.25					
⑥	5.00	0.87	16.49	82.45					
+2.3	2.30	0.87	0.87	2.00					
計	(m) 7.30			(m3) 334.10					

立　積　計　算　書

戸津川配水池　　（埋　戻）改良土　　No. 5

測　　点	距　離 (m)	断面積 (m2)	平均面積 (m2)	立　積 (m3)	距　離 (m)	断面積 (m2)	平均面積 (m2)	立　積 (m3)	摘　　要
－　②	－	0.00	－	－					
③	5.00	0.00	0.00	0.00					
④	5.00	32.44	16.22	81.10					
⑤	5.00	0.00	16.22	81.10					
⑥	5.00	0.00	0.00	0.00					
+2.3	2.30	0.00	0.00	0.00					
－									
計	(m) 7.30			(m3) 162.20					

立　積　計　算　書

戸津川配水池　　（地盤改良）BOX下　　No. 6

測　　点	距　離 (m)	断面積 (m2)	平均面積 (m2)	立　積 (m3)	距　離 (m)	断面積 (m2)	平均面積 (m2)	立　積 (m3)	摘　　要
②	—	0.00	—	—					
③	5.00	2.61	1.31	6.55					
④	5.00	11.48	7.05	35.25					
⑤	5.00	2.61	7.05	35.25					
⑥	5.00	2.90	2.76	13.80					
+2.3	2.30	0.00	1.45	3.34					
-									
計	(m) 7.30			(m3) 94.19					

数 量 計 算 書

ブロック積み擁壁工

種　　別	単位	変 更 前			変 更 後	
		算　　式		数 量	算　　式	数 量
【ブロック積工】 ブロック面積	m2	2.907*2.0*2	= 11.63	12.00		
土工	m3	掘削・埋戻　等　造成に計上		-		
床均し	m2	0.43　＊　4.00	= 1.72	2.00		
基礎砕石(t=20cm)	m2	0.43　＊　4.00	= 1.72	2.00		
基礎コンクリート	m3	0.25*0.43-（0.33*0.15*0.5）*4	= 0.01	0.10		
天端ｺﾝｸﾘｰﾄ	m3	L=　4.00　m				
		0.70＊　0.10　＊　4.00	= 0.28	0.30		
胴込ｺﾝｸﾘｰﾄ	m3	11.63＊　0.22	= 2.56	3.0		
裏込砕石	m3	0.96＊　4.00	= 3.84	4.0		

数 量 計 算 書

種　　別	単位	変 更 前		変 更 後	
		算　　式	数 量	算　　式	数 量
基礎コン型枠	m2	(　0.25 +　0.10　) ＊　4.00 ＝　1.40			
		0.350 ＊　4.00 ＝　1.40			
		Σ　＝　2.80	(歩掛に含む) 3.0		
天端コン型枠	m2	0.10 ＊　4.00　＝　0.40	(歩掛に含む) 0.4		
水抜きﾊﾟｲﾌﾟ VPφ75	箇所	3㎡/箇所　1箇所当り　GL+0.5で平均L=0.5m			
	m	11.63 /　3.00 ＝　4.0			
		4.000 ＊　0.50　＝　2.00	(歩掛に含む) 2.0		
吸出防止材	枚	P336 300×300　4.00	(歩掛に含む) 4.0		
足場工	m2	H=2.0以上は計上 ブロック面積と同じ	12.00		

数 量 計 算 書

種　　別	単位	変 更 前		変 更 後	
		算　　式	数 量	算　　式	数 量
【隔壁工】					
コンクリート工 W/C60%　18-8-25	m3	2.070　＊　0.30　＝　0.62	0.6		
無筋型枠	m2	2.07+（3.186*0.3*2）*2 ＝　5.89	6.0		
砕石基礎t=20cm	m2	0.727　＊　0.30　＝　0.22	0.2		
【3面張　河床部】					
敷張ｺﾝｸﾘｰﾄ	m3	平均w　L 2.200　＊　2.30　＊　0.200　＝　1.01	1.0		
均しｺﾝｸﾘｰﾄ	m3	平均w　L 2.050　＊　2.30　＊　0.100　＝　0.47	0.5		
均しｺﾝ型枠	m2	平均w　H 2.050　＊　0.10　＝　0.21	0.2		
敷張ｺﾝ型枠	m2	平均w　H 2.200　＊　0.20　＝　0.44	0.4		

数 量 計 算 書

ボックスカルバート

種　　別	単位	変 更 前		変 更 後	
		算　　式	数 量	算　　式	数 量
【ﾎﾞｯｸｽｶﾙﾊﾞｰﾄ工】					
ボックスカルバート	m	2000×1500 布設延長	16.70		
〃		ｵｽ切、定着付、頂版差し L= 1.000	1.0		
〃		標準 L= 2.000	2.0		
〃		定着付、連結金具 L= 1.351	1.0		
〃		連結金具 L= 1.465	1.0		
〃		連結金具 L= 1.465	1.0		
〃		定着付、連結金具 L= 1.248	1.0		
〃		メス切 L= 1.000	1.0		
〃		ｵｽ切、定着付、連結 L= 1.247	1.0		
〃		連結金具 L= 1.308	1.0		
〃		連結金具 L= 1.309	1.0		
〃		連結金具、頂底差筋、底板差筋 L= 1.284	1.0		
差し筋アンカー	個	D13 L= 0.52 = 8.00 本			
		D13 L= 0.18 = 60.00 本			
		D13 L= 0.51 = 12.00 本			

数 量 計 算 書

種　　別	単位	変 更 前		変 更 後	
		算　　式	数 量	算　　式	数 量
均しｺﾝｸﾘｰﾄ	m3	2.52 * 0.15 * 16.7 = 6.31	歩掛に計上 6.00		
基礎砕石(t=20cm)	m2	2.52 * 16.70 = 42.08	歩掛に計上 42.00		
均しｺﾝ型枠	m2	0.15*16.7*2+2.52*0.15 = 5.39	歩掛に計上 5.00		
敷きモルタル	m3	T=20 1：3 0.02 * 2.32 * 16.70 = 0.77	歩掛に計上 0.80		
PC鋼より線	kg	(3.0+1.76) *4*0.774 φ12.7 (4.05+1.60) *4*0.774	32.20		
グラウト材	m3	(0.038^2-0.0127^2)/4*π*(16.737*4-0.250x16)	歩掛に計上 0.063		
定着具	組		16.00		
後詰ﾓﾙﾀﾙ	箇所		歩掛に計上 16.0		
目地工	m	(1.6+1.6+1.1*2+0.283*2+0.283*2) *11 ﾎﾟﾘｳﾚﾀﾝ樹脂	歩掛に計上 71.90		

数 量 計 算 書

種　　別	単位	変 更 前			変 更 後	
		算　　式		数 量	算　　式	数 量
既設接続 【上流側BOX】						
コンクリート工 W/C50%　24-8-25	m3	(2.80x2.35- 2.32x1.86)x1.065+(0.55x2.00- 0.20x0.20)x0.40	= 2.84	2.80		
鉄筋型枠	m2	(2.80x2.35- 2.32x1.86)x2+2.35x1.065x2+(0.55x2.00- 0.20x0.20)x2	= 11.66	12.00		
差し筋アンカー	本	SD295A D13　60.0　+　12.0	= 72.00	72.0		
砕石基礎t=20cm	m2	3.0*1.1	= 3.30	3.0		
均しｺﾝｸﾘｰﾄ	m3	3.0*1.1*0.1	= 0.33	0.3		
均しｺﾝ型枠	m2	(3.0+1.1*2)*0.1	= 0.52	0.5		

数 量 計 算 書

種　　別	単位	変 更 前		変 更 後	
		算　　式	数 量	算　　式	数 量
ウイング部 【L型擁壁】					
L型擁壁	個	H＝2.43m　L＝2.0m/個	2.0		
土工	m3	L=2.1 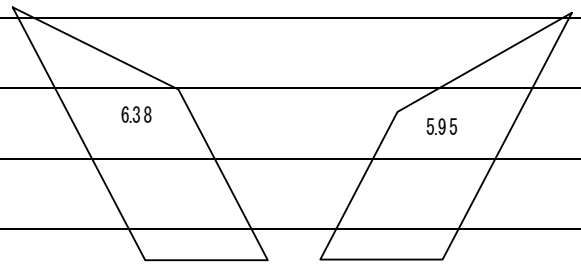 			
掘削工	m3	(6.38+5.95)*2.1 = 25.89	26.00		
埋戻工	m3	(6.38+5.95)*2.1 = 25.89	26.00		
土粒子止めﾌｨﾙﾀｰ	m2	2*0.04m2/個 = 0.16	歩掛に計上 0.20		
裏込砕石	m3	4.0*0.3*1.318 = 1.58	2.00		
止水ｺﾝｸﾘｰﾄ	m3	4.0*0.35*0.05 = 0.07	0.10		
均しｺﾝｸﾘｰﾄ	m3	2.30 * 0.15 * 4.0 = 1.38	歩掛に計上 1.00		
均しｺﾝ型枠	m2	0.15*4.0*2 = 1.20	歩掛に計上 1.00		
基礎砕石(t=20cm)	m2	2.30 * 2.00 * 2 = 9.20	歩掛に計上 9.00		
敷モルタル		2.2*0.02*4 = 0.18	歩掛に計上 0.20		

数 量 計 算 書

種　　別	単位	変 更 前			変 更 後	
		算　　式		数 量	算　　式	数 量
【地覆部】						
コンクリート工 W/C50%　24-8-25	m3	2.32*0.57*0.3	= 0.40	0.40		
鉄筋型枠	m2	2.32*0.57*2+0.57*0.2*2	= 2.87	3.00		
差し筋アンカー	本	SD295A D13　　8.0	= 8.00	8.0		

数 量 計 算 書

集水桝工

種　　別	単位	変 更 前		変 更 後	
		算　　式	数 量	算　　式	数 量
集水桝		内寸 500×500×1150　　＝　1.00			
材料					
鋼製ｸﾞﾚｰﾁﾝｸﾞ蓋	枚	T-6　　500×500×38	1.00		
労務 集計					
床堀工	m3	3.200　　＝　3.200	3.0		
床均し工	m²	1.000　　＝　1.000	1.0		
埋戻工 良質土	m3	2.346　　＝　2.346	2.0		
残土処理工 土砂	m3	0.854　　＝　0.854	1.0		
型枠工 無筋	m²	6.168　　＝　6.168	6.0		
基礎砕石工 RC-40	m²	1.000　　＝　1.000	1.0		
コンクリート工 W/C60%　18-8-25（無筋）	m3	0.523　　＝　0.523	0.5		

数 量 計 算 書

側溝工

種　　別	単位	変 更 前		変 更 後	
		算　　式	数 量	算　　式	数 量
側溝工					
材料					
側溝 U-180	m	10.000 / 0.605 m 個 22.90 = 22.90 = 37.85	22.9		
VU φ200	本	5.800 5.800 m /4	2.0		
DV継手 45° エルボ	個	3.0	3.0		

数 量 計 算 書

種　　別	単位	変 更 前				変 更 後	
		算　　式			数 量	算　　式	数 量
労務 集計							
床堀工	m3	2.240	=	2.240	2.0		
床均し工	m²	5.730	=	5.730	6.0		
埋戻工 良質土	m3	1.420	=	1.420	1.0		
残土処理工 土砂	m3	0.820	=	0.820	1.0		
U字側溝布設工	m	U-180			22.9		
基礎砕石工 RC-40	m²	5.730	=	5.730	労務は歩掛に含む 6.0		
	m3	RC-40	=	0.573	材料費は計上 0.60		
モルタル（1：3）	m3	0.140	=	0.140	（歩掛に含む） 0.1		
ビニル管布設工	m				5.8		
ビニル管切断工	口				4.0		
ビニル管継手工	口				6.0		

数　量　計　算　書

種　　別	単位	変　更　前		変　更　後	
		算　　式	数　量	算　　式	数　量
側溝		U-180　　22.90ｍ			
床堀工	m3	単位当り　　延長 0.098 ×　22.90　＝　2.24			
床均し工	㎡	0.250 ×　22.90　＝　5.73			
埋戻工 良質土	m3	0.062 ×　22.90　＝　1.42			
残土処理工 土砂	m3	0.036 ×　22.90　＝　0.82			
基礎砕石工 RC-40	㎡	労務は歩掛に含む 0.250 ×　22.90　＝　5.73			
モルタル（1：3）	m3	歩掛に計上 0.006 ×　22.90　＝　0.14			

数　量　計　算　書

フェンス門扉・フェンス

種　　別	単位	変　更　前		変　更　後	
		算　　式	数　量	算　　式	数　量
フェンス工H=1800(曲忍付)	m	42.20	42.20		
門扉W4000×H1800(直忍付)	箇所		1.0		
銘板	枚	SUS製 200×800	1.0		
基礎ブロック	個	250×250×500	22.00		

数 量 計 算 書

種　　別	単位	変 更 前					変 更 後	
		算　　式				数 量	算　　式	数 量
労務 集計								
床堀工	m3	門柱土工 1.45	+	ﾌｪﾝｽ土工 1.34	=	2.79	3.0	
床均し工	㎡	0.78	+	1.39	=	2.17	2.0	
埋戻工 良質土	m3	1.13	+	0.920	=	2.05	2.0	
残土処理工 土砂	m3	0.32	+	0.42	=	0.74	1.0	
型枠工	㎡	3.00			=	3.00	3.0	
基礎砕石工 RC-40	㎡	0.50			=	0.50	1.0	
コンクリート工 W/C60%　18-8-25	m3	0.36			=	0.36	0.4	
基礎ブロック土工								
床堀工	m3	0.061	×	22.00	=	1.34		
床均し工	㎡	0.063	×	22.00	=	1.39		
埋戻工	m3	0.042	×	22.00	=	0.92		
残土処理工	m3	0.019	×	22.00	=	0.42		

数 量 計 算 書

種　　別	単位	変 更 前		変 更 後	
		算　　　式	数　量	算　　　式	数　量
コンクリート舗装 t ＝100	m2	図面より　側溝 120.57 － 0.25 × 22.90			
		桝 － 0.80 × 0.80			
		フェンス － 0.25 × 0.25 × 22			
		門柱門扉 － 0.50 × 0.50 × 2			
		－ ×			
		－ ×			
		－ ×			
		－ × ×			
		－ × ×			
		＝ 112.33	112.0		
型枠工	m2	周長 48.40 × 0.10 ＝ 4.84	5.0		
路盤工 RC-40　t =10cm	m2	112.33 ＝ 112.33	112.0		
鉄筋金網 (SD30)	m2	D6*150*150	112.0		
目地工	㎡	50.07 ＝ 50.07 (m) × 0.1 (t)	5.0		

材料計算書

算式根拠となる構造図

種別及び細別:集水桝工

No. 22

集水桝　S＝1：20

平面図

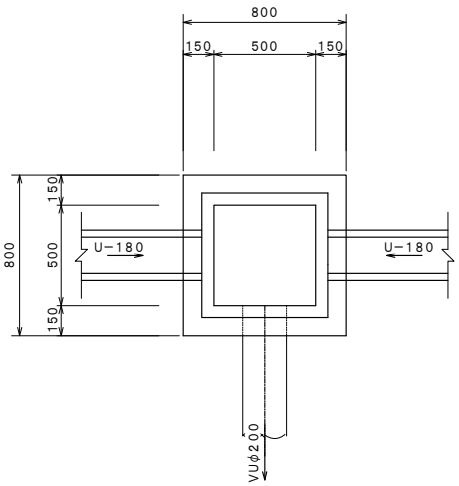

断面図

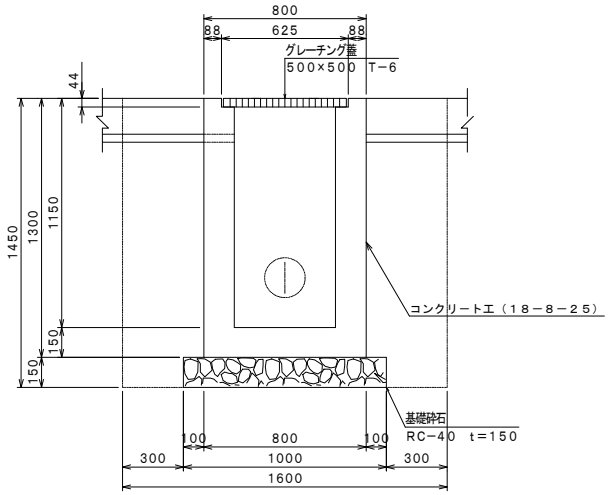

側溝　A=　0.054

VUφ200　A=　0.038

1箇所当り

名称	規格・形状	算式	単位	数量
床掘工		1.60*1.60*(1.45−0.20)	m3	3.200
床均し工		1.00*1.00	m2	1.000
埋戻工	良質土	3.200−0.854	m3	2.346
残土処理工		1.00*1.00*0.15+0.80*0.80*(1.3−0.20)	m3	0.854
型枠		1.30*0.80*4+1.15*0.50*4−(0.054*4+0.038*2)	m2	6.168
基礎砕石	t=15cm	1.00*1.00	m2	1.000
コンクリート	18−8−25	0.80*0.80*1.3−0.5*0.5*1.15−(0.054*0.15*2+0.038*0.15)	m3	0.523

材料計算書

算式根拠となる構造図

種別及び細別:U-180

U字溝　１８０ s＝1／10

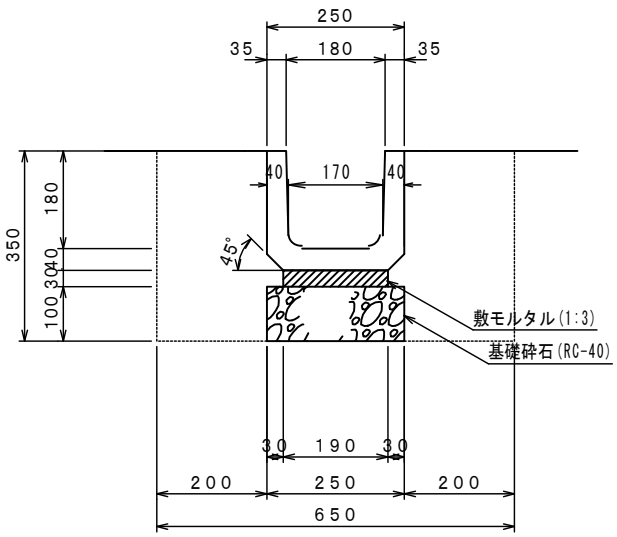

1m当り

名　称	規格・形状	算　　式	単位	数　量
床掘工		0.65*(0.35-0.20)*1.0	m3	0.098
床均し工		0.25*1.0	m2	0.250
埋戻工	流用土	0.098-0.036	m3	0.062
残土処理工		0.25*0.1+0.19*0.03+0.25*(0.22-0.20)	m3	0.036
基礎砕石	t=10cm	0.25*1	m2	0.250
モルタル		0.19*0.03	m3	0.006

材料計算書

算式根拠となる構造図

種別及び細別:門柱基礎

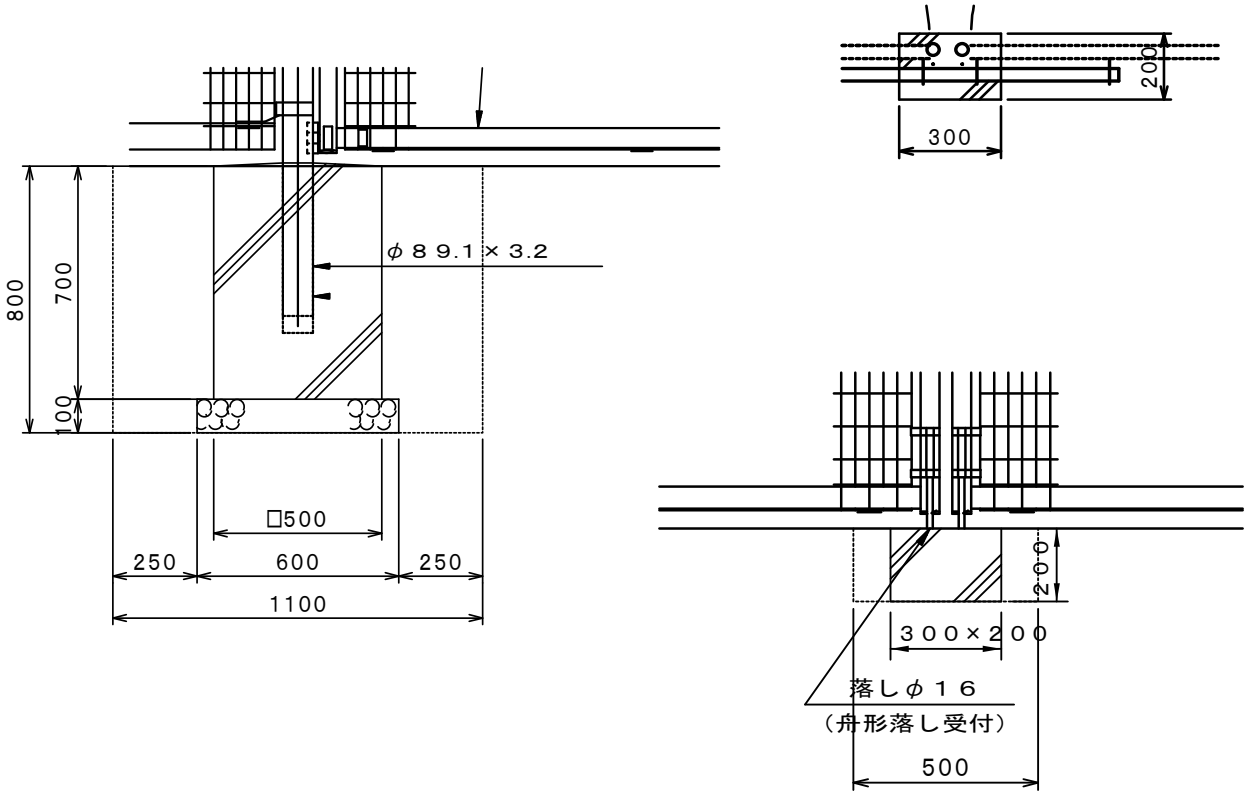

1箇所当り

名　称	規格・形状	算　　式	単位	数　量
床掘工	土砂	1.10*1.10*(0.80-0.2)*2+0.50*0.40*(0.20-0.20)	m3	1.452
床均し工		0.60*0.60*2+0.30*0.20	m2	0.780
埋戻工	流用土	1.452-0.322	m3	1.130
残土処理工		(0.6*0.6*0.1+0.5*0.5*(0.7-0.2))*2+0.30*0.20*(0.20-0.2)	m3	0.322
型枠		(0.50*0.70*4)*2+0.30*0.20*2+0.2*0.2*2	m2	3.000
基礎砕石	t=10cm	0.5*0.5*2	m2	0.500
コンクリート	18-8-25	0.50*0.50*0.70*2+0.30*0.20*0.20	m3	0.362

材料計算書

算式根拠となる構造図

種別及び細別：フェンス基礎H1800

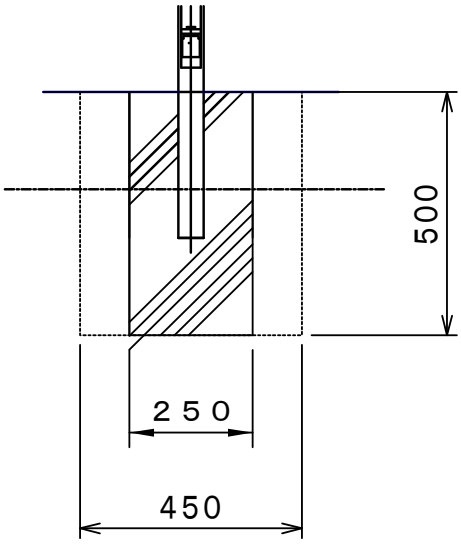

1箇所当り

名　称	規格・形状	算　　式	単位	数　量
床掘工	土砂	0.45*0.45*(0.50-0.20)	m3	0.061
床均し工		0.25*0.25	m2	0.063
埋戻工	良質土	0.061-0.019	m3	0.042
残土処理工		0.25*0.25*(0.50-0.20)	m3	0.019
ブロック	250×250×500		個	1.000

戸津川配水池築造工事

＜電気工事＞

数量計算書

数　量　計　算　書

戸津川配水池築造工事＜電気工事＞

工　種	名　称	形 状 寸 法	算　式	数　量	単 位	摘　要
機 器	引込開閉器盤	w300＊h800＊d200		1.0	面	
	保安器盤	w300＊h400＊d120		1.0	面	
	計装盤	w700＊h1850＊d600		1.0	面	
	戸津川加圧ポンプ場 電気計装盤改造			1.0	式	
	投込み式水位計	中継箱/変換器含む		1.0	式	
	2線式電磁流量計(φ80)	変換器/専用ｹｰﾌﾞﾙ含む		1.0	式	
	水位電極	SUS製(5P)		1.0	台	

数　量　計　算　書

戸津川配水池築造工事＜電気工事＞

工　種	名　称	形 状 寸 法	算　式	数　量	単 位	摘　要
材料/配管	電気配管材	FEP30		31.7	m	
	電気配管材	FEP40		10.2	m	
	電気配管材	付属材料費（支持材料）		1.0	式	
	電気配管材	異種管接続FEP30		1.0	個	
	電気配管材	異種管接続FEP40		1.0	個	
	電気配管材	ﾍﾞﾙﾏｳｽFEP30		6.0	個	
	電気配管材	ﾍﾞﾙﾏｳｽFEP40		1.0	個	
	電気配管材	VE16		2.6	m	
	電気配管材	PE22		38.7	m	
	電気配管材	PE36		2.6	m	
	電気配管材	付属材料費		1.0	式	

数　量　計　算　書

戸津川配水池築造工事＜電気工事＞

工　種	名　称	形 状 寸 法	算　式	数　量	単 位	摘　要
材料/配管	電気配管材	防水ﾌﾟﾙﾎﾞｯｸｽ(SUS製)□200*150		1.0	個	
	電気配管材	防水ﾌﾟﾙﾎﾞｯｸｽ(SUS製)□200*200		1.0	個	
	電気配管材	防水ﾌﾟﾙﾎﾞｯｸｽ(SUS製)□350*350		1.0	個	
	電気配管材	防水ﾌﾟﾙﾎﾞｯｸｽ(SUS製)□250*200		1.0	個	
	電気配管材	埋設表示ｼｰﾄ150mm(2倍)		13.3	m	

数　量　計　算　書

戸津川配水池築造工事＜電気工事＞

工　種	名　称	形 状 寸 法	算　式	数　量	単 位	摘　要
材料/配管	電　柱	ｺﾝｸﾘｰﾄ柱10-19-350kg		1.0	本	
	電柱装柱材料	根枷2号(ﾊﾞﾝﾄﾞ付)1000*200*100		1.0	個	
	電柱装柱材料	支線22sq(7/2.0)		1.9	kg	
	電柱装柱材料	ｽﾃｰﾌﾞﾛｯｸ(ﾛｯﾄﾞ付)700*350		1.0	個	
	電柱装柱材料	玉碍子		1.0	個	
	電柱装柱材料	巻付きｸﾘｯﾌﾟ		4.0	個	
	電柱装柱材料	支線ｶﾞｰﾄﾞ(ﾎﾟﾘｴﾁﾚﾝ製)		1.0	個	
	電柱装柱材料	低圧引留め碍子(75*65)		1.0	個	
	電柱装柱材料	低圧用ﾗｯｸ		1.0	個	
	電柱装柱材料	足場ﾎﾞﾙﾄ		12.0	本	
	電柱装柱材料	自在ﾊﾞﾝﾄﾞ(3BD-HD17)		1.0	本	
	電柱装柱材料	自在ﾊﾞﾝﾄﾞ(IBT212)		10.0	本	

数　量　計　算　書

戸津川配水池築造工事＜電気工事＞

工　種	名　称	形 状 寸 法	算　式	数　量	単 位	摘　要
材料/配管	接地材料	連結式接地棒φ14*L1500		8.0	本	
	接地材料	接地棒用ﾘｰﾄﾞ端子φ14用		4.0	個	
	接地材料	接地埋設標(黄銅製)		2.0	枚	
	照明器具	屋外照明灯ｴﾊﾞXY5511(自動点滅器付)		1.0	台	

数　量　計　算　書

戸津川配水池築造工事＜電気工事＞

工　種	名　称	形状寸法	算　式	数　量	単位	摘　要
材料/配線	ケーブル	EM-CE14sq-2c		13.9	m	
	ケーブル	EM-CE3.5sq-3c		19.4	m	
	電　線	EM-IE14sq		13.2	m	
	電　線	EM-IE8sq		5.6	m	
	電　線	EM-IE5.5sq		13.9	m	
	電　線	EM-IE3.5sq		4.2	m	
	電　線	EM-IE2sq		30.4	m	
	ケーブル	EM-CEE2sq-5c		15.0	m	
	ケーブル	EM-CEES2sq-2c		15.2	m	
	ケーブル	専用ｹｰﾌﾞﾙ		15.1	m	労務のみ
	ケーブル	CPEVS0.65mm-3p		13.6	m	
	電気工事材料	補助材料費		1.0	式	

数　量　計　算　書

戸津川配水池築造工事＜電気工事＞

工　種	名　称	形状寸法	算　式	数　量	単位	摘　要
労務	技術者(据付)			2.5	人工	
	技術者(調整)			2.2	人工	
	電　工			23.3	人工	
	普通作業員			1.4	人工	
	電力・通信回線手続き費用			1.0	式	
	削　孔	φ100×t250		1.0	ヶ所	
	モルタル充填	φ100×t250		0.1	m3	
	掘削工	人力	制御盤基礎工　数量計算書参照	0.6	m3	
	埋戻し工	人力	制御盤基礎工　数量計算書参照	0.15	m3	
	基礎砕石工	t=10cm/RC40	制御盤基礎工　数量計算書参照	0.11	m3	
	型枠工	有筋構造物	制御盤基礎工　数量計算書参照	2.04	m2	
	鉄筋金網工	D13×200×200	制御盤基礎工　数量計算書参照	1.88	m2	
	コンクリート工	18-8-25BB	制御盤基礎工　数量計算書参照	0.48	m3	

労 務 集 計 表

戸津川配水池築造工事＜電気工事＞

工種 / 職種	機器－1 機器 据付工(1/2)	材料－1／2 電工 配管工(1/2)	材料－1／2 その他 作業工(1/2)	材料－3／4 電工 配管工(3/4)	材料－3／4 その他 作業工(3/4)	電気配線－1／2 ケーブル 布設工(1/2)	電気配線－1／2 ケーブル 処理工(1/2)						計	設計数量	摘　要
労務 技術者(据付)	2.50												2.50	2.5	
技術者(調整)	2.22												2.22	2.2	
電　工	6.43	5.36 1.50		3.65 3.57		2.83							23.34	23.3	
普通作業員					1.48								1.48	1.4	

機器集計＜10／17＞

戸津川配水池築造工事＜電気工事＞

＜　電気　＞　　-1

NO.	機器名称	形状・寸法	単位	数量 (A)	補完率 (B)	数量合計 (C)=(A×B) 端数処理前	設計数量 (D)=Σ(C)	技術者/据付 歩掛け (E)	技術者/据付 人工小計 (G)=(D×E)	技術者/調整 歩掛け (E)	技術者/調整 人工小計 (G)=(D×E)	電工 歩掛け (E)	電工 歩掛補正 (F)	電工 歩掛 (F) 端数処理前	電工 歩掛け 端数処理後	電工 人工小計 (G)=(D×E×F)	普通作業員 歩掛け (E)	普通作業員 歩掛補正 (F)	普通作業員 歩掛 (F) 端数処理前	普通作業員 歩掛け 端数処理後	普通作業員 人工小計 (G)=(D×E×F)	重量 (t)	備考
	引込開閉器盤	w300＊h800＊d200	面	1	1	1	1		0		0	0.65	1	0.65	0.65	0.65		1	0	0	0		㊦P208 ﾌﾟﾙﾎﾞｯｸｽ相当
	保安器盤	w300＊h400＊d120	面	1	1	1	1		0		0	0.41	1	0.41	0.41	0.41		1	0	0	0		㊦P208 ﾌﾟﾙﾎﾞｯｸｽ相当
	計装盤	w700＊h1850＊d600	面	1	1	1	1	1.3	1.3		0	3.6	1	3.6	3.6	3.6		1	0	0	0		㊦P191 計装盤①
	戸津川加圧ポンプ場 電気計装盤改造		式	1	1	1	1		0		0		1	0	0	0		1	0	0	0		
	投込み式水位計	中継箱/変換器含む	式	1	1	1	1	0.25	0.25	1.9	1.9	0.89	1	0.89	0.89	0.89		1	0	0	0		㊦P198 単体調整1.3+組合せ0.6
	2線式電磁流量計(φ80)	変換器/専用ｹｰﾌﾞﾙ含む	式	1	1	1	1	0.62	0.62	0.32	0.32	0.26	1	0.26	0.26	0.26		1	0	0	0		㊦P197 電工φ50とφ100の中間
	水位電極	SUS製(5P)	台	1	1	1	1	0.33	0.33		0	0.62	1	0.62	0.62	0.62		1	0	0	0		㊦P198
					1	0	0		0		0		1	0	0	0		1	0	0	0		
					1	0	0		0		0		1	0	0	0		1	0	0	0		
					1	0	0		0		0		1	0	0	0		1	0	0	0		
					1	0	0		0		0		1	0	0	0		1	0	0	0		
					1	0	0		0		0		1	0	0	0		1	0	0	0		
					1	0	0		0		0		1	0	0	0		1	0	0	0		
								技術者計	2.5	技術者計	2.22				電工計	6.43			普通作業員計		0	0	←重量計

戸津川配水池築造工事＜電気工事＞

-2

NO.	機器名称	形状・寸法	単位	数量 計 (A)	補完率 (B)	数量合計 (C)=(A×B) 端数処理前	設計数量 (D)=Σ(C)	技術者/据付 歩掛け (E)	技術者/据付 人工小計 (G)=(D×E)	技術者/調整 歩掛け (E)	技術者/調整 人工小計 (G)=(D×E)	電工 歩掛け (E)	電工 歩掛補正 (F)	電工 歩掛 (F) 端数処理前	電工 歩掛け 端数処理後	電工 人工小計 (G)=(D×E×F)	普通作業員 歩掛け (E)	普通作業員 歩掛補正 (F)	普通作業員 歩掛 (F) 端数処理前	普通作業員 歩掛け 端数処理後	普通作業員 人工小計 (G)=(D×E×F)	重量 (t)	備考
					1	0	0		0		0		1	0	0	0		1	0	0	0		
					1	0	0		0		0		1	0	0	0		1	0	0	0		
					1	0	0		0		0		1	0	0	0		1	0	0	0		
					1	0	0		0		0		1	0	0	0		1	0	0	0		
					1	0	0		0		0		1	0	0	0		1	0	0	0		
					1	0	0		0		0		1	0	0	0		1	0	0	0		
					1	0	0		0		0		1	0	0	0		1	0	0	0		
					1	0	0		0		0		1	0	0	0		1	0	0	0		
					1	0	0		0		0		1	0	0	0		1	0	0	0		
					1	0	0		0		0		1	0	0	0		1	0	0	0		
					1	0	0		0		0		1	0	0	0		1	0	0	0		
					1	0	0		0		0		1	0	0	0		1	0	0	0		
					1	0	0		0		0		1	0	0	0		1	0	0	0		
								技術者計	0	技術者計	0				電工計	0			普通作業員計		0	0	←重量計

材料集計＜11／17＞

戸津川配水池築造工事＜電気工事＞

＜　電気　＞　　-1

NO.	管材名称	管路	電気 -1 小計 ①				数量 計 (A)	補完率 (B)	数量合計 (C)=(A×B) 端数処理前	数量 合計 端数処理後	設計数量 (D)=Σ(C)	電 工 歩掛け (E)	歩掛補正 (F)	歩掛 (F) 端数処理前	歩掛け 端数処理後	人工小計 (G)=(D×E×F)	その他数量	その他作業工 歩掛け (E)	歩掛補正 (F)	歩掛 (F) 端数処理前	歩掛け 端数処理後	人工小計 (G)=(D×E×F)	備考
Q001	FEP30	埋込	28.8				28.8	1.1	31.68	31.7		0.026	1	0.026	0.026	0.824			1	0	0	0	㊦P209
		露出	0				0		0	0	31.7		1	0	0	0			1	0	0	0	
Q002	FEP40	埋込	9.3				9.3	1.1	10.23	10.2		0.031	1	0.031	0.031	0.316			1	0	0	0	㊦P209
		露出	0				0		0	0	10.2		1	0	0	0			1	0	0	0	
Q003	付属材料費（支持材料）	埋込	1				1	1	1	1			1	0	0	0			1	0	0	0	
		露出	0				0		0	0	1		1	0	0	0			1	0	0	0	
Q004	異種管接続FEP30	埋込	1				1	1	1	1			1	0	0	0			1	0	0	0	
		露出	0				0		0	0	1		1	0	0	0			1	0	0	0	
Q005	異種管接続FEP40	埋込	1				1	1	1	1			1	0	0	0			1	0	0	0	
		露出	0				0		0	0	1		1	0	0	0			1	0	0	0	
Q006	ﾍﾞﾙﾏｳｽFEP30	埋込	6				6	1	6	6			1	0	0	0			1	0	0	0	
		露出	0				0		0	0	6		1	0	0	0			1	0	0	0	
Q007	ﾍﾞﾙﾏｳｽFEP40	埋込	1				1	1	1	1			1	0	0	0			1	0	0	0	
		露出	0				0		0	0	1		1	0	0	0			1	0	0	0	
Q008	VE16	埋込	0				0	1.1	0	0			1	0	0	0			1	0	0	0	
		露出	2.4				2.4		2.64	2.6	2.6	0.0528	1	0.0528	0.053	0.137			1	0	0	0	㊦P204
Q009	PE22	埋込	0				0	1.1	0	0			1	0	0	0			1	0	0	0	
		露出	35.2				35.2		38.72	38.7	38.7	0.096	1	0.096	0.096	3.715			1	0	0	0	㊦P203
Q010	PE36	埋込	0				0	1.1	0	0			1	0	0	0			1	0	0	0	
		露出	2.4				2.4		2.64	2.6	2.6	0.144	1	0.144	0.144	0.374			1	0	0	0	㊦P203
Q011	付属材料費	埋込	0				0	1	0	0			1	0	0	0			1	0	0	0	
		露出	1				1		1	1	1		1	0	0	0			1	0	0	0	
		埋込	0				0	1	0	0			1	0	0	0			1	0	0	0	
		露出	0				0		0	0	0		1	0	0	0			1	0	0	0	
		埋込	0				0	1	0	0			1	0	0	0			1	0	0	0	
		露出	0				0		0	0	0		1	0	0	0			1	0	0	0	
														配管工計/=		5.36				その他作業工/計=		0	

戸津川配水池築造工事＜電気工事＞

-2

NO.	管材名称	管路	電気 -2 小計 ②				数量 計 (A)	補完率 (B)	数量合計 (C)=(A×B) 端数処理前	数量 合計 端数処理後	設計数量 (D)=Σ(C)	電 工 歩掛け (E)	歩掛補正 (F)	歩掛 (F) 端数処理前	歩掛け 端数処理後	人工小計 (G)=(D×E×F)	その他数量	その他作業工 歩掛け (E)	歩掛補正 (F)	歩掛 (F) 端数処理前	歩掛け 端数処理後	人工小計 (G)=(D×E×F)	備考
Q012	防水ﾌﾟﾙﾎﾞｯｸｽ(SUS製)□200*150	埋込	0				0	1	0	0			1	0	0	0			1	0	0	0	
		露出	1				1		1	1	1	0.275	1	0.275	0.275	0.275			1	0	0	0	㊦P209
Q013	防水ﾌﾟﾙﾎﾞｯｸｽ(SUS製)□200*200	埋込	0				0	1	0	0			1	0	0	0			1	0	0	0	
		露出	1				1		1	1	1	0.3	1	0.3	0.3	0.3			1	0	0	0	㊦P209
Q014	防水ﾌﾟﾙﾎﾞｯｸｽ(SUS製)□350*350	埋込	0				0	1	0	0			1	0	0	0			1	0	0	0	
		露出	1				1		1	1	1	0.525	1	0.525	0.525	0.525			1	0	0	0	㊦P209
Q015	防水ﾌﾟﾙﾎﾞｯｸｽ(SUS製)□250*200	埋込	0				0	1	0	0			1	0	0	0			1	0	0	0	
		露出	1				1		1	1	1	0.35	1	0.35	0.35	0.35			1	0	0	0	㊦P209
Q016	埋設表示ｼｰﾄ150mm(2倍)	埋込	12.1				12.1	1.1	13.31	13.3		0.004	1	0.004	0.004	0.053			1	0	0	0	㊦P209
		露出	0				0		0	0	13.3		1	0	0	0			1	0	0	0	
		埋込	0				0	1	0	0			1	0	0	0			1	0	0	0	
		露出	0				0		0	0	0		1	0	0	0			1	0	0	0	
		埋込	0				0	1	0	0			1	0	0	0			1	0	0	0	
		露出	0				0		0	0	0		1	0	0	0			1	0	0	0	
		埋込	0				0	1	0	0			1	0	0	0			1	0	0	0	
		露出	0				0		0	0	0		1	0	0	0			1	0	0	0	
		埋込	0				0	1	0	0			1	0	0	0			1	0	0	0	
		露出	0				0		0	0	0		1	0	0	0			1	0	0	0	
		埋込	0				0	1	0	0			1	0	0	0			1	0	0	0	
		露出	0				0		0	0	0		1	0	0	0			1	0	0	0	
		埋込	0				0	1	0	0			1	0	0	0			1	0	0	0	
		露出	0				0		0	0	0		1	0	0	0			1	0	0	0	
		埋込	0				0	1	0	0			1	0	0	0			1	0	0	0	
		露出	0				0		0	0	0		1	0	0	0			1	0	0	0	
														配管工計/=		1.5				その他作業工/計=		0	

材料集計＜12／17＞

戸津川配水池築造工事＜電気工事＞

＜ 電気 ＞ -3

NO.	管材名称	管路	電気 -3 小計 ①				数量 計 (A)	補完率 (B)	数量合計 (C)=(A×B) 端数処理前	数量 合計 端数処理後	設計数量 (D)=Σ(C)	電 工 歩掛け (E)	歩掛補正 (F)	歩掛 (F) 端数処理前	歩掛け 端数処理後	人工小計 (G)=(D×E×F)	その他数量	その他作業工 歩掛け (E)	歩掛補正 (F)	歩掛 (F) 端数処理前	歩掛け 端数処理後	人工小計 (G)=(D×E×F)	備考
Q017	ｺﾝｸﾘｰﾄ柱10-19-350kg	埋込	1				1	1	1	1		2.61	1	2.61	2.61	2.61		1.04	1	1.04	1.04	1.04	電積P574
		露出	0				0		0	0	1		1	0	0	0			1	0	0	0	
Q018	根枷2号(ﾊﾞﾝﾄﾞ付)1000*200*100	埋込	1				1	1	1	1			1	0	0	0			1	0	0	0	
		露出	0				0		0	0	1		1	0	0	0			1	0	0	0	
Q019	支線22sq(7/2.0)	埋込	0				0	1	0	0			1	0	0	0			1	0	0	0	
		露出	1.9				1.9		1.9	1.9	1.9	0.548	1	0.548	0.548	1.041		0.235	1	0.235	0.235	0.446	電積P578
Q020	ｽﾃｰﾌﾞﾛｯｸ(ﾛｯﾄﾞ付)700*350	埋込	1				1	1	1	1			1	0	0	0			1	0	0	0	
		露出	0				0		0	0	1		1	0	0	0			1	0	0	0	
Q021	玉碍子	埋込	0				0	1	0	0			1	0	0	0			1	0	0	0	
		露出	1				1		1	1	1		1	0	0	0			1	0	0	0	
Q022	巻付きｸﾘｯﾌﾟ	埋込	0				0	1	0	0			1	0	0	0			1	0	0	0	
		露出	4				4		4	4	4		1	0	0	0			1	0	0	0	
Q023	支線ｶﾞｰﾄﾞ(ﾎﾟﾘｴﾁﾚﾝ製)	埋込	0				0	1	0	0			1	0	0	0			1	0	0	0	
		露出	1				1		1	1	1		1	0	0	0			1	0	0	0	
Q024	低圧引留め碍子(75*65)	埋込	0				0	1	0	0			1	0	0	0			1	0	0	0	
		露出	1				1		1	1	1		1	0	0	0			1	0	0	0	
Q025	低圧用ﾗｯｸ	埋込	0				0	1	0	0			1	0	0	0			1	0	0	0	
		露出	1				1		1	1	1		1	0	0	0			1	0	0	0	
Q026	足場ﾎﾞﾙﾄ	埋込	0				0	1	0	0			1	0	0	0			1	0	0	0	
		露出	12				12		12	12	12		1	0	0	0			1	0	0	0	
Q027	自在ﾊﾞﾝﾄﾞ(3BD-HD17)	埋込	0				0	1	0	0			1	0	0	0			1	0	0	0	
		露出	1				1		1	1	1		1	0	0	0			1	0	0	0	
Q028	自在ﾊﾞﾝﾄﾞ(IBT212)	埋込	0				0	1	0	0			1	0	0	0			1	0	0	0	
		露出	10				10		10	10	10		1	0	0	0			1	0	0	0	
		埋込	0				0	1	0	0			1	0	0	0			1	0	0	0	
		露出	0				0		0	0	0		1	0	0	0			1	0	0	0	
														配管工計/=		3.65				その他作業工/計=		1.48	

戸津川配水池築造工事＜電気工事＞

-4

NO.	管材名称	管路	電気 -4 小計 ①				数量 計 (A)	補完率 (B)	数量合計 (C)=(A×B) 端数処理前	数量 合計 端数処理後	設計数量 (D)=Σ(C)	電 工 歩掛け (E)	歩掛補正 (F)	歩掛 (F) 端数処理前	歩掛け 端数処理後	人工小計 (G)=(D×E×F)	その他数量	その他作業工 歩掛け (E)	歩掛補正 (F)	歩掛 (F) 端数処理前	歩掛け 端数処理後	人工小計 (G)=(D×E×F)	備考
Q029	連結式接地棒φ14*L1500	埋込	8				8	1	8	8		0.14	1	0.14	0.14	1.12			1	0	0	0	㊦P218
		露出	0				0		0	0	8		1	0	0	0			1	0	0	0	
Q030	接地棒用ﾘｰﾄﾞ端子φ14用	埋込	4				4	1	4	4			1	0	0	0			1	0	0	0	
		露出	0				0		0	0	4		1	0	0	0			1	0	0	0	
Q031	接地埋設標(黄銅製)	埋込	0				0	1	0	0			1	0	0	0			1	0	0	0	
		露出	2				2		2	2	2	0.51	1	0.51	0.51	1.02			1	0	0	0	㊦P218
Q032	屋外照明灯ｴﾊﾞXY5511(自動点滅器付)	埋込	0				0	1	0	0			1	0	0	0			1	0	0	0	
		露出	1				1		1	1	1	1.43	1	1.43	1.43	1.43			1	0	0	0	電積P506
		埋込	0				0	1	0	0			1	0	0	0			1	0	0	0	
		露出	0				0		0	0	0		1	0	0	0			1	0	0	0	
		埋込	0				0	1	0	0			1	0	0	0			1	0	0	0	
		露出	0				0		0	0	0		1	0	0	0			1	0	0	0	
		埋込	0				0	1	0	0			1	0	0	0			1	0	0	0	
		露出	0				0		0	0	0		1	0	0	0			1	0	0	0	
		埋込	0				0	1	0	0			1	0	0	0			1	0	0	0	
		露出	0				0		0	0	0		1	0	0	0			1	0	0	0	
		埋込	0				0	1	0	0			1	0	0	0			1	0	0	0	
		露出	0				0		0	0	0		1	0	0	0			1	0	0	0	
		埋込	0				0	1	0	0			1	0	0	0			1	0	0	0	
		露出	0				0		0	0	0		1	0	0	0			1	0	0	0	
		埋込	0				0	1	0	0			1	0	0	0			1	0	0	0	
		露出	0				0		0	0	0		1	0	0	0			1	0	0	0	
														配管工計/=		3.57				その他作業工/計=		0	

材料数量＜13／17＞

戸津川配水池築造工事＜電気工事＞

電気　−1

NO.	管材名称	管路	NO. 1001 自 受電 至 引込開閉器盤 横	縦	上下	NO. 1002 自 引込開閉器盤 至 計装盤 横	縦	上下	NO. 1003 自 引込開閉器盤 至 屋外照明灯 横	縦	上下	NO. 1004 自 NTT 至 保安器盤 横	縦	上下	NO. 1005 自 保安器盤 至 計装盤 横	縦	上下	NO. 1006 自 計装盤 至 配水流量計 横	縦	上下	NO. 1007 自 計装盤 至 配水池水位計 横	縦	上下	NO. 1008 自 計装盤 至 配水池電極 横	縦	上下	NO. 1009 自 保安器盤 至 ED 横	縦	上下	NO. 1010 自 計装盤 至 ED 横	縦	上下	小計 ①	備考
		埋込		+	+		+	+		+	+		+	+	1.8	+	6.6 + 0.6	3.7	+	6.3 + 0.6	2.2	+	2.2 + 1.1		+	+		+	+		+	+	1.3	+	1.8 + 0.6	28.8	
Q001	FEP 30	露出		+	+		+	+		+	+		+	+		+	+		+	+		+	+		+	+		+	+		+	+		+	+	0	
		埋込		+	+	1.8	+	6.9 + 0.6		+	+		+	+		+	+		+	+		+	+		+	+		+	+		+	+		+	+	9.3	
Q002	FEP 40	露出		+	+		+	+		+	+		+	+		+	+		+	+		+	+		+	+		+	+		+	+		+	+	0	
		埋込		+	+		+	+		+	+		+	+		+	+		+	+		+	+		+	+		+	+		+	+		+	+ 1	1	
Q003	付属材料費（支持材料）	露出		+	+		+	+		+	+		+	+		+	+		+	+		+	+		+	+		+	+		+	+		+	+	0	
		埋込		+	+		+	+		+	+		+	+		+	+		+	+		+	+		+	+		+	+		+	+		+	+	1	
Q004	異種管接続 FEP 30	露出		+	+		+	+		+	+		+	+		+	+		+	+		+	+		+	+		+	+		+	+		+	+	0	
		埋込		+	+		+	+ 1		+	+		+	+		+	+		+	+		+	+		+	+		+	+		+	+		+	+	1	
Q005	異種管接続 FEP 40	露出		+	+		+	+		+	+		+	+		+	+		+	+		+	+		+	+		+	+		+	+		+	+	0	
		埋込		+	+		+	+		+	+		+	+		+	+		+	+		+	+		+	+		+	+		+	+		+	+	6	
Q006	ﾍﾞﾙﾏｳｽ FEP 30	露出		+	+		+	+		+	+		+	+		+	+		+	+		+	+		+	+		+	+		+	+		+	+	0	
		埋込		+	+		+	+ 1		+	+		+	+		+	+		+	+		+	+		+	+		+	+		+	+		+	+	1	
Q007	ﾍﾞﾙﾏｳｽ FEP 40	露出		+	+		+	+		+	+		+	+		+	+		+	+		+	+		+	+		+	+		+	+		+	+	0	
		埋込		+	+		+	+		+	+		+	+		+	+		+	+		+	+		+	+		+	+		+	+		+	+	0	
Q008	VE 16	露出		+	+		+	+		+	+		+	+		+	+		+	+		+	+		+	+		+	+ 2.4		+	+		+	+	2.4	
		埋込		+	+		+	+		+	+		+	+		+	+		+	+		+	+		+	+		+	+		+	+		+	+	0	
Q009	PE 22	露出		+	+ 6		+	+		+	+ 5		+	+ 5		+	+ 2.4	0.8	+	0.4 + 1	2.8	+	1.4 + 3.2	2.8	+	1.2 + 3.2		+	+		+	+		+	+	35.2	
		埋込		+	+		+	+		+	+		+	+		+	+		+	+		+	+		+	+		+	+		+	+		+	+	0	
Q010	PE 36	露出		+	+		+	+ 2.4		+	+		+	+		+	+		+	+		+	+		+	+		+	+		+	+		+	+	2.4	
		埋込		+	+		+	+		+	+		+	+		+	+		+	+		+	+		+	+		+	+		+	+		+	+	0	
Q011	付属材料費	露出		+	+		+	+		+	+		+	+		+	+		+	+		+	+		+	+		+	+		+	+		+	+ 1	1	
		埋込		+	+		+	+		+	+		+	+		+	+		+	+		+	+		+	+		+	+		+	+		+	+	0	
		露出		+	+		+	+		+	+		+	+		+	+		+	+		+	+		+	+		+	+		+	+		+	+	0	
		埋込		+	+		+	+		+	+		+	+		+	+		+	+		+	+		+	+		+	+		+	+		+	+	0	
		露出		+	+		+	+		+	+		+	+		+	+		+	+		+	+		+	+		+	+		+	+		+	+	0	

戸津川配水池築造工事＜電気工事＞

電気　−2

NO.	管材名称	管路	NO. 1001 自 受電 至 引込開閉器盤 横	縦	上下	NO. 1002 自 引込開閉器盤 至 計装盤 横	縦	上下	NO. 1003 自 引込開閉器盤 至 屋外照明灯 横	縦	上下	NO. 1004 自 NTT 至 保安器盤 横	縦	上下	NO. 1005 自 保安器盤 至 計装盤 横	縦	上下	NO. 1006 自 計装盤 至 配水流量計 横	縦	上下	NO. 1007 自 計装盤 至 配水池水位計 横	縦	上下	NO. 1008 自 計装盤 至 配水池電極 横	縦	上下	NO. 1009 自 保安器盤 至 ED 横	縦	上下	NO. 1010 自 計装盤 至 ED 横	縦	上下	小計 ②	備考
		埋込		+	+		+	+		+	+		+	+		+	+		+	+		+	+		+	+		+	+		+	+		+	+	0	
Q012	防水ﾌﾞﾙﾎﾞｯｸｽ（SUS製）□200*150	露出		+	+		+	+		+	+		+	+		+	+		+	+ 1		+	+		+	+		+	+		+	+		+	+	1	
		埋込		+	+		+	+		+	+		+	+		+	+		+	+		+	+		+	+		+	+		+	+		+	+	0	
Q013	防水ﾌﾞﾙﾎﾞｯｸｽ（SUS製）□200*200	露出		+	+		+	+		+	+		+	+		+	+		+	+		+	+ 1		+	+		+	+		+	+		+	+	1	
		埋込		+	+		+	+		+	+		+	+		+	+		+	+		+	+		+	+		+	+		+	+		+	+	0	
Q014	防水ﾌﾞﾙﾎﾞｯｸｽ（SUS製）□350*350	露出		+	+		+	+		+	+		+	+		+	+		+	+		+	+ 1		+	+		+	+		+	+		+	+	1	
		埋込		+	+		+	+		+	+		+	+		+	+		+	+		+	+		+	+		+	+		+	+		+	+	0	
Q015	防水ﾌﾞﾙﾎﾞｯｸｽ（SUS製）□250*200	露出		+	+		+	+		+	+		+	+		+	+		+	+		+	+		+	+ 1		+	+		+	+		+	+	1	
		埋込		+	+	1.1	+	8.8 +		+	+		+	+		+	+	1.5	+	+	0.7	+	+		+	+		+	+		+	+		+	+	12.1	
Q016	埋設表示 ｼｰﾄ 150mm(2倍)	露出		+	+		+	+		+	+		+	+		+	+		+	+		+	+		+	+		+	+		+	+		+	+	0	
		埋込		+	+		+	+		+	+		+	+		+	+		+	+		+	+		+	+		+	+		+	+		+	+	0	
		露出		+	+		+	+		+	+		+	+		+	+		+	+		+	+		+	+		+	+		+	+		+	+	0	
		埋込		+	+		+	+		+	+		+	+		+	+		+	+		+	+		+	+		+	+		+	+		+	+	0	
		露出		+	+		+	+		+	+		+	+		+	+		+	+		+	+		+	+		+	+		+	+		+	+	0	
		埋込		+	+		+	+		+	+		+	+		+	+		+	+		+	+		+	+		+	+		+	+		+	+	0	
		露出		+	+		+	+		+	+		+	+		+	+		+	+		+	+		+	+		+	+		+	+		+	+	0	
		埋込		+	+		+	+		+	+		+	+		+	+		+	+		+	+		+	+		+	+		+	+		+	+	0	
		露出		+	+		+	+		+	+		+	+		+	+		+	+		+	+		+	+		+	+		+	+		+	+	0	
		埋込		+	+		+	+		+	+		+	+		+	+		+	+		+	+		+	+		+	+		+	+		+	+	0	
		露出		+	+		+	+		+	+		+	+		+	+		+	+		+	+		+	+		+	+		+	+		+	+	0	
		埋込		+	+		+	+		+	+		+	+		+	+		+	+		+	+		+	+		+	+		+	+		+	+	0	
		露出		+	+		+	+		+	+		+	+		+	+		+	+		+	+		+	+		+	+		+	+		+	+	0	
		埋込		+	+		+	+		+	+		+	+		+	+		+	+		+	+		+	+		+	+		+	+		+	+	0	
		露出		+	+		+	+		+	+		+	+		+	+		+	+		+	+		+	+		+	+		+	+		+	+	0	

材料数量＜14／17＞

戸津川配水池築造工事＜電気工事＞

電気　-3

NO.	管材名称	管路	NO. 1021 自 引込柱廻り 至 横	縦	上下	NO. 1022 自 保安器盤接地材 至 横	縦	上下	NO. 1023 自 計装盤接地材 至 横	縦	上下	NO. 自 至 横	縦	上下	NO. 自 至 横	縦	上下	NO. 自 至 横	縦	上下	NO. 自 至 横	縦	上下	NO. 自 至 横	縦	上下	NO. 自 至 横	縦	上下	NO. 自 至 横	縦	上下	NO. 自 至 横	縦	上下	小計 ①	備考
Q017	ｺﾝｸﾘｰﾄ柱 10-19-350kg	埋込	+	+	1	+	+		+	+		+	+		+	+		+	+		+	+		+	+		+	+		+	+		+	+		1	
		露出	+	+		+	+		+	+		+	+		+	+		+	+		+	+		+	+		+	+		+	+		+	+		0	
Q018	根枷2号（ﾊﾞﾝﾄﾞ付） 1000*200*100	埋込	+	+	1	+	+		+	+		+	+		+	+		+	+		+	+		+	+		+	+		+	+		+	+		1	
		露出	+	+		+	+		+	+		+	+		+	+		+	+		+	+		+	+		+	+		+	+		+	+		0	
Q019	174kg/km *0.011km=1.9kg 支線 22sq (7/2.0)	埋込	+	+		+	+		+	+		+	+		+	+		+	+		+	+		+	+		+	+		+	+		+	+		0	
		露出	+	+	1.9	+	+		+	+		+	+		+	+		+	+		+	+		+	+		+	+		+	+		+	+		1.9	
Q020	ｽﾃｰﾌﾞﾛｯｸ（ﾛｯﾄﾞ付） 700*350	埋込	+	+	1	+	+		+	+		+	+		+	+		+	+		+	+		+	+		+	+		+	+		+	+		1	
		露出	+	+		+	+		+	+		+	+		+	+		+	+		+	+		+	+		+	+		+	+		+	+		0	
Q021	玉碍子	埋込	+	+		+	+		+	+		+	+		+	+		+	+		+	+		+	+		+	+		+	+		+	+		0	
		露出	+	+	1	+	+		+	+		+	+		+	+		+	+		+	+		+	+		+	+		+	+		+	+		1	
Q022	巻付きｸﾘｯﾌﾟ	埋込	+	+		+	+		+	+		+	+		+	+		+	+		+	+		+	+		+	+		+	+		+	+		0	
		露出	+	+	4	+	+		+	+		+	+		+	+		+	+		+	+		+	+		+	+		+	+		+	+		4	
Q023	支線ｶﾞｰﾄﾞ (ﾎﾟﾘｴﾁﾚﾝ製)	埋込	+	+		+	+		+	+		+	+		+	+		+	+		+	+		+	+		+	+		+	+		+	+		0	
		露出	+	+	1	+	+		+	+		+	+		+	+		+	+		+	+		+	+		+	+		+	+		+	+		1	
Q024	低圧引留め碍子 (75*65)	埋込	+	+		+	+		+	+		+	+		+	+		+	+		+	+		+	+		+	+		+	+		+	+		0	
		露出	+	+	1	+	+		+	+		+	+		+	+		+	+		+	+		+	+		+	+		+	+		+	+		1	
Q025	低圧用ﾗｯｸ	埋込	+	+		+	+		+	+		+	+		+	+		+	+		+	+		+	+		+	+		+	+		+	+		0	
		露出	+	+	1	+	+		+	+		+	+		+	+		+	+		+	+		+	+		+	+		+	+		+	+		1	
Q026	足場ﾎﾞﾙﾄ	埋込	+	+		+	+		+	+		+	+		+	+		+	+		+	+		+	+		+	+		+	+		+	+		0	
		露出	+	+	12	+	+		+	+		+	+		+	+		+	+		+	+		+	+		+	+		+	+		+	+		12	
Q027	自在ﾊﾞﾝﾄﾞ (3BD-HD17)	埋込	+	+		+	+		+	+		+	+		+	+		+	+		+	+		+	+		+	+		+	+		+	+		0	
		露出	+	+	1	+	+		+	+		+	+		+	+		+	+		+	+		+	+		+	+		+	+		+	+		1	
Q028	自在ﾊﾞﾝﾄﾞ (IBT212)	埋込	+	+		+	+		+	+		+	+		+	+		+	+		+	+		+	+		+	+		+	+		+	+		0	
		露出	+	+	10	+	+		+	+		+	+		+	+		+	+		+	+		+	+		+	+		+	+		+	+		10	
		埋込	+	+		+	+		+	+		+	+		+	+		+	+		+	+		+	+		+	+		+	+		+	+		0	
		露出	+	+		+	+		+	+		+	+		+	+		+	+		+	+		+	+		+	+		+	+		+	+		0	

戸津川配水池築造工事＜電気工事＞

電気　-4

NO.	管材名称	管路	NO. 1021 自 引込柱廻り 至 横	縦	上下	NO. 1022 自 保安器盤接地材 至 横	縦	上下	NO. 1023 自 計装盤接地材 至 横	縦	上下	NO. 自 至 横	縦	上下	NO. 自 至 横	縦	上下	NO. 自 至 横	縦	上下	NO. 自 至 横	縦	上下	NO. 自 至 横	縦	上下	NO. 自 至 横	縦	上下	NO. 自 至 横	縦	上下	NO. 自 至 横	縦	上下	小計 ①	備考
Q029	連結式接地棒 φ14*L1500	埋込	+	+		+	+	4	+	+	4	+	+		+	+		+	+		+	+		+	+		+	+		+	+		+	+		8	
		露出	+	+		+	+		+	+		+	+		+	+		+	+		+	+		+	+		+	+		+	+		+	+		0	
Q030	接地棒用 ﾘｰﾄﾞ端子 φ14用	埋込	+	+		+	+	2	+	+	2	+	+		+	+		+	+		+	+		+	+		+	+		+	+		+	+		4	
		露出	+	+		+	+		+	+		+	+		+	+		+	+		+	+		+	+		+	+		+	+		+	+		0	
Q031	接地埋設標（黄銅製）	埋込	+	+		+	+		+	+		+	+		+	+		+	+		+	+		+	+		+	+		+	+		+	+		0	
		露出	+	+		+	+	1	+	+	1	+	+		+	+		+	+		+	+		+	+		+	+		+	+		+	+		2	
Q032	屋外照明灯 ｴﾊﾞXY5511（自動点滅器付）	埋込	+	+		+	+		+	+		+	+		+	+		+	+		+	+		+	+		+	+		+	+		+	+		0	
		露出	+	+	1	+	+		+	+		+	+		+	+		+	+		+	+		+	+		+	+		+	+		+	+		1	
		埋込	+	+		+	+		+	+		+	+		+	+		+	+		+	+		+	+		+	+		+	+		+	+		0	
		露出	+	+		+	+		+	+		+	+		+	+		+	+		+	+		+	+		+	+		+	+		+	+		0	
		埋込	+	+		+	+		+	+		+	+		+	+		+	+		+	+		+	+		+	+		+	+		+	+		0	
		露出	+	+		+	+		+	+		+	+		+	+		+	+		+	+		+	+		+	+		+	+		+	+		0	
		埋込	+	+		+	+		+	+		+	+		+	+		+	+		+	+		+	+		+	+		+	+		+	+		0	
		露出	+	+		+	+		+	+		+	+		+	+		+	+		+	+		+	+		+	+		+	+		+	+		0	
		埋込	+	+		+	+		+	+		+	+		+	+		+	+		+	+		+	+		+	+		+	+		+	+		0	
		露出	+	+		+	+		+	+		+	+		+	+		+	+		+	+		+	+		+	+		+	+		+	+		0	
		埋込	+	+		+	+		+	+		+	+		+	+		+	+		+	+		+	+		+	+		+	+		+	+		0	
		露出	+	+		+	+		+	+		+	+		+	+		+	+		+	+		+	+		+	+		+	+		+	+		0	
		埋込	+	+		+	+		+	+		+	+		+	+		+	+		+	+		+	+		+	+		+	+		+	+		0	
		露出	+	+		+	+		+	+		+	+		+	+		+	+		+	+		+	+		+	+		+	+		+	+		0	
		埋込	+	+		+	+		+	+		+	+		+	+		+	+		+	+		+	+		+	+		+	+		+	+		0	
		露出	+	+		+	+		+	+		+	+		+	+		+	+		+	+		+	+		+	+		+	+		+	+		0	
		埋込	+	+		+	+		+	+		+	+		+	+		+	+		+	+		+	+		+	+		+	+		+	+		0	
		露出	+	+		+	+		+	+		+	+		+	+		+	+		+	+		+	+		+	+		+	+		+	+		0	

配線集計＜15／17＞

戸津川配水池築造工事＜電気工事＞

＜　電気　＞

NO.	電線種別	電線路	電気 -1 小計 ①				数量 計 (A)	補完率 (B)	数量合計 (C)=(A×B) 端数処理前	数量 合計 端数処理後	設計数量 (D)=Σ(C)	電工 歩掛け (E)	歩掛補正 (F)	歩掛 (F) 端数処理前	歩掛け 端数処理後	人工小計 (G)=(D×E×F)	端末本数	端末処理工 歩掛け (E)	歩掛補正 (F)	歩掛 (F) 端数処理前	歩掛け 端数処理後	人工小計 (G)=(D×E×F)	備考 ＜端末処理材/数量＞
E001	EM-CE14sq-2c	管内露出	2.4				2.4	1.1	2.64	2.64		0.029	1	0.029	0.029	0.076			1	0	0	0	㊦P212
		管内埋込	0				0		0	0	13.97		1	0	0	0			1	0	0	0	
		ﾋﾟｯﾄ･ﾀﾞｸﾄ	0				0		0	0	↓		1	0	0	0			1	0	0	0	
		FEP	10.3				10.3		11.33	11.33	13.9	0.0261	1	0.0261	0.026	0.294			1	0	0	0	㊦P212
E002	EM-CE3.5sq-3c	管内露出	7.4				7.4	1.1	8.14	8.14		0.021	1	0.021	0.021	0.17			1	0	0	0	㊦P212
		管内埋込	0				0		0	0	19.47		1	0	0	0			1	0	0	0	
		ﾋﾟｯﾄ･ﾀﾞｸﾄ	0				0		0	0	↓		1	0	0	0			1	0	0	0	
		FEP	10.3				10.3		11.33	11.33	19.4	0.0189	1	0.0189	0.019	0.215			1	0	0	0	㊦P212
E003	EM-IE14sq	管内露出	12				12	1.1	13.2	13.2		0.02	1	0.02	0.02	0.264			1	0	0	0	㊦P211
		管内埋込	0				0		0	0	13.2		1	0	0	0			1	0	0	0	
		ﾋﾟｯﾄ･ﾀﾞｸﾄ	0				0		0	0	↓		1	0	0	0			1	0	0	0	
		FEP	0				0		0	0	13.2		1	0	0	0			1	0	0	0	
E004	EM-IE8sq	管内露出	0				0	1.1	0	0			1	0	0	0			1	0	0	0	
		管内埋込	0				0		0	0	5.61		1	0	0	0			1	0	0	0	
		ﾋﾟｯﾄ･ﾀﾞｸﾄ	0				0		0	0	↓		1	0	0	0			1	0	0	0	
		FEP	5.1				5.1		5.61	5.61	5.6	0.0144	1	0.0144	0.014	0.078			1	0	0	0	㊦P211
E005	EM-IE5.5sq	管内露出	2.4				2.4	1.1	2.64	2.64		0.014	1	0.014	0.014	0.036			1	0	0	0	㊦P211
		管内埋込	0				0		0	0	13.97		1	0	0	0			1	0	0	0	
		ﾋﾟｯﾄ･ﾀﾞｸﾄ	0				0		0	0	↓		1	0	0	0			1	0	0	0	
		FEP	10.3				10.3		11.33	11.33	13.9	0.0126	1	0.0126	0.013	0.147			1	0	0	0	㊦P211
E006	EM-IE3.5sq	管内露出	3.9				3.9	1.1	4.29	4.29		0.011	1	0.011	0.011	0.047			1	0	0	0	㊦P211
		管内埋込	0				0		0	0	4.29		1	0	0	0			1	0	0	0	
		ﾋﾟｯﾄ･ﾀﾞｸﾄ	0				0		0	0	↓		1	0	0	0			1	0	0	0	
		FEP	0				0		0	0	4.2		1	0	0	0			1	0	0	0	
E007	EM-IE2sq	管内露出	9.6				9.6	1.1	10.56	10.56		0.01	1	0.01	0.01	0.105			1	0	0	0	㊦P211
		管内埋込	0				0		0	0	30.47		1	0	0	0			1	0	0	0	
		ﾋﾟｯﾄ･ﾀﾞｸﾄ	0				0		0	0	↓		1	0	0	0			1	0	0	0	
		FEP	18.1				18.1		19.91	19.91	30.4	0.009	1	0.009	0.009	0.179			1	0	0	0	㊦P211
E008	EM-CEE2sq-5c	管内露出	7.2				7.2	1.1	7.92	7.92		0.028	1	0.028	0.028	0.221			1	0	0	0	㊦P214
		管内埋込	0				0		0	0	15.07		1	0	0	0			1	0	0	0	
		ﾋﾟｯﾄ･ﾀﾞｸﾄ	0				0		0	0	↓		1	0	0	0			1	0	0	0	
		FEP	6.5				6.5		7.15	7.15	15	0.0252	1	0.0252	0.025	0.178			1	0	0	0	㊦P214
E009	EM-CEES2sq-2c	管内露出	7.4				7.4	1.1	8.14	8.14		0.017	1	0.017	0.017	0.138			1	0	0	0	㊦P214
		管内埋込	0				0		0	0	15.29		1	0	0	0			1	0	0	0	
		ﾋﾟｯﾄ･ﾀﾞｸﾄ	0				0		0	0	↓		1	0	0	0			1	0	0	0	
		FEP	6.5				6.5		7.15	7.15	15.2	0.0153	1	0.0153	0.015	0.107			1	0	0	0	㊦P214
E010	専用ｹｰﾌﾞﾙ	管内露出	2.2				2.2	1.1	2.42	2.42		0.019	1	0.019	0.019	0.045			1	0	0	0	㊦P214
		管内埋込	0				0		0	0	15.18		1	0	0	0			1	0	0	0	CVV1.25sq-4c相当
		ﾋﾟｯﾄ･ﾀﾞｸﾄ	0				0		0	0	↓		1	0	0	0			1	0	0	0	
		FEP	11.6				11.6		12.76	12.76	15.1	0.0171	1	0.0171	0.017	0.216			1	0	0	0	㊦P214
E011	CPEVS0.65mm-3p	管内露出	2.4				2.4	1.1	2.64	2.64		0.025	1	0.025	0.025	0.066			1	0	0	0	㊦P214
		管内埋込	0				0		0	0	13.64		1	0	0	0			1	0	0	0	CVV1.25sq-6c相当
		ﾋﾟｯﾄ･ﾀﾞｸﾄ	0				0		0	0	↓		1	0	0	0			1	0	0	0	
		FEP	10				10		11	11	13.6	0.0225	1	0.0225	0.023	0.253			1	0	0	0	㊦P214
E012		管内露出	0				0	1.1	0	0			1	0	0	0			1	0	0	0	
		管内埋込	0				0		0	0	0		1	0	0	0			1	0	0	0	
		ﾋﾟｯﾄ･ﾀﾞｸﾄ	0				0		0	0	↓		1	0	0	0			1	0	0	0	
		FEP	0				0		0	0	0		1	0	0	0			1	0	0	0	
E013	補助材料費	管内露出	1				1	1	1	1			1	0	0	0			1	0	0	0	
		管内埋込	0				0		0	0	1		1	0	0	0			1	0	0	0	
		ﾋﾟｯﾄ･ﾀﾞｸﾄ	0				0		0	0	↓		1	0	0	0			1	0	0	0	
		FEP	0				0		0	0	1		1	0	0	0			1	0	0	0	
														配線工計/=		2.83				端末処理工/計=		0	

配線数量(電気)＜16／17＞

戸津川配水池築造工事＜電気工事＞

NO.	電線種別	電線路	NO. 2001 自 受電 至 引込開閉器盤 横	縦	上下	NO. 2002 自 引込開閉器盤 至 計装盤 横	縦	上下	NO. 2003 自 計装盤 至 屋外照明灯 横	縦	上下	NO. 2004 自 保安器盤 至 計装盤 横	縦	上下	NO. 2005 自 保安器盤 至 ED 横	縦	上下	NO. 2006 自 計装盤 至 ED 横	縦	上下	NO. 2007 自 計装盤 至 配水池水位計 横	縦	上下	NO. 2008 自 計装盤 至 配水池電極 横	縦	上下	NO. 2009 自 計装盤 至 配水流量計 横	縦	上下	NO. 2010 自 至 横	縦	上下	小計 ①	備考
E001	EM − CE 14 sq − 2 c	管内露出	+	+		+	2.4		+	+		+	+		+	+		+	+		+	+		+	+		+	+		+	+		2.4	
		管内埋込	+	+		+	+		+	+		+	+		+	+		+	+		+	+		+	+		+	+		+	+		0	
		ﾋﾟｯﾄ･ﾀﾞｸﾄ	+	+		+	+		+	+		+	+		+	+		+	+		+	+		+	+		+	+		+	+		0	
		FEP	+	+		1.8 +	6.9 +	1.6	+	+		+	+		+	+		+	+		+	+		+	+		+	+		+	+		10.3	
E002	EM − CE 3.5 sq − 3 c	管内露出	+	+		+	+		+	+	7.4	+	+		+	+		+	+		+	+		+	+		+	+		+	+		7.4	
		管内埋込	+	+		+	+		+	+		+	+		+	+		+	+		+	+		+	+		+	+		+	+		0	
		ﾋﾟｯﾄ･ﾀﾞｸﾄ	+	+		+	+		+	+		+	+		+	+		+	+		+	+		+	+		+	+		+	+		0	
		FEP	+	+		+	+		1.8 +	6.9 +	1.6	+	+		+	+		+	+		+	+		+	+		+	+		+	+		10.3	
E003	EM − IE 14 sq	管内露出	+	+	12	+	+		+	+		+	+		+	+		+	+		+	+		+	+		+	+		+	+		12	
		管内埋込	+	+		+	+		+	+		+	+		+	+		+	+		+	+		+	+		+	+		+	+		0	
		ﾋﾟｯﾄ･ﾀﾞｸﾄ	+	+		+	+		+	+		+	+		+	+		+	+		+	+		+	+		+	+		+	+		0	
		FEP	+	+		+	+		+	+		+	+		+	+		+	+		+	+		+	+		+	+		+	+		0	
E004	EM − IE 8 sq	管内露出	+	+		+	+		+	+		+	+		+	+		+	+		+	+		+	+		+	+		+	+		0	
		管内埋込	+	+		+	+		+	+		+	+		+	+		+	+		+	+		+	+		+	+		+	+		0	
		ﾋﾟｯﾄ･ﾀﾞｸﾄ	+	+		+	+		+	+		+	+		+	+		+	+		+	+		+	+		+	+		+	+		0	
		FEP	+	+		+	+		+	+		+	+		+	+		1.3 +	1.8 +	2	+	+		+	+		+	+		+	+		5.1	
E005	EM − IE 5.5 sq	管内露出	+	+		+	+	2.4	+	+		+	+		+	+		+	+		+	+		+	+		+	+		+	+		2.4	
		管内埋込	+	+		+	+		+	+		+	+		+	+		+	+		+	+		+	+		+	+		+	+		0	
		ﾋﾟｯﾄ･ﾀﾞｸﾄ	+	+		+	+		+	+		+	+		+	+		+	+		+	+		+	+		+	+		+	+		0	
		FEP	+	+		1.8 +	6.9 +	1.6	+	+		+	+		+	+		+	+		+	+		+	+		+	+		+	+		10.3	
E006	EM − IE 3.5 sq	管内露出	+	+		+	+		+	+		+	+		+	+		+	+	3.9	+	+		+	+		+	+		+	+		3.9	
		管内埋込	+	+		+	+		+	+		+	+		+	+		+	+		+	+		+	+		+	+		+	+		0	
		ﾋﾟｯﾄ･ﾀﾞｸﾄ	+	+		+	+		+	+		+	+		+	+		+	+		+	+		+	+		+	+		+	+		0	
		FEP	+	+		+	+		+	+		+	+		+	+		+	+		+	+		+	+		+	+		+	+		0	
E007	EM − IE 2 sq	管内露出	+	+		+	+		+	+		+	+		+	+		+	+		2.8 +	1.4 +	3.2	+	+		0.8 +	0.4 +	1	+	+		9.6	
		管内埋込	+	+		+	+		+	+		+	+		+	+		+	+		+	+		+	+		+	+		+	+		0	
		ﾋﾟｯﾄ･ﾀﾞｸﾄ	+	+		+	+		+	+		+	+		+	+		+	+		+	+		+	+		+	+		+	+		0	
		FEP	+	+		+	+		+	+		+	+		+	+		+	+		2.2 +	2.2 +	2.1	+	+		3.7 +	6.3 +	1.6	+	+		18.1	
E008	EM − CEE 2 sq − 5 c	管内露出	+	+		+	+		+	+		+	+		+	+		+	+		+	+		2.8 +	1.2 +	3.2	+	+		+	+		7.2	
		管内埋込	+	+		+	+		+	+		+	+		+	+		+	+		+	+		+	+		+	+		+	+		0	
		ﾋﾟｯﾄ･ﾀﾞｸﾄ	+	+		+	+		+	+		+	+		+	+		+	+		+	+		+	+		+	+		+	+		0	
		FEP	+	+		+	+		+	+		+	+		+	+		+	+		+	+		2.2 +	2.2 +	2.1	+	+		+	+		6.5	
E009	EM − CEES 2 sq − 2 c	管内露出	+	+		+	+		+	+		+	+		+	+		+	+		2.8 +	1.4 +	3.2	+	+		+	+		+	+		7.4	
		管内埋込	+	+		+	+		+	+		+	+		+	+		+	+		+	+		+	+		+	+		+	+		0	
		ﾋﾟｯﾄ･ﾀﾞｸﾄ	+	+		+	+		+	+		+	+		+	+		+	+		+	+		+	+		+	+		+	+		0	
		FEP	+	+		+	+		+	+		+	+		+	+		+	+		2.2 +	2.2 +	2.1	+	+		+	+		+	+		6.5	
E010	専用 ｹｰﾌﾞﾙ	管内露出	+	+		+	+		+	+		+	+		+	+		+	+		+	+		+	+		0.8 +	0.4 +	1	+	+		2.2	
		管内埋込	+	+		+	+		+	+		+	+		+	+		+	+		+	+		+	+		+	+		+	+		0	
		ﾋﾟｯﾄ･ﾀﾞｸﾄ	+	+		+	+		+	+		+	+		+	+		+	+		+	+		+	+		+	+		+	+		0	
		FEP	+	+		+	+		+	+		+	+		+	+		+	+		+	+		+	+		3.7 +	6.3 +	1.6	+	+		11.6	
E011	CPEVS 0.65 mm − 3 p	管内露出	+	+		+	+		+	+		+	+	2.4	+	+		+	+		+	+		+	+		+	+		+	+		2.4	
		管内埋込	+	+		+	+		+	+		+	+		+	+		+	+		+	+		+	+		+	+		+	+		0	
		ﾋﾟｯﾄ･ﾀﾞｸﾄ	+	+		+	+		+	+		+	+		+	+		+	+		+	+		+	+		+	+		+	+		0	
		FEP	+	+		+	+		+	+		1.8 +	6.6 +	1.6	+	+		+	+		+	+		+	+		+	+		+	+		10	
E012		管内露出	+	+		+	+		+	+		+	+		+	+		+	+		+	+		+	+		+	+		+	+		0	
		管内埋込	+	+		+	+		+	+		+	+		+	+		+	+		+	+		+	+		+	+		+	+		0	
		ﾋﾟｯﾄ･ﾀﾞｸﾄ	+	+		+	+		+	+		+	+		+	+		+	+		+	+		+	+		+	+		+	+		0	
		FEP	+	+		+	+		+	+		+	+		+	+		+	+		+	+		+	+		+	+		+	+		0	
E013	補助材料費	管内露出	+	+		+	+		+	+		+	+		+	+		+	+		+	+		+	+		+	+		+	+	1	1	
		管内埋込	+	+		+	+		+	+		+	+		+	+		+	+		+	+		+	+		+	+		+	+		0	
		ﾋﾟｯﾄ･ﾀﾞｸﾄ	+	+		+	+		+	+		+	+		+	+		+	+		+	+		+	+		+	+		+	+		0	
		FEP	+	+		+	+		+	+		+	+		+	+		+	+		+	+		+	+		+	+		+	+		0	

名　　称	算　定　式		数　　量
【制御盤基礎工】			
対象施設	戸津川配水池		
基礎寸法	w　　d　　h 0.9 m　　0.8 m　　0.4 m 地下部分 0.2 m 地上部分		
捨コン厚み	h　＝　0.05 m		
基礎砕石厚み	h　＝　0.1 m		
掘削工	w　d　h 1.1 × 1 × 0.55 ＝	0.605	0.60 m3
埋戻工 0.35BH(発生土)	掘削　残土 0.605 － 0.453 ＝	0.152	0.15 m3
残土(敷き均し) ＊場内整備工事範囲とする	埋設基礎部分　基礎砕石/捨コン部分 0.9 × 0.8 × 0.4 ＋ 1.1 × 1 × 0.15 ＝	0.453	0.45 m3
基礎砕石工 t＝10cm/RC40	w　d　h 1.1 × 1 × 0.1 ＝	0.110	0.11 m3
型枠工 有筋構造物	w　d　h　倍 0.9 ＋ 0.8 × 0.6 × 2 ＝	2.040	2.04 m2
鉄筋金網工 D13×200×200	型枠部分　底/蓋部分　倍 0.7 ＋ 0.6 × 0.4 ＋ 0.7 × 0.6 × 2 ＝	1.880	1.88 m2
コンクリート工 18-8-25BB	基礎部分　捨コン部分 w　d　h　w　d　h 0.9 × 0.8 × 0.6 ＋ 1.1 × 1 × 0.05 ＝	0.487	0.48 m3