設 計 数 量 総 括 表 （設計名：交通安全施設設置　　）工事区分：　交通安全

工　種	種　別	細　別	規　格	単位	数　量	摘　要
土工						
	床掘	土砂		m^3	4.86	
	埋戻			m^3	3.72	
道路反射鏡		Φ800		基	2.00	才原宮ノ下線・下粟野中央線
		Φ800	電柱取付タイプ	面	1.00	才谷六ノ坪線
		Φ1000		基	1.00	才原中央線支線1号
		Φ800（両面）		基	1.00	蒲生野高原団地線
防護柵	Gr-C-2B			m	3.00	水呑線
	Gr-C-4E			m	118.00	水呑線・上大久保下大久保線
	コンクリート削孔	Φ150		孔	2.00	水呑線
舗装工						
	表層復旧	再生密粒度As	t=5cm	㎡	0.36	蒲生野高原団地線
	上層路盤復旧	RM-30	t=15cm	㎡	0.36	蒲生野高原団地線
	下層路盤復旧	RC-40	t=15cm	㎡	0.36	蒲生野高原団地線
撤去工						
	Gr-C-4E	再利用		m	4.00	才原宮ノ下線
	舗装版切断			m	3.00	蒲生野高原団地線
	舗装版取壊			㎡	0.36	蒲生野高原団地線
	同上処分			m3	0.02	蒲生野高原団地線

延　長　調　書 （設計名：交通安全施設設置　　） 工事区分：　交通安全

工種	種別	細別	規格	単位	数量	摘要
道路反射鏡						
	町道下粟野中央線		Φ800	基	1.00	
	町道才原宮ノ下線		Φ800	基	1.00	
	才原中央線支線１号		Φ1000	基	1.00	
	町道才谷六ノ坪線	電柱取付タイプ	Φ800	基	1.00	
	町道蒲生野高原団地線	両面タイプ	Φ800	基	1.00	
防護柵						
	町道水呑線	Gr-C-2B		m	3.0	
		Gr-C-4E		m	85.0	
	町道上大久保下大久保線	Gr-C-4E		m	33.0	

道路反射鏡基礎土工　　Φ800（才原宮ノ下線、下粟野中央線：計２箇所）

床掘	2 ×	1.21	＝	2.420 m3
埋戻	2 ×	0.949	＝	1.898 m3

Φ1000（才原中央線支線1号：計１箇所）

床掘	1 ×	1.573	＝	1.573
埋戻	1 ×	1.237	＝	1.237

Φ800両面（蒲生野高原団地線：計１箇所）

床掘	1 ×	0.863	＝	0.863
埋戻	1 ×	0.590	＝	0.590

床掘　計	4.856 m3
埋戻　計	3.725 m3

道路反射鏡土工Φ800

1箇所当り

工　種　・　細　目	算　　式	単位	数　　量	摘　　要

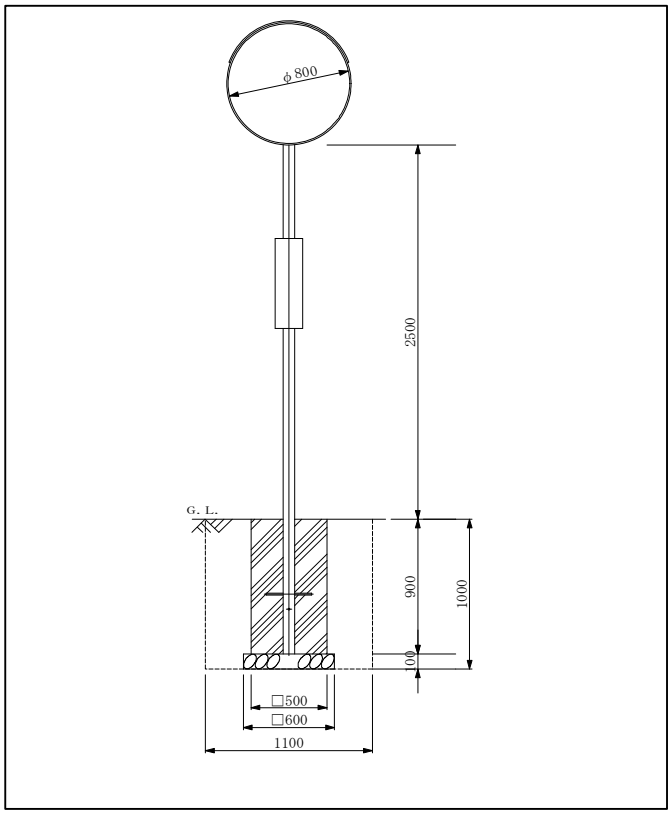

道路反射鏡基礎土工				
床　　掘	1.100^2*1.000=	m3	1.210	
埋　　戻	1.100^2*1.000-(0.500^2*0.900+0.600^2*0.100)=	m3	0.949	
基　面　整　正	0.600^2=	m²	0.360	

道路反射鏡（Φ800）

1箇所当り

工　種　・　細　目	算　　式	単位	数　　量	摘　　要
	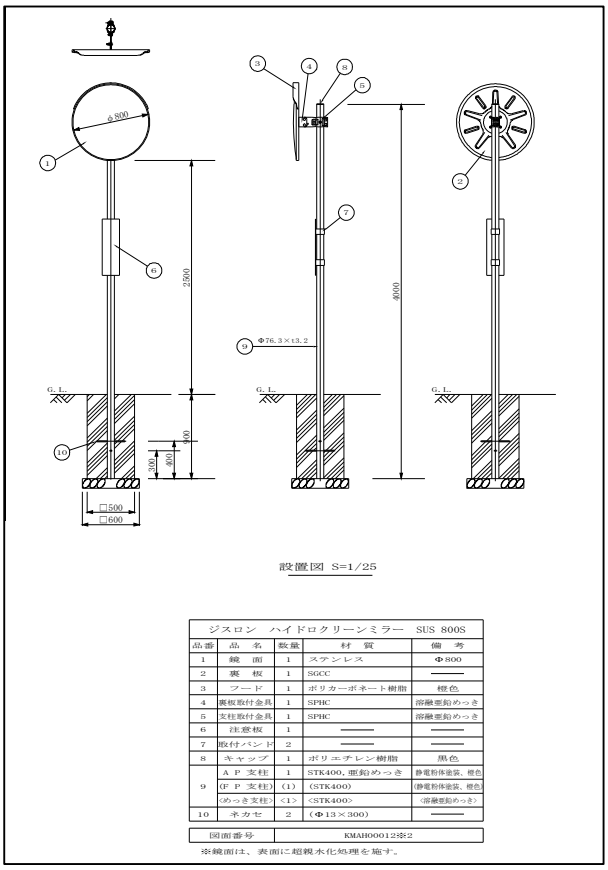			
道路反射鏡 ステンレスΦ800		面	1.000	
道路反射鏡支柱 静電粉体塗装(Φ76.3*H4000)		本	1.000	
基礎コンクリートブロック □500*900		個	1.000	
基礎砕石 RC-40　t=10cm	1.100^2=	m^2	1.210	
注意板 アルミ板　600*180*1		枚	1.000	

防護柵工

10.0m当り

工種・細目	算式	単位	数量	摘要
	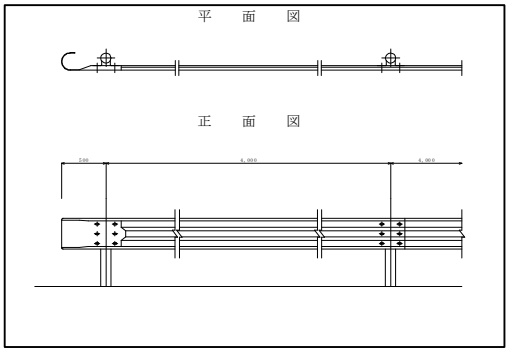			
	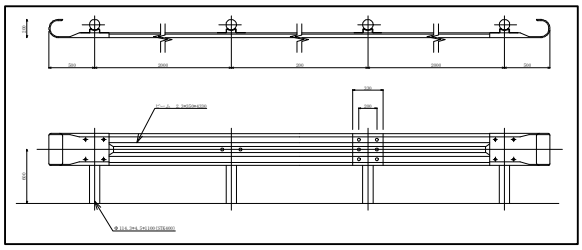			
	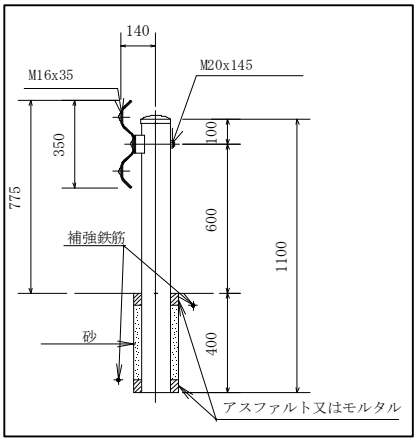			
防護柵 Gr-C-4E		m	10.000	
Gr-C-2B		m	10.000	

道路反射鏡（Φ800・電柱取付）　　1箇所当たり

工　種　・　細　目	算　　式	単位	数　　量	摘　　要
	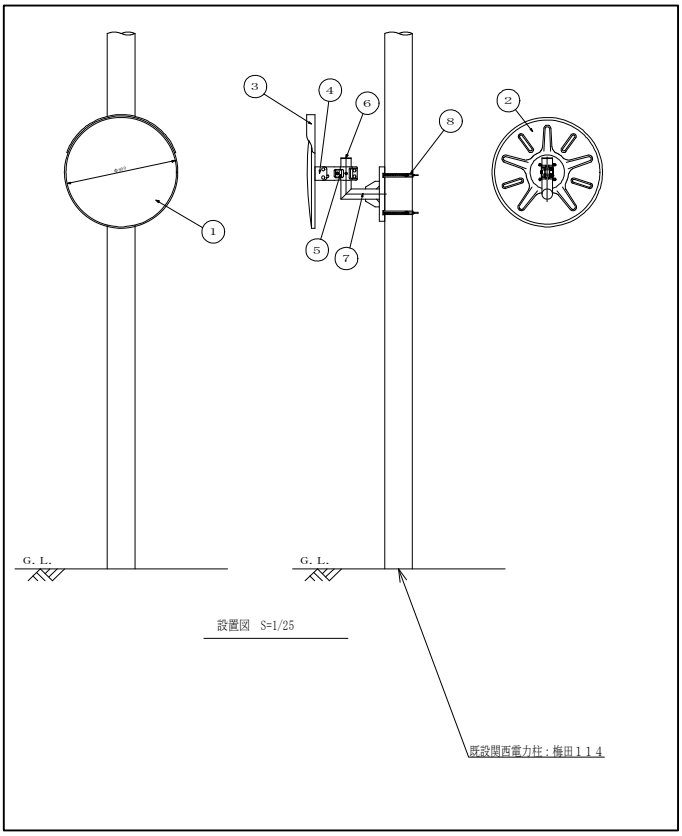			
道路反射鏡 ステンレスΦ800	電柱取付タイプ	面	1.000	

道路反射鏡土工Φ1000

1箇所当り

工種・細目	算式	単位	数量	摘要

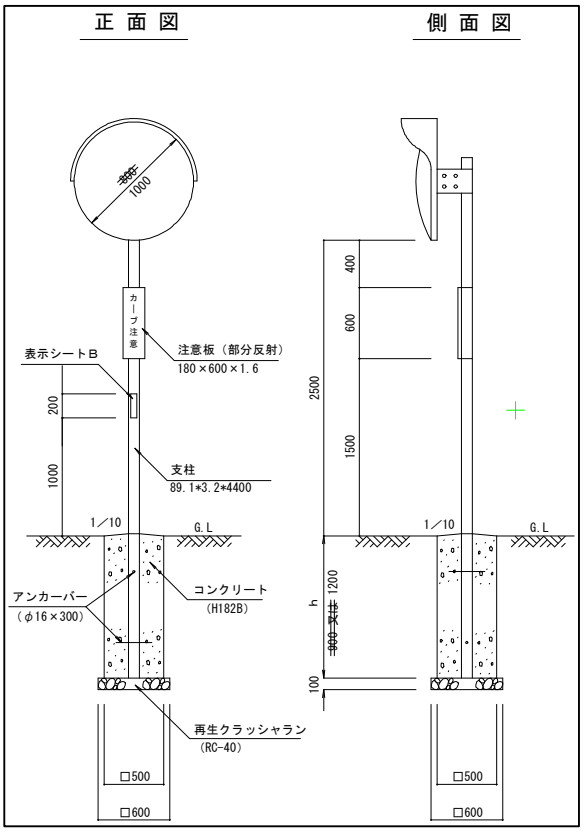

道路反射鏡基礎土工				
床掘	1.100^2*1.300=	m3	1.573	
埋戻	1.100^2*1.300-(0.500^2*1.200+0.600^2*0.100)=	m3	1.237	
基面整正	0.600^2=	m²	0.360	

道路反射鏡Φ1000

1箇所当たり

工種・細目	算式	単位	数量	摘要

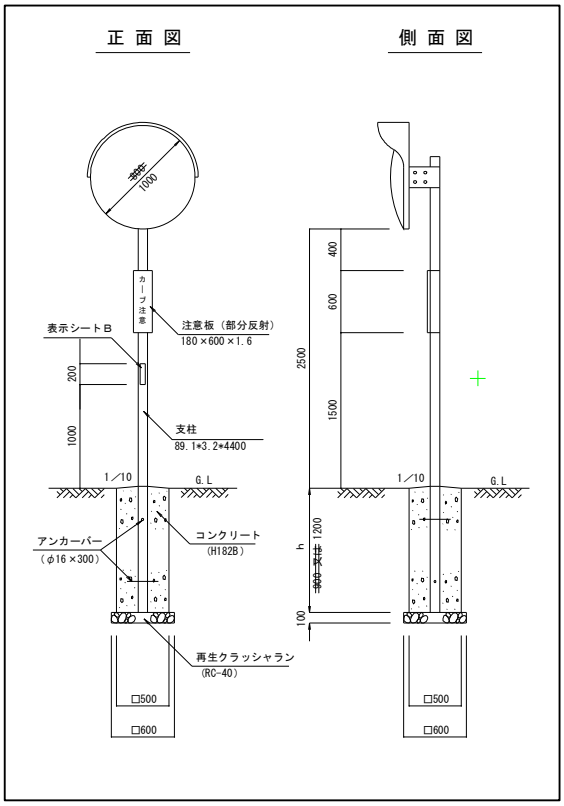

工種・細目	算式	単位	数量	摘要
道路反射鏡 ステンレスΦ1000		組	1.000	
道路反射鏡支柱 静電粉体塗装(Φ89.1*H4400)		本	1.000	
基礎コンクリートブロック □500*1200		個	1.000	
基礎砕石 RC-40 t=10cm	0.6*0.6	㎡	0.360	
注意板 アルミ板 600*180*1		枚	1.000	

道路反射鏡土工Φ800・両面　　1式当たり

工　種　・　細　目	算　　式	単位	数　　量	摘　　要
道路反射鏡土工				
床　　掘	(0.9+0.46957)*1/2*1.05*1.2	m3	0.863	
埋　　戻	0.863-(0.3*0.75*1.2)-(0.7*0.1*0.05)	m3	0.590	

道路反射鏡Φ800・両面　　1式当たり

工種・細目	算式	単位	数量	摘要
道路反射鏡Φ800 両面タイプ		組	1.000	
道路反射鏡支柱		本	1.000	
コンクリート 18-8-40	(0.6+0.2087)*1/2*1.0*0.6	m3	0.243	
同上型枠	(0.6+0.2087)*1/2*1.0*2+0.6*1.0	㎡	1.409	
基礎砕石 RC-40(t=10cm)	(0.2587+0.21957)/2*0.7	㎡	0.167	
差筋 SD345 D13(L200@100)		本	8.000	
コンクリート削孔 Φ100		孔	1.000	
注意板 アルミ板 600*180*1		枚	1.000	

舗装工　　1式当たり

工　種　・　細　目	算　　式	単位	数　　量	摘　　要
	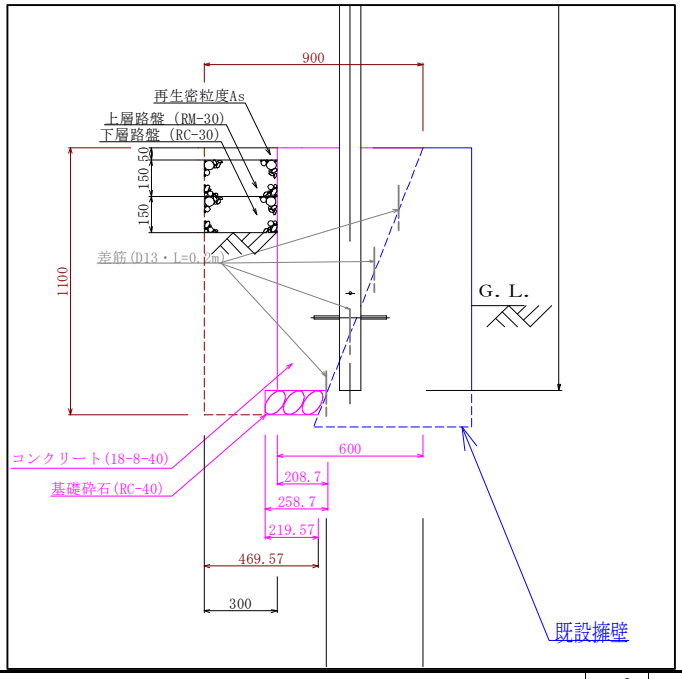			
表　層　復　旧 再生密粒度As　t=5cm	0.3*1.2	m²	0.360	
上 層 路 盤 復 旧 RM-30　t=15cm	0.3*1.2	m²	0.360	
下 層 路 盤 復 旧 RC-30　t=15cm	0.3*1.2	m²	0.360	

撤去工　　1式当たり

工種・細目	算式	単位	数量	摘要
既設Gr-C-4E （再使用）		m	4.000	
舗装版切断	0.9*2+1.2	m	3.000	
舗装版取壊・処分	0.3*1.2	㎡	0.360	
舗装版取壊・処分	0.3*1.2*0.05	m3	0.018	