数　量　総　括　表

工事区分	工種	種別	細別	規格	単位	計算数量	設計数量	備　考
築堤・護岸	河川土工							
		掘削工	土砂掘削		m^3	525.7	520.0	
			軟岩掘削		m^3	49.8	49.0	
		盛土工	発生土盛土		m^3	30.7	30.0	
		法面整形工	切土法面整形		m^2	440.3	440.0	
			盛土法面整形		m^3	13.6	13.0	
		残土処理工	残土処分	指定処分地 L=14.8km	m^3	566.7	560.0	京都環境保全公社
		伐採木処理	伐採木運搬	仮置き場　L=0.3km	m^2	250.0	250.0	植生基材吹付利用
	法覆護岸工							
		作業土工	床掘	土砂	m^3	46.7	46.0	
			床掘	軟岩	m^3	2.3	2.0	
			埋戻	D	m^3	24.5	24.0	
			基面整正		m^2	328.5	320.0	
		コンクリートブロック工	ｺﾝｸﾘｰﾄﾌﾞﾛｯｸ基礎	H250	m	120.4	120.0	
			ｺﾝｸﾘｰﾄﾌﾞﾛｯｸ基礎（岩着）	H250,軟岩	m	19.8	19.0	
			ｺﾝｸﾘｰﾄﾌﾞﾛｯｸ積	控350　裏込ｺﾝｸﾘｰﾄ無し	m^2	332.2	332.0	
			裏込砕石	RC-40	m^3	107.9	107.0	
			ペーラインコンクリート	18-8-40	m^3	2.3	2.0	
			天端コンクリート	18-8-40	m	140.2	140.0	
		護岸付属物工	小口止工		箇所	1.0	1.0	

数　量　総　括　表

工事区分	工種	種別	細別	規格	単位	計算数量	設計数量	備　考
			止水壁工		箇所	1.0	1.0	
		植生工	植生基材吹付工	ﾊﾞｲｵﾌｧﾙﾄ緑化	m^3	453.9	450.0	ﾊﾞｲｵﾌｧﾙﾄ同等品以上
		護床工	張りコンクリート	18-8-40　t＝200	m^2	338.6	338.0	
			捨てコンクリート	18-8-40　t＝50	m^2	298.5	298.0	
道路改良	ﾌﾞﾛｯｸ積工							
		作業土工	床掘	土砂	m^3	6.3	6.0	
			埋戻	D	m^3	4.6	4.0	
			基面整正		m^2	16.3	16.0	
		コンクリートブロック工	ｺﾝｸﾘｰﾄﾌﾞﾛｯｸ基礎	H300	m	23.2	23.2	
			ｺﾝｸﾘｰﾄﾌﾞﾛｯｸ積	控350 裏込ｺﾝｸﾘｰﾄ10㎝	m^2	45.0	45.0	
			裏込砕石	RC-40	m^3	19.3	19.0	
			ガードレール基礎		m	23.2	23.0	
	附帯工							
		作業土工	床掘	土砂	m^3	7.1	7.0	
			埋戻	D	m^3	4.3	4.0	
			基面整正		m^2	4.8	4.0	
		橋梁上部工	簡易床版	L=4.8m B1.0m　差筋・ｱﾝｶｰ孔付	枚	1.0	1.0	参考重量 1.973t
		受台工	受台工		式	1.0	1.0	
		すり付け工	石積工	野面(現場発生材)	式	1.0	1.0	
		階段工	階段工		箇所	1.0	1.0	

数　量　総　括　表

工事区分	工種	種別	細別	規格	単位	計算数量	設計数量	備　考
	舗装工							
		舗装工	下層路盤	再生砕石 RC-30 t=15cm	m^2	8.1	8.0	
			上層路盤	再生粒度調整砕石 RM-30 t=10cm	m^2	8.1	8.0	
			表層	再生密粒度アスコン t=5cm	m^2	72.1	72.0	
	路肩防護柵							
		防護柵工	ガードレール	Gr-C-2B	m	20.0	20.0	
構造物撤去工	構造物撤去工							
		防護柵撤去工	ガードレール撤去	ガードレール	m	20.1	20.0	
		構造物取壊し工	ｺﾝｸﾘｰﾄ構造物取壊し	護岸（控35㎝）	m^3	18.9	18.0	
			旧橋撤去工	鋼材	t	0.38	0.38	
		運搬処理工	ｺﾝｸﾘｰﾄ殻運搬処理	ｺﾝｸﾘｰﾄ殻（無筋） L=2.0㎞	m^3	18.9	18.0	共栄建設
			鋼材運搬処理	鋼材　スクラップ	t	0.71	0.71	橋＋ｶﾞｰﾄﾞﾚｰﾙ
仮設工	仮設工							
		仮締切工	掛樋工	ﾎﾟﾘｴﾁﾚﾝ管φ600(ｼﾝｸﾞﾙ)設置・撤去	m	72.0	72.0	144m/2ﾌﾞﾛｯｸ(1次)
			掛樋工（移設）	ﾎﾟﾘｴﾁﾚﾝ管φ600(ｼﾝｸﾞﾙ)移設・撤去	m	72.0	72.0	144m/2ﾌﾞﾛｯｸ(2次)
			土のう積	仕拵・積立・撤去　小口並べ	m^2	3.7	3.0	
			土のう積（移設）	移設（積立）・撤去　小口並べ	m^2	3.0	3.0	
		水替工	ポンプ排水	作業時	日	33.0	33.0	
			ポンプ据付・撤去		箇所	1.0	1.0	
共通仮設	共通仮設							

数　量　総　括　表

工事区分	工種	種別	細別	規格	単位	計算数量	設計数量	備　考
		準備費	伐採木処理	処理施設　L=4.7km	式	1.0	1.0	宏誠
		安全費	交通誘導員		人	22.0	22.0	

河 川 土 工 数 量 集 計 表

工事区分	工種	種別	細別	規格	単位	数　量	備　　考
築堤・護岸							
	河川土工						
		掘削工	土砂掘削		m^3	525.7	
			軟岩掘削		m^3	49.8	
		盛土工	発生土盛土		m^3	30.7	
		法面整形工	切土法面整形		m^2	440.3	
		法面整形工	盛土法面整形		m^2	13.6	
		残土処理工	残土処理		m^3	566.7	
		伐採木運搬	伐採木運搬	基材用	m^2	250.0	

河川土工

測　点	距　離	掘削(土砂)			摘要	掘削(軟岩)			摘要	盛土			摘要
		断面積	平均	土量		断面積	平均	土量		断面積	平均	土量	
NO.0 -3.400	0.0	0.0	―	―			―	―		1.8	―	―	
NO.0	3.4	2.6	1.30	4.4						1.8	1.80	6.1	
NO.1	20.0	4.1	3.35	67.0							0.90	2.7	
NO.2	20.0	6.7	5.40	108.0		1.7	0.85	17.0					
NO.2 +5.500	5.5	3.9	5.30	29.2		4.4	3.05	16.8					
NO.2 +5.500	0.0	4.4				2.2				0.1	0.05		
NO.3	14.5	9.6	7.00	101.5			1.10	16.0		0.1	0.10	1.5	
NO.3　+3.700	3.7	5.2	7.40	27.4							0.05	0.2	
NO.4	16.3	2.7	3.95	64.4									
NO.5	20.0	2.5	2.60	52.0									
NO.6	20.0	1.3	1.90	38.0						1.3	0.65	13.0	
NO.6 +11.000	11.0	2.3	1.80	19.8							0.65	7.2	
NO.6 +17.118	6.1	2.3	2.30	14.0									
計	140.5			525.7				49.8				30.7	

河川土工

測　点	距　離	法面整形(切土)			摘要	法面整形(盛土)			摘要				摘要
		長さ	平均	面積		長さ	平均	面積		長さ	平均	面積	
NO.0 -3.400	0.0	0.0	―	―		0.0	―	―					
NO.0	3.4	0.0				3.5	1.75	6.0					
NO.0 +3.000	3.0	0.0				0.0	1.75	5.3					
NO.0 +10.600	7.6	4.6	2.30	17.5									
NO.1	9.4	3.6	4.10	38.5									
NO.1 +9.000	9.0	5.5	4.55	41.0									
NO.2	11.0	5.5	5.50	60.5									
NO.2 +5.500	5.5	3.1	4.30	23.7									
NO.3	14.5	3.3	3.20	46.4									
NO.3　+2.900	2.9	0.0	1.65	4.8									
NO.3　+4.500	1.6	0.0											
NO.3　+7.500	3.0	5.1	2.55	7.7									
NO.3　+17.600	10.1	0.0	2.55	25.8									
NO.4	2.4	0.0											
NO.4 +5.000	5.0	0.0											
NO.4 +12.400	7.4	4.7	2.35	17.4									
NO.5	7.6	2.5	3.60	27.4									
NO.5 +14.200	14.2	4.2	3.35	47.6									
NO.5 +17.700	3.5	0.0	2.10	7.4									
NO.6	2.3	0.0				3.2	1.60	3.7					
NO.6 +2.900	2.9	0.0					1.60	4.6					
NO.6 +11.000	8.1	2.6	1.30	10.5									
NO.6 +17.118	6.1	3.4	3.00	18.3									
NO.7 +6.718	9.6	3.4	3.40	32.6									
NO.7 +9.318	2.6	3.5	3.45	9.0									
NO.7 +11.718	2.4	0.0	1.75	4.2									
計	155.1			440.3				13.6					

法覆護岸工数量集計表

工事区分	工種	種別	細別	規格	単位	数　量	備　　考
築堤・護岸							
	法覆護岸工						
		作業土工	床　掘	土砂	m^3	46.7	
			床　掘	軟岩	m^3	2.3	
			埋戻し	D(土砂)	m^3	24.5	
			基面整正		m^2	328.5	
		コンクリートブロック工	練ブロック	t=350	m^2	332.2	
			ペーラインコンクリート	18-8-40	m^3	2.3	
			裏込砕石	RC-40	m^3	107.9	
			天端コンクリート	18-8-40	m	140.2	
			基礎コンクリート	B430-H250	m	120.4	
			基礎コンクリート(岩着)	B490-H250,軟岩	m	19.8	

法覆護岸工数量集計表

工事区分	工種	種別	細別	規格	単位	数　量	備　　考
		護岸付属物工	小口止工	H2650	箇所	1.0	
			止水壁工		箇所	1.0	
		植生工	植生基材吹付	ﾊﾞｲｵﾌｧﾙﾄ緑化	m^2	453.9	
		護床工	張りコンクリート	18-8-40　t＝200	m^2	338.6	
			捨てコンクリート	18-8-40　t＝50	m^2	298.5	

作業土工(右岸)

測　点	距　離	床掘(土砂)			摘要	床掘(軟岩)			摘要	埋戻（D）			摘要
		断面積	平均	土量		断面積	平均	土量		断面積	平均	土量	
NO.0 -3.400	0.0	0.4	―	―	NO.0を流用		―	―		0.2	―	―	NO.0を流用
NO.0	3.4	0.4	0.40	1.4						0.2	0.20	0.7	
NO.1	20.0	0.4	0.40	8.0						0.2	0.20	4.0	
NO.2	20.0		0.20	4.0		0.1	0.05	1.0			0.10	2.0	
NO.2 +5.500	5.5					0.1	0.10	0.6					
NO.3	14.1	0.4	0.20	2.8			0.05	0.7		0.2	0.10	1.4	
NO.3　+3.700	3.7	0.4	0.40	1.5						0.3	0.25	0.9	
NO.4	16.3	0.4	0.40	6.5						0.2	0.25	4.1	
NO.5	20.3	0.4	0.40	8.1						0.2	0.20	4.1	
NO.6	20.1	0.4	0.40	8.0						0.2	0.20	4.0	
NO.6 +11.000	10.7	0.4	0.40	4.3						0.2	0.20	2.1	
NO.6 +17.118	6.1	0.3	0.35	2.1						0.2	0.20	1.2	
計	140.2			46.7				2.3				24.5	

作業土工(右岸)

測　点	距　離	基面整正(護岸部)			摘要	基面整正(河床張部)			摘要				摘要
		長さ	平均	面積		長さ	平均	面積		長さ	平均	面積	
NO.0 -3.400	0.0	0.6	―	―	NO.0を流用	2.8	―	―	NO.0を流用		―	―	
NO.0	3.4	0.6	0.60	2.0		2.8	2.80	9.5					
NO.1	20.0	0.6	0.60	12.0		2.5	2.65	53.0					
NO.2	20.0	0.5	0.55	11.0		2.4	2.45	49.0					
NO.2 +5.500	5.5	0.5	0.50	2.8		2.4	2.40	13.2					
NO.3	14.1	0.6	0.55	7.8		1.4	1.90	26.8					
NO.3　+3.700	3.7	0.6	0.60	2.2		1.2	1.30	4.8					
NO.4	16.3	0.6	0.60	9.8		1.2	1.20	19.6					
NO.5	20.3	0.6	0.60	12.2		1.2	1.20	24.4					
NO.6	20.1	0.6	0.60	12.1		1.4	1.30	26.1					
NO.6 +11.000	10.7	0.6	0.60	6.4		1.1	1.25	13.4					
NO.6 +17.118	6.1	0.6	0.60	3.7		1.1	1.10	6.7					
計	140.2			82.0				246.5					

護岸ブロック積工(右岸)　　1.0式当り

数　量　計　算　書

名　　称	区　　分	算　　式	単位	数量	略　　図
練ブロック	t=350	別紙計算書より	m^2	332.16	
ペーラインコンクリート		45.5*0.05	m^3	2.28	
裏込砕石	RC-40	別紙計算書より	m^3	107.9	
天端コンクリート	18-8-40		m	140.2	
基礎コンクリート	B430-H250		m	120.4	
基礎コンクリート	B490-H250,軟岩Ⅰ		m	19.8	

基礎コンクリート（B430-H250）　10m当り

数　量　計　算　書

名　称	区　分	算　式	単位	数量
コンクリート	18-8-40	{1/2*(0.250+0.100)*0.330+0.250*0.100}*10.0	m^3	0.83
型枠		(0.250+0.100)*10.0	m^2	3.5
均しコンクリート	18-8-40	0.630*0.100*10.0	m^3	0.6
均し型枠		0.100*2*10.0	m^2	2.0

略　図

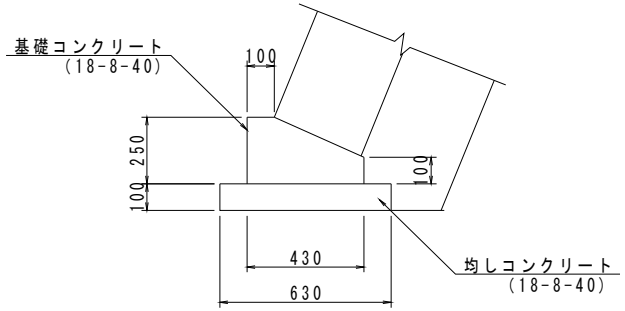

基礎コンクリート（B490-H250、岩着:軟岩）　10m当り

数　量　計　算　書

名　称	区　分	算　式	単位	数量
コンクリート	18-8-40	{1/2*(0.250+0.070)*0.360+0.250*0.130}*10.0	m^3	0.90
型枠		(0.250+0.070)*10.0	m^2	3.2

略　図

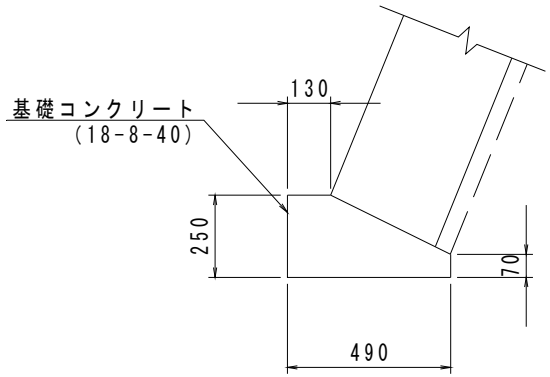

天端コンクリート　　10m当り

数　量　計　算　書

名　　称	区　分	算　　式	単位	数量	略　　図
コンクリート	18-8-40	(0.592+0.602)/2*0.100*10.0	m^3	0.60	
型枠		0.100*1.077*2.0*10.0	m^2	2.2	

小口止工　　1式当り

数　量　計　算　書

名　　称	区　分	算　　式	単位	数量	略　　図
コンクリート	18-8-40	(0.592+0.857)/2*2.650*0.3	m^3	0.58	
型枠		(0.592+0.857)/2*2.650*2.0+2.850*0.300	m^2	4.7	

止水壁工　　1式当り

数　量　計　算　書

名　称	区　分	算　式	単位	数量
コンクリート	18-8-40	1/2(1.880+1.480)*0.500*0.3	m^3	0.25
型枠		1/2(1.880+1.480)*0.500*2.0	m^2	1.7

略　図

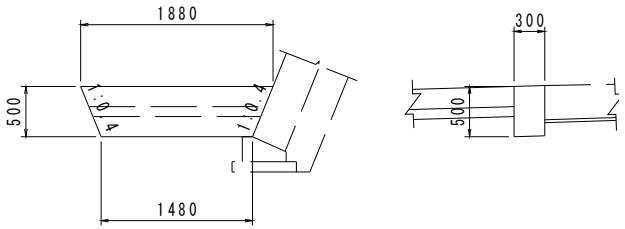

護岸ブロック積工数量計算書(右岸)

測　点	距　離	形状寸法			練ブロック			裏込砕石			ペーラインコンクリート			摘要
		H	SL	裏込砕石	長さ	平均	面積	断面積	平均	体積	長さ	平均	面積	
NO.0 -3.100	0.0	2.30	2.37	0.9	2.37	―	―	0.9	―	―		―	―	
NO.0	3.1	2.30	2.37	0.9	2.37	2.370	7.35	0.9	0.90	2.8				
NO.1	20.0	2.35	2.42	1.0	2.42	2.395	47.90	0.9	0.90	18.0				
NO.2	20.0	2.35	2.42	0.5	2.42	2.420	48.40	0.2	0.55	11.0	1.8	0.90	18.0	
NO.2 +5.500	5.5	2.30	2.37	0.1	2.37	2.395	13.17	0.0	0.12	0.7	2.3	2.05	11.3	
NO.3	14.1	2.52	2.61	1.0	2.61	2.490	35.11	1.0	0.52	7.3		1.15	16.2	
NO.3　+3.700	3.7	2.49	2.57	1.0	2.57	2.590	9.58	1.2	1.10	4.1				
NO.4	16.3	2.30	2.37	0.9	2.37	2.470	40.26	0.9	1.05	17.1				
NO.5	20.3	2.20	2.26	0.9	2.26	2.315	46.99	0.8	0.85	17.3				
NO.6	20.1	2.20	2.26	0.9	2.26	2.260	45.43	0.8	0.80	16.1				
NO.6 +11.000	10.7	2.20	2.26	0.9	2.26	2.260	24.18	0.8	0.80	8.6				
NO.6 +17.118	6.1	2.20	2.26	0.9	2.26	2.260	13.79	0.8	0.80	4.9				
計	139.9						332.16			107.9			45.5	
				平均法長=	332.16/139.9=		2.37							

護床工

測　点	距　離	張コンクリート			摘要	捨てコンクリート			摘要				摘要
		長さ	平均	面積		長さ	平均	面積		長さ	平均	面積	
NO.0	0.0	3.25	―	―		2.94	―	―			―	―	
NO.1	20.0	3.20	3.225	64.50		2.94	2.940	58.80					
NO.2	20.0	3.20	3.200	64.00		2.81	2.875	57.50					
NO.2 +5.500	5.5	3.20	3.200	17.60		2.81	2.810	15.46					
NO.3	14.5	2.61	2.905	42.12		2.25	2.530	36.69					
NO.3　+3.700	3.7	1.88	2.245	8.31		1.62	1.935	7.16					
NO.4	16.3	1.88	1.880	30.64		1.62	1.620	26.41					
NO.5	20.0	1.88	1.880	37.60		1.62	1.620	32.40					
NO.6	20.0	2.14	2.010	40.20		1.88	1.750	35.00					
NO.6 +11.000	11.0	1.88	2.010	22.11		1.62	1.750	19.25					
NO.6 +17.118	6.1	1.88	1.880	11.47		1.59	1.605	9.79					
計	137.1			338.55				298.46					

ブロック積工数量集計表

工事区分	工種	種別	細別	規格	単位	数　量	備　　考
道路改良							
	ブロック積工						
		作業土工	床　掘	土砂	m^3	6.3	
			埋戻し	D(土砂)	m^3	4.6	
			基面整正		m^2	16.3	
		コンクリートブロック工	練ブロック	t=350	m^2	45.0	
			裏込砕石	RC-40	m^3	19.3	
			基礎コンクリート	B520-H300	m	23.2	
			ガードレール基礎		m	23.2	

作業土工(左)

測　点	距　離	床掘(土砂)			摘要	床掘(軟岩)			摘要	埋戻（D）			摘要
		断面積	平均	土量		断面積	平均	土量		断面積	平均	土量	
NO.2	0.0	0.4	―	―			―	―		0.2	―	―	
NO.2 +5.500	5.5	0.1	0.25	1.4						0.2	0.20	1.1	
NO.3	14.7	0.4	0.25	3.7						0.2	0.20	2.9	
NO.3 +3.000	3.0	0.4	0.40	1.2	NO.3を流用					0.2	0.20	0.6	NO.3を流用
計	23.2			6.3								4.6	

作業土工(左)

測　点	距　離	基面整正(護岸部)			摘要				摘要				摘要
		長さ	平均	面積		長さ	平均	面積		長さ	平均	面積	
NO.2	0.0	0.7	―	―			―	―			―	―	
NO.2 +5.500	5.5	0.7	0.70	3.9									
NO.3	14.7	0.7	0.70	10.3									
NO.3 +3.000	3.0	0.7	0.70	2.1	NO.3を流用								
計	23.2			16.3									

護岸ブロック積工(左岸)　　1.0式当り

数　量　計　算　書

名　称	区　分	算　式	単位	数量
練ブロック	t=350	別紙計算書より	m^2	45.04
裏込コンクリート	t=100	45.04*0.10	m^3	4.50
裏込砕石	RC-40	別紙計算書より	m^3	19.3
基礎コンクリート	B520-H300		m	23.2
ガードレール基礎			m	23.2

略　図

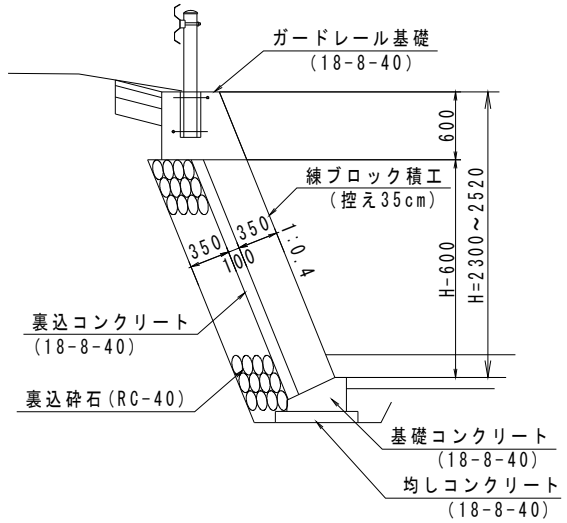

基礎コンクリート（B520-H300）　10m当り

数　量　計　算　書

名　称	区　分	算　式	単位	数量
コンクリート	18-8-40	{1/2*(0.300+0.100)*0.420+0.300*0.100}*10.0	m^3	1.14
型枠		(0.300+0.100)*10.0	m^2	4.0
均しコンクリート	18-8-40	0.720*0.100*10.0	m^3	0.7
均し型枠		0.100*2*10.0	m^2	2.0

略　図

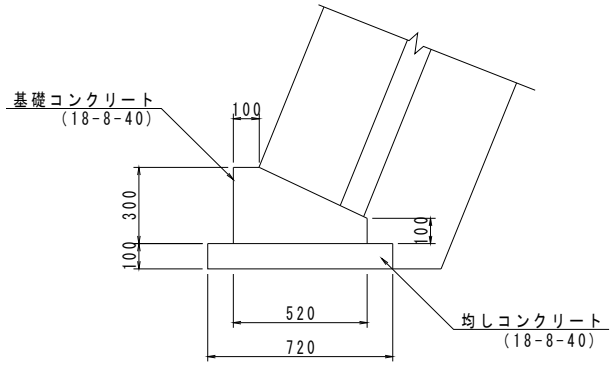

ガードレール基礎　　10m当たり

数　量　計　算　書

名　称	区　分	算　式	単位	数量
コンクリート	18-8-40	1/2(0.500+0.740)*0.600*10.0	m^3	3.72
型枠		(0.600+0.600*1.077)*10.0	m^2	12.5
円形型枠	φ180	0.400*10.0/2.0	m	2.0
鉄筋	D13	1.490*0.995*2.0*（10.0/2.0）	kg	15

略　図

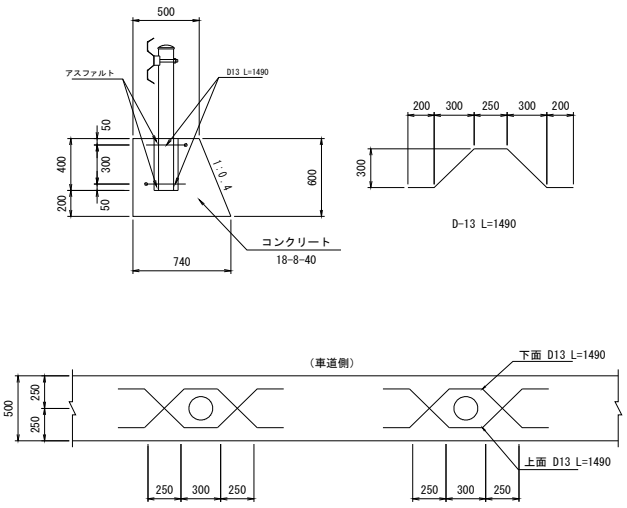

護岸ブロック積工数量計算書(左岸)

測　点	距　離	形状寸法			練ブロック			裏込砕石			ペーラインコンクリート			摘要
		H	SL	裏込砕石	長さ	平均	面積	断面積	平均	体積	長さ	平均	面積	
NO.2	0.0	2.35	1.88	0.8	1.88	―	―	0.7	―	―		―	―	
NO.2 +5.500	5.5	2.30	1.83	0.8	1.83	1.855	10.20	0.8	0.75	4.1				
NO.3	14.7	2.52	2.07	0.9	2.07	1.950	28.67	0.9	0.85	12.5				
NO.3 +3.000	3.0	2.49	2.04	0.9	2.04	2.055	6.17	0.9	0.90	2.7				NO.3を流用
計	23.20						45.04			19.3				
				平均法長=	45.04/23.2=		1.94							

付 帯 工 数 量 集 計 表

工事区分	工種	種別	細別	規格	単位	数　量	備　　考
道路改良							
	附帯工						
		作業土工	床　掘		m^3	7.1	
			埋　戻		m^3	4.3	
			基面整正		m^2	4.8	
		橋梁上部工	簡易床版	L=4.8m B=1.0m 差筋付　アンカー孔付き	枚	1	参考重量 1.973t
			アンカー筋	D16×350	本	1	1.56kg/m=0.546kg
			間詰モルタル	無収縮	m^3	0.002	
			ゴム支承材	ネオプレーンゴム t=20mm	m^2	0.4	
			伸縮目地	エラスタイト t=20mm	m^2	0.4	
			地覆コンクリート	$24N^2$/mm以上	m^3	0.8	
			地覆型枠		m^2	6.3	
			地覆鉄筋	SD345 D13	kg	74	
			ガードパイプ	H=800	m	9.4	

付 帯 工 数 量 集 計 表

工事区分	工種	種別	細別	規格	単位	数　量	備　　考
		受台工	コンクリート	18-8-40	m^3	1.24	
			型　枠		m^2	6.3	
			基礎砕石	RC-40,t=200	m^2	1.3	
		すりつけ工	練石積	t=350、既存材利用	m^2	3.0	
			基礎コンクリート	(B430-H250)	m	1.0	
		階段工	コンクリート	18-8-40	m^3	0.91	
			型　枠		m^3	7.1	
			基礎砕石	RC-40,t=100	m^3	1.5	

作業土工　　1.0式当り

数　量　計　算　書

名　称	区　分	算　式	単位	数量	略　図
床掘	土砂	(受台部)　2.8*1.6=4.5			
		(すり付け部)　2.4*1/2*1.1*2=2.6			
		(合計)　4.5+2.6	m^3	7.1	
埋戻		(受台部)　2.0*1.6=3.2			
		(すり付け部)　1.0*1/2*1.1*2=1.1			
		(合計)　3.2+1.1	m^3	4.3	
基面整正		(受台部)　2.9*1.6=4.6			
		(すり付け部)　0.6*1/2*0.3*2=0.2			
		(合計)　4.6+0.2	m^2	4.8	

上部工数量計算書　　1橋当り

数　量　計　算　書

名　　称	区　　分	算　　式	単位	数量
簡易床版	L=4.8m B=1.0m 差筋付 アンカー孔付		枚	1
アンカー筋	D16×350	0.35×1.56kg/m=0.546kg	本	1
間詰モルタル	無収縮モルタル	(0.10×0.10×π)/4×0.25+(0.05×0.05×π)/4×0.175	m^3	0.002
ゴム支承材	ネオプレーンゴム t=20mm	0.200*1.000*2	m^2	0.4
伸縮目地	エラスタイト t=20mm	0.195*1.000*2	m^2	0.4
地覆コンクリート	24N/mm^2以上	0.275*0.300*4.800*2	m^3	0.8
地覆型枠		(0.275+0.100)*4.800*2+(0.300*0.100)*4+(0.300*4.315)*2	m^2	6.3
地覆鉄筋	SD345 D13	{(20*0.940)+(4*4.650)}*0.995*2	kg	74
ガードパイプ	H=800	4.70*2	m	9.4

略　　図

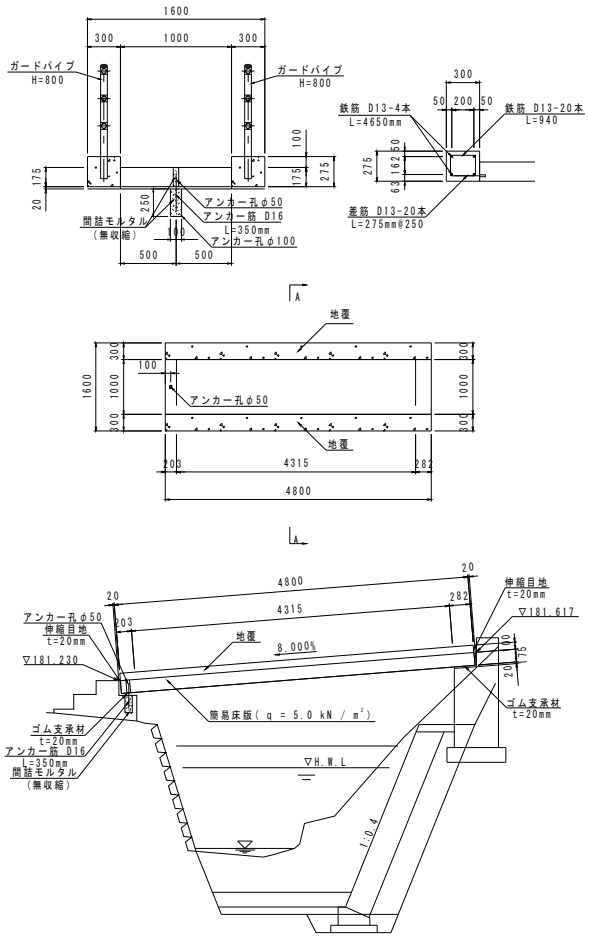

右岸受台工　　1.0式当り

数　量　計　算　書

名　称	区　分	算　式	単位	数量
コンクリート	18-8-40	{1.50*0.30+(1.08+1.104)*1/2*0.30}*1.60	m^3	1.24
型枠		{1.50*0.30+(1.08+1.104)*1/2*0.30}*2 +(1.50+0.396+1.080)*1.6	m^2	6.3
基礎砕石	RC-40,t=200mm	0.80*1.60	m^2	1.3

略　図

平面図

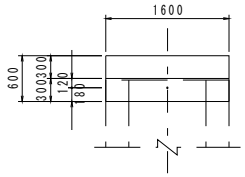

側面図

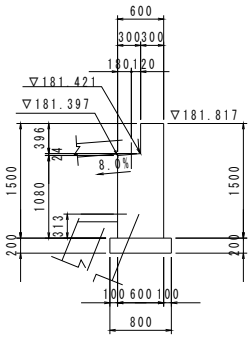

正面図

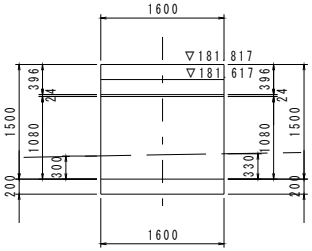

すり付け工			1.0式当り	数　量　計　算　書	
名　　称	区　　分	算　　式	単位	数量	略　　図
石積工	t=350、既存材流用	別紙計算書より	m^2	3.02	
基礎コンクリート	(B430-H250)	0.48+0.48	m	1.0	

階段工　　1式当り

数　量　計　算　書

名　称	区　分	算　式	単位	数量
コンクリート	18-8-40　階段部	(0.30+0.10)*1/2*0.30*1.00*5	m^3	0.30
	下流側壁	{0.40*1.2+(0.40+0.20)*1/2*0.30}*0.30	m^3	0.17
	上流側壁	0.40*1.50*0.30	m^3	0.18
	山側側壁	{0.66*0.80+(0.66+0.20)*1/2*0.80}*0.30	m^3	0.26
	合　計		m^3	0.91
型枠	階段部	0.40*1.00+0.20*1.00*4+0.30*1.00*4	m^2	2.4
	下流側壁	{0.40*1.2+(0.40+0.20)*1/2*0.30}*2 +(0.40+0.20)*0.30	m^2	1.3
	上流側壁	0.40*1.50*2+0.40*0.30*2	m^2	1.4
	山側側壁	{0.66*0.80+(0.66+0.20)*1/2*0.80}*2+(0.66+0.20)*0.30	m^2	2.0
	合　計		m^2	7.1
基礎砕石	RC-40, t=100mm	1.00*1.50	m^2	1.5

略　図

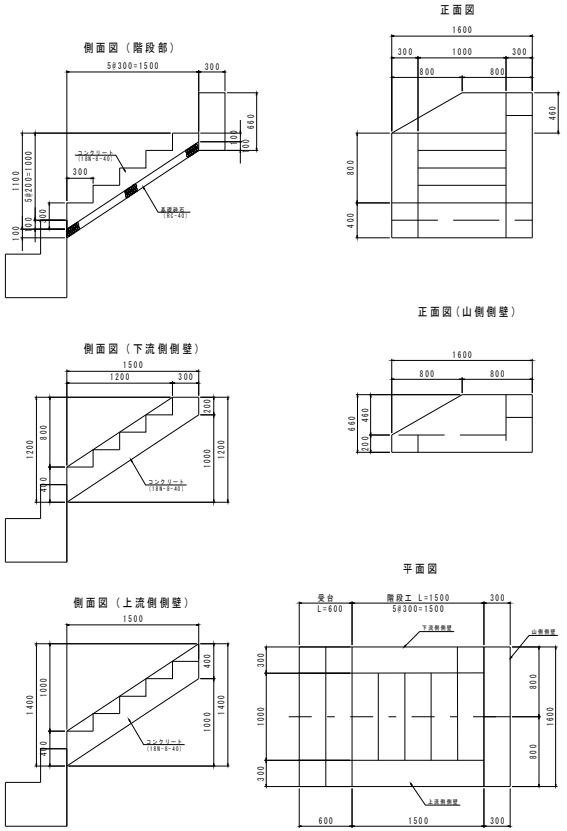

石積工数量計算書

測　点	距　離	形状寸法				練石積み									摘要
		H	1:n	SL		長さ	平均	面積				長さ	平均	面積	
下流側	0.00	0.00	0.50	0.00		0.00	―	―					―	―	
	0.62	1.86	0.40	2.00		2.00	1.000	0.62							
	0.48	1.63	0.30	1.70		1.70	1.850	0.89							
計	1.10							1.51							
上流側	0.00	1.63	0.30	1.70		1.70	0.850								
	0.48	1.86	0.40	2.00		2.00	1.850	0.89							
	0.62	0.00	0.50	0.00		0.00	1.000	0.62							
計	1.10							1.51							
合　計								3.02							

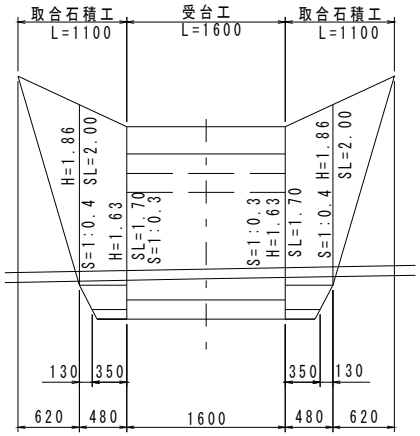

舗 装 工 数 量 集 計 表

工事区分	工種	種別	細別	規格	単位	数　量	備　　考
舗装							
	舗装工						
		ｱｽﾌｧﾙﾄ舗装工	下層路盤	再生砕石 RC-30　t=15cm	m^2	8.12	
			上層路盤	再生粒度調整砕石 RM-30　t=10cm	m^2	8.12	
			表層	再生密粒度アスコン　t=5cm	m^2	72.09	

舗装工

測　点	距　離	表層			摘要	上層路盤			摘要	下層路盤			摘要
		長さ	平均	面積		長さ	平均	面積		長さ	平均	面積	
NO.2	0.0	3.60	―	―		0.36	―	―		0.36	―	―	
NO.2 +5.500	5.5	3.10	3.350	18.43		0.40	0.380	2.09		0.40	0.380	2.09	
NO.3	14.7	4.20	3.650	53.66		0.42	0.410	6.03		0.42	0.410	6.03	
NO.3 +3.000	3.0												
計	23.2			72.09				8.12				8.12	

防 護 柵 工 数 量 集 計 表

工事区分	工種	種別	細別	規格	単位	数　量	備　　考
舗装							
	防護柵工						
		路肩防護柵					
			ガードレール	Gr-C-2B	m	20.0	

防護柵工　　1.0式当り

数　量　計　算　書

名　称	区　分	算　式	単位	数量
ガードレール	Gr-C-2B		m	20.1

略　図

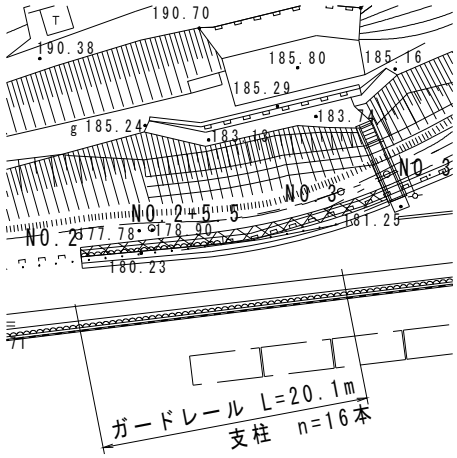

構造物撤去工数量集計表

工事区分	工種	種別	細別	規格	単位	数　量	備　　考
構造物撤去							
	構造物撤去						
		防護柵撤去工	ガードレール撤去	ガードレール	m	20.1	
			ガードレール(Gr-C-2B)	鋼材	t	0.33	16.4kg/m
		構造物取壊し工	ｺﾝｸﾘｰﾄ構造物取壊し	護岸	m^3	18.9	
			旧橋撤去工	鋼材	t	0.38	
		運搬処理工	殻運搬処理	ｺﾝｸﾘｰﾄ殻（無筋）	m^3	18.9	
				鋼材 スクラップ	t	0.71	0.33+0.38

構造物撤去工

測　点	距　離	ブロック積取壊し			摘要	石積取壊し			摘要	アスファルト剥取り			摘要
		長さ	平均	面積		長さ	平均	面積		長さ	平均	面積	
NO.0 -3.100	0.0	1.8	―	―	NO.0を流用		―	―			―	―	
NO.0	3.1	1.8	1.80	5.6									
(小計)	3.1			5.6									
NO.2	0.0		―	―		2.5	―	―		0.36	―	―	
NO.2 +5.500	5.5					2.1	2.30	12.7		0.67	0.515	2.83	
NO.2 +10.700	5.2	2.1			NO.2+5.5流用	2.1	2.10	10.9	NO.2+5.5流用	0.67	0.670	3.48	NO.2+5.5流用
NO.3	9.5	1.9	2.00	19.0						0.59	0.630	5.99	
NO.3 +3.000	3.0	1.9	1.90	5.7	NO.3流用								
(小計)	23.2			24.7				23.6				12.3	
計	26.3			30.3				23.6				12.3	

雑工				1式当り	数　量　計　算　書
名　　称	区　　分	算　　式	単位	数量	略　　図
ガードレール撤去	ガードレール		m	20.1	

旧橋撤去工　　1式当り

数　量　計　算　書

名　称	区　分	算　式	単位	数量
鋼材撤去	鋼板 t=1.6mm	(0.25*2+0.08*2)*6.26*2*12.56	kg	104
	縞鋼板 t=3.2mm	0.92*0.90*7*26.8	kg	155
	支柱 φ60.5×3.2	0.81*4*2*4.52	kg	29
	手すりφ60.5×3.2	(1.99*2+1.97)*2*4.52	kg	54
	手すりφ42.7×3.2	(1.99*2+1.97)*2*3.12	kg	37
	合計		kg	379

略　図

断面図　S=1:100

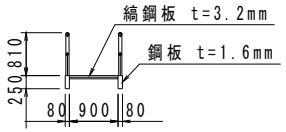

階段部断面図　S=1:100

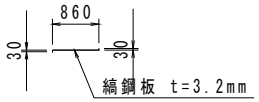

側面図　S=1:100

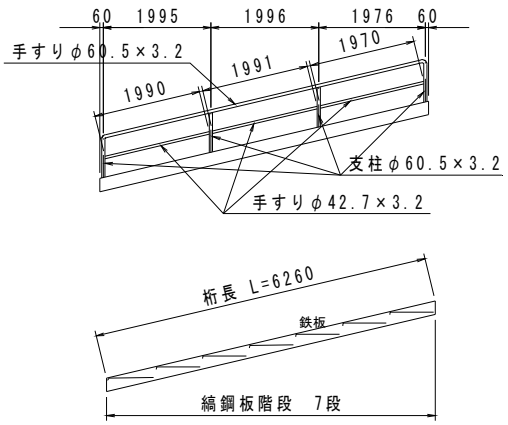

仮 設 工 数 量 集 計 表

工事区分	工種	種別	細別	規格	単位	数　量	備　　考
仮設工							
	仮設工						
		仮締切工					
			掛樋工	ポリエチレン管（ｼﾝｸﾞﾙ）φ600	m	144.0	
			排水管敷設	設置・撤去	m	72.0	1次
			排水管敷設（移設）	移設（設置）・撤去	m	72.0	2次
			土のう積工	仕拵・積立・撤去	m^2	3.7	1次
			土のう積工（移設）	移設（積立）・撤去	m^2	3.0	2次
		水替え工					
			ポンプ排水	作業時	日	33.0	
			ポンプ据付・撤去		箇所	1.0	

仮締切		材料計算書			1式当り
名　称	規　格	算　　式	単位	数　量	略　　図
土のう					
	上流側			1.5	
	下流側			2.2	
		合計	m^2	3.7	
土のう	(移設)				
	上流側			1.5	
	下流側			1.5	
		合計	m^2	3.0	

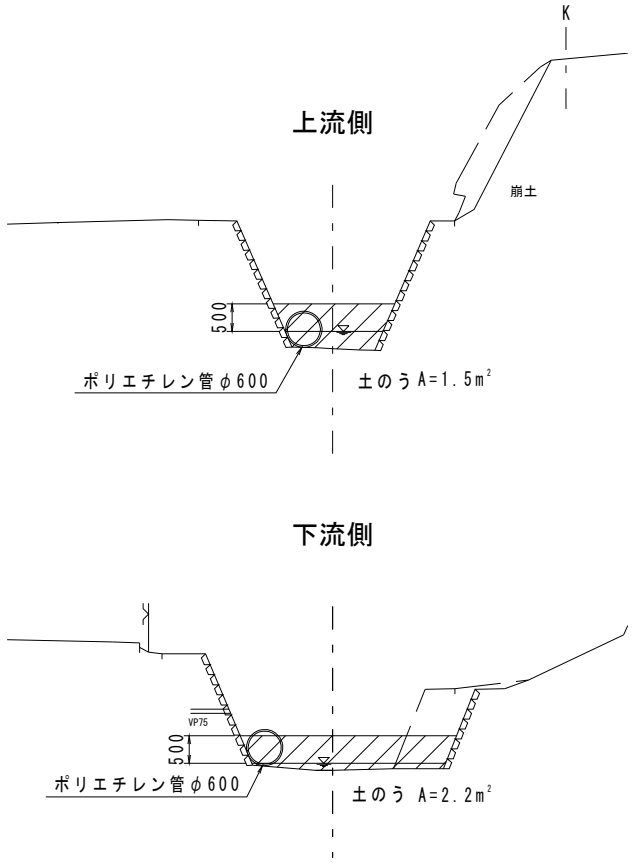

準 備 工 数 量 集 計 表

工事区分	工種	種別	細別	規格	単位	数　量	備　　考
共通仮設							
	準備工						
		木伐採処理	木伐採処理		m^2	510.0	A=440+140*0.5
			【吹付基材】	幹･枝			
			積込･運搬	仮置き場 L=0.3km	m^2	250.0	チップ化
			【木材処分】				
			積込･運搬	枝･葉	m^2	260.0	
			処分	宏誠　L=4.7km	t	7.5	