1. 数　量　総　括　表

数　量　総　括　表

(ﾚﾍﾞﾙ1) 工事区分	(ﾚﾍﾞﾙ2) 工種	(ﾚﾍﾞﾙ3) 種別	(ﾚﾍﾞﾙ4) 細別	(ﾚﾍﾞﾙ5) 規格	単位	数　量	設計数量	備　　考
河川修繕								
	河川土工							
		掘削工	掘削(土砂)	片切	m^3	7.6	7	
		搬入土			m^3	2.5	2	
		作業土工	床掘	土砂	m^3	2.9	2	
			埋戻	C	m^3	11.7	11	
		基面整正			m^2	9.0	9	
	護岸工							
		コンクリート護岸工	コンクリート	18-8-40	m^3	7.0	7	
			型枠	無筋構造物	m^2	28.8	28	
			均しコンクリート	18-8-40	m^3	0.9	1	
			均し型枠		m^2	1.7	1	
			目地材	t=10mm	m^2	1.7	1	

数　量　総　括　表

(ﾚﾍﾞﾙ1) 工事区分	(ﾚﾍﾞﾙ2) 工種	(ﾚﾍﾞﾙ3) 種別	(ﾚﾍﾞﾙ4) 細別	(ﾚﾍﾞﾙ5) 規格	単位	数　量	設計数量	備　考
	護床工							
		護床工	河床張コンクリート	t=200mm 18-8-40	m^3	1.8	1	
			捨てコンクリート	t=100mm以上　18-8-40	m^3	1.4	1	
	構造物撤去工							
		構造物取壊し工	コンクリート構造物取壊し	無筋(機械)	m^3	4.3	4	
		運搬処理工	殻運搬処理	ダンプトラック運搬4t　Co殻	m^3	4.3	4	
	仮設工							
		仮設道路工	工事用道路	W=3.0m	m	20.0	20	
			敷鉄板	1500×3000,t=22mm	枚	13	13	
		仮締切工	掛樋工	ポリエチレン管φ600	m	8.5	8	
			土のう積		m^2	1.6	1	
		水替工	ポンプ排水	作業時	日	4.6	4	
			ポンプ据付・撤去		箇所	1	1	

２．土工計算書

河川土工数量集計表

(ﾚﾍﾞﾙ1) 工事区分	(ﾚﾍﾞﾙ2) 工種	(ﾚﾍﾞﾙ3) 種別	(ﾚﾍﾞﾙ4) 細別	(ﾚﾍﾞﾙ5) 規格	単位	数　量	備　　考
河川修繕							
	河川土工						
		掘削工	掘削(土砂)	片切	m^3	7.6	
		搬入土			m^3	2.5	
		作業土工	床掘	土砂	m^3	2.9	
			埋戻	C	m^3	11.7	
		基面整正			m^2	9.0	

土　工　配　分　図

掘削	発生土	残土	
7.6 m^3	7.6 m^3	7.6 m^3	7.6

床掘	発生土	残土	
2.9 m^3	2.9 m^3	2.9 m^3	7.6 + 2.9 = 10.5

埋戻		盛土材	流用材	流用土
11.7 m^3	11.7/0.9 13.0	13.0 m^3	13.0 m^3	10.5 m^3

搬入土	
2.5 m^3	13.0-10.5

作業土工数量集計表

種　別	細　　別	単位	コンクリート護岸工				合計
床　掘	床掘（土砂）	m^3	2.9				2.9
埋　戻	埋戻し(土砂)C	m^3	11.7				11.7
基面整正		m^2	9.0				9.0

河川土工

測　点	距　離	掘　削			摘要	盛　土			摘要				摘要
		断面積	平均	土量		断面積	平均	土量		断面積	平均	土量	
NO.0	0.0	1.7	―	―			―	―			―	―	
NO.0 +6.500	6.5	0.3	1.00	6.5									
NO.0 +8.500	2.0	0.8	0.55	1.1									
計	8.5			7.6									

３．護岸工計算書

護岸工数量集計表

(ﾚﾍﾞﾙ1) 工事区分	(ﾚﾍﾞﾙ2) 工種	(ﾚﾍﾞﾙ3) 種別	(ﾚﾍﾞﾙ4) 細別	(ﾚﾍﾞﾙ5) 規格	単位	数　量	備　　考
河川修繕							
	コンクリート護岸工						
		作業土工	床　掘		m^3	2.9	
			埋戻し	C(土砂)	m^3	11.7	
			基面整正		m^2	9.0	
		コンクリート護岸工	コンクリート	18-8-40	m^3	7.03	
			型枠	無筋構造物	m^2	28.8	
			均しコンクリート	18-8-40	m^3	0.86	
			均し型枠		m^2	1.7	
			目地材	t=10mm	m^2	1.7	

作業土工

測　点	距　離	床掘			摘要	埋戻			摘要	基面整正			摘要
		断面積	平均	土量		断面積	平均	土量		長さ	平均	面積	
NO.0	0.0	0.5	―	―		1.4	―	―		1.3	―	―	
NO.0 +6.500	6.5	0.2	0.35	2.3		1.4	1.40	9.1		0.9	1.10	7.2	
NO.0 +8.500	2.0	0.4	0.30	0.6		1.2	1.30	2.6		0.9	0.90	1.8	
計	8.5			2.9				11.7				9.0	

コンクリート護岸工　　1式当たり

数　量　計　算　書

名　称	区　分	算　式	単位	数量
コンクリート	18-8-40	別紙計算書より	m^2	7.03
型枠		〃	m^2	28.8
均しコンクリート	18-8-40	8.62(別紙計算書より) ×0.10	m^3	0.86
均し型枠		0.10*2*8.5	m^2	1.7
目地材		1.02+0.70	m^2	1.7

略　図

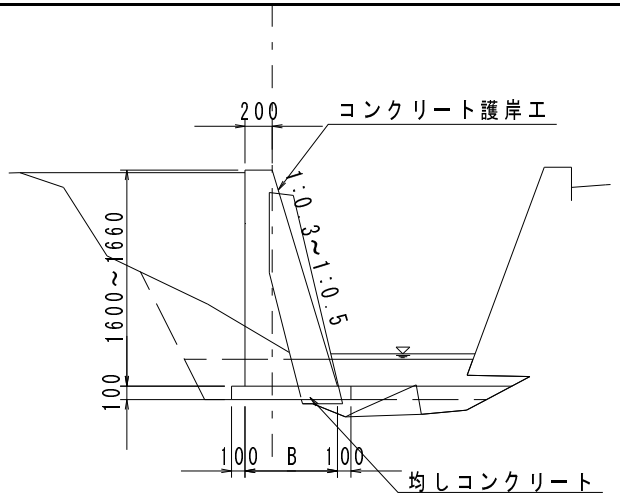

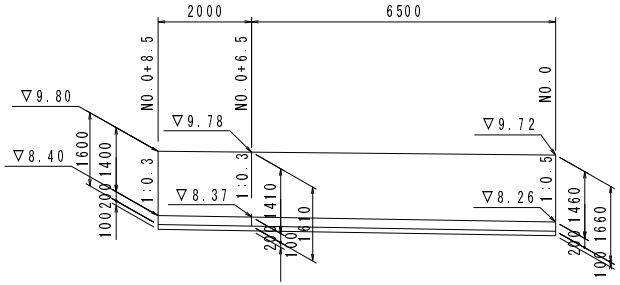

コンクリート護岸工数量計算書

測　点	距　離	形状寸法				コンクリート			型　　枠			均しコンクリート			摘要
		H	n	B	B+200	断面積	平均	体積	長さ	平均	面積	長さ	平均	面積	
NO.0	0.0	1.66	1:0.50	1.03	1.23	1.02	―	―	3.52	―	―	1.23	―	―	
NO.0 +6.500	6.5	1.61	1:0.30	0.68	0.88	0.71	0.865	5.62	3.29	3.41	22.2	0.88	1.055	6.86	
NO.0 +8.500	2.0	1.60	1:0.30	0.68	0.88	0.70	0.705	1.41	3.27	3.28	6.6	0.88	0.880	1.76	
計	8.5							7.03			28.8			8.62	

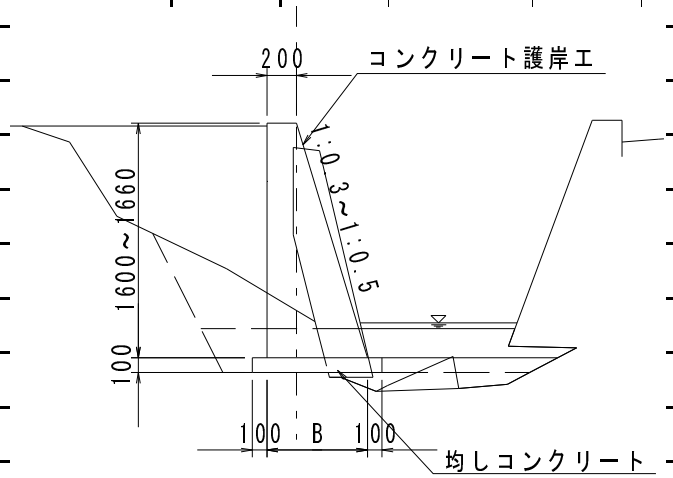

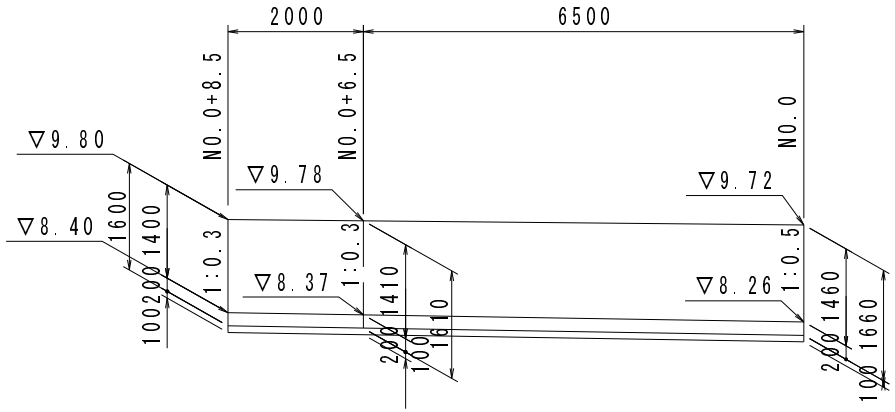

４．護床工計算書

護床工数量集計表

(ﾚﾍﾞﾙ1) 工事区分	(ﾚﾍﾞﾙ2) 工種	(ﾚﾍﾞﾙ3) 種別	(ﾚﾍﾞﾙ4) 細別	(ﾚﾍﾞﾙ5) 規格	単位	数　量	備　　考
河川修繕							
	護床工						
		河床張コンクリート	t=200mm	18-8-40	m^3	1.82	
		捨てコンクリート	t=100mm以上	18-8-40	m^3	1.36	

護床工

測　点	距　離	河床張コンクリート			摘要	捨てコンクリート			摘要				摘要
		断面積	平均	体積		断面積	平均	体積					
NO.0	0.0	0.20	―	―		0.08	―	―			―	―	
NO.0 +6.500	6.5	0.23	0.215	1.40		0.24	0.160	1.04					
NO.0 +8.500	2.0	0.19	0.210	0.42		0.08	0.160	0.32					
計	8.5			1.82				1.36					

５. 構造物撤去工計算書

構造物撤去工数量集計表

(ﾚﾍﾞﾙ1) 工事区分	(ﾚﾍﾞﾙ2) 工種	(ﾚﾍﾞﾙ3) 種別	(ﾚﾍﾞﾙ4) 細別	(ﾚﾍﾞﾙ5) 規格	単位	数　量	備　　考
河川修繕							
	構造物撤去工						
		構造物取壊し工	コンクリート構造物取壊し	無筋(機械)	m^3	4.3	
		運搬処理工	殻運搬処理	ダンプトラック運搬　Co殻	m^3	4.3	

構造物撤去工　　構造物撤去

測　点	距　離	コンクリート取壊し			摘要				摘要				摘要
		断面積	平均	体積									
NO.0	0.0	0.5	―	―			―	―			―	―	
NO.0 +6.500	6.5	0.5	0.50	3.3									
NO.0 +8.500	2.0	0.5	0.50	1.0									
計	8.5			4.3									

６．仮設工計算書

仮設工数量集計表

(ﾚﾍﾞﾙ1) 工事区分	(ﾚﾍﾞﾙ2) 工種	(ﾚﾍﾞﾙ3) 種別	(ﾚﾍﾞﾙ4) 細別	(ﾚﾍﾞﾙ5) 規格	単位	数　量	備　　考
河川修繕							
	仮設工						
		仮設道路工					
			工事用道路	W=3.0m	m	20.0	
			敷鉄板	1500×3000,t=22mm	枚	13	
		仮締切工					
			掛樋工	ポリエチレン管φ600	m	8.5	
			土のう積		m^2	1.6	
		水替え工					
			ポンプ排水	作業時	日	4.6	
			ポンプ据付・撤去		箇所	1.0	

工事用道路		材料計算書			1式当り
名　称	規　格	算　　式	単位	数　量	略　　図
工事用道路	延長		m	20.0	
敷鉄板	1500×3000, t-22	20/1.5	枚	13	

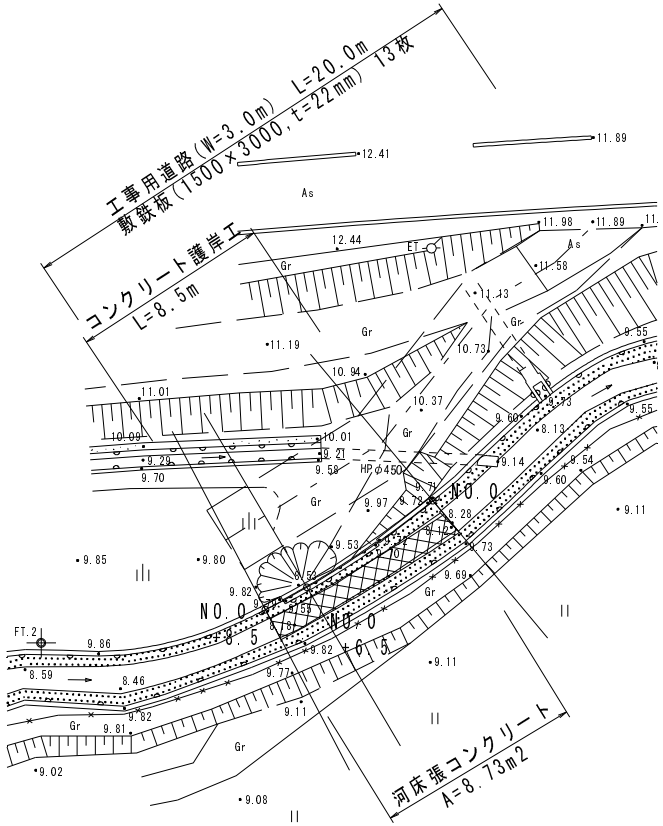

水替え日数計算書

測　点	距　離	護 岸 高	勾 配	法 長	平均	面積
				－		
				－	－	－
				－	－	－
計	0.0					－

護岸工　　L＝ 8.50

ｺﾝｸﾘｰﾄ	＝	7.03	m3
型枠	＝	28.80	m2
均しｺﾝ	＝	0.86	m3
均し型枠	＝	1.70	m2
基面整正	＝	9.00	m2
河床張コンクリート			
ｺﾝｸﾘｰﾄ	＝	1.82	m3
捨てコンクリート			
ｺﾝｸﾘｰﾄ	＝	1.36	m3

日当り施工数量一覧表

	工種	規格等		数量	日施工量		備考
作業時	ｺﾝｸﾘｰﾄ打設	小型構造物	人力打設	0.86 ÷ 5 m3/日	0.2	日	基礎ｺﾝｸﾘｰﾄ等
		無筋・鉄筋構造物	ﾎﾟﾝﾌﾟ、日300m3未満	10.21 ÷ 81 m3/日	0.2	日	
		間詰めｺﾝｸﾘｰﾄ		÷ 4 m4/日		日	
		基面整正		9.00 ÷ 200 m2/日	0.1	日	
	型枠設置	小型構造物		1.70 ÷ 15 m2/日	0.2	日	基礎ｺﾝｸﾘｰﾄ等
		無筋・鉄筋構造物		28.80 ÷ 38 m2/日	0.8	日	捨てｺﾝ含む
	根継工	躯体（ｺﾝｸﾘｰﾄ）	18-8-40	－ ÷ 5 m2/日	－	日	
		型枠	小型	－ ÷ 15 m2/日	－	日	
	床固め	ｺﾝｸﾘｰﾄ		÷ 81 m3/日		日	設置
		型枠		÷ 38 m2/日		日	設置
	小口止			÷ 1 箇所/日		日	
	養生				3.0	日	3日／50m基準
	小計				4.5	日	
	ﾌﾞﾛｯｸ積			÷ 11 m2/日		日	
	石積み			÷ 13 m2/日		日	緑化ﾌﾞﾛｯｸ積みを準用
	連結石積み工			÷ 13 m2/日		日	緑化ﾌﾞﾛｯｸ積みを準用
	かごﾏｯﾄ	多段積み		÷ 21 m/日		日	ふとん篭(H=0.5)を準用
		平張り		÷ 日数量歩掛かりによる		日	
	袋詰玉石工			÷ 40 袋/日		日	
	床掘	レキ質土等	O．45m3 BH	÷ 150 m3/日		日	
		レキ質土等	O．80m3 BH	÷ 220 m3/日		日	
		レキ質土等	O．28m3 BH	2.9 ÷ 35 m3/日	0.1	日	小規模土工
		軟岩		÷ 63 m3/日		日	
	小計				0.1	日	
	合計				4.6	日	

仮締切　　材料計算書　　1式当り

名　称	規　格	算　　式	単位	数　量
土のう				
	上流側			0.7
	下流側			0.9
		合計	m^2	1.6

略　　図

下流断面

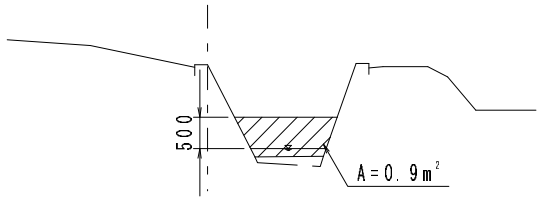

上流断面

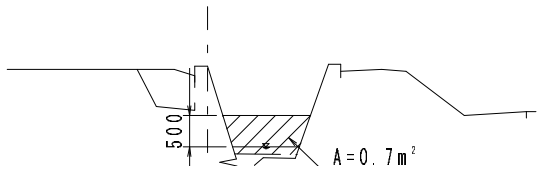

1. 数　量　総　括　表

数　量　総　括　表

(ﾚﾍﾞﾙ1) 工事区分	(ﾚﾍﾞﾙ2) 工種	(ﾚﾍﾞﾙ3) 種別	(ﾚﾍﾞﾙ4) 細別	(ﾚﾍﾞﾙ5) 規格	単位	数　量	設計数量	備　　考
河川修繕								
	護床工							
		護床工	河床張コンクリート	t=200mm 18-8-40	m^3	6.6	6	
			捨てコンクリート	t=100mm以上　18-8-40	m^3	3.3	3	
	仮設工							
		仮締切工	掛樋工	ポリエチレン管φ600	m	42	42	
			土のう積		m^2	1.4	1	
		水替工	ポンプ排水	作業時	日	3.2	3	
			ポンプ据付･撤去		箇所	1	1	

２．護床工計算書

護床工数量集計表

(ﾚﾍﾞﾙ1) 工事区分	(ﾚﾍﾞﾙ2) 工種	(ﾚﾍﾞﾙ3) 種別	(ﾚﾍﾞﾙ4) 細別	(ﾚﾍﾞﾙ5) 規格	単位	数　量	備　　考
河川修繕							
	護床工						
		河床張コンクリート	t=200mm	18-8-40	m^3	6.60	
		捨てコンクリート	t=100mm以上	18-8-40	m^3	3.30	

護床工		材料計算書		1式当り	
名　称	規　格	算　　式	単位	数　量	略　　図
河床張コンクリート	18-8-40,t=200mm	(19.91+13.1)×0.20	m^3	6.60	
捨てコンクリート	18-8-40,t=100mm	(19.91+13.1)×0.10	m^3	3.30	

平　面　図

S=1:250

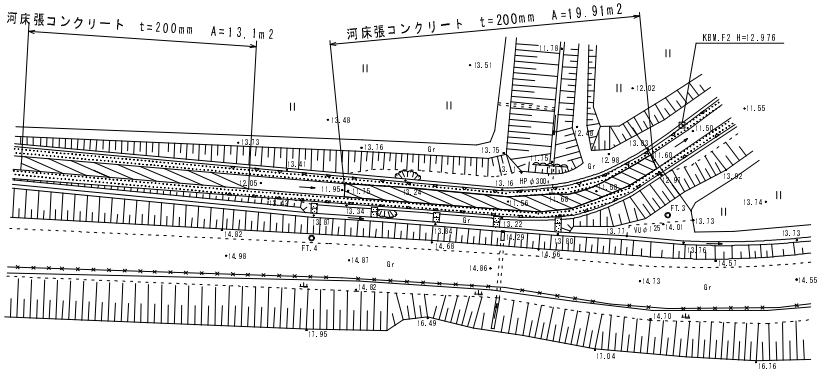

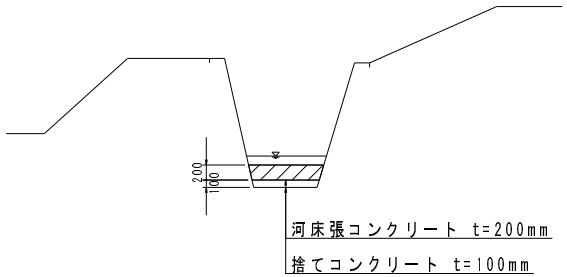

３．仮設工計算書

仮設工数量集計表

(ﾚﾍﾞﾙ1) 工事区分	(ﾚﾍﾞﾙ2) 工種	(ﾚﾍﾞﾙ3) 種別	(ﾚﾍﾞﾙ4) 細別	(ﾚﾍﾞﾙ5) 規格	単位	数　量	備　　考
河川修繕							
	仮設工						
		仮締切工					
			掛樋工	ポリエチレン管φ600	m	42.0	
			土のう積		m^2	1.4	
		水替え工					
			ポンプ排水	作業時	日	3.2	
			ポンプ据付・撤去		箇所	1.0	

水替え日数計算書

測　点	距　離	護 岸 高	勾 配	法 長	平均	面積
				－		
				－	－	－
				－	－	－
計	0.0					－

護岸工　　L＝ 21.00

ｺﾝｸﾘｰﾄ	＝		m3
型枠	＝		m2
均しｺﾝ	＝		m3
均し型枠	＝		m2
基面整正	＝		m2
河床張コンクリート			
ｺﾝｸﾘｰﾄ	＝	6.60	m3
捨てコンクリート			
ｺﾝｸﾘｰﾄ	＝	3.30	m3

日当り施工数量一覧表

	工種	規格等		数量	日施工量		備考
作業時	ｺﾝｸﾘｰﾄ打設	小型構造物	人力打設	－ ÷ 5 m3/日	－	日	基礎ｺﾝｸﾘｰﾄ等
		無筋・鉄筋構造物	ﾎﾟﾝﾌﾟ、日300m3未満	9.90 ÷ 81 m3/日	0.2	日	
		間詰めｺﾝｸﾘｰﾄ		÷ 4 m4/日		日	
		基面整正		÷ 200 m2/日		日	
	型枠設置	小型構造物		－ ÷ 15 m2/日	－	日	基礎ｺﾝｸﾘｰﾄ等
		無筋・鉄筋構造物		－ ÷ 38 m2/日	－	日	捨てｺﾝ含む
	根継工	躯体（ｺﾝｸﾘｰﾄ）	18-8-40	－ ÷ 5 m2/日	－	日	
		型枠	小型	－ ÷ 15 m2/日	－	日	
	床固め	ｺﾝｸﾘｰﾄ		÷ 81 m3/日		日	設置
		型枠		÷ 38 m2/日		日	設置
	小口止			÷ 1 箇所/日		日	
	養生				3.0	日	3日／50m基準
	小計				3.2	日	
	ﾌﾞﾛｯｸ積			÷ 11 m2/日		日	
	石積み			÷ 13 m2/日		日	緑化ﾌﾞﾛｯｸ積みを準用
	連結石積み工			÷ 13 m2/日		日	緑化ﾌﾞﾛｯｸ積みを準用
	かごﾏｯﾄ	多段積み		÷ 21 m/日		日	ふとん篭(H=0.5)を準用
		平張り		÷ 日数量歩掛かりによる		日	
	袋詰玉石工			÷ 40 袋/日		日	
	床掘	レキ質土等	O．45m3 BH	÷ 150 m3/日		日	
		レキ質土等	O．80m3 BH	÷ 220 m3/日		日	
		レキ質土等	O．28m3 BH	÷ 35 m3/日		日	小規模土工
		軟岩		÷ 63 m3/日		日	
	小計				－	日	
	合計				3.2	日	
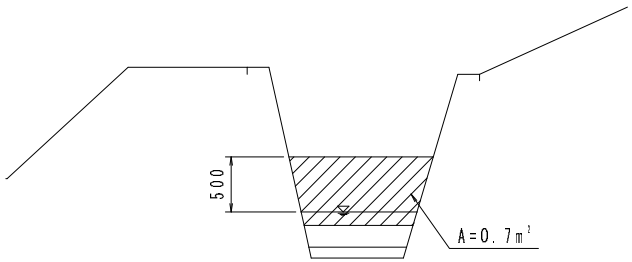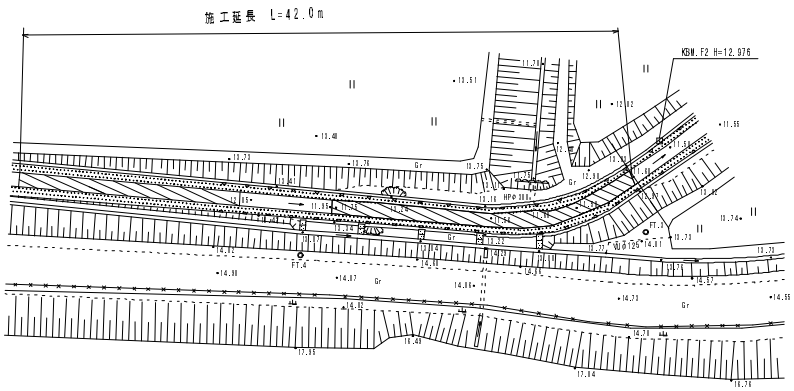
水替工		材料計算書		1式当り	
名　称	規　格	算　　式	単位	数　量	略　　図
掛樋工	ポリエチレン管 φ600		m	42.0	
土のう積					
	上流側			0.7	
	下流側			0.7	
		合計	m^2	1.4