数　量　総　括　表

工　　種	種　　別	細　　目	規　　格	単 位	計 算 数 量	設 計 数 量	摘　　要
【町道下山日吉線】							
舗装工	舗装準備工						
		不陸整正	路盤材無し	m2	945.4	945.0	
	ｱｽﾌｧﾙﾄ舗装(車道)						
		表層工	再生密粒度 t=5cm	m2	945.4	945.0	
構造物撤去工	構造物取壊し工						
		舗装版切断	t=5cm	m	18.0	18.0	
		舗装版破砕工	t=5cm	m2	945.4	945.0	
	運搬処理工						
		ｱｽﾌｧﾙﾄ殻運搬処理①	ｱｽﾌｧﾙﾄ殻 L=5.4km	m3	47.3	47.0	金下建設
【町道須知岡畑線】							
舗装工	掘削工						
		掘削(土砂)	すきとり	m3	16.2	16.0	
	残土処理工						
		残土処理工	L=6.2km	m3	16.2	16.0	寺尾道路
	舗装準備工						
		不陸整正	路盤材無し	m2	324.8	324.0	
		不陸整正	路盤材有り(RC-30) t=50mm	m2	26.5	26.0	
	ｱｽﾌｧﾙﾄ舗装(車道)						
		上層路盤	再生粒度調整砕石(RM-30)t=100mm	m2	324.8	324.0	
		表層工	再生密粒度 t=50mm	m2	324.8	324.0	

数　量　総　括　表

工　　種	種　　別	細　　目	規　　格	単 位	計 算 数 量	設 計 数 量	摘　　要
	ｱｽﾌｧﾙﾄ舗装(歩道)						
		表層工	再生密粒度 t=30mm	m2	26.5	26.0	
	排水構造工						
		作業土工	床堀	m3	1.0	1.0	
			埋戻し	m3	0.3	0.3	
		街渠工	街渠工（平型） ﾃｰﾊﾟｰ付	m	10.4	10.0	
	区画線工						
		溶融式区画線(外側線)	溶融式,W=0.15,白色,実線	m	130.0	130.0	
		溶融式区画線(中央線)	溶融式,W=0.15,白色,破線	m	10.0	10.0	
		溶融式区画線(停止線･横断歩道)	溶融式,W=0.45,白色,実線	m	20.2	20.0	
構造物撤去工	構造物取壊し工						
		ｺﾝｸﾘｰﾄ構造物取壊し	無筋	m3	0.1	0.1	
		舗装版切断	t=50mm以下	m	41.9	41.0	
		舗装版破砕工	t=50mm以下	m2	351.3	351.0	
	運搬処理工						
		ｺﾝｸﾘｰﾄ殻運搬処理	ｺﾝｸﾘｰﾄ殻 L=2.2km	m3	0.1	0.1	共栄建設
		ｱｽﾌｧﾙﾄ殻運搬処理②	ｱｽﾌｧﾙﾄ殻 L=4.7km	m3	17.0	17.0	寺尾道路
【町道安井南谷線】							
舗装工	舗装準備工						
		不陸整正	路盤材無し	m2	522.5	522.0	
	ｱｽﾌｧﾙﾄ舗装(車道)						

数　量　総　括　表

工　　種	種　　別	細　　目	規　　格	単 位	計 算 数 量	設 計 数 量	摘　　要
		表層工	再生密粒度 t=50㎜	m2	522.5	522.0	
構造物撤去工	構造物取壊し工						
		舗装版切断	t=50㎜以下	m	5.3	5.0	
		舗装版破砕工	t=50㎜以下	m2	522.5	522.0	
	運搬処理工						
		ｱｽﾌｧﾙﾄ殻運搬処理③	ｱｽﾌｧﾙﾄ殻 L=10.8km	m3	26.1	26.0	寺尾道路
【３路線共通】							
共通仮設							
	安全費	交通誘導員	交通誘導員A	人	2.0	2.0	
			交通誘導員B	人	20.0	20.0	

１工区数量総括表

【町道下山日吉線】

工　　種	種　　別	細　　目	規　　格	単 位	計 算 数 量	設 計 数 量	摘　　要
舗装工							
舗装工	舗装準備工						
		不陸整正	路盤材無し	m2	945.4	945.0	
	ｱｽﾌｧﾙﾄ舗装(車道)						
		表層工	再生密粒度 t=5cm	m2	945.4	945.0	
構造物撤去工	構造物取壊し工						
		舗装版切断	t=5cm	m	18.0	18.0	
		舗装版破砕工	t=5cm	m2	945.4	945.0	
	運搬処理工						
		ｱｽﾌｧﾙﾄ殻運搬処理①	ｱｽﾌｧﾙﾄ殻 L=5.4km	m3	47.3	47.0	金下建設
共通仮設							
	安全費	交通誘導員	交通誘導員B	人	10.0	10.0	

No.....

§１．　舗　装　工

舗　装　工　集　計　表

工　種	種　別	細　別	規　格	単位	数量	摘　要
舗装工						
	舗装準備工					
		不陸整正	路盤材無し	m^2	945.4	
	車道舗装					
		表層	再生密粒度ｱｽｺﾝ 機械 t=50㎜	m^2	945.4	

舗 装 面 積 集 計 表

項　　目	算　　式	単位	面積	備考
不陸整正（路盤材無し）				
車　道	別紙計算書		900.20	
NO.8　　付近	A=(6.5+8.0)/2*1.2=8.70		8.70	
NO.10　+　1.4　付近	別紙計算書		38.06	
控　除　　下水ﾏﾝﾎｰﾙ	A=0.38*2+0.78*1=1.54		-1.54	
合計		㎡	945.4	
アスファルト舗装（t=5cm）				
車　道	別紙計算書		900.2	
NO.8　　付近	A=(6.5+8.0)/2*1.2=8.70		8.70	
NO.10　+　1.4　付近	別紙計算書		38.1	
控　除　　下水ﾏﾝﾎｰﾙ	A=0.38*2+0.78*1=1.54		-1.54	
合計		㎡	945.4	

舗　装　工　数　量　計　算　書

測点	距離	不陸整正			車道表層(5cm)								
	(m)	長さ(m)	平均	数量(m^2)	長さ(m)	平均	数量(m^2)	長さ(m)	平均	数量(m^2)	長さ(m)	平均	数量(m^2)
NO.　0		4.40			4.40								
NO.　1 ＋ 0.0	20.00	3.85	4.13	82.50	3.85	4.13	82.50						
NO.　2 ＋ 0.0	20.00	4.05	3.95	79.00	4.05	3.95	79.00						
NO.　3 ＋ 0.0	20.00	3.90	3.98	79.50	3.90	3.98	79.50						
NO.　4 ＋ 0.0	20.00	4.30	4.10	82.00	4.30	4.10	82.00						
NO.　4 ＋ 10.0	10.00	4.30	4.30	43.00	4.30	4.30	43.00						
NO.　5 ＋ 0.0	10.00	4.40	4.35	43.50	4.40	4.35	43.50						
NO.　6 ＋ 0.0	20.00	4.20	4.30	86.00	4.20	4.30	86.00						
NO.　7 ＋ 0.0	20.00	3.70	3.95	79.00	3.70	3.95	79.00						
NO.　8 ＋ 0.0	20.00	4.15	3.93	78.50	4.15	3.93	78.50						
NO.　9 ＋ 0.0	20.00	4.10	4.13	82.50	4.10	4.13	82.50						
NO.　10 ＋ 0.0	20.00	4.15	4.13	82.50	4.15	4.13	82.50						
NO.　11 ＋ 0.0	20.00	3.70	3.93	78.50	3.70	3.93	78.50						
NO.　11 ＋ 1.0	1.00	3.70	3.70	3.70	3.70	3.70	3.70						
計	221.00			900.20			900.20						

舗装工（取付道路）

面積算出表（ヘロン式）					
番号	A	B	C	s	面積(m2)
①	9.00	7.80	8.80	12.80	31.19
②	7.80	5.20	3.40	8.20	6.87
計					38.06

No.....

§2. 構 造 物 撤 去 工

構 造 物 撤 去 工 集 計 表

工 種	種 別	細 別	規 格	単位	数量	摘 要
構造物撤去工						
	構造物取壊し工					
		ｱｽﾌｧﾙﾄ舗装切断	t=5cm	m	18.0	
		ｱｽﾌｧﾙﾄ舗装破砕	t=5cm	m2	945.4	
	殻運搬処分					
		ｱｽﾌｧﾙﾄ殻運搬処分	L=5.4km	m3	47.3	金下建設

舗 装 版 取 壊 し 集 計 表

項　　目	算　　式	単位	数量	備考
舗装切断工				
車　道	別紙計算書	m	18.00	
舗装版取壊し				
車　道	別紙計算書		900.20	
NO.8　　付近	A=(6.5+8.0)/2*1.2=8.70		8.70	
NO.10　+　1.4　付近	別紙計算書		38.06	
控　除　下水ﾏﾝﾎｰﾙ	A=0.38*2+0.78*1=1.54		-1.54	
合計		㎡	945.4	
殻運搬処理　ｱｽﾌｧﾙﾄ	V=945.4*0.05=47.3	㎡	47.3	

舗 装 切 断 工 延 長 表

舗装切断工	延長(m)		
アスファルト切断（t=5cm）			
NO.0 + 13.4	4.4		
NO.8 + 3.0 付近	6.5		
NO.10 + 1.4 付近	3.4		
NO.11 + 1.0	3.7		
合 計	18.0		

As 舗 装 取 壊 工 数 量 計 算 書

測点	距離	As舗装取壊(t=5cm)											
	(m)	長さ(m)	平均	数量(m^2)	長さ(m)	平均	数量(m^2)	長さ(m)	平均	数量(m^2)	長さ(m)	平均	数量(m^2)
NO. 0		4.40											
NO. 1 + 0.0	20.00	3.85	4.13	82.50									
NO. 2 + 0.0	20.00	4.05	3.95	79.00									
NO. 3 + 0.0	20.00	3.90	3.98	79.50									
NO. 4 + 0.0	20.00	4.30	4.10	82.00									
NO. 4 + 10.0	10.00	4.30	4.30	43.00									
NO. 5 + 0.0	10.00	4.40	4.35	43.50									
NO. 6 + 0.0	20.00	4.20	4.30	86.00									
NO. 7 + 0.0	20.00	3.70	3.95	79.00									
NO. 8 + 0.0	20.00	4.15	3.93	78.50									
NO. 9 + 0.0	20.00	4.10	4.13	82.50									
NO. 10 + 0.0	20.00	4.15	4.13	82.50									
NO. 11 + 0.0	20.00	3.70	3.93	78.50									
NO. 11 + 1.0	1.00	3.70	3.70	3.70									
計	221.00			900.20									

２工区数量総括表

【町道須知岡畑線】

工　種	種　別	細　目	規　格	単位	計算数量	設計数量	摘　要
道路土工	掘削工						
		掘削(土砂)	すきとり	m3	16.2	16.0	
	残土処理工						
		残土処理工	L=6.2km	m3	16.2	16.0	寺尾道路
舗装工	舗装準備工						
		不陸整正	路盤材無し	m2	324.8	324.0	
		不陸整正	路盤材有り(RC-30)　t=50mm	m2	26.5	26.0	
	ｱｽﾌｧﾙﾄ舗装(車道)						
		上層路盤	再生粒度調整砕石(RM-30)t=100mm	m2	324.8	324.0	
		表層工	再生密粒度 t=50mm	m2	324.8	324.0	
	ｱｽﾌｧﾙﾄ舗装(歩道)						
		表層工	再生密粒度 t=30mm	m2	26.5	26.0	
	排水構造工						
		作業土工	床堀	m3	1.0	1.0	
			埋戻し	m3	0.3	0.3	
		街渠工	街渠工 ﾃｰﾊﾟｰ付	m	10.4	10.0	
	区画線工						
		溶融式区画線(外側線)	溶融式,W=0.15,白色,実線	m	130.0	130.0	
		溶融式区画線(中央線)	溶融式,W=0.15,白色,破線	m	10.0	10.0	
		溶融式区画線(停止線･横断歩道)	溶融式,W=0.45,白色,実線	m	20.2	20.0	

２工区数量総括表

【町道須知岡畑線】

工　　種	種　　別	細　　目	規　　格	単 位	計 算 数 量	設 計 数 量	摘　　要
構造物撤去工	構造物取壊し工						
		ｺﾝｸﾘｰﾄ構造物取壊し	無筋	m3	0.1	0.1	
		舗装版切断	t=50mm以下	m	41.9	41.0	
		舗装版破砕工	t=50mm以下	m2	351.3	351.0	
	運搬処理工						
		殻運搬処理	ｺﾝｸﾘｰﾄ殻 L=2.2km	m3	0.1	0.1	共栄建設
		殻運搬処理	ｱｽﾌｧﾙﾄ殻 L=4.7km	m3	17.0	17.0	寺尾道路
共通仮設							
	安全費	交通誘導員	交通誘導員A	人	2.0	2.0	
			交通誘導員B	人	7.0	7.0	

No.....

§1.　土　工

土 工 集 計 表

工　種	種　別	細　別	規　格	単位	数量	摘　要
土工						
	掘削工					
		掘削工	すきとり	m3	16.2	V=324.83*0.05
	作業残土処理					
		残土処分	L=6.2km	m3	16.2	寺尾道路

§2.　舗　装　工

舗　装　工　集　計　表

工　種	種　別	細　別	規　格	単位	数量	摘　要
舗装工						
	舗装準備工					
		不陸整正	路盤材無し	m^2	324.8	
		不陸整正	路盤材(RC-30) t=50mm	m^2	26.5	
	車道舗装					
		上層路盤	再生粒調砕石 RM-30 t=100mm	m^2	324.8	
		表層	再生密粒度ｱｽｺﾝ 機械 t=50mm	m^2	324.8	
	歩道舗装					
		表層	再生密粒度ｱｽｺﾝ t=30mm	m^2	26.5	

舗　装　工　数　量　計　算　書

測点	距離	不陸整正			車道表層(5cm)			上層路盤工					
	(m)	長さ(m)	平均	数量(m^2)	長さ(m)	平均	数量(m^2)	長さ(m)	平均	数量(m^2)	長さ(m)	平均	数量(m^2)
NO. 0 − 2.7		0.00			0.00			0.00					
NO. 0 + 0.0	2.70	9.50	4.75	12.83	9.50	4.75	12.83	9.50	4.75	12.83			
NO. 0 + 5.2	5.20	7.10	8.30	43.16	7.10	8.30	43.16	7.10	8.30	43.16			
NO. 1 + 0.0	4.80	7.00	7.05	33.84	7.00	7.05	33.84	7.00	7.05	33.84			
NO. 2 + 0.0	10.00	7.00	7.00	70.00	7.00	7.00	70.00	7.00	7.00	70.00			
NO. 3 + 0.0	10.00	7.00	7.00	70.00	7.00	7.00	70.00	7.00	7.00	70.00			
NO. 3 + 5.0	5.00	7.00	7.00	35.00	7.00	7.00	35.00	7.00	7.00	35.00			
NO. 3 + 5.0		4.00			4.00			4.00		0.00			
NO. 4 + 0.0	5.00	4.00	4.00	20.00	4.00	4.00	20.00	4.00	4.00	20.00			
NO. 5 + 0.0	10.00	4.00	4.00	40.00	4.00	4.00	40.00	4.00	4.00	40.00			
計	52.70			324.83			324.83			324.83			

舗　装　工　数　量　計　算　書

測点	距離	不陸整正			車道表層(3cm)								
	(m)	長さ(m)	平均	数量(m^2)	長さ(m)	平均	数量(m^2)	長さ(m)	平均	数量(m^2)	長さ(m)	平均	数量(m^2)
NO.　0 ＋		2.90			2.90								
NO.　0 ＋ 1.9	1.90	2.30	2.60	4.94	2.30	2.60	4.94						
NO.　0 ＋ 1.9		2.90	2.60	0.00	2.90	2.60	0.00						
NO.　0 ＋ 3.0	1.10	2.60	2.75	3.03	2.60	2.75	3.03						
NO.　0 ＋ 3.0		3.00	2.80	0.00	3.00	2.80	0.00						
NO.　0 ＋ 4.9	1.90	2.70	2.85	5.42	2.70	2.85	5.42						
NO.　0 ＋ 7.0	2.10	2.90	2.80	5.88	2.90	2.80	5.88						
NO.　0 ＋ 9.5	2.50	2.90	2.90	7.25	2.90	2.90	7.25						
計	9.50			26.51			26.51			0.00			

No.....

§3.　縁　石　工

縁 石 工 集 計 表

工　種	種　別	細　別	規　格	単位	数量	摘　要
縁石工						
	作業土工					
		床掘		m3	1.0	V=10.4*0.1
		埋戻	D	m3	0.3	V=10.4*0.03
	縁石工					
		縁石工C型	40/180×100×600	m	10.4	

街渠工Ｃ型材料計算書

10.0m当り

詳　細　図

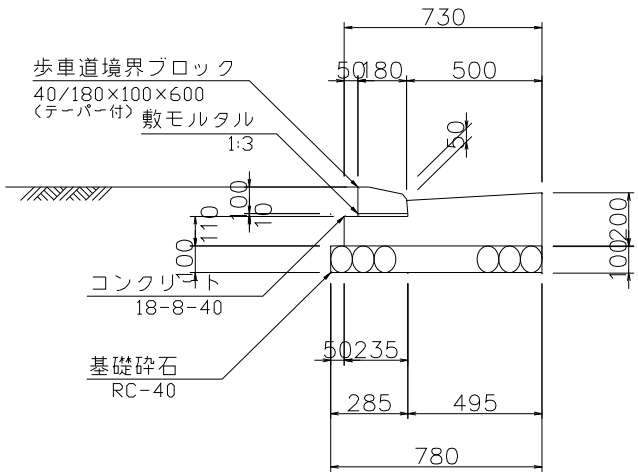

名　称	規　格	単位	算　式	単位数量
基礎砕石	t=10cm RC-40	㎡	0.78*10.0	7.8
コンクリート	18-8-40	m3	{1/2*(0.20+0.17)*0.50+0.11*0.23}*10.0	1.2
同上型枠	小(Ⅰ)	㎡	(0.11+0.20)*10.0	3.1
敷モルタル	1:3	m3	0.18*0.01*10.0	0.02
基面整正		㎡	0.78*10.0 (基面整正は別途集計)	7.8
歩車道境界ﾌﾞﾛｯｸ	40/180× 100×600	個	1/0.605*10.0	16.5

§4. 区 画 線 工

区 画 線 工 集 計 表

工 種	種 別	細 別	規 格	単位	数量	摘 要
区画線工						
	区画線工					
		外側線・中央線	溶融式,W=0.15,白色,実線	m	130.0	L=50*2+30
		中央線	溶融式,W=0.15,白色,破線	m	10.0	L=5.0*2
		停止線・横断歩道	溶融式,W=0.45,白色,実線	m	20.2	L=2.2*8+2.6

No.....

§5. 構 造 物 撤 去 工

構 造 物 撤 去 工 集 計 表

工 種	種 別	細 別	規 格	単位	数量	摘 要
構造物撤去工						
	構造物取壊し工					
		ｺﾝｸﾘｰﾄ構造物取壊し	無筋	m3	0.1	
		ｱｽﾌｧﾙﾄ舗装切断	t=5cm以下	m	41.9	
		ｱｽﾌｧﾙﾄ舗装破砕	t=5cm	m2	351.3	
	殻運搬処分					
		ｺﾝｸﾘｰﾄ殻運搬処分	L=2.2km	m3	0.1	共栄建設
		ｱｽﾌｧﾙﾄ殻運搬処分	L=6.2km	m3	17.0	寺尾道路

舗 装 版 取 壊 し 集 計 表

項　　目	算　　式	単位	数量	備考
コンクリート構造物撤去				
街渠撤去　無筋ｺﾝｸﾘｰﾄ	V={1/2*(0.20+0.17)*0.50+0.11*0.23}*1.2	m3	0.14	
舗装切断工				
車　道　ｱｽﾌｧﾙﾄ t=50	L=9.1+5.4+3.0+15.0+4.0=36.5	m	36.50	
歩　道　ｱｽﾌｧﾙﾄ t=30	L=2.5*2.9	m	5.40	
舗装版取壊し				
車　道　ｱｽﾌｧﾙﾄ t=50	別紙計算書	㎡	324.83	
歩　道　ｱｽﾌｧﾙﾄ t=30	別紙計算書	㎡	26.51	
殻運搬処理				
ｺﾝｸﾘｰﾄ(無筋)殻	V=0.14	m3	0.1	
ｱｽﾌｧﾙﾄ殻	V=324.83*0.05+26.51*0.03=17.0	m3	17.0	

As 舗 装 取 壊 工 数 量 計 算 書

測点	距離	As舗装取壊(t=5cm)											
	(m)	長さ(m)	平均	数量(m^2)	長さ(m)	平均	数量(m^2)	長さ(m)	平均	数量(m^2)	長さ(m)	平均	数量(m^2)
NO. 0 - 2.7		0.00											
NO. 0 + 0.0	2.70	9.50	4.75	12.83									
NO. 0 + 5.2	5.20	7.10	8.30	43.16									
NO. 1 + 0.0	4.80	7.00	7.05	33.84									
NO. 2 + 0.0	10.00	7.00	7.00	70.00									
NO. 3 + 0.0	10.00	7.00	7.00	70.00									
NO. 3 + 5.0	5.00	7.00	7.00	35.00									
NO. 3 + 5.0		4.00											
NO. 4 + 0.0	5.00	4.00	4.00	20.00									
NO. 5 + 0.0	10.00	4.00	4.00	40.00									
計	52.70			324.83									

３工区数量総括表

【町道安井南谷線】

工　　種	種　　別	細　　目	規　　格	単 位	計 算 数 量	設 計 数 量	摘　　要
舗装工	舗装準備工						
		不陸整正	路盤材無し	m2	522.5	522.0	
	ｱｽﾌｧﾙﾄ舗装(車道)						
		表層工	再生密粒度 t=50mm	m2	522.5	522.0	
構造物撤去工	構造物取壊し工						
		舗装版切断	t=50mm以下	m	5.3	5.0	
		舗装版破砕工	t=50mm以下	m2	522.5	522.0	
	運搬処理工						
		殻運搬処理	ｱｽﾌｧﾙﾄ殻 L=10.8km	m3	26.1	26.0	寺尾道路
共通仮設							
	安全費	交通誘導員	交通誘導員B	人	3.0	3.0	

No.....

§1.　舗　装　工

舗　装　工　集　計　表

工　種	種　別	細　別	規　格	単位	数量	摘　要
舗装工						
	舗装準備工					
		不陸整正	路盤材無し	m^2	522.5	
	車道舗装					
		表層	再生密粒度ｱｽｺﾝ 機械 t=50㎜	m^2	522.5	

舗 装 工 数 量 計 算 書

測点	距離	不陸整正			車道表層(5cm)								
	(m)	長さ(m)	平均	数量(m^2)	長さ(m)	平均	数量(m^2)	長さ(m)	平均	数量(m^2)	長さ(m)	平均	数量(m^2)
NO. 0		2.80			2.80								
NO. 1 + 0.0	50.00	2.50	2.65	132.50	2.50	2.65	132.50						
NO. 2 + 0.0	50.00	2.70	2.60	130.00	2.70	2.60	130.00						
NO. 3 + 0.0	50.00	2.60	2.65	132.50	2.60	2.65	132.50						
NO. 4 + 0.0	50.00	2.50	2.55	127.50	2.50	2.55	127.50						
計	200.00			522.50			522.50						

No.....

§2. 構 造 物 撤 去 工

構 造 物 撤 去 工 集 計 表

工 種	種 別	細 別	規 格	単位	数量	摘 要
構造物撤去工						
	構造物取壊し工					
		ｱｽﾌｧﾙﾄ舗装切断	t=5cm	m	5.3	
		ｱｽﾌｧﾙﾄ舗装破砕	t=5cm	m2	522.5	
	殻運搬処分					
		ｱｽﾌｧﾙﾄ殻運搬処分	L=10.8km	m3	26.1	寺尾道路

舗 装 版 取 壊 し 集 計 表

項　　目	算　　式	単位	数量	備考
舗装切断工				
車　道　　ｱｽﾌｧﾙﾄ t=50	L=2.8+2.5=5.3	m	5.30	
舗装版取壊し				
車　道　　ｱｽﾌｧﾙﾄ t=50	別紙計算書	㎡	522.50	
殻運搬処理　　ｱｽﾌｧﾙﾄ	V=522.50*0.05=26.1	㎡	26.1	

As 舗 装 取 壊 工 数 量 計 算 書

測点	距離	As舗装取壊(t=5cm)											
	(m)	長さ(m)	平均	数量(m^2)	長さ(m)	平均	数量(m^2)	長さ(m)	平均	数量(m^2)	長さ(m)	平均	数量(m^2)
NO. 0		2.80			2.80								
NO. 1 + 0.0	50.00	2.50	2.65	132.50	2.50	2.65	132.50						
NO. 2 + 0.0	50.00	2.70	2.60	130.00	2.70	2.60	130.00						
NO. 3 + 0.0	50.00	2.60	2.65	132.50	2.60	2.65	132.50						
NO. 4 + 0.0	50.00	2.50	2.55	127.50	2.50	2.55	127.50						
計	200.00			522.50									