工　事　数　量　総　括　表

工事名		高岡鎌倉線			事業区分			
					工事区分			
工事区分	工種	種別	細別	規格	単位	設計数量	計算数量	摘要
道路改良								
	道路土工							
		道路土工						
			掘削		m^3	45	45.8	
			盛土		m^3	10	10.4	
			残土処分	L=7km	m^3	34	34.2	V=45.8-10.4/0.9
		法面工						
			切土法面整形		m^2	90	90.7	
			盛土法面整形		m^2	17	17.3	
			植生マットエ		m^2	389	389.2	
	仮設工							
		仮設工						
			大型土のう設置		袋	22	22.0	N=11m*2段
			敷鉄板		m^2	27	27.0	A=18m*1.5m　18m/3m=6枚
			仮設盛土		m^3	19	19.4	

土　量　計　算　書

測点	距離	仮設盛土			備　考	測点	距離	切土			備　考
		断面	平均	立積				断面	平均	立積	
0.0		0.0				0.0		0.0			
8.0	8.00	2.1	1.1	8.8		8.0	8.00	2.5	1.3	10.4	
11.5	3.50	0.6	1.4	4.9		11.5	3.50	7.9	5.2	18.2	
14.0	2.50	1.8	1.2	3.0		14.0	2.50	2.6	5.3	13.3	
17.0	3.00	0.0	0.9	2.7		17.0	3.00	0.0	1.3	3.9	
計	17.00			19.4		計	17.00			45.8	

土　量　計　算　書

測点	距離	盛土			備　考	測点	距離				備　考
		断面	平均	立積				断面	平均	立積	
0.0		0.0									
8.0	8.00	1.7	0.9	7.2							
11.5	3.50	0.0	0.9	3.2							
14.0	2.50	0.0	0.0	0.0							
17.0	3.00	0.0	0.0	0.0							
計	17.00			10.4		計	0.00			0.0	

法　面　計　算　書

測点	距離	切土法面			備　考	測点	距離	盛土法面			備　考
		断面	平均	立積				断面	平均	立積	
0.0		0.0				0.0		0.0			
8.0	8.00	7.0	3.5	28.0		8.0	8.00	3.0	1.5	12.0	
11.5	3.50	10.1	8.6	30.1		11.5	3.50	0.0	1.5	5.3	
14.0	2.50	7.2	8.7	21.8		14.0	2.50	0.0	0.0	0.0	
17.0	3.00	0.0	3.6	10.8		17.0	3.00	0.0	0.0	0.0	
計	17.00			90.7		計	17.00			17.3	

法　面　計　算　書

測点	距離	法面工			備　考	測点	距離				備　考
		断面	平均	立積				断面	平均	立積	
0.0		5.0									
8.0	8.00	10.0	7.5	75.0							
11.5	3.50	10.1	10.1	102.0							
14.0	2.50	10.6	10.4	110.2							
17.0	3.00	9.9	10.3	102.0							
計	17.00			389.2		計	0.00			0.0	

工　事　数　量　総　括　表

工事名		水原廻り町線			事業区分			
					工事区分			
工事区分	工種	種別	細別	規格	単位	設計数量	計算数量	摘要
道路改良								
	道路土工							
		作業土工						
			床掘		m^3	37	37.3	
			埋戻		m^3	27	27.5	
		作業残土処理工						
			作業残土処理		m^3	9	9.8	V= 37.3 - 27.5 =
	排水構造物工							
		側溝工						
			水路嵩上げ工	H300	m	19	19.8	
		管渠工						
			管渠工 1	BZ台付管 D500	m	4	4.0	
			管渠工 2	P1-RC-D500	m	12	12.9	
		集水桝・ﾏﾝﾎｰﾙ工						
			集水桝 1	800×600×890～1050(平均H1010)	箇所	1	1.0	
			集水桝 2	600×600×1000	箇所	1	1.0	

工　事　数　量　総　括　表

工事名		水原廻り町線			事業区分			
					工事区分			
工事区分	工種	種別	細別	規格	単位	設計数量	計算数量	摘要
		擁壁取壊し復旧工						
			擁壁取壊し復旧工		式	1	1.0	
	構造物取壊し							
		構造物撤去工						
			ｺﾝｸﾘｰﾄ取壊し	鉄筋	m^3	0.5	0.5	
			ｺﾝｸﾘｰﾄ殻運搬処分	鉄筋	m^3	0.5	0.5	

土　量　計　算　書

測点	距離	床　堀			備　考	測点	距離	埋　戻			備　考
		断面	平均	立積				断面	平均	立積	
管渠工1	4.00	1.9		7.6		管渠工1	4.00	1.4		5.6	
管渠工2	12.90	2.3		29.7		管渠工2	12.90	1.7		21.9	
計	16.90			37.3		計	16.90			27.5	

処　分　費　計　算　書

測点	距離	ｺﾝｸﾘｰﾄ処分（鉄筋）			備　考	測点	距離				備　考
		断面	平均	立積				断面	平均	立積	
HP300	18.00	0.03		0.5							
計	18.00			0.5		計					

材　料　計　算　書

管 渠 工 1　　10.0m当り

名　称	品　種	算　式	単位	数　量
BZ台付管	D500	N= 10.0 ÷ 2.50 / 本 〔 ※参考質量:1048kg/本 〕 = 4.00	本	4.0
基礎版	ベース板B	N= 10.0 ÷ 1.00 / 枚 〔 ※参考質量:127kg/個 〕 = 10.00	枚	10.0
基礎砕石	RC-40　t=15cm	A= 0.55 * 10.00 = 5.50	m^2	5.5
基面整正		A= 0.55 * 10.00 = 5.50	m^2	5.5

材　料　計　算　書

管 渠 工 2　　10.0m当り

名　称	品　種	算　式	単位	数　量
ヒューム管	P1-RC-D500	N=　国土交通省土木構造物標準設計より　=　4.10	本	4.1
コンクリート	18-8-40	V=　〃　=　1.298	m^3	1.30
均しコン型枠		A=　〃　=　4.80	m^2	4.8
基礎砕石	RC-40　t=15cm	A=　〃　=　8.50	m^2	8.5
基面整正		A=　〃　=　8.50	m^2	8.5

材　料　計　算　書

水路嵩上げ工　　10.0m所当り

名　称	品　種	算　式		単位	数　量
コンクリート	18-8-40	V= 0.15 ＊ 0.30 ＊ 10.00	= 0.450	m^3	0.45
型　枠		A= 0.30 ＊ 2 ＊ 10.00	= 6.00	m^2	6.0
差し筋	D13　L=20cm/本 (50cmピッチ)	W= 10.00 / 0.50 ＊ 0.20 ＊ 0.995kg/m	= 3.98	kg	4.0
削　孔	L=10cm	N= 10.00 / 0.50	= 20.00	箇所	20.0

材　料　計　算　書

集水桝 1　800×600×890～1050(平均H1010)　　1.0箇所当り

名　称	品　種	算　式	単位	数　量
コンクリート	18-8-40	V= 1.20*1.00*1.16〔平均高〕- (0.80*0.60*1.01〔平均高〕+ 0.60*0.30*0.20 + π/4*0.50^2*0.20		
		= 0.831	m^3	0.83
型　枠		A= (1.20+0.80+1.00+0.60)*2*1.16〔平均高〕- (0.60*0.30*2 + π/4*0.50^2*2) = 7.59	m^2	7.6
基礎砕石	RC-40　t=20cm	A= 1.30 * 1.10 = 1.43	m^2	1.4
基面整正		A= 1.30 * 1.10 = 1.43	m^2	1.4
グレーチング蓋	T-14　800×600用	N= = 1.00	枚	1.0

材　料　計　算　書

集水桝 2　600×600×1000　　1.0箇所当り

名　称	品　種	算　式			単位	数　量
コンクリート	18-8-40	V= 0.90*0.90*1.15 - (0.60*0.60*1.00 + π/4*0.50^2*0.15*2)	=	0.512	m^3	0.51
型　枠	T-25　300×300用	A= (0.90+0.60)*4*1.15 - π/4*0.50^2*2*2)	=	6.11	m^2	6.1
基礎砕石	RC-40　t=15cm	A= 1.00 * 1.00	=	1.00	m^2	1.0
基面整正		A= 1.00 * 1.00	=	1.00	m^2	1.0
グレーチング蓋	T-14　600×600用	N=	=	1.00	枚	1.0

材　料　計　算　書

HPφ300　取壊し　　10.0m当り

名　称	品　種	算　式	単位	数　量
コンクリート	鉄筋	V= (0.18*0.18*3.14-0.15*0.15*3.14)*10.0　= 0.311	m^3	0.31

材　料　計　算　書

全部当り

擁壁取壊し復旧工

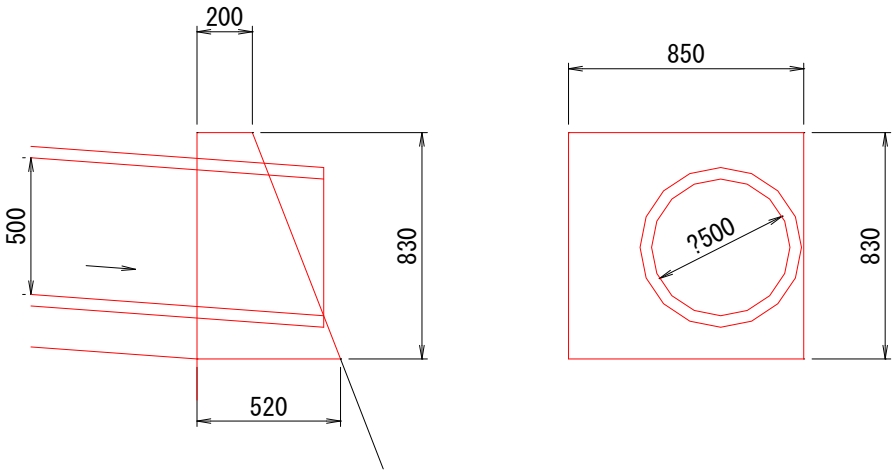

CADデータにより算出する。

名　称	品　種	算　式		単位	数　量
取壊し	コンクリート	V = (0.20+0.52)/2*0.83*0.85	= 0.254	m3	0.25
擁壁復旧工	コンクリート	V = (0.20+0.52)/2*0.83*0.85-π/4*0.58^2*0.	= 0.159	m3	0.16
	型枠	A = 0.83*(1+1.077)*0.85-π/4*0.58^2*2	= 1.37	m2	1.4

工　事　数　量　総　括　表

工事名	谷垣内線				事業区分			
					工事区分			
工事区分	工種	種別	細別	規格	単位	設計数量	計算数量	摘要
道路改良								
	道路土工							
		作業土工						
			床掘		m^3	6	6.1	
			埋戻		m^3	3	3.2	
		作業残土処理工						
			作業残土処理		m^3	2	2.9	V= 6.1 - 3.2 =
	排水構造物工							
		側溝工						
			プレキャストU型側溝 1	PU1-B240-H240	m	7	7.5	
			プレキャストU型側溝 2	PU3-B250-H250	m	4	4.5	
舗装								
	舗装工							
		コンクリート舗装工						
			コンクリート	18-8-40 t=15cm	m^2	3	3.6	
			路盤工	RC-40 t=15cm	m^2	3	3.6	
	構造物撤去工							
		構造物取壊し工						

工　事　数　量　総　括　表

工事名		谷垣内線			事業区分			
					工事区分			
工事区分	工種	種別	細別	規格	単位	設計数量	計算数量	摘要
			コンクリート取壊し		m^3	0.5	0.5	
			コンクリート殻運搬処理		m^3	0.5	0.5	
			コンクリート切断	t=15cm	m	12	12.0	

土　量　計　算　書

測点	距離	床　堀			備　考	測点	距離	埋　戻			備　考
		断面	平均	立積				断面	平均	立積	
プレキャスト U型側溝	7.50	0.5		3.8		プレキャスト U型側溝	7.50	0.3		2.3	
道路横断部	4.50	0.5		2.3		道路横断部	4.50	0.2		0.9	
計	12.00			6.1		計	12.00			3.2	

材　料　計　算　書

プレキャストU型側溝 1　　PU1-B240-H240　　10.0m当り

名　称	品　種	算　式	単位	数　量
プレキャストU型側溝	PU-240	N= 10.0 ÷ 0.605 / 個　〔 ※参考質量:55kg/個 〕　= 16.52	個	16.5
敷モルタル	1 : 3　t=3cm	V= 0.24 * 0.03 * 10.00　= 0.07	m^3	0.07
基礎砕石	RC-40　t=10cm	A= 0.44 * 10.00　= 4.40	m^2	4.4
基面整正		A= 0.44 * 10.00　= 4.40	m^2	4.4
コンクリート蓋	PC2-B240	N= 10.0 ÷ 0.605 / 枚　〔 ※参考質量:44kg/個 〕　= 16.52	枚	16.5

材　料　計　算　書

プレキャストU型側溝 2　　PU3-B250-H250　　10.0m当り

名　称	品　種	算　式	単位	数　量
プレキャストU型側溝	PU3-B250-H250	N= 10.0 ÷ 2.00 / 個　〔 ※参考質量:307kg/個 〕　= 5.00	個	5.0
グレーチング蓋	250用　ゴム付き	N= 10.0 ÷ 0.50 / 枚　〔 ※参考質量:37kg/個 〕　= 20.00	枚	20.0
敷モルタル	1 : 3　t=3cm	V= 0.30 * 0.03 * 10.00　= 0.09	m^3	0.09
基礎砕石	RC-40　t=10cm	A= 0.50 * 10.00　= 5.00	m^2	5.0
基面整正		A= 0.50 * 10.00　= 5.00	m^2	5.0

舗　装　面　積　計　算　書

測点	距離	舗装復旧工			備　考	測点	距離				備　考
		幅員	平均	面積				幅員	平均	面積	
プレキャスト U型側溝	12.00	0.3		3.6							
計	12.00			3.6							

撤　去　工　計　算　書

測点	距離	コンクリート取壊し			備　考	測点	距離				備　考
		断面	平均	立積				断面	平均	立積	
プレキャスト U型側溝	12.00	0.04		0.5							
計	12.00			0.5							

仏主溝ノ脇線　　数量総括表

工事区分・工　種・種　別・細　別			規　　格	単位	当初数量		変更数量		差	摘　　要
					算出数量	設計数量	出来高数量	設計数量		
道路改良										
法面工										
植生工	種子散布			m2	128.4	120				

法面工集計表

種　別	細　別	規　格	算　出　式	単位	数　量	摘　要
植生工	種子散布			m2	128.4	

法面工

測　点	距離	左側			右側									摘　要
		法長	平均	面積	法長	平均	面積	法長	平均	面積	法長	平均	面積	
	(m)	(m)	(m)	(m2)	(m)	(m)	(m2)	(m)	(m)	(m2)	(m)	(m)	(m2)	
NO.　0	0.0	4.8												
NO.　0　+10.0	10.0	4.5	4.65	46.5										
NO.　0　+14.2	4.2	4.5	4.50	18.9										
NO.　1　+13.5	9.6	1.9	3.20	30.7										
NO.　1　+15.0	1.5	1.9	1.90	2.9										
NO.　2	5.0	1.4	1.65	8.3										
NO.　2　+5.0	5.0	1.0	1.20	6.0										
NO.　2　+7.3	2.3	1.0	1.00	2.3										
IP-1付近	0.0				0.8									
NO.　1　+15.0	12.9				0.8	0.80	10.3							
NO.　1　+18.0	0.0				0.8									
NO.　2	2.0				0.8	0.80	1.6							
NO.　2　+1.1	1.1				0.8	0.80	0.9							
小　計			(m2)	115.6		(m2)	12.8		(m2)			(m2)		
合　計						(m2)	128.4		(m2)			(m2)		