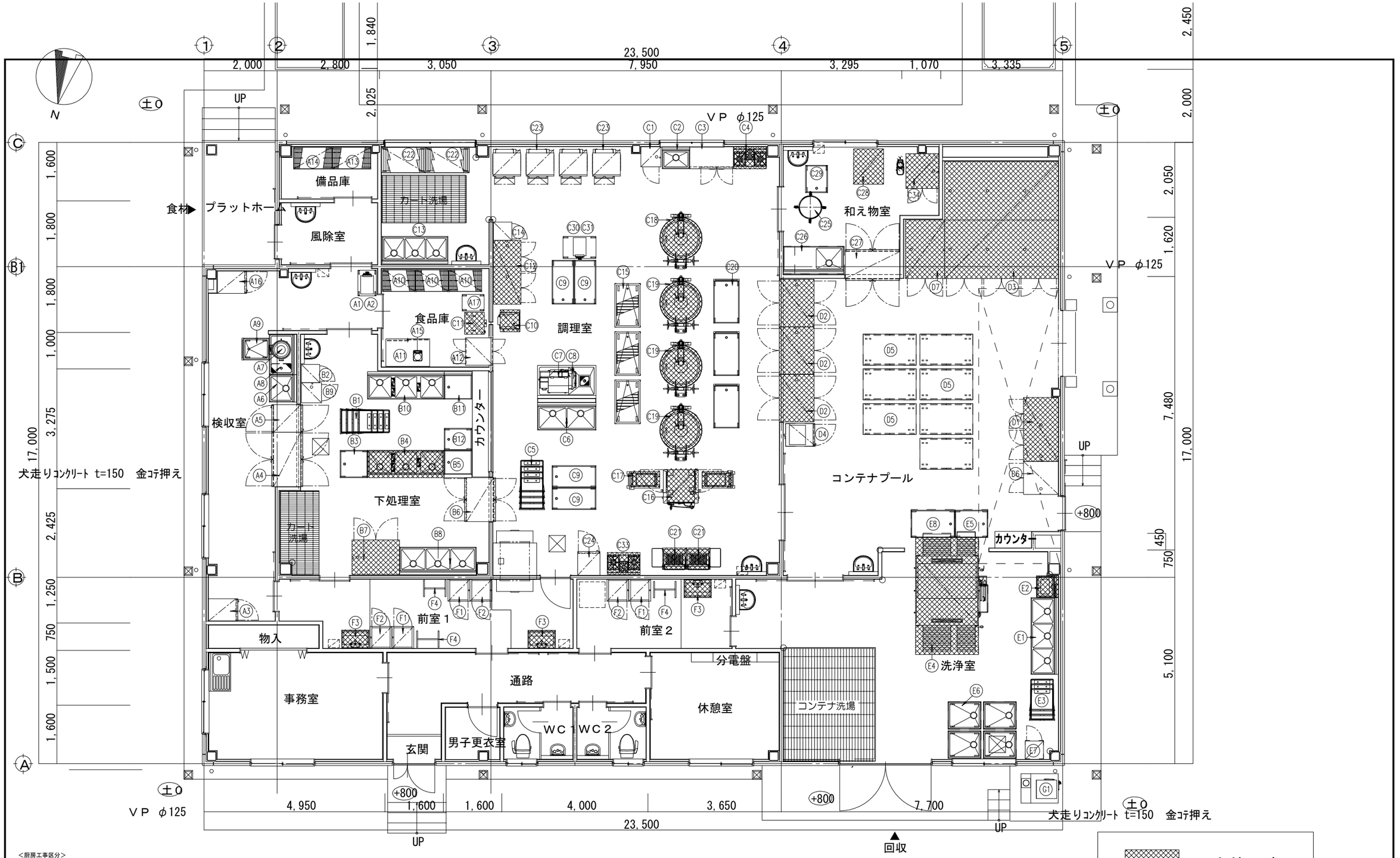


＜厨房工事区分＞

| | 厨房業者工事 | 厨房業者外工事（設備工事） |
|---|---|---|
| 厨房機器 搬入・据付 | ○ | — |
| 厨房機器 配管工事（機器までの接続を含む） | — | ○ |
| 厨房機器 配線工事（機器までの接続を含む） | — | ○ |
| 配管・配線部材一式（カラン・バルブ・手元開閉器 リーラーコンセント、水栓柱等） | — | ○ |

排気フード（設備工事）
手 洗 器（設備工事）

| | |
|---|---|
| ●側 溝 | （建築工事） |
| ●排水ピット | （建築工事） |
| ●排水マス | （建築工事） |
| ●グレーチング | （建築工事） |
| ●チェッカープレート | （建築工事） |
| ●グリストラップ | （設備工事） |
| ●給湯器 | （設備工事） |

※厨房業者の工事範囲は機器の設置（レベル出し）のみとし給排水・電気・ガス等の配管・配線工事は一次、二次とも厨房業者外工事（設備工事）とします。
※予備設備についてはお打合せ要
※厨房内の下地及び仕上材は、不燃材料とします。
※壁付機器の取付場所には壁下地補強を要します（建築工事）

本体工事
備品工事

京丹波町立瑞穂学校給食センター新築工事

SCALE ※※※

(株)日匠設計
一級建築士事務所
一級建築士 第84790号
森田 恭介

DATE

No. A-001

General Staff | Staff

| 本体工事 | 備品工事 | 品番 | 名称 | 規格仕様 | 外形寸法(m/m) 間口 | 奥行 | 高さ | 数量 | 給排水 給水(A) ⌑ | 給湯(A) ● | 排水(A) ⊕ | ピット | ガス(LPガス) 口径(A) ▲ | 消費量(KW) | 電気(kW) 単相100V 😀 | 単相200V 😀 | 三相200V 😀 | ブレーカー容量 | フード | 備考 |
|---|---|---|---|---|---|---|---|---|---|---|---|---|---|---|---|---|---|---|---|---|
| | | | ＜検収室・食品庫＞ | | | | | | | | | | | | | | | | | |
| | ● | A1 | デジタル台秤 | DP-6700K-60 | 350 | 605 | 795 | 1 | | | | | | | | | | | | 移設品 |
| | ● | A2 | 秤台車 | | 700 | 500 | 500 | 1 | | | | | | | | | | | | |
| | ● | A3 | 検食用冷凍庫 | URD-062FM6 | 610 | 800 | 1950 | 1 | | | 40 | | | | 0.270 | | | 2P15A | | 有効内容積504L 扉逆仕様 |
| | ● | A4 | パススルー冷凍庫 | PRD-154FMD3 | 1490 | 840 | 1950 | 1 | | | 40 | | | | | | 1.260 | 3P20A | | 有効内容積1404L |
| | ● | A5 | パススルー冷蔵庫 | PRD-080RM5-G | 755 | 840 | 1950 | 1 | | | 40 | | | | 0.370 | | | 2P15A | | 有効内容積685L |
| | ● | A6 | 一槽シンク | | 750 | 750 | 800 | 1 | 20 | 20 | 40 | | | | | | | | | ドライ仕様 |
| | ● | A7 | 球根皮剥機 | NKP-20 | 520 | 600 | *** | 1 | 15 | | | 要 | | | | | 0.750 | 3P20A | | 能力 600kg/h |
| | ● | A8 | ピーラーシンク | | 1100 | 750 | 650 | 1 | 20 | 20 | 側溝流し | | | | | | | | | ドライ仕様 |
| | ● | A9 | 移動ピーラー受槽 | | 750 | 600 | 600 | 1 | | | | | | | | | | | | ドライ仕様 |
| | ● | A10 | シェルフ | P1900-4/LS910-5 | 910 | 613 | 1892 | 3 | | | | | | | | | | | | 5段 |
| | ● | A11 | 台下戸棚 | | 1200 | 750 | 800 | 1 | | | | | | | | | | | | |
| | ● | A12 | パススルー戸棚 | | 750 | 750 | 1950 | 1 | | | | | | | | | | | | |
| | ● | A13 | シェルフ | P1900-4/LS1070-5 | 1062 | 613 | 1892 | 1 | | | | | | | | | | | | 5段 |
| | ● | A14 | シェルフ | P1900-4/LS1070-5 | 1062 | 613 | 1892 | 1 | | | | | | | | | | | | 5段 |
| | ● | A15 | デジタル式上皿自動はかり | UDS-1VII-WP-3 | 242 | 292 | 122 | 1 | | | | | | | | | | | | 秤量3kg 防水形 |
| | ● | A16 | 冷蔵庫 | URD-060RM6 | 610 | 800 | 1950 | 1 | | | 40 | | | | 0.231 | | | 2P15A | | 有効内容積504L |
| | ● | A17 | 移動台 | | 600 | 450 | 800 | 1 | | | | | | | | | | | | |
| | | | ＜下処理室＞ | | | | | | | | | | | | | | | | | |
| | ● | B1 | スタッキングカート | STK-1200 | 875 | 700 | 800 | 4 | | | | | | | | | | | | |
| | ● | B2 | 掃除用具ロッカー | | 500 | 500 | 1900 | 1 | | | | | | | | | | | | |
| | ● | B3 | 移動台 | | 750 | 750 | 800 | 1 | | | | | | | | | | | | ドライ仕様 |
| ● | | B4 | 三槽シンク | | 2100 | 750 | 800 | 1 | 20×3 | 20×3 | 50×3 | | | | | | | | | ドライ仕様 |
| | ● | B5 | 作業台 | | 750 | 750 | 600 | 1 | | | 40 | | | | | | | | | ドライ仕様 |
| | ● | B6 | パススルー冷蔵庫 | PRD-120RM5-G | 1200 | 840 | 1950 | 1 | | | 40 | | | | 0.515 | | | 2P15A | | 有効内容積1125L |
| ● | | B7 | 器具消毒保管機 | EW-1504N(移設品) | 1290 | 950 | 1860 | 1 | | | 40 | | | | | | 9.500 | 3P50A | | 移設品 |
| | ● | B8 | 三槽シンク | | 2100 | 750 | 800 | 1 | 20×3 | 20×3 | 40×3 | | | | | | | | | ドライ仕様 |
| | ● | B9 | 包丁まな板消毒保管機 | KCSK-5-e | 550 | 550 | 1900 | 1 | | | 40 | | | | | | 3.100 | 3P20A | | |
| | ● | B10 | 三槽シンク | | 2100 | 750 | 800 | 1 | 20×3 | 20×3 | 50×3 | | | | | | | | | ドライ仕様 |
| | ● | B11 | 作業台 | | 750 | 750 | 600 | 1 | | | 40 | | | | | | | | | ドライ仕様 |
| | ● | B12 | 移動台 | | 750 | 600 | 600 | 1 | | | | | | | | | | | | ドライ仕様 |
| | | | ＜調理・和え物室＞ | | | | | | | | | | | | | | | | | |
| | ● | C1 | 器具・包丁まな板消毒保管機 | KCSK-5-eT | 550 | 550 | 1900 | 1 | | | 40 | | | | | | 3.100 | 3P20A | | |
| | ● | C2 | 一槽シンク | | 750 | 600 | 800 | 1 | 20 | 20 | 40 | | | | | | | | | ドライ仕様 |
| | ● | C3 | コールドテーブル冷凍冷蔵庫 | YRC-121PM1 | 1200 | 600 | 800 | 1 | | | 40 | | | | 0.313 | | | 2P15A | | 有効内容積 冷凍室110L 冷蔵室106L |
| ● | | C4 | ガステーブル | XY-960T | 900 | 600 | 800 | 1 | | | | | 20 | 32.60 | | | | | ⓖ | |
| | ● | C5 | スタッキングカート | STK-1200 | 875 | 700 | 800 | 4 | | | | | | | | | | | | |
| | ● | C6 | 二槽シンク | | 1600 | 750 | 800 | 1 | 20×2 | 20×2 | 40×2 | | | | | | | | | ドライ仕様 |
| | ● | C7 | マイコンスライサー | MSI-04 | 965 | 655 | 845 | 1 | 15 | | | 要 | | | 0.950 | | | 2P15A | | |
| | ● | C8 | 移動式スライサー受け槽 | | 1600 | 900 | 600 | 1 | 20 | 20 | | 要 | | | | | | | | ドライ仕様 |
| | ● | C9 | 移動台 | | 1200 | 600 | 800 | 4 | | | | | | | | | | | | ドライ仕様 |
| ● | | C10 | 全自動洗米機 | RM-401CG21 | 600 | 600 | 1675 | 1 | 15 | | 50 | | | | 0.760 | | | 2P15A | | 210kg貯米庫付 (寸法600×600×1390) |
| ● | | C11 | 貯米庫 | | 600 | 600 | 1305 | 1 | | | | | | | | | | | | 210kgタイプ |
| ● | | C12 | 器具消毒保管機 | MCWK-40-eT | 1750 | 750 | 1900 | 1 | | | 40×2 | | | | | | 10.750 | 3P75A | | 電気式(片面) D=750mm仕様 |
| | ● | C13 | 三槽シンク | | 1800 | 750 | 800 | 1 | 20×3 | 20×3 | 40×3 | | | | | | | | | ドライ仕様 |
| | ● | C14 | 掃除用具ロッカー | | 500 | 500 | 1900 | 1 | | | | | | | | | | | | |
| | ● | C15 | 移動ラック | | 1200 | 700 | 1500 | 3 | | | | | | | | | | | | ドライ仕様 |
| ● | | C16 | スチームコンベクションオーブン | CSV-E20-P | 920 | 960 | 1885 | 1 | 15 | | 40(調理) | | | | | | 37.600 | 3P150A | ⓖ | |
| ● | | C17 | ラックインカート | CSV-20用 | 486 | 856 | 1673 | 1 | | | | | | | | | | | | 1ン1ホテルパン17段 |
| ● | | C18 | ガス回転釜 | GHS-35T | 1482 | 1158 | 2140 | 1 | 20 | 20 | ピット落とし | 要 | 20 | 54.40 | | | | | ⓖ | 排水ドロー 置中系れ カラン付 水入量190リットル |
| ● | | C19 | ガス回転釜 | GHS-35T | 1482 | 1158 | 2140 | 3 | 20 | 20 | ピット落とし | 要 | 20 | 54.40 | | | | | ⓖ | 排水ドロー 置中系れ カラン付 水入量190リットル |
| | ● | C20 | 配缶台 | | 1200 | 700 | 600 | 3 | | | | | | | | | | | | ドライ仕様 |
| ● | | C21 | 電気フライヤー | CF2-E27B | 650 | 600 | 800 | 2 | | | | | | | | | 9.000 | 3P40A | ⓖ | 油槽:27L |
| | ● | C22 | 炊飯釜ラック | | 1200 | 700 | 1800 | 2 | | | | | | | | | | | | |
| | ● | C23 | 多機能マイコン自動電気炊飯器 | CRAE-150 | 760 | 730 | 1450 | 4 | | | | | | | | | 6.8×3 | 3P30A×3 | ○ | |
| | ● | C24 | 検食保存用冷凍庫 | URN-062FM6 | 610 | 650 | 1950 | 1 | | | 40 | | | | 0.270 | | | 2P15A | | 有効内容積391L |
| | ● | C25 | 和え物ボール | | φ600 | | 800 | 1 | | | | | | | | | | | | |
| | ● | C26 | 水切付一槽シンク | | (1650) | 750 | 800 | 1 | 20 | 20 | 40 | | | | | | | | | ドライ仕様 現場合わせ |
| | ● | C27 | パススルー冷蔵庫 | PRD-150RMD3-G | 1490 | 840 | 1950 | 1 | | | 40 | | | | | | 0.625 | 3P20A | | 有効内容積1418L |
| ● | | C28 | 真空冷却機 | AVS-35B(移設品) | 820 | 965 | 1580 | 1 | 20<br>15 | | 40(調理)<br>40×3 | | | | 0.002 | | 8.850 | 3P50A<br>2P15A | | (移設品) |
| | ● | C29 | 移動台 | | 750 | 600 | 800 | 1 | | | | | | | | | | | | ドライ仕様 |
| | ● | C30 | 移動台 | | 900 | 600 | 600 | 1 | | | | | | | | | | | | |
| | ● | C31 | デジタル台秤 | DP-6700K-30 | 350 | 605 | 795 | 1 | | | | | | | | | | | | 秤量30kg 防水型 |
| | ● | C32 | 欠番 | | | | | | | | | | | | | | | | | |
| ● | | C33 | ガステーブル | XY-960T | 900 | 600 | 800 | 1 | | | | | 20 | 32.60 | | | | | ⓖ | |
| ● | | C34 | 器具消毒保管機 | MCWK-20-eT | 900 | 950 | 1900 | 1 | | | 40 | | | | | | | | | |
| | | | ＜コンテナプール＞ | | | | | | | | | | | | | | | | | |
| ● | | D1 | 消毒保管機 | MCWK-40-e | 1750 | 950 | 1900 | 1 | | | 40×2 | | | | | | | | | 予備食器消毒保管機 |
| ● | | D2 | 食缶消毒保管機 | MCW-30-e | 1300 | 950 | 1900 | 3 | | | 40 | | | | | | | | | 予備食器消毒保管機 |
| ● | | D3 | コンテナイン消毒保管機 | CMPK-32B-e | 3110 | 3200 | 2097 | 1 | | | 側溝流し | 要 | | | | | | | | |
| | ● | D4 | 急速凍結専用庫 | FKD-062FMD6 | 620 | 795 | 1970 | 1 | | | 40 | | | | | | | | | 有効内容積412L |
| | ● | D5 | コンテナ | | 1460 | 860 | 1550 | 7 | | | | | | | | | | | | |
| | ● | D6 | 消毒保管機 | MCWK-20-e | 900 | 950 | 1900 | 1 | | | 40 | | | | | | | | | 予備食器消毒保管機 |
| ● | | D7 | コンテナイン消毒保管機 | CMPK-11B-e | 1070 | 1600 | 2097 | 1 | | | 側溝流し | 要 | | | | | | | | |
| | | | ＜洗浄室＞ | | | | | | | | | | | | | | | | | |
| | ● | E1 | 三槽シンク | | 2100 | 750 | 800 | 1 | 20×3 | 20×3 | 40×3 | | | | | | | | | ドライ仕様 |
| ● | | E2 | 超音波洗浄機 | UC-602 | 600 | 600 | 926 | 1 | 20 | 20 | 40 | | | | | | 1.200 | | | 2P15A |
| | ● | E3 | スタッキングカート | STK-1200 | 875 | 700 | 800 | 3 | | | | | | | | | | | | |
| ● | | E4 | 食器食缶洗浄機 NAWミニ | NAW-ミニα1BKE-RT | 3200 | 1980 | 1790 | 1 | | 25×2 | 50×4(HT) | | | | | | | | | 3.680 3P175A ○ 必要給湯温度 70度・50度 2系統 |
| | ● | E5 | 移動台 | | 900 | 750 | 800 | 1 | | | | | | | | | | | | ドライ仕様 |
| | ● | E6 | モービルシンク | | 900 | 750 | 800 | 4 | | | 側溝 | | | | | | | | | ドライ仕様 |
| | ● | E7 | 掃除用具ロッカー | | 500 | 500 | 1900 | 1 | | | | | | | | | | | | |
| | ● | E8 | 移動台 | | 1200 | 750 | 800 | 1 | | | | | | | | | | | | ドライ仕様 |
| | | | ＜前室1・2・3＞ | | | | | | | | | | | | | | | | | |
| | ● | F1 | 衣類殺菌保管機 | NSL-06C | 600 | 600 | 1900 | 3 | | | | | | | | | 0.766 | | | 2P15A |
| | ● | F2 | シューズ殺菌保管機 | NSL-06S | 600 | 600 | 1900 | 3 | | | | | | | | | 0.766 | | | 2P15A |
| ● | | F3 | 手洗いシンク | | 750 | 500 | 800 | 3 | 15 | 15 | 40 | | | | | | 0.022 | | | 2P15A サニタリーバー(サラヤ:WS-B3SN)付 |
| | ● | F4 | エプロン掛け | | 618 | 450 | 1767 | 3 | | | | | | | | | | | | |
| | | | ＜生ゴミ処理機＞ | | | | | | | | | | | | | | | | | |
| | ● | G1 | 生ゴミ処理機(60kgタイプ) | PSK-62W | 805 | 1015 | 1814 | 1 | 15 | 15 | | | | | | | | | | 8.200 3P30A |
| | | | 設備容量合計 | | | | | | | | | | | | | | 282.80 | 9.543 | 0.000 | 331.355 |

注) 設備容量の数値は各1台当たりを示す。

京丹波町立瑞穂学校給食センター新築工事

SCALE

※※※

(株)日匠設計
一級建築士事務所
一級建築士 第84790号
森田 恭介

DATE

No. A-001

| General | Staff | Staff |
|---|---|---|
| | | |

| No. | 図面名称 | Quant. |
|---|---|---|
| A2 | 秤台車 | 1 |
| 規格・仕様 | 700×500×500 | |

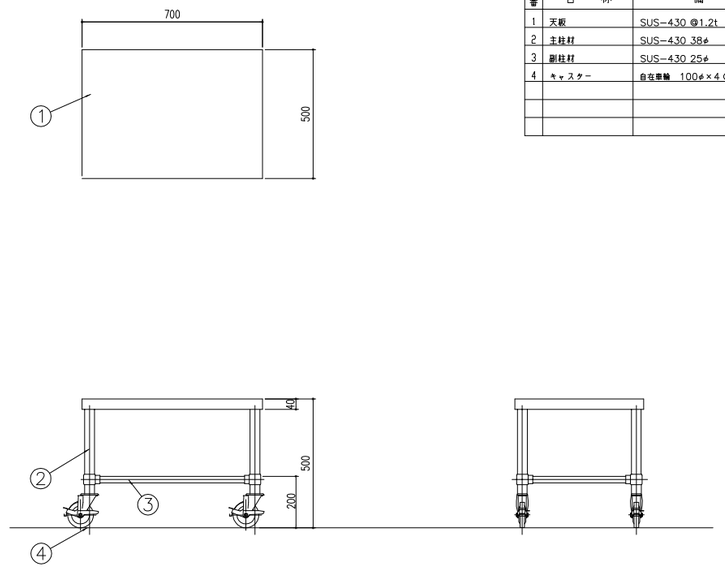


| 品番 | 名称 | 備考 |
|---|---|---|
| 1 | 天板 | SUS-430 @1.2t |
| 2 | 主柱材 | SUS-430 38φ |
| 3 | 副柱材 | SUS-430 25φ |
| 4 | キャスター | 自在車輪 100φ×4（2ｶﾙﾏｰ付） |

| No. | 図面名称 | Quant. |
|---|---|---|
| A3 | 検食用冷凍庫 | 1 |
| 規格・仕様 | URD-062FM6 | |

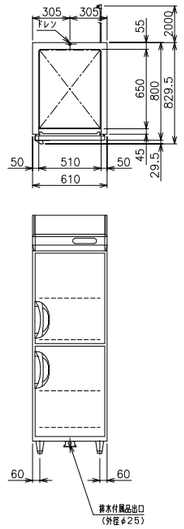


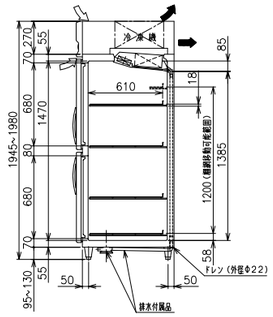


| 品名 | | 業務用冷凍庫 | |
|---|---|---|---|
| 機種名 | | URD-062FM6 | |
| 寸法 | 外形（mm）（幅X奥行X高さ） | 610×800×1950 | |
| | 内形（mm）（幅X奥行X高さ） | 510×650×1470 | |
| 有効内容積（L） | | 504 | |
| 製品質量（kg） | | 85 | |
| 材質 | 外装 | 正面・側面 ステンレス鋼板<br>機械室パネル ステンレス鋼板 クリアコーティング<br>天・背面・底面 亜鉛鉄板 | |
| | 内装 | ステンレス鋼板 | |
| | 扉 | 外面 ステンレス鋼板 クリアコーティング<br>裏面 樹脂成形品 マグネット式2枚 | |
| | 断熱材 | 硬質発泡ポリウレタン | |
| | 自在棚 | 調理樹脂コーティング | |
| 冷却性能（無負荷、周囲温度30℃） | | -20℃以下 | |
| 冷却装置 | 圧縮機公称出力 | 350W | |
| | 冷媒制御方法 | キャピラリーチューブ | |
| | 凝縮器 | フィンチューブ強制空冷式 | |
| | 冷却器 | フィンチューブ冷気強制循環式 | |
| | 冷媒 | R404A | |
| | 温度制御 | マイコン制御 デジタル温度表示 | |
| | 霜取方式 | マイコン制御 ヒーターデフロスト | |
| 電源 | 適用ブレーカー容量 | 単相100V 15A 50/60Hz | |
| | 適用コンセント形式 | 接地形 2極 15A 125V | |
| | 許容電圧範囲（V） | 90~110 | |
| 電気特性 | 冷却時（50/60Hz） | 運転電流（A） | 3.1/2.8 |
| | | 始動電流（A） | 21.0/19.0 |
| | | 消費電力（W） | 255/270 |
| | | 力　率（%） | 82/96 |
| | 霜取時（50/60Hz） | 運転電流（A） | 2.5 |
| | | 消費電力（W） | 253 |
| 使用周囲温度（℃） | | 5~35 | |
| 放熱量 | | 490/560W | |
| 脚・調節範囲 | | 樹脂製、95~130mm | |
| 付属品 | | 棚板4枚、排水配管セット一式 | |
| その他 | | 凝縮器フィルター | |

仕様・外観につきましては改良の為予告なく変更することがあります。

⇨ 吸込
➡ 吹出

コンセント形状

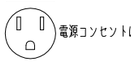

電源コンセントは必ず接地極付を使用すること

※扉逆仕様
（図面は標準図を示す）

| No. | 図面名称 | Quant. |
|---|---|---|
| A4 | パススルー冷凍庫 | 1 |
| 規格・仕様 | PRD-154FMD3 | |

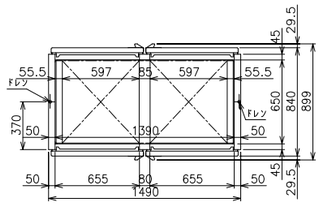


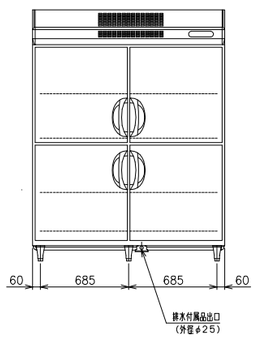

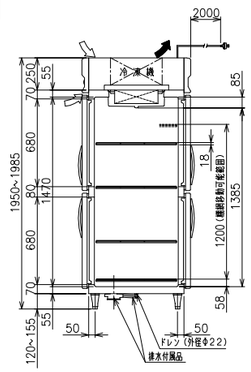


| 品名 | | 業務用冷凍庫 | |
|---|---|---|---|
| 機種名 | | PRD-154FMD3 | |
| 寸法 | 外形（mm）（幅X奥行X高さ） | 1490×840×1950 | |
| | 内形（mm）（幅X奥行X高さ） | 1390×650×1470 | |
| 有効内容積（L） | | 1404 | |
| 製品質量（kg） | | 245 | |
| 材質 | 外装 | 正面・側面 ステンレス鋼板<br>機械室パネル ステンレス鋼板 クリアコーティング<br>天・背面・底面 亜鉛鉄板 | |
| | 内装 | ステンレス鋼板 | |
| | 扉 | 外面 ステンレス鋼板 クリアコーティング<br>裏面 樹脂成形品 マグネット式5枚 | |
| | 断熱材 | 硬質発泡ポリウレタン | |
| | 自在棚 | 調理樹脂コーティング | |
| 冷却性能（無負荷、周囲温度30℃） | | -20℃以下 | |
| 冷却装置 | 圧縮機公称出力 | 1100W | |
| | 冷媒制御方法 | 膨張弁 | |
| | 凝縮器 | フィンチューブ強制空冷式 | |
| | 冷却器 | フィンチューブ冷気強制循環式 | |
| | 冷媒 | R404A | |
| | 温度制御 | マイコン制御 デジタル温度表示 | |
| | 霜取方式 | マイコン制御 ヒーターデフロスト | |
| 電源 | 適用ブレーカー容量 | 三相200V 15A 50/60Hz | |
| | 適用コンセント形式 | 接地形 3極 20A 250V | |
| | 許容電圧範囲（V） | 180~220 | |
| 電気特性 | 冷却時（50/60Hz） | 運転電流（A） | 5.0/4.8 |
| | | 始動電流（A） | 34.0/31.0 |
| | | 消費電力（W） | 1210/1260 |
| | | 力　率（%） | 70/76 |
| | 霜取時（50/60Hz） | 運転電流（A） | 3.4 |
| | | 消費電力（W） | 677 |
| 使用周囲温度（℃） | | 5~35 | |
| 放熱量 | | 2100/2630W | |
| 脚・調節範囲 | | 樹脂製、120~155mm | |
| 付属品 | | 棚板8枚、排水配管セット一式 | |
| その他 | | 凝縮器フィルター | |

仕様・外観につきましては改良の為予告なく変更することがあります。

⇨ 吸込
➡ 吹出

コンセント形状

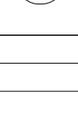

| No. | 図面名称 | Quant. |
|---|---|---|
| A5 | パススルー冷蔵庫 | 1 |
| 規格・仕様 | PRD-080RM5-G | |

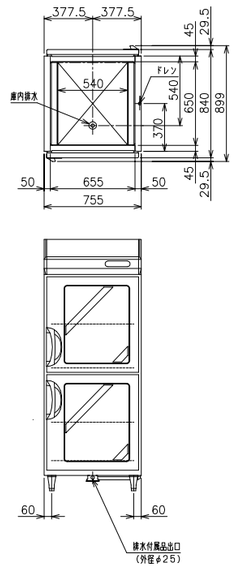


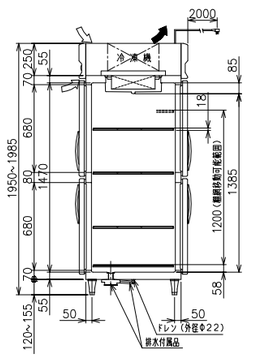


| 品名 | | リーチインショーケース | |
|---|---|---|---|
| 機種名 | | PRD-080RM5-G | |
| 寸法 | 外形（mm）（幅X奥行X高さ） | 755×840×1950 | |
| | 内形（mm）（幅X奥行X高さ） | 655×650×1470 | |
| 有効内容積（L） | | 582（総内容積 685） | |
| 製品質量（kg） | | 155 | |
| 材質 | 外装 | 正面・側面 ステンレス鋼板<br>機械室パネル ステンレス鋼板 クリアコーティング<br>天・底面 亜鉛鉄板 | |
| | 内装 | ステンレス鋼板 | |
| | 扉 | 外面 ステンレス鋼板 クリアコーティング 裏板 樹脂成形品<br>断熱反射フィルム付2重ガラス扉 マグネット式4枚 | |
| | 断熱材 | 硬質発泡ポリウレタン | |
| | 自在棚 | 調理樹脂コーティング | |
| 冷却性能（無負荷、周囲温度30℃） | | 0~10℃ | |
| 冷却装置 | 圧縮機公称出力 | 350W | |
| | 冷媒制御方法 | キャピラリーチューブ | |
| | 凝縮器 | フィンチューブ強制空冷式 | |
| | 冷却器 | フィンチューブ冷気強制循環式 | |
| | 冷媒 | R404A | |
| | 温度制御 | マイコン制御 デジタル温度表示 | |
| | 霜取方式 | マイコン制御 ヒーターデフロスト | |
| 電源 | 適用ブレーカー容量 | 単相100V 15A 50/60Hz | |
| | 適用コンセント形式 | 接地形 2極 15A 125V | |
| | 許容電圧範囲（V） | 90~110 | |
| 電気特性 | 冷却時（50/60Hz） | 運転電流（A） | 3.7/3.8 |
| | | 始動電流（A） | 21.0/19.0 |
| | | 消費電力（W） | 330/370 |
| | | 力　率（%） | 89/97 |
| | 霜取時（50/60Hz） | 運転電流（A） | 2.5 |
| | | 消費電力（W） | 250 |
| 使用周囲温度（℃） | | 5~35 | |
| 放熱量 | | 915/1000W | |
| 脚・調節範囲 | | 樹脂製、120~155mm | |
| 付属品 | | 棚板4枚、排水配管セット一式 | |
| その他 | | 凝縮器フィルター | |

仕様・外観につきましては改良の為予告なく変更することがあります。
※リーチインショーケースの有効内容積は日本冷凍空調工業会の規定により、実際に食材が置かれる場所（棚網上）で計算しています。

⇨ 吸込
➡ 吹出

コンセント形状

電源コンセントは必ず接地極付を使用すること

京丹波町立瑞穂学校給食センター新築工事

SCALE

※※※


(株)日匠設計
一級建築士事務所
一級建築士　第84790号
森田 恭介


DATE

No. A-001

| General | Staff | Staff |
|---|---|---|
| | | |

| No. | 図面名称 | Quant. |
|---|---|---|
| A6 | 一槽シンク | 1 |
| 規格・仕様 | 750×750×800 | |

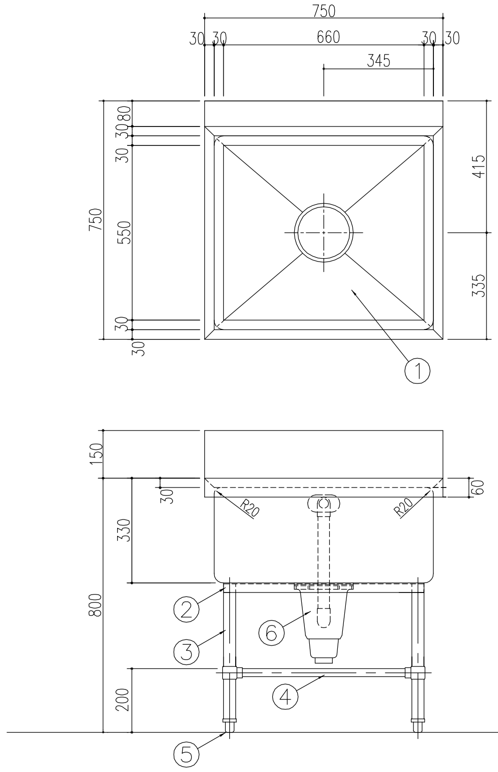

| 品番 | 名称 | 備考 |
|---|---|---|
| 1 | 槽板 | SUS-430 @1.2t |
| 2 | 補強枠 | SUS-430 L3×30×30 |
| 3 | 主柱材 | SUS-430 38φ |
| 4 | 副柱材 | SUS-430 25φ |
| 5 | アジャスト脚 | SUS-304 TO-108 |
| 6 | 排水トラップ | 大型ゴミ収納器付 TO-195 |
| 7 | オーバーフロー | 小判型金具 VP |
| | | |
| | | |
| | | |

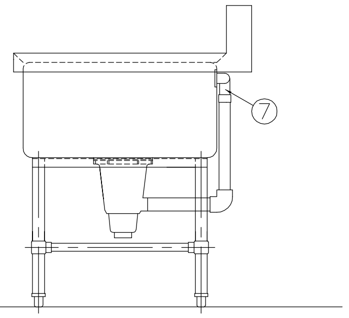

| No. | 図面名称 | Quant. |
|---|---|---|
| A7・A8 | 球根皮剥機・ピーラーシンク | 1 |
| 規格・仕様 | NKP-20 | |

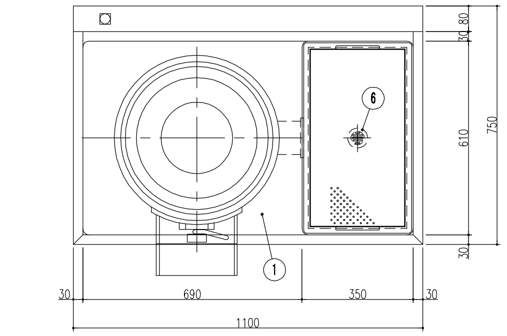

| 品番 | 名称 | 備考 |
|---|---|---|
| 1 | シンク | SUS430 t1.2 |
| 2 | 化粧板 | " t0.8 |
| 3 | アングル脚 | " L3x40x40 |
| 4 | アジャスト | SUS304 |
| 5 | 皮受け篭 | SUS430 パンチング t1.0 |
| 6 | 排水 | 目皿 50A |
| 7 | ピーラー | NKP-20T ON・OFFスイッチ付 |
| | | |
| | | |

| 品番 | 名称 | 数量 | 規格 |
|---|---|---|---|
| 1 | 蓋(投入口) | 1 | AC-2B |
| 2 | 胴体 | 1 | VM |
| 3 | 胴体カバー | 1 | SUS-430 |
| 4 | 台盤 | 1 | VM |
| 5 | レバー | 1 | FC-20 メッキ |
| 6 | 取出口 | 1 | AC-2B |
| 7 | 吸水口 | 1 | MFZN |
| 8 | キャップタイヤコード | 1 | 4芯 1.25sg 1.5m |
| 9 | 排水口 | 1 | エンビ 100 |

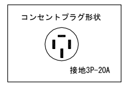


| 仕様 | 重量 | 能力 | 使用電力 |
|---|---|---|---|
| | 85Kg | 600Kg/H | 3P 0.75KW |

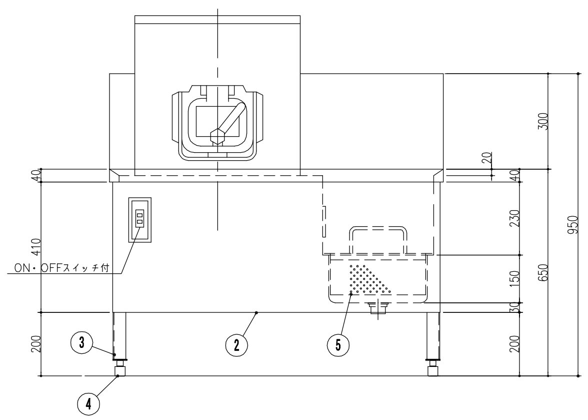


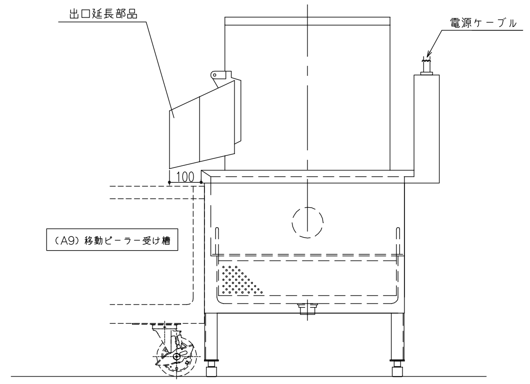


| No. | 図面名称 | Quant. |
|---|---|---|
| A9 | 移動ピーラー受槽 | 1 |
| 規格・仕様 | 750×600×600 | |

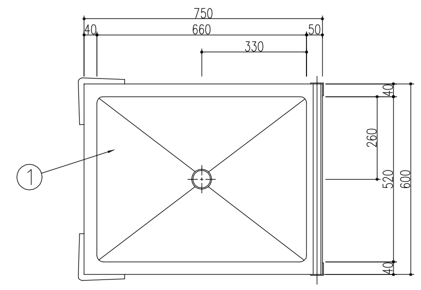

| 品番 | 名称 | 備考 |
|---|---|---|
| 1 | 槽板 | SUS-430 @1.2t |
| 2 | 化粧板 | SUS-430 @0.8t |
| 3 | バルブ | 40A |
| 4 | キャスター | 自在車輪 125φ×4(ストッパー付・ウレタン) |
| 5 | 主柱材 | SUS-430 L3×40×40 |
| 6 | 押手 | SUS-430 25φ |
| 7 | 共栓 | TO-184 40A |
| | | |
| | | |
| | | |

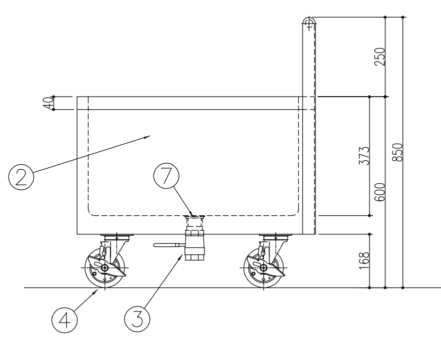

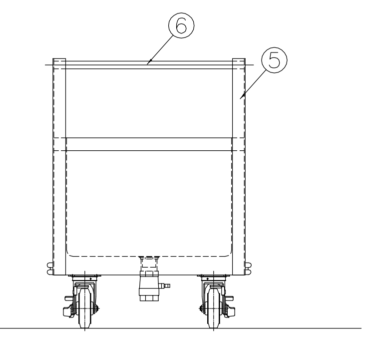

| No. | 図面名称 | Quant. |
|---|---|---|
| A10 | シェルフ | 3 |
| 規格・仕様 | P1900-4/LS910-5 | |

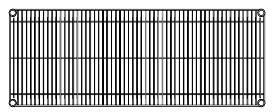

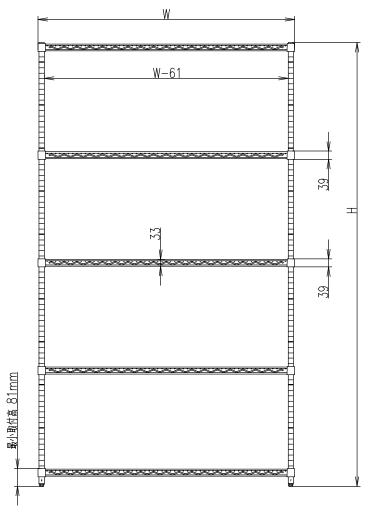


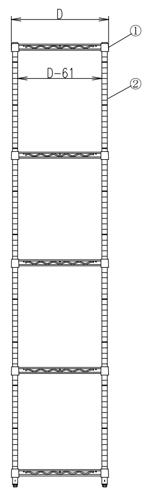

① 棚 奥行D×間口W寸法(mm)

| 機種 / W呼び寸 | SS | AS | MS | BS | LS |
|---|---|---|---|---|---|
| 610 | 307×605 | 359×605 | 460×605 | ——— | 613×605 |
| 760 | 307×758 | 359×758 | 460×758 | 536×758 | 613×758 |
| 910 | 307×910 | 359×910 | 460×910 | 536×910 | 613×910 |
| 1070 | ——— | ——— | 460×1062 | ——— | 613×1062 |
| 1220 | 307×1212 | 359×1212 | 460×1212 | 536×1212 | 613×1212 |
| 1520 | 307×1518 | 359×1518 | 460×1518 | 536×1518 | 613×1518 |
| 1820 | 307×1821 | 359×1821 | 460×1821 | 536×1821 | 613×1821 |

② 柱 高さ寸法(アジャスター締込時)(mm)

| 品番 | P 1390 | P 1590 | P 1900 | P 2200 |
|---|---|---|---|---|
| 寸法 H(mm) | 1384 | 1587 | 1892 | 2197 |

[仕様]

(棚) 線径φ3.7、φ4.8、φ5.0、φ6.3の軟鋼線材(SWRM 8〜10)を使用。ニッケル・クロームメッキの後、銀イオン無機系抗菌剤配合のアクリルコーティングを施す。ABS製テーパースリーブを使用し、柱の任意の位置に固定可能。

(柱) 外径φ25.4、肉厚1.2mmのSUS304パイプを使用。表面は＃600研磨(相当)を施し、棚位置決め用の溝を25.4mmピッチで設ける。また、柱の上端にはポリキャップ、下端には亜鉛ダイカストナットを圧入し、スチール鍛造・ユニクロメッキのアジャストボルトを取付ける。(アジャストボルトの調整範囲は17mm)

京丹波町立瑞穂学校給食センター新築工事

SCALE

※ ※ ※

(株)日匠設計
一級建築士事務所
一級建築士 第84790号
森田 恭介

| DATE | No. |
|---|---|
| | A-00 |

| General Staff | Staff |
|---|---|
| | |

| No. | 図面名称 | Quant. |
|---|---|---|
| A11 | 台下戸棚 | 1 |
| 規格・仕様 | 1200×750×800 | |

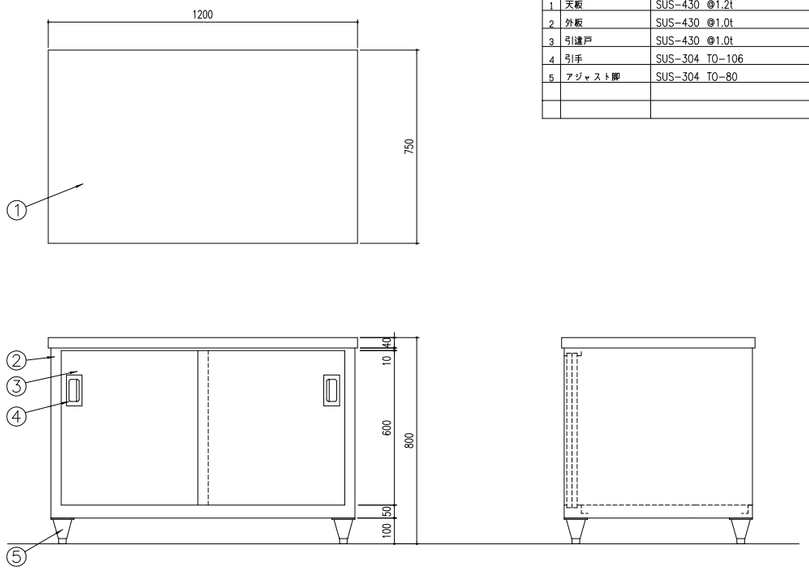


| 品番 | 名称 | 備考 |
|---|---|---|
| 1 | 天板 | SUS-430 @1.2t |
| 2 | 外板 | SUS-430 @1.0t |
| 3 | 引違戸 | SUS-430 @1.0t |
| 4 | 引手 | SUS-304 TO-106 |
| 5 | アジャスト脚 | SUS-304 TO-80 |
| | | |
| | | |

| No. | 図面名称 | Quant. |
|---|---|---|
| A12 | パススルー戸棚 | 1 |
| 規格・仕様 | 750×750×1950 | |

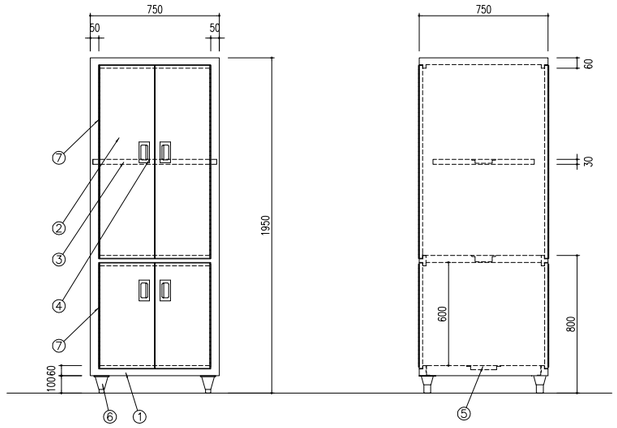


| 品番 | 名称 | 備考 |
|---|---|---|
| 1 | 外板 | SUS-430 @1.0t |
| 2 | 扉 | SUS-430 @1.0t 鏡面研 |
| 3 | 棚板 | SUS-430 @1.0t (可動棚) |
| 4 | 取手 | SUS-304 |
| 5 | 棚板補強材 | SUS-430 @1.0t |
| 6 | アジャスト脚 | SUS-304 |
| 7 | 蝶番 | SUS-304 |
| | | |

| No. | 図面名称 | Quant. |
|---|---|---|
| A13 | シェルフ | 1 |
| 規格・仕様 | P1900-4/LS1070-5 | |

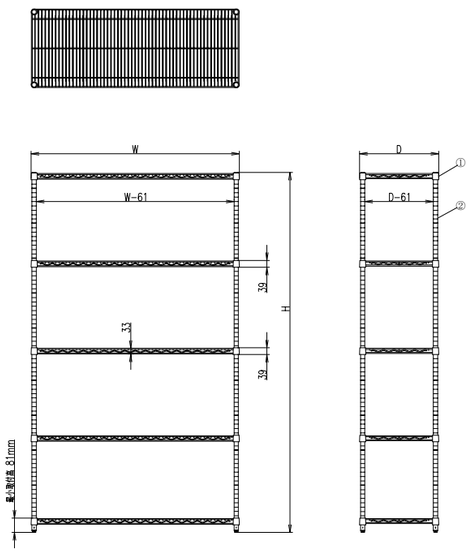


① 棚 奥行 D×間口 W 寸法 (mm)

| 機種 / W呼び寸 | SS | AS | MS | BS | LS |
|---|---|---|---|---|---|
| 610 | 307×605 | 359×605 | 460×605 | —— | 613×605 |
| 760 | 307×758 | 359×758 | 460×758 | 538×758 | 613×758 |
| 910 | 307×910 | 359×910 | 460×910 | 538×910 | 613×910 |
| 1070 | —— | —— | 460×1062 | —— | 613×1062 |
| 1220 | 307×1212 | 359×1212 | 460×1212 | 538×1212 | 613×1212 |
| 1520 | 307×1518 | 359×1518 | 460×1518 | 538×1518 | 613×1518 |
| 1820 | 307×1821 | 359×1821 | 460×1821 | 538×1821 | 613×1821 |

② 柱 高さ寸法(アジャスター締込時) (mm)

| 品番 | P 1390 | P 1590 | P 1900 | P 2200 |
|---|---|---|---|---|
| 寸法 H (mm) | 1384 | 1667 | 1892 | 2197 |

[仕様]

(棚) 線径φ3.7、φ4.8、φ5.0、φ6.3の軟鋼線材(SWRM 8～10)を使用。
ニッケル・クロームメッキの後、銀イオン無機系抗菌剤配合の
アクリルコーティングを施す。
ABS製テーパースリーブを使用し、柱の任意の位置に固定可能。

(柱) 外径φ25.4、肉厚1.2mmのSUS304パイプを使用、表面は＃600研磨
(相当)を施し、棚位置決め用の溝を25.4mmピッチで設ける。
また、柱の上端にはポリキャップ、下端には亜鉛ダイカストナットを
圧入し、スチール鍛造・ユニクロメッキのアジャストボルトを取付ける。
(アジャストボルトの調整範囲は17mm)

| No. | 図面名称 | Quant. |
|---|---|---|
| A14 | シェルフ | 1 |
| 規格・仕様 | P1900-4/LS1070-5 | |

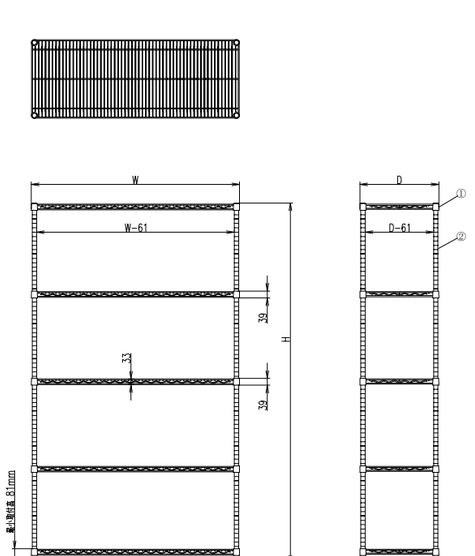


① 棚 奥行 D×間口 W 寸法 (mm)

| 機種 / W呼び寸 | SS | AS | MS | BS | LS |
|---|---|---|---|---|---|
| 610 | 307×605 | 359×605 | 460×605 | —— | 613×605 |
| 760 | 307×758 | 359×758 | 460×758 | 538×758 | 613×758 |
| 910 | 307×910 | 359×910 | 460×910 | 538×910 | 613×910 |
| 1070 | —— | —— | 460×1062 | —— | 613×1062 |
| 1220 | 307×1212 | 359×1212 | 460×1212 | 538×1212 | 613×1212 |
| 1520 | 307×1518 | 359×1518 | 460×1518 | 538×1518 | 613×1518 |
| 1820 | 307×1821 | 359×1821 | 460×1821 | 538×1821 | 613×1821 |

② 柱 高さ寸法(アジャスター締込時) (mm)

| 品番 | P 1390 | P 1590 | P 1900 | P 2200 |
|---|---|---|---|---|
| 寸法 H (mm) | 1384 | 1667 | 1892 | 2197 |

[仕様]

(棚) 線径φ3.7、φ4.8、φ5.0、φ6.3の軟鋼線材(SWRM 8～10)を使用。
ニッケル・クロームメッキの後、銀イオン無機系抗菌剤配合の
アクリルコーティングを施す。
ABS製テーパースリーブを使用し、柱の任意の位置に固定可能。

(柱) 外径φ25.4、肉厚1.2mmのSUS304パイプを使用、表面は＃600研磨
(相当)を施し、棚位置決め用の溝を25.4mmピッチで設ける。
また、柱の上端にはポリキャップ、下端には亜鉛ダイカストナットを
圧入し、スチール鍛造・ユニクロメッキのアジャストボルトを取付ける。
(アジャストボルトの調整範囲は17mm)

京丹波町立瑞穂学校給食センター新築工事

SCALE

※※※

(株)日匠設計
一級建築士事務所
一級建築士 第84790号
森田 恭介

DATE

No. A-001

| General | Staff | Staff |
|---|---|---|
| | | |

| No. | 図面名称 | Quant. |
|---|---|---|
| A15 | デジタル式上皿自動はかり | 1 |
| 規格・仕様 | UDS-1VⅡ-WP-3 | |

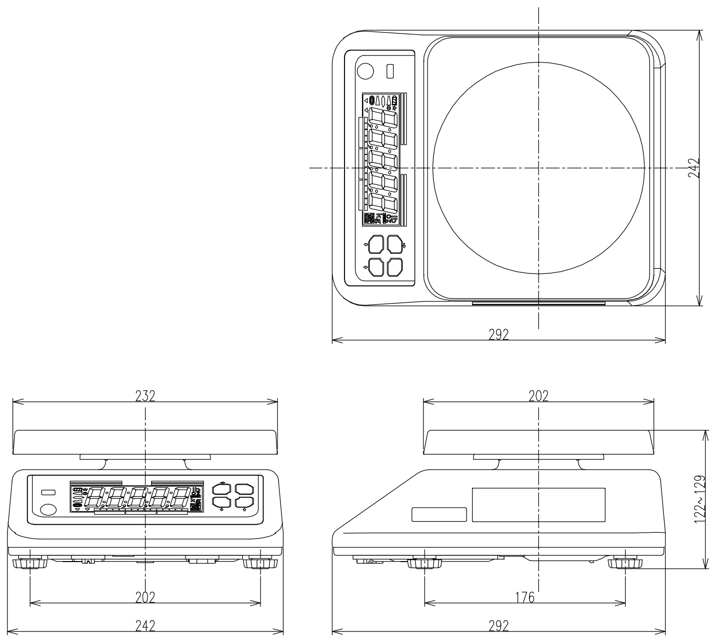

| 品名 | 防水形デジタル式上皿自動はかりシリーズ（液晶表示タイプ） | | | | | |
|---|---|---|---|---|---|---|
| 品番 | □UDS-1VⅡ-WP-3 | | □UDS-1VⅡ-WP-6 | | □UDS-1VⅡ-WP-15 | |
| ひょう量 | 3kg | | 6kg | | 15kg | |
| 目量 | 0kg ~ 1.5kg | 1g | 0kg ~ 3kg | 2g | 0kg ~ 7.5kg | 5g |
| （自動切替） | 1.5kg ~ 3kg | 2g | 3kg ~ 6kg | 5g | 7.5kg ~ 15kg | 10g |
| 最大風袋引量 | 1.495kg | | 2.990kg | | 7.475kg | |
| 本体質量 | 約3.7kg | | | | | |
| 計量方式 | 電気抵抗線式ロードセル | | | | | |
| 製品寸法 | 242(W)X292(D)X122(H)mm | | | | | |
| 載皿寸法 | 232(W)X202(D)mm | | | | | |
| 使用温度範囲 | −10℃ ~ +40℃ | | | | | |
| 防水・防塵性 | IP68準拠 | | | | | |
| 文字寸法 | LCD(液晶表示)13.5(W)X30(H)mm | | | | | |
| 表示内容 | 風袋引中サイン、安定サイン、零点サイン、電池サイン、バーグラフサイン、機能サイン | | | | | |
| 機能 | 零点リセット、ワンタッチ風袋引き機能、オートオフ機能、振動除去機能、ブザー機能、判定時表示点滅機能 | | | | | |
| | マルチファンクション機能<定量計量機能、チェッカ機能、ランク選別機能> | | | | | |
| 電源 | 単一乾電池4本（付属）、専用ACアダプタ（オプション） | | | | | |
| 電池寿命 | 連続約1400時間（アルカリ電池使用時） | | | | | |
| オプション | ACアダプタ、赤外線通信ユニット、Bluetooth™（無線）通信ユニット | | | | | |
| 荷姿 | カートン4台入り | | | | | |
| バーコード | 4979916807200 | | 4979916807217 | | 4979916807224 | |

| No. | 図面名称 | Quant. |
|---|---|---|
| A16 | 冷蔵庫 | 1 |
| 規格・仕様 | URD-060RM6 | |

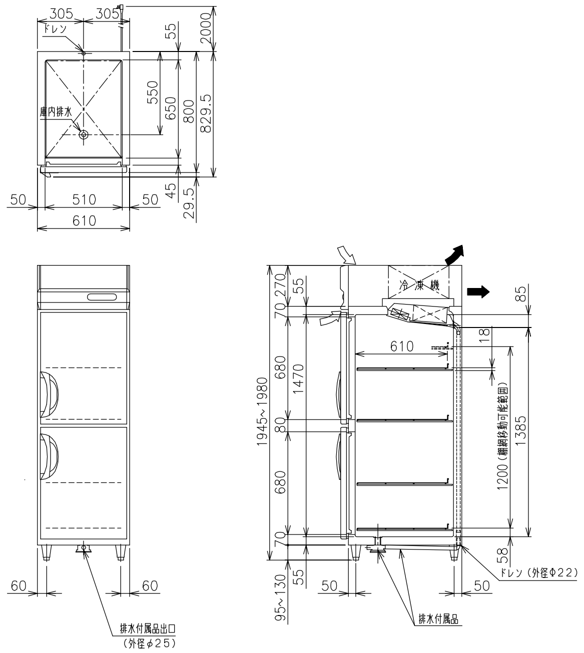

| | | | |
|---|---|---|---|
| 品名 | | | 業務用冷蔵庫 |
| 機種名 | | | URD-060RM6 |
| 寸法 | 外形 (mm)（幅X奥行X高さ） | | 610×800×1950 |
| | 内形 (mm)（幅X奥行X高さ） | | 510×650×1470 |
| 有効内容積 (L) | | | 504 |
| 製品質量 (kg) | | | 85 |
| 材質 | 外装 | | 正面・側面 ステンレス鋼板<br>機械室パネル ステンレス鋼板 クリアコーティング<br>天・背面・底面 亜鉛鉄板 |
| | 内装 | | ステンレス鋼板 |
| | 扉 | | 外面 ステンレス鋼板 クリアコーティング<br>裏面 樹脂成形品 マグネット式2枚 |
| | 断熱材 | | 硬質発泡ポリウレタン |
| | 自在棚 | | 鋼線樹脂コーティング |
| 冷却性能（無負荷、周囲温度30℃） | | | −5~10℃ |
| 冷却装置 | 圧縮機公称出力 | | 140W |
| | 冷媒制御方法 | | キャピラリーチューブ |
| | 凝縮器 | | フィンチューブ強制空冷式 |
| | 冷却器 | | フィンチューブ冷気強制循環式 |
| | 冷媒 | | R134a |
| | 温度制御 | | マイコン制御 デジタル温度表示 |
| | 霜取方式 | | マイコン制御 ヒーターデフロスト |
| 電源 | 適用ブレーカー容量 | | 単相100V 15A 50/60Hz |
| | 適用コンセント形式 | | 接地形 2極 15A 125V |
| | 許容電圧範囲 (V) | | 90~110 |
| 電気特性 | 冷却時（50/60Hz） | 運転電流 (A) | 2.0/1.8 |
| | | 始動電流 (A) | 25.1/23.2 |
| | | 消費電力 (W) | 170/170 |
| | | 力率 (%) | 85/94 |
| | 霜取時（50/60Hz） | 運転電流 (A) | 2.3 |
| | | 消費電力 (W) | 231 |
| 使用周囲温度 (℃) | | | 5~35 |
| 放熱量 | | | 510/570W |
| 脚・調節範囲 | | | 樹脂製、95~130mm |
| 付属品 | | | 棚網4枚、排水配管キット一式 |
| その他 | | | 凝縮器フィルター |

仕様・外観につきましては改良の為予告なく変更することがあります。

⇨ 吸込
➡ 吹出

コンセント形状

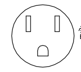

電源コンセントは必ず接地極付を使用すること

| No. | 図面名称 | Quant. |
|---|---|---|
| A17 | 移動台 | 1 |
| 規格・仕様 | 600×450×800 | |

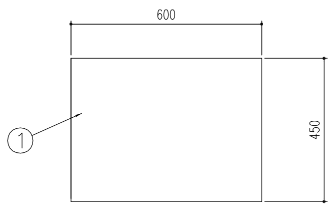

| 品番 | 名称 | 備考 |
|---|---|---|
| 1 | 天板 | SUS-430 @1.2t |
| 2 | 主柱材 | SUS-430 38φ |
| 3 | 副柱材 | SUS-430 25φ |
| 4 | キャスター | 自在車輪 100φ×4（ｽﾄｯﾊﾟｰ付） |
| | | |
| | | |
| | | |

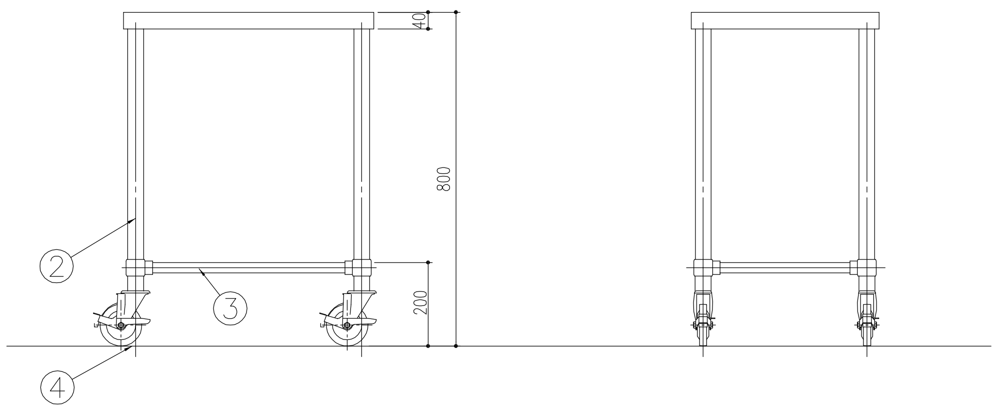

| No. | 図面名称 | Quant. |
|---|---|---|
| * | * | * |
| 規格・仕様 | * | |

京丹波町立瑞穂学校給食センター新築工事

SCALE

※ ※ ※

(株)日匠設計
一級建築士事務所
一級建築士 第84790号
森田 恭介

DATE

No. G−001

General Staff | Staff

| No. | 図面名称 | Quant. |
|---|---|---|
| B1 | スタッキングカート | 4 |
| 規格・仕様 | STK-1200 | |

| 品番 | 名称 | 材質 | 備考 |
|---|---|---|---|
| 1 | 槽部 | SUS304 | t=1.2 水切り勾配付 |
| 2 | 主柱 | SUS304 | φ25 |
| 3 | キャスター | | 自在車x4 ウレタン車x4 ストッパー付きx2 |
| 4 | 排水 | SUS304 | 25A 目皿栓・ジャバラホース・ジャバラ引っ掛けフック付き<br>排水槽部は清掃面を考慮して縦・横ともR構造であること |
| 5 | ボールバルブ | | |
| 6 | 補強 | SUS304 | φ19 |
| 7 | フック | SUS304 | |

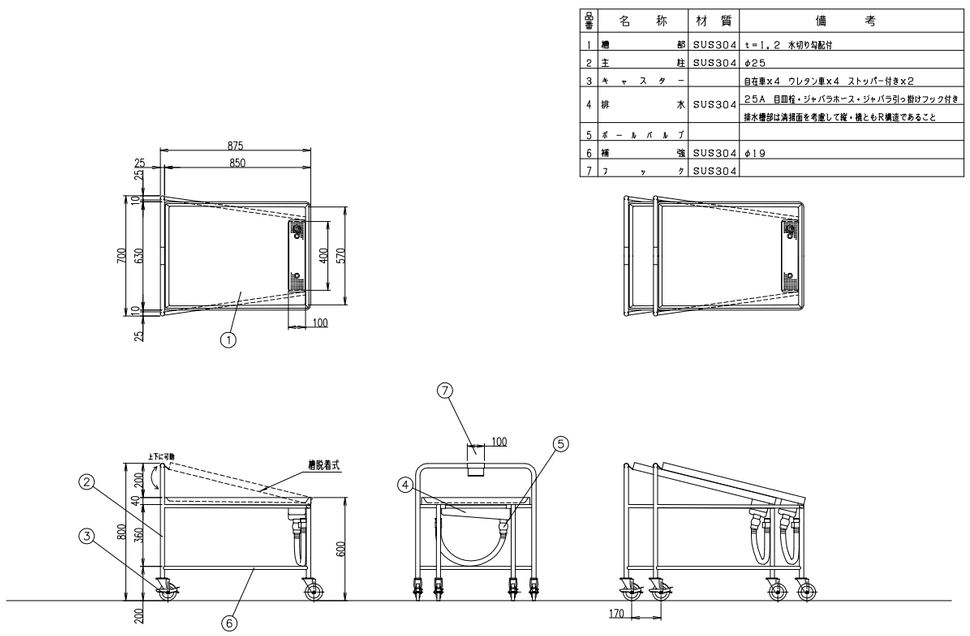


| No. | 図面名称 | Quant. |
|---|---|---|
| B2 | 掃除用具ロッカー | 1 |
| 規格・仕様 | 500×500×1900 | |

| 品番 | 名称 | 備考 |
|---|---|---|
| 1 | 外板 | SUS-430 @1.2t |
| 2 | 観音扉 | SUS-430 @1.0t |
| 3 | 取手 | SUS-304 TO-106 |
| 4 | アジャスト脚 | SUS-304 TO-80 |
| 5 | パイプ | SUS-430 25φ (フック付) |
| 6 | 水受 | SUS-430 |
| | | |

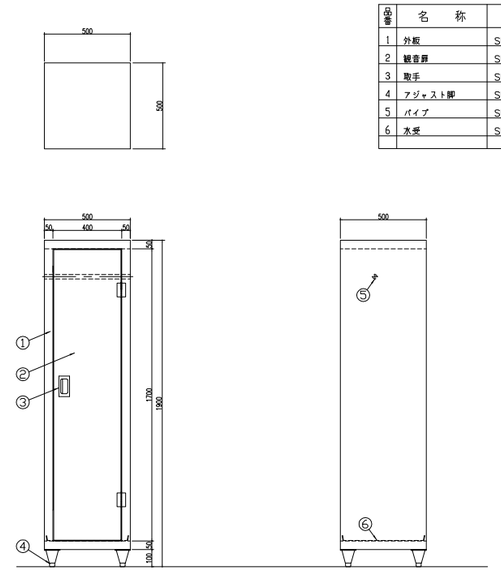


| No. | 図面名称 | Quant. |
|---|---|---|
| B3 | 移動台 | 1 |
| 規格・仕様 | 750×750×800 | |

| 品番 | 名称 | 備考 |
|---|---|---|
| 1 | 槽板 | SUS-430 @1.2t |
| 2 | 主柱材 | SUS-430 38φ |
| 3 | 副柱材 | SUS-430 25φ |
| 4 | キャスター | 自在車輪 100φ×4 (ストッパー付)<br>日邦金具 |
| 5 | 共柱 | ジャバラホース付 (フックよメ付) |
| | | |
| | | |

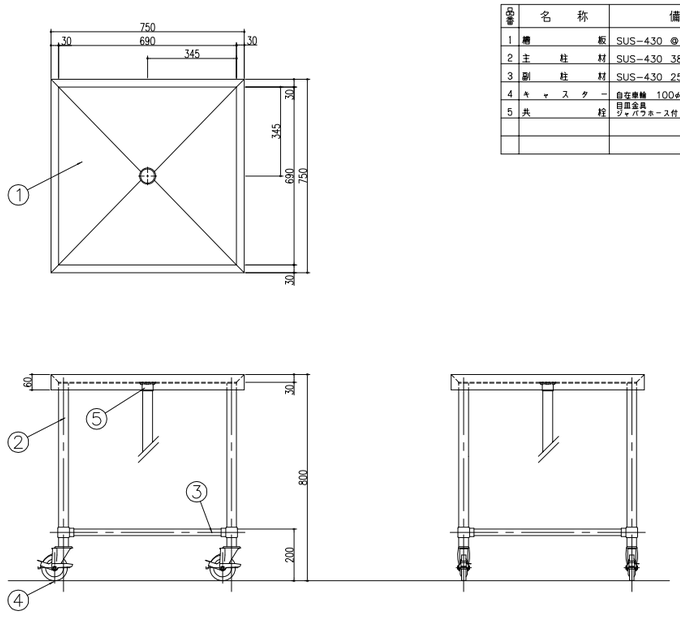


| No. | 図面名称 | Quant. |
|---|---|---|
| B5 | 作業台 | 1 |
| 規格・仕様 | 750×750×600 | |

| 品番 | 名称 | 備考 |
|---|---|---|
| 1 | 槽板 | SUS-430 @1.2t |
| 2 | 主柱材 | SUS-430 38φ |
| 3 | 副柱材 | SUS-430 25φ |
| 4 | アジャスト脚 | SUS-304 TO-108 |
| 5 | 共柱 | 日邦金具 |
| | | |
| | | |

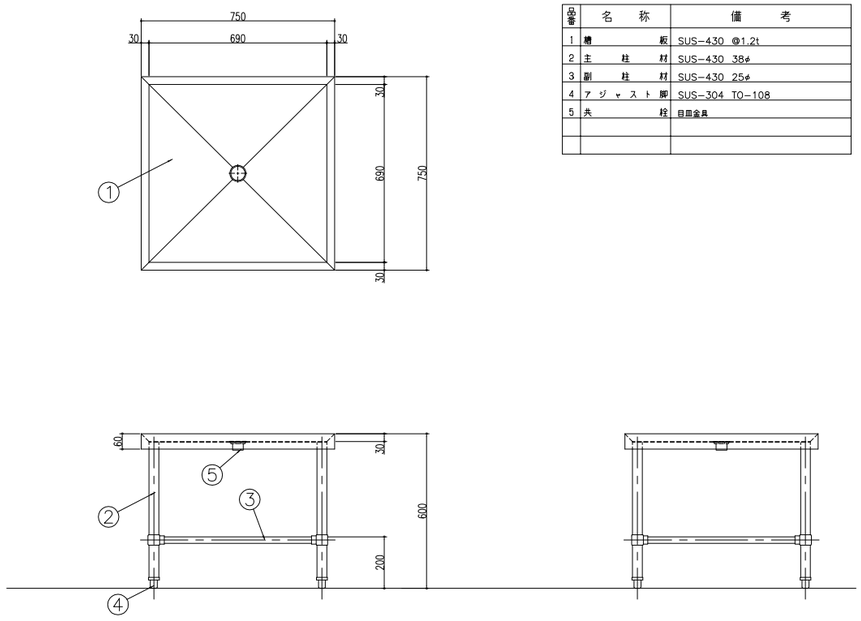


京丹波町立瑞穂学校給食センター新築工事

SCALE

※※※

(株)日匠設計
一級建築士事務所
一級建築士 第84790号
森田 恭介

DATE

No. A-001

General Staff Staff

| No. | 図　面　名　称 | Quant. |
|---|---|---|
| B6 | パススルー冷蔵庫 | 1 |
| 規格・仕様 | PRD-120RM5-G | |

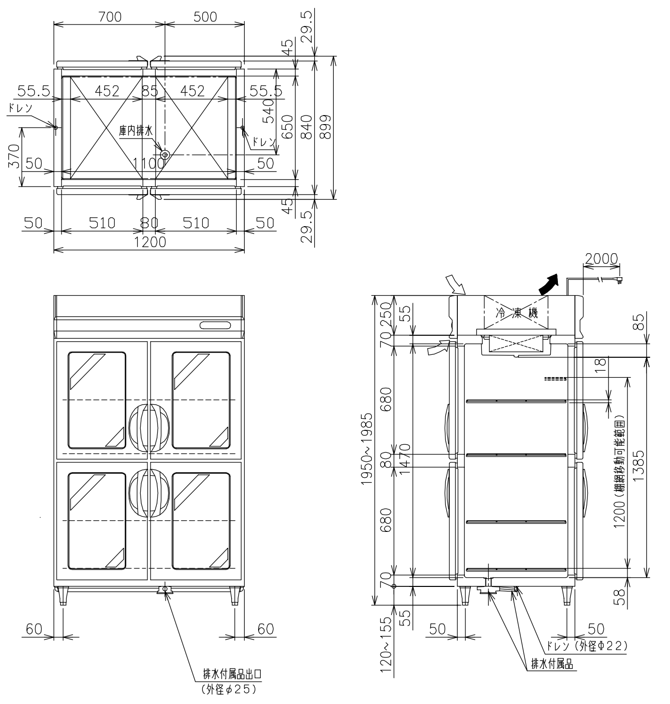

| 品名 | | パススルー冷蔵庫 | |
|---|---|---|---|
| 機種名 | | PRD-120RM5-G | |
| 寸法 | 外形　(mm)（幅X奥行X高さ） | 1200×840×1950 | |
| | 内形　(mm)（幅X奥行X高さ） | 1100×650×1470 | |
| 有効内容積　（L） | | 944(総内容積　1125) | |
| 製品質量　（kg） | | 210 | |
| 材質 | 外装 | 正面・側面 ステンレス鋼板<br>機械室パネル　ステンレス鋼板　クリアコーティング<br>天・底面 亜鉛鉄板 | |
| | 内装 | ステンレス鋼板 | |
| | 扉 | 外面　ステンレス鋼板　クリアコーティング　裏板　樹脂成形品<br>熱線反射フィルム付2重ガラス扉　マグネット式8枚 | |
| | 断熱材 | 硬質発泡ポリウレタン | |
| | 自在棚 | 鋼線樹脂コーティング | |
| 冷却性能（無負荷、周囲温度30℃） | | 0～10℃ | |
| 冷却装置 | 圧縮機公称出力 | 425W | |
| | 冷媒制御方法 | キャピラリーチューブ | |
| | 凝縮器 | フィンチューブ強制空冷式 | |
| | 冷却器 | フィンチューブ冷気強制循環式 | |
| | 冷媒 | R404A | |
| | 温度制御 | マイコン制御 デジタル温度表示 | |
| | 霜取方式 | マイコン制御　ヒーターデフロスト | |
| 電源 | 適用ブレーカー容量 | 単相100V 15A 50/60Hz | |
| | 適用コンセント形式 | 接地形 2極 15A 125V | |
| | 許容電圧範囲（V） | 90～110 | |
| 電気特性 | 冷却時（50／60Hz） | 運転電流（A） | 6.7/5.3 |
| | | 始動電流（A） | 33.4/29.1 |
| | | 消費電力（W） | 500/515 |
| | | 力　率（%） | 75/97 |
| | 霜取時（50／60Hz） | 運転電流（A） | 5.0 |
| | | 消費電力（W） | 500 |
| 使用周囲温度（℃） | | 5～35 | |
| 放熱量 | | 1020/1100W | |
| 脚・調節範囲 | | 樹脂製、120～155mm | |
| 付属品 | | 棚網8枚、排水配管キット一式 | |
| その他 | | 凝縮器フィルター | |

仕様・外観につきましては改良の為予告なく変更することがあります。
※リーチインショーケースの有効内容積は日本冷凍空調工業会の規定により、実際に食材が載せられる場所（棚網上）で計算しています。

⇨ 吸込
➡ 吹出　コンセント形状

電源コンセントは必ず接地極付を使用すること

| No. | 図　面　名　称 | Quant. |
|---|---|---|
| B8 | 三槽シンク | 1 |
| 規格・仕様 | 2100×750×800 | |

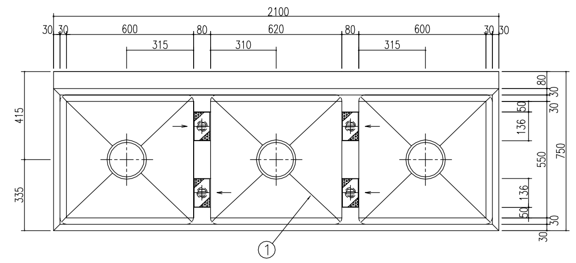

| 品番 | 名　称 | 備　考 |
|---|---|---|
| 1 | 槽板 | SUS-430 @1.2t |
| 2 | 補強枠 | SUS-430 L3×30×30 |
| 3 | 主柱材 | SUS-430 38φ |
| 4 | 副柱材 | SUS-430 25φ |
| 5 | アジャスト脚 | SUS-304 TO-108 |
| 6 | 排水トラップ | 大型ゴミ収納器付 TO-195 |
| 7 | オーバーフロー | VP |
| 8 | ストレーナー | SUS-430 @1.0t パンチングカゴ付 |
| 9 | 仕切板（4ヶ所） | SUS-430 @1.0t |
| | | |

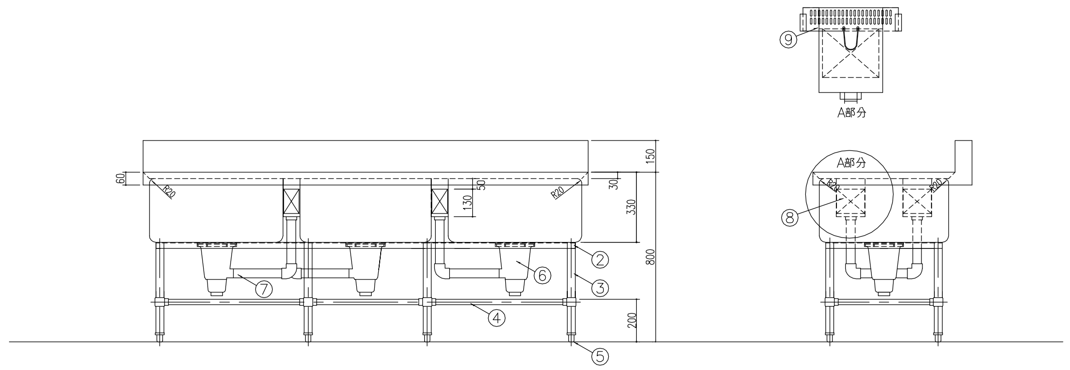

| No. | 図　面　名　称 | Quant. |
|---|---|---|
| B9 | 包丁まな板消毒保管機 | 1 |
| 規格・仕様 | KCSK-5-e | |

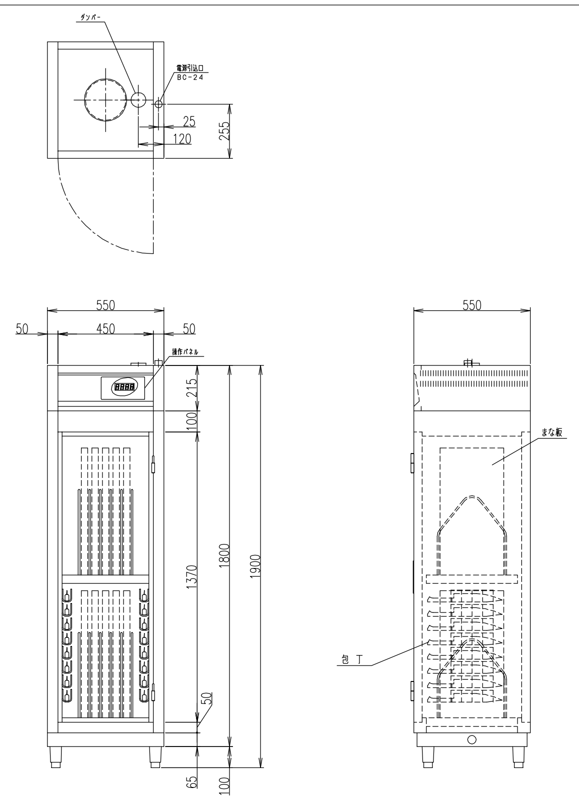

| | | |
|---|---|---|
| 仕様 | 型式 | KCSK-5-e |
| | 寸法 | 550X550X1900 |
| | 収容数　まな板 | 10枚　(寸法300X600X30) |
| | 収容数　包丁 | 16本　(寸法300 mm 最大30本) |
| | 包丁収納ホルダー | 16個付き |
| | 棚段 | 2段 |
| | 使用　電力 | 三相 200V　3.1kW |
| | ヒーター | 三相 200V　3.0kW(ループ) |
| | ブロワー | 三相 200V　0.1kW |
| | 材質　本体フレーム | SUS 430　t=0.8 |
| | 外板，扉 | SUS 430　t=0.8 |
| | 内板 | SUS 430　t=0.8 |
| | 断熱材 | グラスウール　t=25 |
| | * | * |

| No. | 図　面　名　称 | Quant. |
|---|---|---|
| B10 | 三槽シンク | 1 |
| 規格・仕様 | 2100×750×800 | |

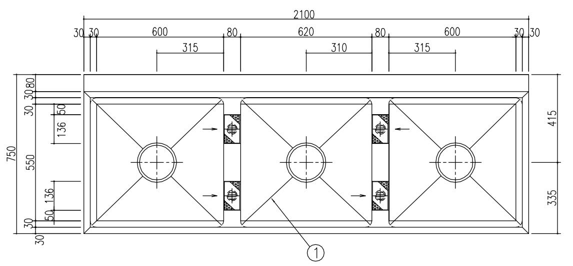

| 品番 | 名　称 | 備　考 |
|---|---|---|
| 1 | 槽板 | SUS-430 @1.2t |
| 2 | 補強枠 | SUS-430 L3×30×30 |
| 3 | 主柱材 | SUS-430 38φ |
| 4 | 副柱材 | SUS-430 25φ |
| 5 | アジャスト脚 | SUS-304 TO-108 |
| 6 | 排水トラップ | 大型ゴミ収納器付 TO-195 |
| 7 | オーバーフロー | VP |
| 8 | ストレーナー | SUS-430 @1.0t パンチングカゴ付 |
| 9 | 仕切板（4ヶ所） | SUS-430 @1.0t |
| | | |

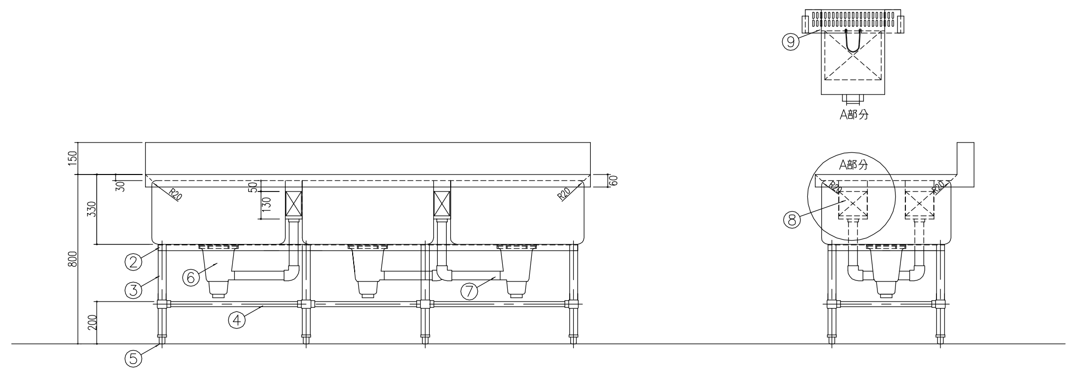

京丹波町立瑞穂学校給食センター新築工事

SCALE

※※※

(株)日匠設計
一級建築士事務所
一級建築士　第84790号
森田 恭介

DATE

No. G-001

General Staff　Staff

| No. | 図面名称 | Quant. |
|---|---|---|
| B11 | 作業台 | 1 |
| 規格・仕様 | 750×750×600 | |

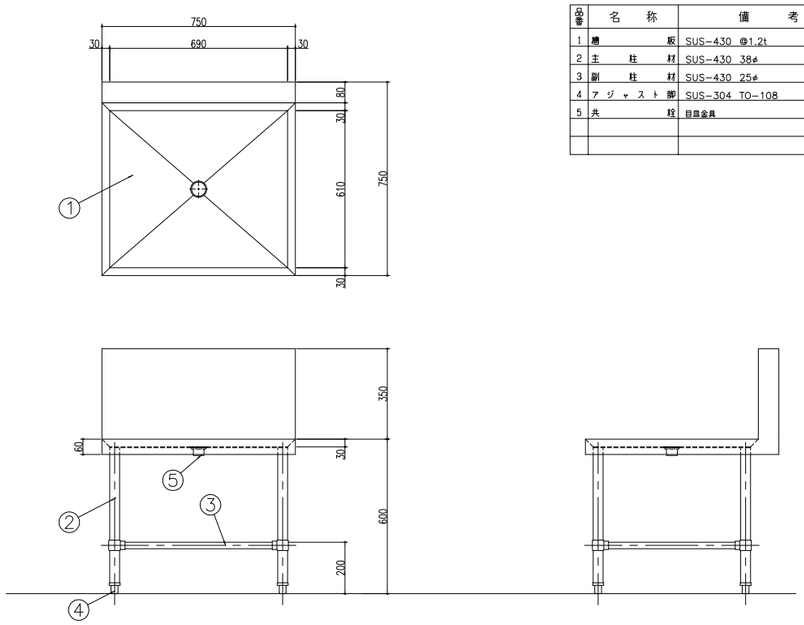


| 品番 | 名称 | 備考 |
|---|---|---|
| 1 | 糖板 | SUS−430 @1.2t |
| 2 | 主柱材 | SUS−430 38φ |
| 3 | 副柱材 | SUS−430 25φ |
| 4 | アジャスト脚 | SUS−304 TO−108 |
| 5 | 共栓 | 目皿金具 |
| | | |
| | | |

| No. | 図面名称 | Quant. |
|---|---|---|
| B12 | 移動台 | 1 |
| 規格・仕様 | 750×600×600 | |

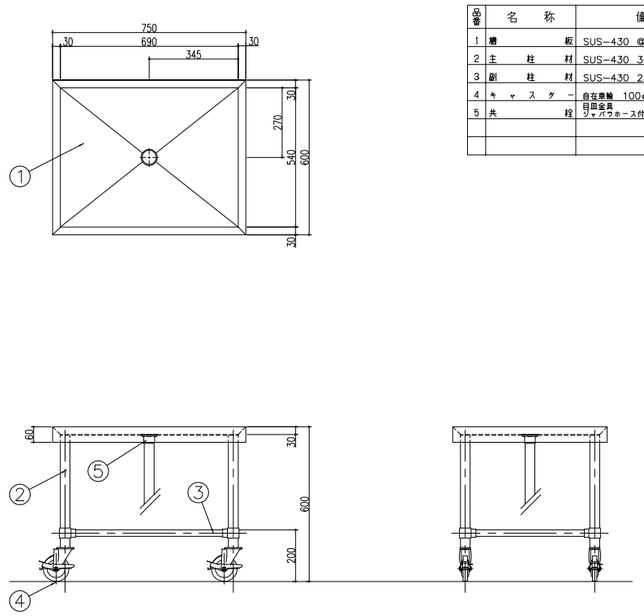


| 品番 | 名称 | 備考 |
|---|---|---|
| 1 | 糖板 | SUS−430 @1.2t |
| 2 | 主柱材 | SUS−430 38φ |
| 3 | 副柱材 | SUS−430 25φ |
| 4 | キャスター | 自在車輪 100φ×4（ｽﾄｯﾊﾟｰ付） |
| 5 | 共栓 | 目皿金具 ジャバラホース付（フック止メ付） |
| | | |
| | | |

| No. | 図面名称 | Quant. |
|---|---|---|
| * | * | * |
| 規格・仕様 | * | |

| No. | 図面名称 | Quant. |
|---|---|---|
| * | * | * |
| 規格・仕様 | * | |

京丹波町立瑞穂学校給食センター新築工事

SCALE

※※※

(株)日匠設計
一級建築士事務所
一級建築士 第84790号
森田 恭介

| DATE | No. |
|---|---|
| | A−001 |

| General Staff | Staff |
|---|---|
| | |

| No. | 図面名称 | Quant. |
|---|---|---|
| C1 | 器具・包丁まな板消毒保管機 | 1 |
| 規格・仕様 | KCSK-5-eT | |

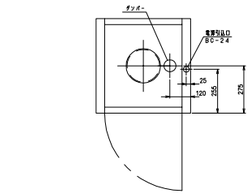


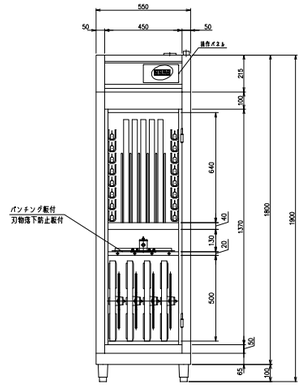


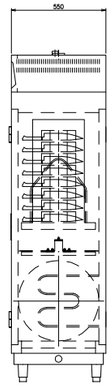


| 仕様 | | |
|---|---|---|
| | 型式 | KCSK-5-eT |
| | 寸法 | 550X550X1900 |
| | 〃 | 〃 |
| | 〃 | 〃 |
| | 〃 | 〃 |
| | 棚段 | 3段 |
| | 使用 電力 | 三相 200V 3.1kW |
| | ヒーター | 三相 200V 3.0kW(ルーブ) |
| | ブロワー | 三相 200V 0.1kW |
| | 材質 本体フレーム | SUS 430 t=0.8 |
| | 外板,扉 | SUS 430 t=0.8 |
| | 内板 | SUS 430 t=0.8 |
| | 断熱材 | グラスウール t=25 |
| | 〃 | 〃 |
| 収納物 まな板 | | 5枚(600×300×30) |
| 収納物 包丁 | | 16本(L=300) |
| 収納物 マイコンスライサー2枚刃 | | 1台 |
| 収納物 マイコンスライサー円盤 | | 4枚(φ468) |

| No. | 図面名称 | Quant. |
|---|---|---|
| C2 | 一槽シンク | 1 |
| 規格・仕様 | 750×600×800 | |

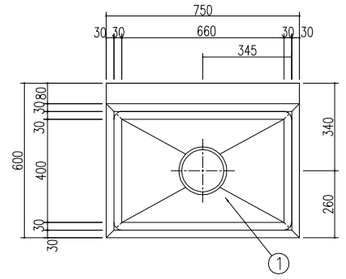


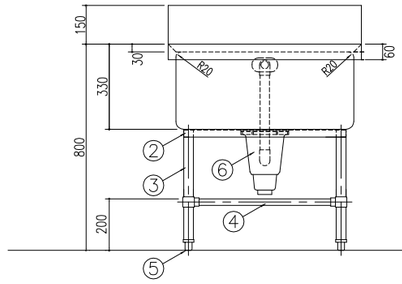


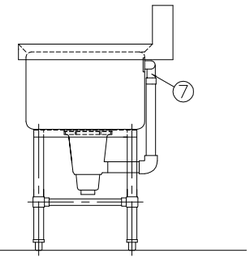


| 品番 | 名称 | 備考 |
|---|---|---|
| 1 | 槽板 | SUS-430 @1.2t |
| 2 | 補強枠 | SUS-430 L3×30×30 |
| 3 | 主柱材 | SUS-430 38φ |
| 4 | 副柱材 | SUS-430 25φ |
| 5 | アジャスト脚 | SUS-304 TO-108 |
| 6 | 排水トラップ | 大型ゴミ収納器付 TO-195 |
| 7 | オーバーフロー | 小判型金具 VP |
| | | |
| | | |
| | | |

| No. | 図面名称 | Quant. |
|---|---|---|
| C3 | コールドテーブル冷凍冷蔵庫 | 1 |
| 規格・仕様 | YRC-121PM1 | |

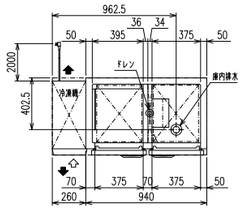


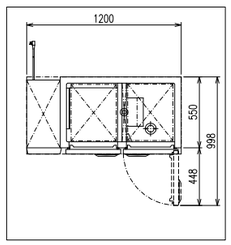


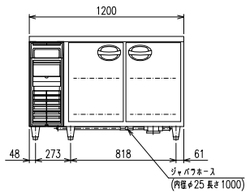


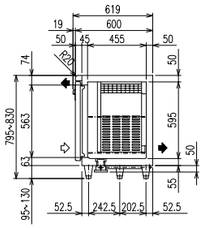


| 品名 | | | |
|---|---|---|---|
| 機種名 | | YRC-121PM1 | |
| 寸法 | 外形(mm)(幅×奥行×高さ) | 1200×600×800 | |
| | 内形(mm)(幅×奥行×高さ) | 冷凍室 395×455×595<br>冷蔵室 375×455×595 | |
| 有効内容積(L) | | 冷凍室 110 冷蔵室 106 | |
| 製品質量(kg) | | 85 | |
| 材質 | 外装 | 正面・側面 ステンレス鋼板<br>背面・底面 亜鉛鉄板 天板 ステンレス鋼板 | |
| | 内装 | ステンレス鋼板 | |
| | 扉 | 外面 ステンレス鋼板 クリアコーティング<br>裏面 樹脂成形品 マグネット式2枚 | |
| | 断熱材 | 硬質発泡ポリウレタン | |
| | 自在棚 | 鋼線樹脂コーティング | |
| 冷却性能 周囲温度30℃(無負荷) | | 冷凍室 −20℃以下 冷蔵室 −5~10℃ | |
| 冷却装置 | 圧縮機公称出力 | 350W | |
| | 冷媒制御方法 | キャピラリーチューブ | |
| | 凝縮器 | フィンチューブ強制空冷式 | |
| | 冷却器 | フィンチューブ冷気強制循環式 | |
| | 冷媒 | R-404A | |
| | 温度制御 | マイコン制御 デジタル温度表示 | |
| | 霜取方式 | マイコン制御ヒーターデフロスト | |
| 電源 | 適用ブレーカー | 単相100V 15A 50/60Hz | |
| | 適用コンセント | 接地2P 15A 125V | |
| | 許容電圧範囲(V) | 90~110 | |
| 電気特性 | 冷却時(50/60Hz) | 運転電流(A) | 3.3/3.2 |
| | | 始動電流(A) | 21.8/19.8 |
| | | 消費電力(W) | 265/295 |
| | | 力率(%) | 81/93 |
| | 霜取時(50/60Hz) | 運転電流(A) | 3.2/3.2 |
| | | 消費電力(W) | 313/313 |
| 使用周囲温度(℃) | | 5~35 | |
| 放熱量 50/60Hz | | 535/623W | |
| 扉・調節範囲 | | 樹脂製、95~130mm | |
| 付属品 | | 棚網4枚、排水配管キット一式 | |
| その他 | | 凝縮器フィルター、冷蔵室庫内灯 | |

仕様・外観につきましては改良の為予告なく変更することがあります。

吸込
吹出

コンセント形状

電源コンセントは必ず接地極付を使用すること

| No. | 図面名称 | Quant. |
|---|---|---|
| C5 | スタッキングカート | 4 |
| 規格・仕様 | STK-1200 | |

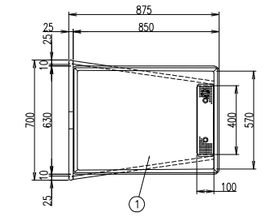


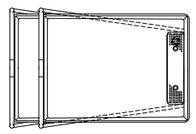

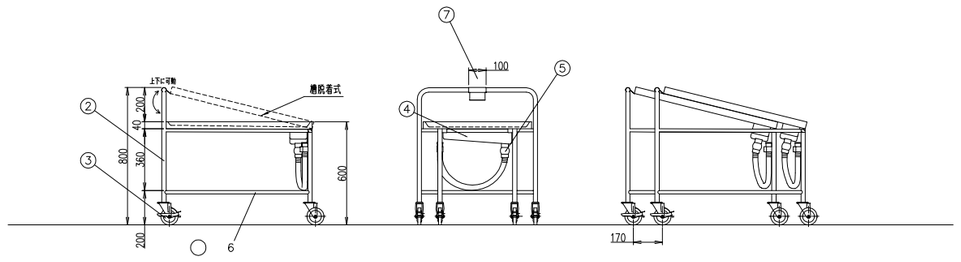


| 品番 | 名称 | 材質 | 備考 |
|---|---|---|---|
| 1 | 棚部 | SUS304 | t=1.2 水切り勾配付 |
| 2 | 主柱 | SUS304 | φ25 |
| 3 | キャスター | | 自在車x4 ウレタン車x4 ストッパー付きx2 |
| 4 | 排水 | SUS304 | 25A 目皿栓・ジャバラホース・ジャバラ引っ掛けフック付き<br>排水棚部は清掃面を考慮して縦・横とも R構造であること |
| 5 | ボールバルブ | | |
| 6 | 補強 | SUS304 | φ19 |
| 7 | フック | SUS304 | |

京丹波町立瑞穂学校給食センター新築工事

SCALE

※※※

(株)日匠設計
一級建築士事務所
一級建築士 第84790号
森田 恭介

DATE

No. A-001

General Staff Staff

| No. | 図面名称 | Quant. |
|---|---|---|
| C6 | 二槽シンク | 1 |
| 規格・仕様 | 1600×750×800 | |

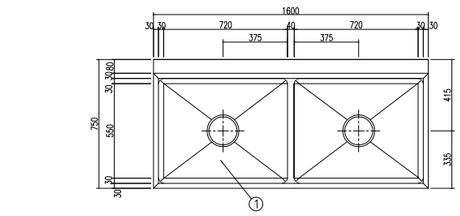


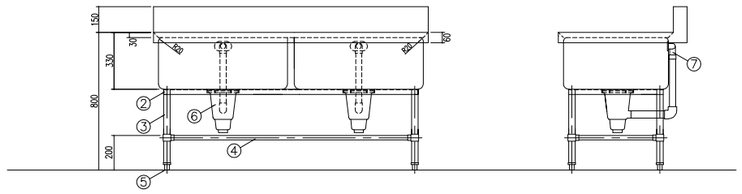


| 品番 | 名称 | 備考 |
|---|---|---|
| 1 | 槽板 | SUS−430 @1.2t |
| 2 | 補強枠 | SUS−430 L3×30×30 |
| 3 | 主柱材 | SUS−430 38φ |
| 4 | 副柱材 | SUS−430 25φ |
| 5 | アジャスト脚 | SUS−304 TO−108 |
| 6 | 排水トラップ | 大型ゴミ収納器付 TO−195 |
| 7 | オーバーフロー | 小判型金具 VP |
| | | |
| | | |
| | | |

| No. | 図面名称 | Quant. |
|---|---|---|
| C7 | マイコンスライサー | 1 |
| 規格・仕様 | MSI-04 | |

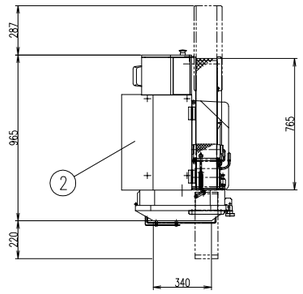


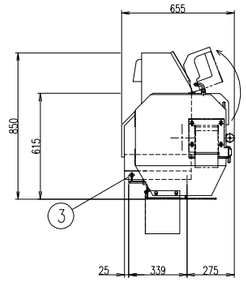


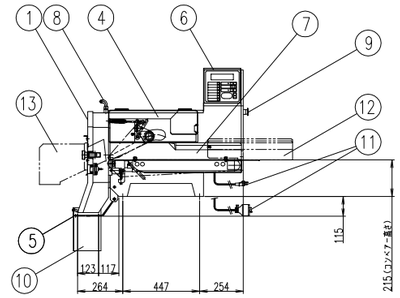


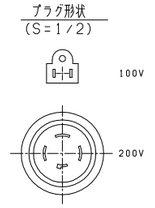


| NO | 名称 | 数量 | 規格 |
|---|---|---|---|
| 1 | 前扉 | 1式 | SUS304 |
| 2 | 機械室 | 1 | SUS304 |
| 3 | 本体 | 1 | SUS304 |
| 4 | 安全カバー | 1 | PET |
| 5 | タッチセンサー | 1式 | SUS φ7 リミット式 |
| 6 | 操作パネル | 1 | |
| 7 | コンベアーガイド | 1式 | SUS304 |
| 8 | 給水接続口 | 1 | 呼び13 |
| 9 | 非常停止SW | 1 | |
| 10 | 材料出口カーテン | 1式 | 塩化ビニール(透明) 脱着式 |
| 11 | 電源プラグ | 1 | 100V 2Pアース付<br>200V 3Pアース付 |
| 12 | 延長ガイド | 1式 | SUS304 脱着式 (オプション) |
| 13 | 材料出口ガイド | 1式 | SUS304 脱着式 (オプション) |
| 仕様 | 寸法 | | 655×965×850 |
| | 使用電力 | | 単相 100V 0.95 kW |
| | 重量 | | 116 kg |
| | 材料通過口寸法 | | 125w×100h (mm) |
| | 能力 | | 310kg/hr~4400kg/h (0.5~40mm) |

| No. | 図面名称 | Quant. |
|---|---|---|
| C8 | 移動式スライサー受け槽 | 1 |
| 規格・仕様 | 1600×900×600 | |

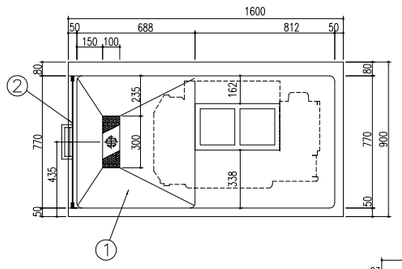


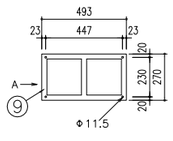


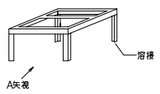


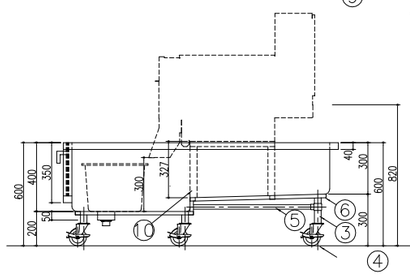


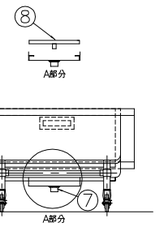


| 品番 | 名称 | 備考 |
|---|---|---|
| 1 | 槽板 | SUS−430 @1.2t |
| 2 | 扉 | SUS−430 @1.2t(取手付) |
| 3 | 主柱材 | SUS−430 38φ |
| 4 | キャスター | 自在車輪 100φ×6(ストッパー付)(ウレタン) |
| 5 | 副柱材 | SUS−430 25φ |
| 6 | 補強 | SUS−304 1.5t×30×20 |
| 7 | 共柱(豊開) | TO−184 40A(十字切除要) |
| 8 | パンチング竪 | 3φ 取手(TO−163)付 |
| 9 | スライサー置台用枠 | SUS−430 L3×30×30 |
| 10 | スライサー置台用脚 | SUS−430 L3×40×40 |
| | | |

| No. | 図面名称 | Quant. |
|---|---|---|
| C9 | 移動台 | 4 |
| 規格・仕様 | 1200×600×800 | |

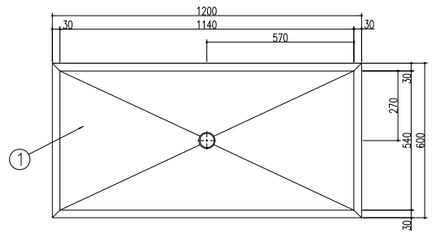


| 品番 | 名称 | 備考 |
|---|---|---|
| 1 | 槽板 | SUS−430 @1.2t |
| 2 | 主柱材 | SUS−430 38φ |
| 3 | 副柱材 | SUS−430 25φ |
| 4 | キャスター | 自在車輪 100φ×4(ストッパー付)<br>目国金具 |
| 5 | 共柱 | ジョバラネース付(フック止メ付) |
| | | |
| | | |

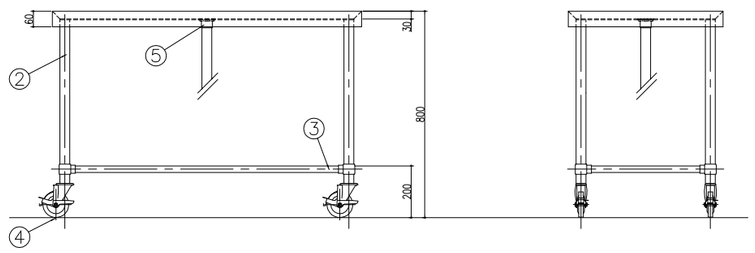


京丹波町立瑞穂学校給食センター新築工事

SCALE

※※※

(株)日匠設計
一級建築士事務所
一級建築士 第84790号
森田 恭介

DATE

No. A−001

General Staff Staff

| No. | 図面名称 | Quant. |
|---|---|---|
| C13 | 三槽シンク | 1 |
| 規格・仕様 | 1800×750×800 | |

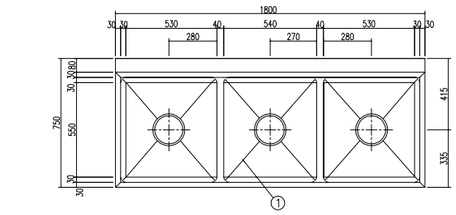


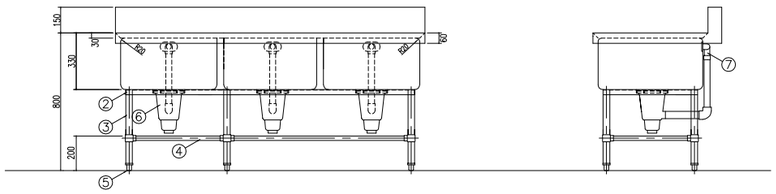


| 品番 | 名称 | 備考 |
|---|---|---|
| 1 | 槽板 | SUS-430 @1.2t |
| 2 | 補強枠 | SUS-430 L3×30×30 |
| 3 | 主柱材 | SUS-430 38φ |
| 4 | 副柱材 | SUS-430 25φ |
| 5 | アジャスト脚 | SUS-304 TO-108 |
| 6 | 排水トラップ | 大型ゴミ収納籠付 TO-195 |
| 7 | オーバーフロー | 小割型金具 VP |

| No. | 図面名称 | Quant. |
|---|---|---|
| C14 | 掃除用具ロッカー | 1 |
| 規格・仕様 | 500×500×1900 | |

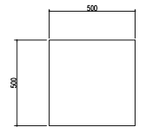


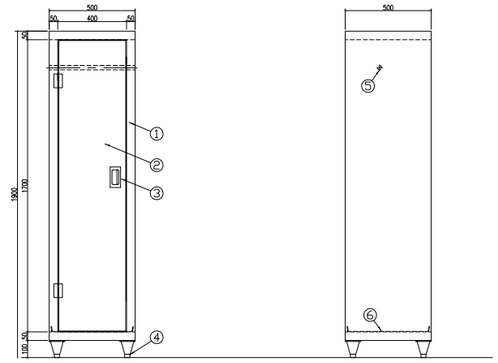


| 品番 | 名称 | 備考 |
|---|---|---|
| 1 | 外板 | SUS-430 @1.2t |
| 2 | 観音扉 | SUS-430 @1.0t |
| 3 | 取手 | SUS-304 TO-106 |
| 4 | アジャスト脚 | SUS-304 TO-80 |
| 5 | パイプ | SUS-430 25φ(フック付) |
| 6 | 水受 | SUS-430 |

| No. | 図面名称 | Quant. |
|---|---|---|
| C15 | 移動ラック | 3 |
| 規格・仕様 | 1200×700×1500 | |

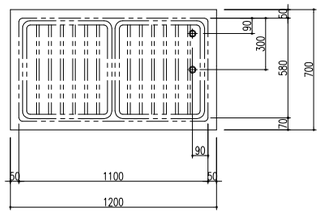


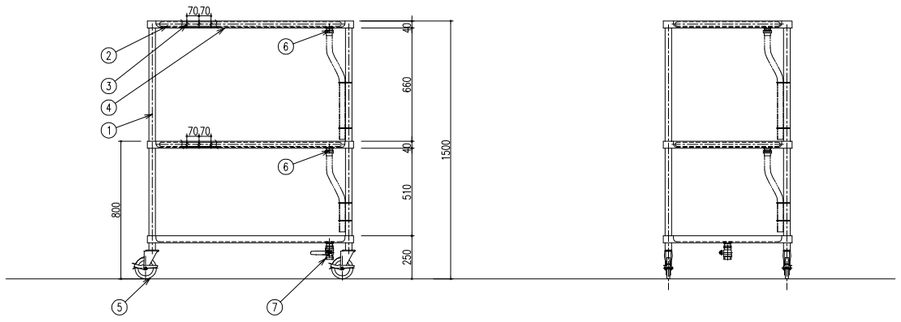


| 品番 | 名称 | 備考 |
|---|---|---|
| 1 | 主柱 | SUS-430 t1.2 φ38 |
| 2 | パイプ棚 | SUS-430 t1.0 φ25 |
| 3 | パイプスノコ | SUS-430 t1.0 φ13(P=70) |
| 4 | 水切板 | SUS-430 t1.2 |
| 5 | キャスター | 自在車輪 125φ×4(ストッパー付) |
| 6 | 排水 | 目皿金具 25A ×2(ジャバラホース付) |
| 7 | 排水 | 目皿金具 25A ×2(バルブ付) |

| No. | 図面名称 | Quant. |
|---|---|---|
| C20 | 配缶台 | 3 |
| 規格・仕様 | 1200×700×600 | |

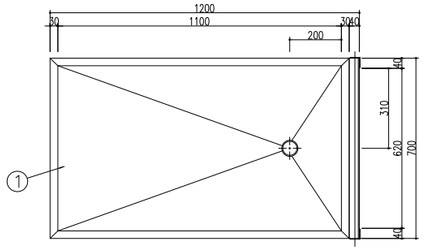


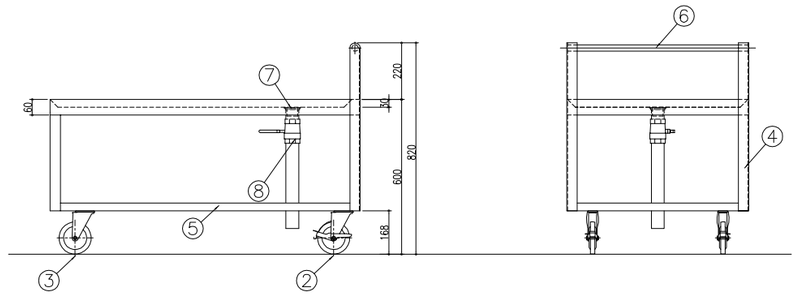


| 品番 | 名称 | 備考 |
|---|---|---|
| 1 | 棚板 | SUS-430 @1.2t |
| 2 | キャスター | 自在車輪 125φ×2(ストッパー付・ウレタン) |
| 3 | キャスター | 自在車輪 125φ×2(ウレタン) |
| 4 | 主柱材 | SUS-430 L3×40×40 |
| 5 | 副柱材 | SUS-430 L3×30×30 |
| 6 | 押手 | SUS-430 25φ |
| 7 | 共柱 | TO-184 40A |
| 8 | バルブ | 40A 塩ビパイプ付 |

京丹波町立瑞穂学校給食センター新築工事

SCALE

※※※

(株)日匠設計
一級建築士事務所
一級建築士 第84790号
森田 恭介

DATE

No. A-001

| General | Staff | Staff |
|---|---|---|
| | | |

| No. | 図面名称 | Quant. |
|---|---|---|
| C22 | 炊飯釜ラック | 2 |
| 規格・仕様 | 1200×700×1800 | |

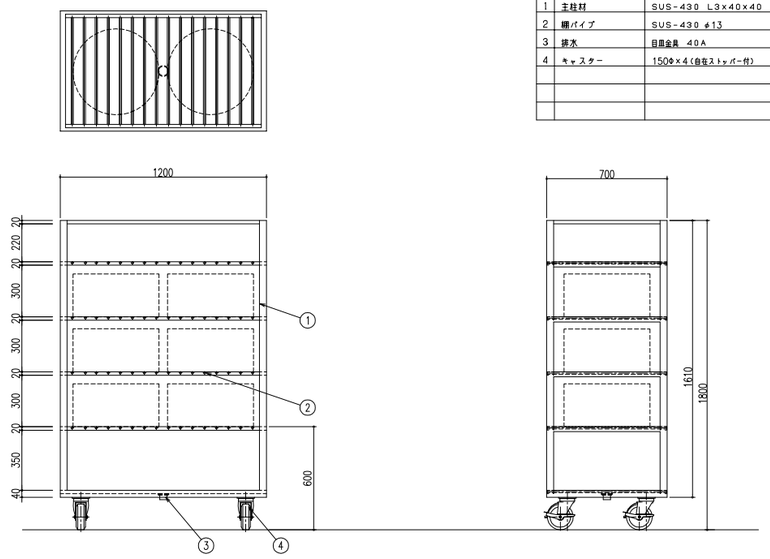


| 品番 | 名称 | 備考 |
|---|---|---|
| 1 | 主柱材 | SUS-430 L3×40×40 |
| 2 | 棚パイプ | SUS-430 φ13 |
| 3 | 排水 | 目皿金具 40A |
| 4 | キャスター | 150φ×4(自在ストッパー付) |

| No. | 図面名称 | Quant. |
|---|---|---|
| C23 | 多機能マイコン自動電気炊飯器 | 4 |
| 規格・仕様 | CRAE-150 | |

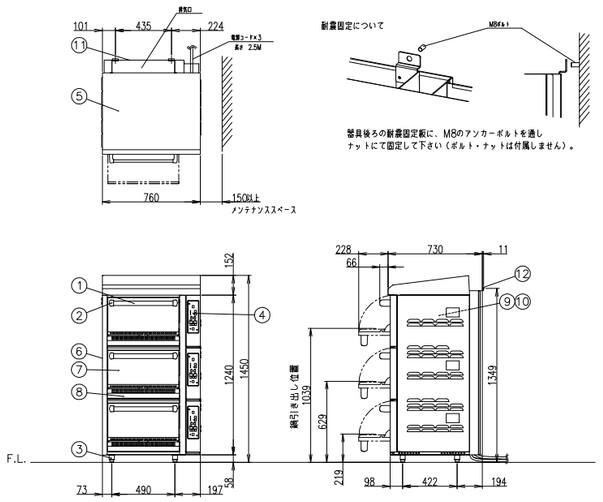


耐震固定について



器具後ろの耐震固定板に、M8のアンカーボルトを通し
ナットにて固定して下さい（ボルト・ナットは付属しません）。

| 製品名 | | 多機能マイコン自動電気炊飯器 | |
|---|---|---|---|
| 型式 | | CRAE−150 | |
| 外形寸法 | | 幅760×奥行730×高さ1450mm | |
| | <設置工事> | | |
| | 電気接続 | 3相 AC200V | 端子R5.5−5×3 |
| | <製品仕様> | | |
| | 電気消費量 | 6.8kW×3 | 20.8A×3 |
| | 重量 | 280kg | |
| | <付属品> | | |
| | 炊飯鍋 | アルミ鋳物 | |
| | <装備> | | |
| No | 品名 | 材質 | 備考 |
| 1 | ドアハンドル | ICS調同ぎ35×19 | |
| 2 | ドアハンドルカバー | アルミダイキャスト | |
| 3 | 調節脚 | SUS304 他 | |
| 4 | 炊飯操作盤 | | |
| | <各部の材質> | | |
| 5 | 外上板 | SUS430 t1.0 | No.4 |
| 6 | 側板 | SUS430 t1.0 | No.4 |
| 7 | ドア化粧板 | SUS430 t0.8 | No.4 |
| 8 | 前化粧板 | SUS430 t1.0 | No.4 |
| 9 | 庫内・上板 | SUS430 t0.8 | |
| 10 | 庫内・後板 | SUS430 t1.0 | |
| 11 | 後熱気ガイド | SUS430 t0.8 | No.4 |
| 12 | 耐震固定板 | SUS430 t2.0 | |

注）1.SCALEは1/20。(この用紙サイズがA3の場合の尺度です。)
2.仕様及び外観を改良のため、予告なく変更することがあります。
3.ガス機器を設置する際は、周囲の壁・柱・天井・床が不燃構造であることを確認のうえ、設置して下さい。

炊飯能力：1.4kg ～ 7kg×3段
（1.8ℓ ～ 9ℓ）

| No. | 図面名称 | Quant. |
|---|---|---|
| C24 | 検食保存用冷凍庫 | 1 |
| 規格・仕様 | URN-062FM6 | |

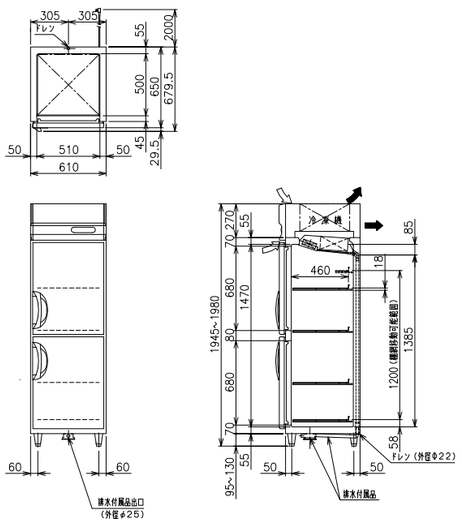





| 品名 | | 業務用冷凍庫 | |
|---|---|---|---|
| 機種名 | | URN-062FM6 | |
| 寸法 | 外形 (mm) (幅X奥行X高さ) | 610×650×1950 | |
| | 内形 (mm) (幅X奥行X高さ) | 510×500×1470 | |
| 有効内容積 (L) | | 391 | |
| 製品質量 (kg) | | 80 | |
| 材質 | 外装 | 正面・側面 ステンレス鋼板<br>扉補堅パネル ステンレス鋼板 クリアコーティング<br>天・背面・底面 亜鉛鉄板 | |
| | 内装 | ステンレス鋼板 | |
| | 扉 | 外面 ステンレス鋼板 クリアコーティング<br>断面 樹脂成形品 マグネット式2枚 | |
| | 断熱材 | 硬質発泡ポリウレタン | |
| | 自在棚 | 鋼線樹脂コーティング | |
| 冷却性能（無負荷、周囲温度30℃） | | −20℃以下 | |
| 冷却装置 | 圧縮機公称出力 | 350W | |
| | 冷媒制御方法 | キャピラリーチューブ | |
| | 凝縮器 | フィンチューブ強制空冷式 | |
| | 冷却器 | フィンチューブ冷気強制循環式 | |
| | 冷媒 | R404A | |
| | 温度制御 | マイコン制御 デジタル温度表示 | |
| | 霜取方式 | マイコン制御 ヒーターデフロスト | |
| 電源 | 適用ブレーカー容量 | 単相100V 15A 50/60Hz | |
| | 適用コンセント形式 | 接地形 2極 15A 125V | |
| | 許容電圧範囲 (V) | 90~110 | |
| 電気特性 | 冷却時 (50/60Hz) | 運転電流 (A) | 3.1/2.8 |
| | | 始動電流 (A) | 21.0/19.0 |
| | | 消費電力 (W) | 255/270 |
| | | 力率(%) | 82/96 |
| | 霜取時 (50/60Hz) | 運転電流 (A) | 2.5 |
| | | 消費電力 (W) | 253 |
| 使用周囲温度 (℃) | | 5~35 | |
| 放熱量 | | 490/560W | |
| 扉・選択範囲 | | 樹脂製、95~130mm | |
| 付属品 | | 棚板4枚、排水配管キット一式 | |
| その他 | | 凝縮器フィルター | |

仕様・外観につきましては改良の為予告なく変更することがあります。

⇨ 吸込
➡ 吹出

コンセント形状

電源コンセントは必ず接地極付を使用すること

| No. | 図面名称 | Quant. |
|---|---|---|
| C25 | 和え物ボール | 1 |
| 規格・仕様 | φ600××800 | |

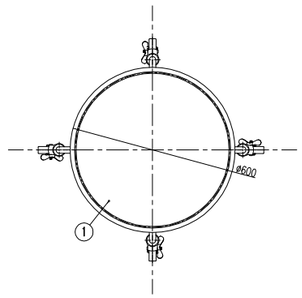


| 品番 | 名称 | 備考 |
|---|---|---|
| 1 | ボール（1個） | ステンレス |
| 2 | パイプ脚 | SUS430 φ25 |
| 3 | 自在キャスター | ステンレス金具 φ100×4 ウレタン車 ストッパー付 |

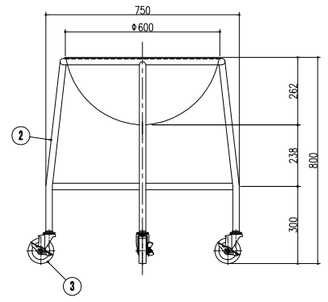


京丹波町立瑞穂学校給食センター新築工事

SCALE

※※※

(株)日匠設計
一級建築士事務所
一級建築士 第84790号
森田 恭介

DATE

No. A−001

General Staff Staff

| No. | 図面名称 | Quant. |
|---|---|---|
| C26 | 水切付一槽シンク | 1 |
| 規格・仕様 | 1650×750×800 | |

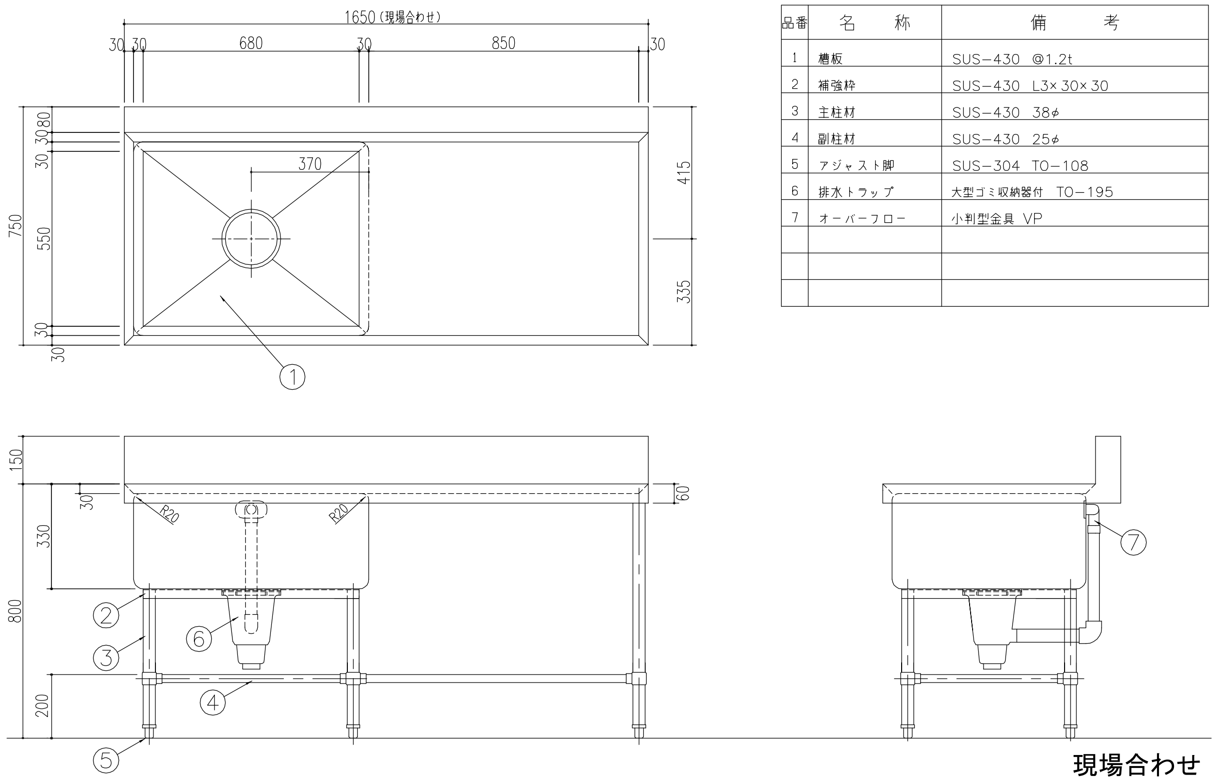


| 品番 | 名称 | 備考 |
|---|---|---|
| 1 | 槽板 | SUS-430 @1.2t |
| 2 | 補強枠 | SUS-430 L3×30×30 |
| 3 | 主柱材 | SUS-430 38φ |
| 4 | 副柱材 | SUS-430 25φ |
| 5 | アジャスト脚 | SUS-304 TO-108 |
| 6 | 排水トラップ | 大型ゴミ収納器付 TO-195 |
| 7 | オーバーフロー | 小判型金具 VP |
| | | |
| | | |
| | | |

| No. | 図面名称 | Quant. |
|---|---|---|
| C27 | パススルー冷蔵庫 | 1 |
| 規格・仕様 | PRD-150RMD3-G | |

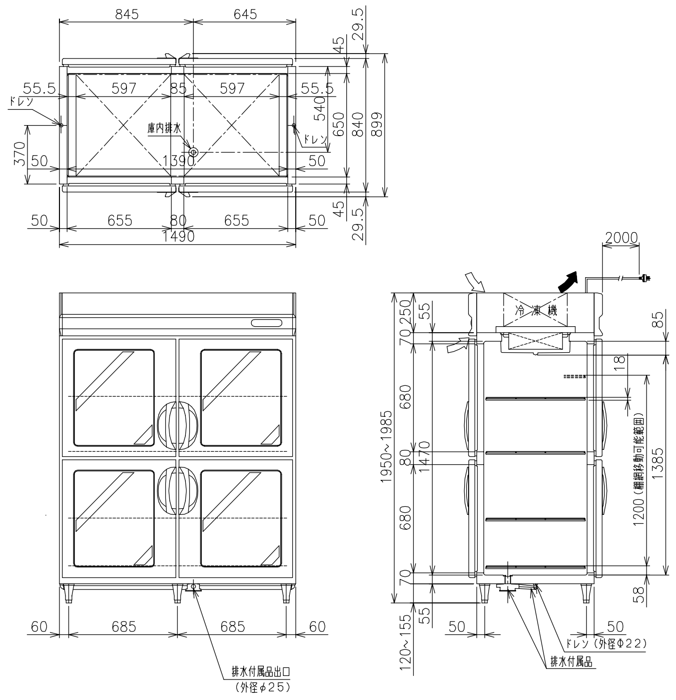


| 品名 | | リーチインショーケース | |
|---|---|---|---|
| 機種名 | | PRD-150RMD3-G | |
| 寸法 | 外形 (mm)（幅X奥行X高さ） | 1490×840×1950 | |
| | 内形 (mm)（幅X奥行X高さ） | 1390×650×1470 | |
| 有効内容積 (L) | | 1237(総内容積 1418) | |
| 製品質量 (kg) | | 260 | |
| 材質 | 外装 | 正面・側面 ステンレス鋼板<br>機械室パネル ステンレス鋼板 クリアコーティング<br>天・底面 亜鉛鉄板 | |
| | 内装 | ステンレス鋼板 | |
| | 扉 | 外面 ステンレス鋼板 クリアコーティング 裏板 樹脂成形品<br>熱線反射フィルム付2重ガラス扉 マグネット式8枚 | |
| | 断熱材 | 硬質発泡ポリウレタン | |
| | 自在棚 | 鋼線樹脂コーティング | |
| 冷却性能（無負荷、周囲温度30℃） | | 0~10℃ | |
| 冷却装置 | 圧縮機公称出力 | 600W | |
| | 冷媒制御方法 | 膨張弁 | |
| | 凝縮器 | フィンチューブ強制空冷式 | |
| | 冷却器 | フィンチューブ冷気強制循環式 | |
| | 冷媒 | R404A | |
| | 温度制御 | マイコン制御 デジタル温度表示 | |
| | 霜取方式 | マイコン制御 ヒーターデフロスト | |
| 電源 | 適用ブレーカー容量 | 三相200V 10A 50/60Hz | |
| | 適用コンセント形式 | 接地形 3極 20A 250V | |
| | 許容電圧範囲 (V) | 180~220 | |
| 電気特性 | 冷却時（50/60Hz） | 運転電流（A） | 2.4/2.4 |
| | | 始動電流（A） | 14.2/12.8 |
| | | 消費電力（W） | 580/625 |
| | | 力率（%） | 70/75 |
| | 霜取時（50/60Hz） | 運転電流（A） | 2.6 |
| | | 消費電力（W） | 517 |
| 使用周囲温度（℃） | | 5~35 | |
| 放熱量 | | 1300/1550W | |
| 脚・調節範囲 | | 樹脂製、120~155mm | |
| 付属品 | | 棚網8枚、排水配管キット一式 | |
| その他 | | 凝縮器フィルター | |

仕様・外観につきましては改良の為予告なく変更することがあります。
※リーチインショーケースの有効内容積は日本冷凍空調工業会の規定により、実際に食材が載せられる場所（棚網上）で計算しています。

⇨ 吸込
➡ 吹出

コンセント形状

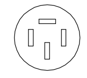

| No. | 図面名称 | Quant. |
|---|---|---|
| C29 | 移動台 | 1 |
| 規格・仕様 | 750×600×800 | |

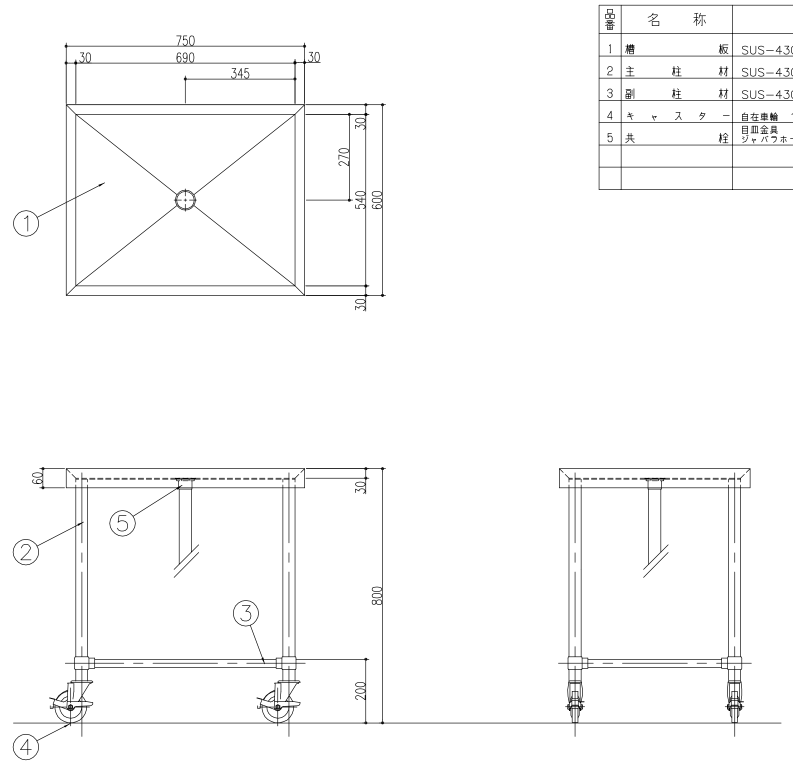


| 品番 | 名称 | 備考 |
|---|---|---|
| 1 | 槽板 | SUS-430 @1.2t |
| 2 | 主柱材 | SUS-430 38φ |
| 3 | 副柱材 | SUS-430 25φ |
| 4 | キャスター | 自在車輪 100φ×4（ストッパー付） |
| 5 | 共栓 | 目皿金具<br>ジャバラホース付（フック止メ付） |
| | | |
| | | |

| No. | 図面名称 | Quant. |
|---|---|---|
| C30 | 移動台 | 1 |
| 規格・仕様 | 900×600×600 | |

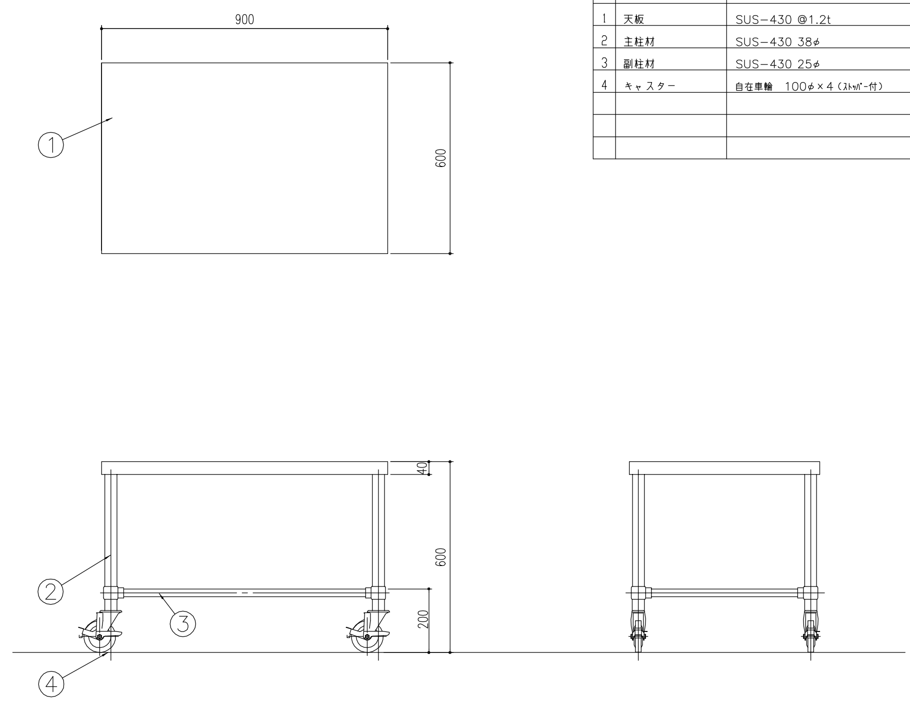


| 品番 | 名称 | 備考 |
|---|---|---|
| 1 | 天板 | SUS-430 @1.2t |
| 2 | 主柱材 | SUS-430 38φ |
| 3 | 副柱材 | SUS-430 25φ |
| 4 | キャスター | 自在車輪 100φ×4（ストッパー付） |
| | | |
| | | |
| | | |

京丹波町立瑞穂学校給食センター新築工事

SCALE

※ ※ ※

(株)日匠設計
一級建築士事務所
一級建築士 第84790号
森田 恭介

DATE

No. C-001

General Staff | Staff

| No. | 図面名称 | Quant. | No. | 図面名称 | Quant. |
|---|---|---|---|---|---|
| C31 | デジタル台秤 | 1 | * | * | * |
| 規格・仕様 | DP-6700K-30 | | 規格・仕様 | * | |

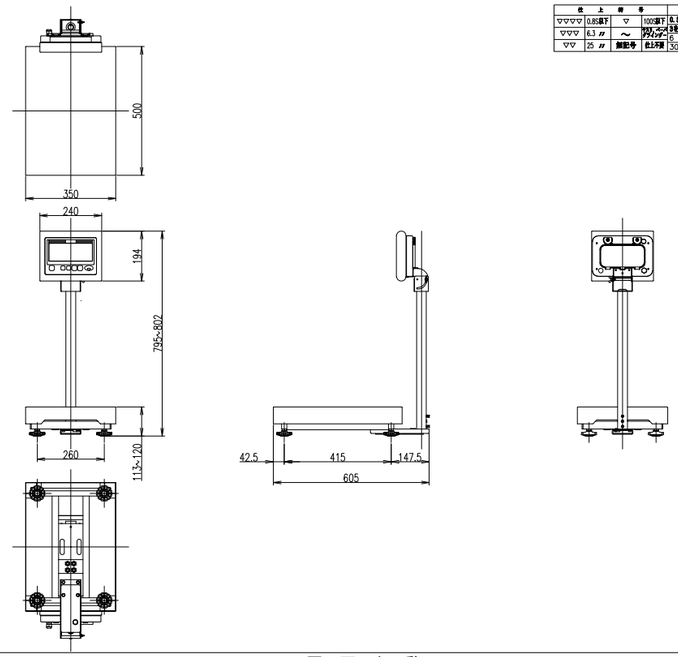


| 仕上符号 | | | | 容量寸法許容差(最大値)(単位 mm) | | | |
|---|---|---|---|---|---|---|---|
| ▽▽▽▽ | 0.85以下 | ▽ | 100以下 | 0.65以上3以下 | ±0.1 | 1000以上 400 | ±0.5 |
| ▽▽▽ | 6.3 〃 | ～ | 3秒超え 6〃 | 3秒超え 6〃 | ±0.1 | 400 〃 1000 | ±0.8 |
| ▽▽ | 25 〃 | 無記号 | 仕上不要 | 6 〃 30〃 | ±0.2 | 1000〃 2000 | ±1.2 |
| | | | | 30 〃 120〃 | ±0.3 | 2000〃 4000 | ±2 |

| No. | 図面名称 | Quant. | No. | 図面名称 | Quant. |
|---|---|---|---|---|---|
| * | * | * | * | * | * |
| 規格・仕様 | * | | 規格・仕様 | * | |

京丹波町立瑞穂学校給食センター新築工事

SCALE

※※※

(株)日匠設計
一級建築士事務所
一級建築士 第84790号
森田 恭介

DATE

No. A-001

General Staff Staff

| No. | 図面名称 | Quant. |
|---|---|---|
| D4 | 急速凍結専用庫 | 1 |
| 規格・仕様 | FKD-062FMD6 | |

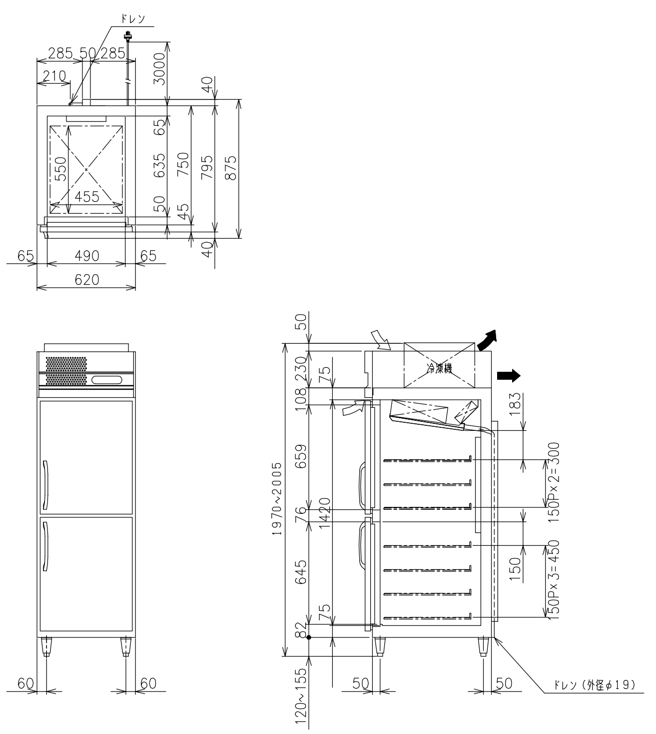


| | | | |
|---|---|---|---|
| 品名 | | | 急速凍結専用庫 |
| 機種名 | | | FKD-062FMD6 |
| 寸法 | 外形 (mm)(幅X奥行X高さ) | | 620x795(875)x1970 |
| 寸法 | 内形 (mm)(幅X奥行X高さ) | | 490x635x1420 |
| 有効内容積 (L) | | | 412 |
| 製品質量 (kg) | | | 140 |
| 材質 | 外装 | | 正面・側面 ステンレス鋼板<br>機械室パネル ステンレス鋼板 クリアコーティング<br>天・背面・底面 亜鉛鉄板 |
| 材質 | 内装 | | ステンレス鋼板 |
| 材質 | 扉 | | 外面 ステンレス鋼板 クリアコーティング<br>裏面 ステンレス鋼板 マグネット式2枚 |
| 材質 | 断熱材 | | 硬質発泡ポリウレタン |
| 材質 | 自在棚 | | 鋼線樹脂コーティング |
| 冷却性能 (無負荷、周囲温度30℃) | | | -30℃以下(温度設定範囲-40℃～-20℃) |
| 冷却装置 | 圧縮機公称出力 | | 1100W |
| 冷却装置 | 冷媒制御方法 | | 膨張弁 |
| 冷却装置 | 凝縮器 | | フィンチューブ強制空冷式 |
| 冷却装置 | 冷却器 | | フィンチューブ冷気強制循環式 |
| 冷却装置 | 冷媒 | | R404A |
| 冷却装置 | 温度制御 | | マイコン制御 デジタル温度表示 |
| 冷却装置 | 霜取方式 | | マイコン制御 ヒーターデフロスト |
| 電源 | 適用ブレーカー容量 | | 三相200V 15A 50/60Hz |
| 電源 | 適用コンセント形式 | | 接地形 3極 20A 250V |
| 電源 | 許容電圧範囲(V) | | 180～220 |
| 電気特性 | 冷却時 (50/60Hz) | 運転電流(A) | 4.8/4.4 |
| 電気特性 | 冷却時 (50/60Hz) | 始動電流(A) | 34.0/31.0 |
| 電気特性 | 冷却時 (50/60Hz) | 消費電力(W) | 1170/1240 |
| 電気特性 | 冷却時 (50/60Hz) | 力率(%) | 70/81 |
| 電気特性 | 霜取時 (50/60Hz) | 運転電流(A) | 4.2 |
| 電気特性 | 霜取時 (50/60Hz) | 消費電力(W) | 846 |
| 使用周囲温度(℃) | | | 5～35 |
| 放熱量 | | | 4350/5130W |
| 脚・調節範囲 | | | 樹脂製、120～155mm |
| 付属品 | | | 棚網7枚、排水配管キット一式 |
| その他 | | | 凝縮器フィルター |

仕様・外観につきましては改良の為予告なく変更することがあります。

⇨ 吸込
➡ 吹出

コンセント形状

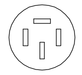

| No. | 図面名称 | Quant. |
|---|---|---|
| D5 | コンテナ | 7 |
| 規格・仕様 | 1460×860×1550 | |

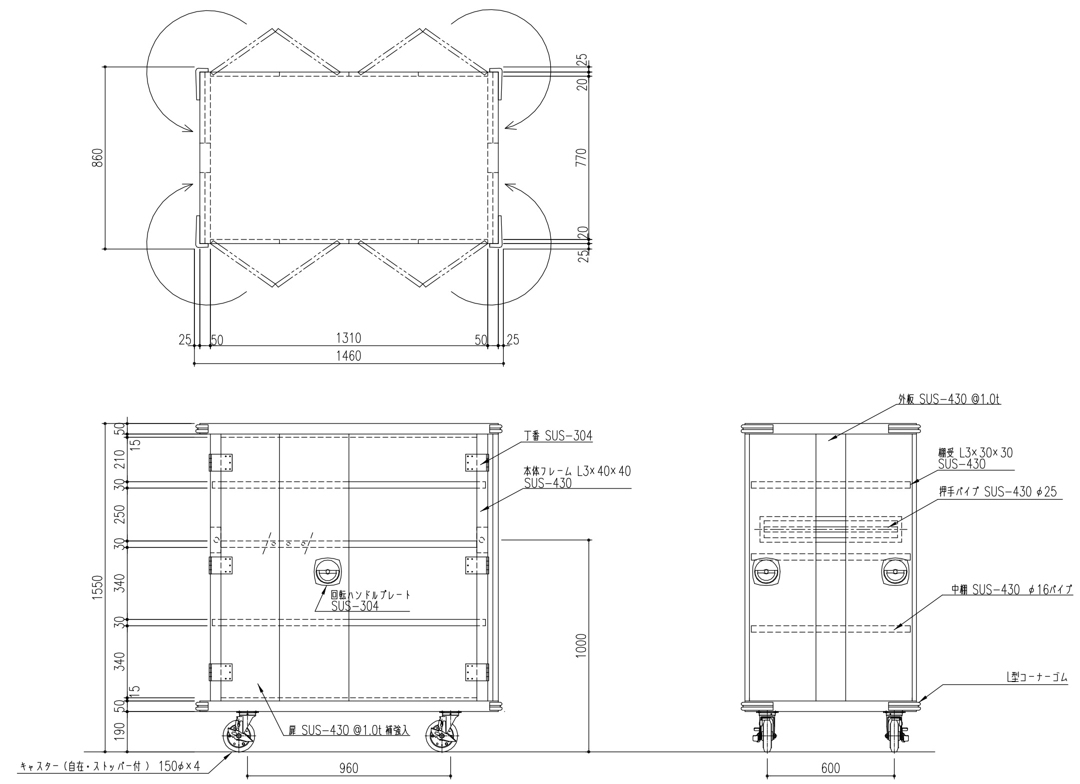


| No. | 図面名称 | Quant. |
|---|---|---|
| D6 | 消毒保管機 | 1 |
| 規格・仕様 | MCWK-20-e | |

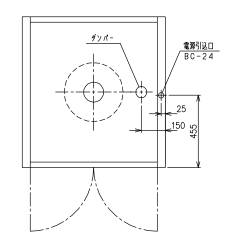


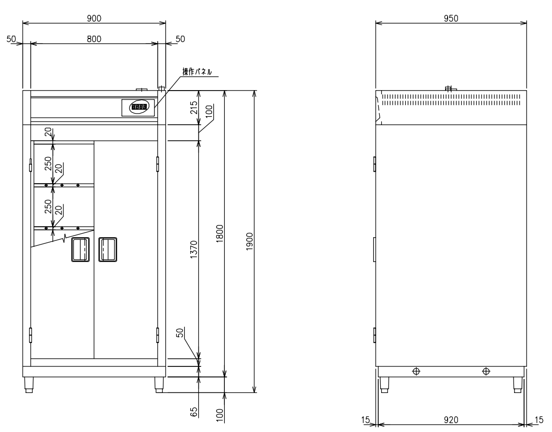


| | | | |
|---|---|---|---|
| 仕様 | 型式 | | MCWK-20-e |
| 仕様 | 寸法 | | 900X950X1900 |
| 仕様 | 収容 籠数 | | 20ヶ(籠寸法390X360X200) |
| 仕様 | 棚段 | | 5段 (一棚の耐荷重 80 kg) |
| 仕様 | 使用 電力 | | 三相 200V 6.4kW |
| 仕様 | | ヒーター | 三相 200V 6kW |
| 仕様 | | ブロワー | 三相 200V 0.4kW |
| 仕様 | 材質 | 本体フレーム | SUS 430 t=0.8 |
| 仕様 | | 外板,扉 | SUS 430 t=0.8 |
| 仕様 | | 内板 | SUS 430 t=0.8 |
| 仕様 | | 断熱材 | グラスウール t=25 |
| | * | | * |

| No. | 図面名称 | Quant. |
|---|---|---|
| * | * | * |
| 規格・仕様 | * | |

京丹波町立瑞穂学校給食センター新築工事

SCALE

※ ※ ※

(株)日匠設計
一級建築士事務所
一級建築士 第84790号
森田 恭介

DATE

No. A-001

General Staff | Staff

| No. | 図面名称 | Quant. |
|---|---|---|
| E1 | 三槽シンク | 1 |
| 規格・仕様 | 2100×750×800 | |

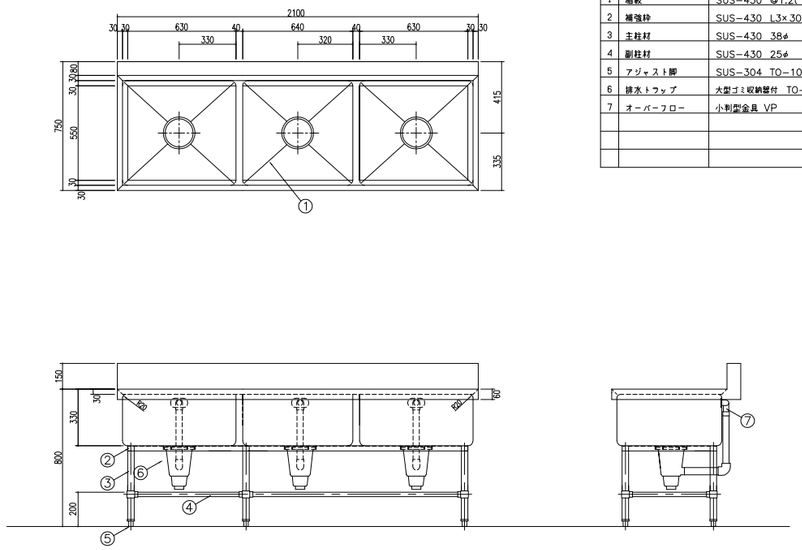

| 品番 | 名称 | 備考 |
|---|---|---|
| 1 | 槽板 | SUS-430 @1.2t |
| 2 | 補強枠 | SUS-430 L3×30×30 |
| 3 | 主柱材 | SUS-430 38φ |
| 4 | 副柱材 | SUS-430 25φ |
| 5 | アジャスト脚 | SUS-304 TO-108 |
| 6 | 排水トラップ | 大型ゴミ収納器付 TO-195 |
| 7 | オーバーフロー | 小判型金具 VP |

| No. | 図面名称 | Quant. |
|---|---|---|
| E3 | スタッキングカート | 3 |
| 規格・仕様 | STK-1200 | |

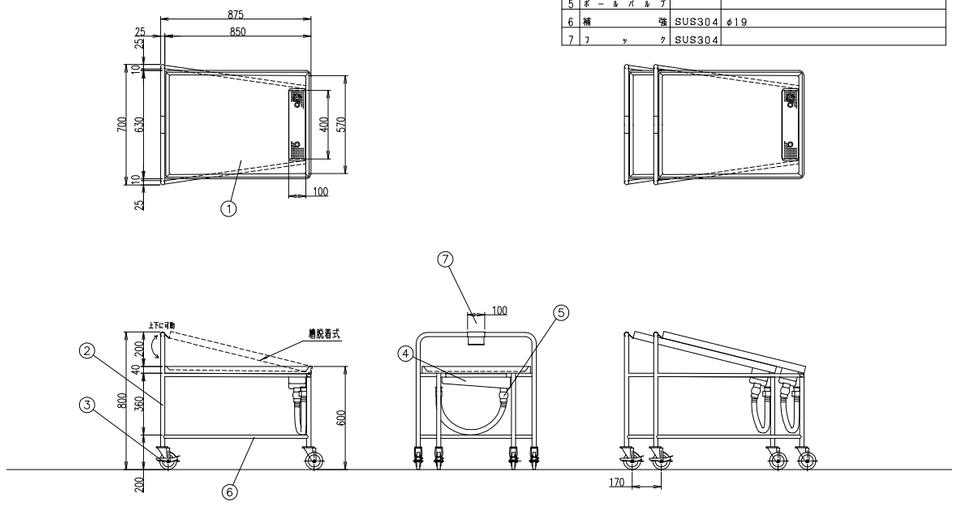

| 品番 | 名称 | 材質 | 備考 |
|---|---|---|---|
| 1 | 槽部 | SUS304 | t=1.2 水切り勾配付 |
| 2 | 主柱 | SUS304 | φ25 |
| 3 | キャスター | | 自在車×4 ウレタン車×4 ストッパー付き×2 |
| 4 | 排水 | SUS304 | 25A 目皿栓・ジャバラホース・ジャバラ引っ掛けフック付き<br>排水槽部は満排面を考慮して縦・横ともR構造であること |
| 5 | ボールバルブ | | |
| 6 | 補強 | SUS304 | φ19 |
| 7 | フック | SUS304 | |

| No. | 図面名称 | Quant. |
|---|---|---|
| E5 | 移動台 | 1 |
| 規格・仕様 | 900×750×800 | |

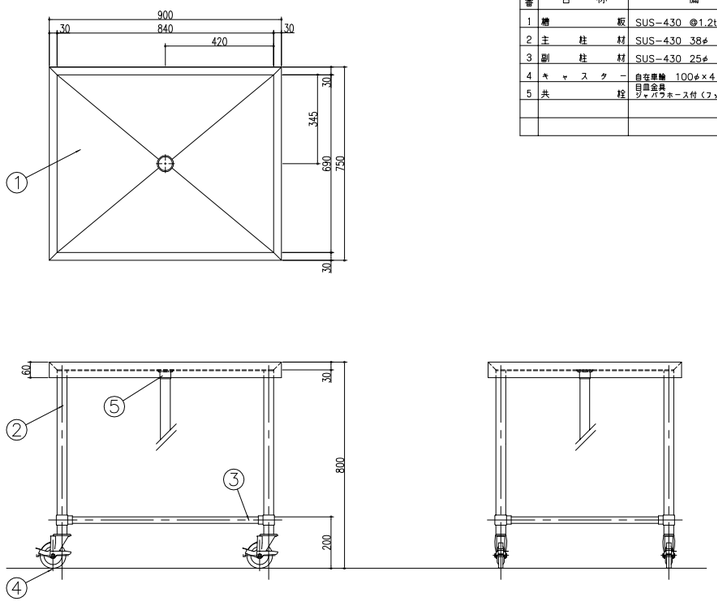

| 品番 | 名称 | 備考 |
|---|---|---|
| 1 | 槽板 | SUS-430 @1.2t |
| 2 | 主柱材 | SUS-430 38φ |
| 3 | 副柱材 | SUS-430 25φ |
| 4 | キャスター | 自在車輪 100φ×4（ストッパー付） |
| 5 | 共栓 | 目皿金具<br>ジャバラホース付（フック止メ付） |

| No. | 図面名称 | Quant. |
|---|---|---|
| E6 | モービルシンク | 4 |
| 規格・仕様 | 900×750×800 | |

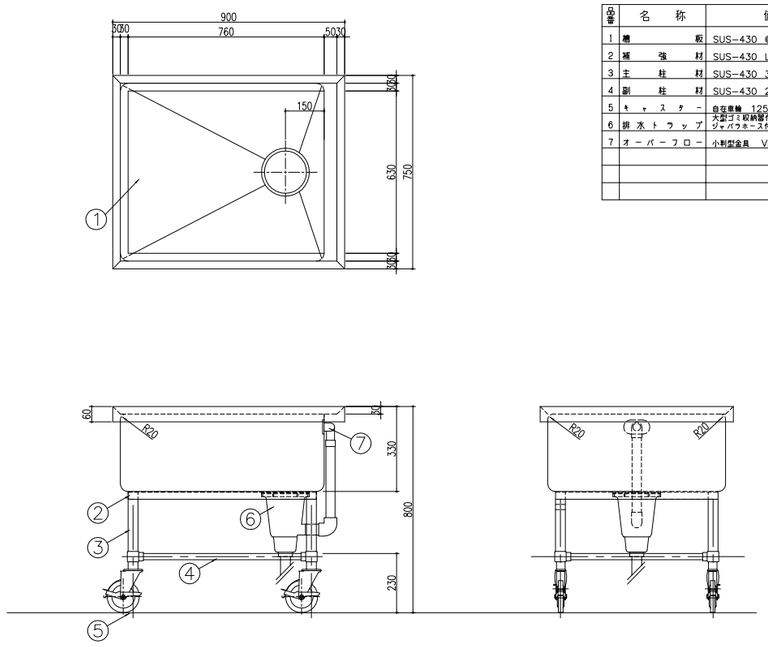

| 品番 | 名称 | 備考 |
|---|---|---|
| 1 | 槽板 | SUS-430 @1.2t |
| 2 | 補強材 | SUS-430 L3×30×30 |
| 3 | 主柱材 | SUS-430 38φ |
| 4 | 副柱材 | SUS-430 25φ |
| 5 | キャスター | 自在車輪 125φ×4（ストッパー付） |
| 6 | 排水トラップ | 大型ゴミ収納器付 TO-195<br>ジャバラホース付 フック付 |
| 7 | オーバーフロー | 小判型金具 VP |

京丹波町立瑞穂学校給食センター新築工事

SCALE

※※※

(株)日匠設計
一級建築士事務所
一級建築士 第84790号
森田 恭介

DATE

No. A-001

General Staff Staff

| No. | 図面名称 | Quant. |
|---|---|---|
| E7 | 掃除用具ロッカー | 1 |
| 規格・仕様 | 500×500×1900 | |

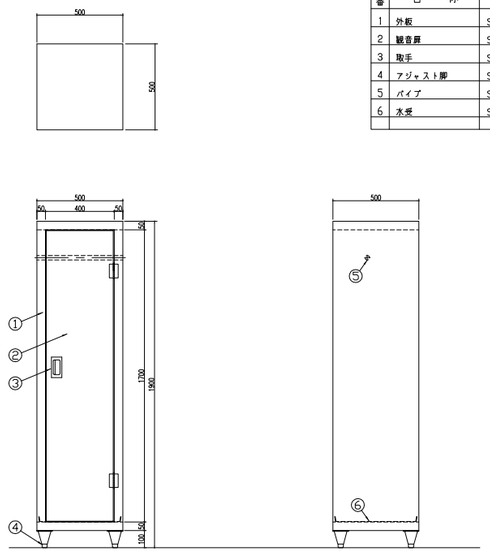


| 品番 | 名称 | 備考 |
|---|---|---|
| 1 | 外板 | SUS-430 t1.2t |
| 2 | 観音扉 | SUS-430 t1.0t |
| 3 | 取手 | SUS-304 TO-106 |
| 4 | アジャスト脚 | SUS-304 TO-80 |
| 5 | パイプ | SUS-430 25φ(フック付) |
| 6 | 水受 | SUS-430 |
| | | |

| No. | 図面名称 | Quant. |
|---|---|---|
| E8 | 移動台 | 1 |
| 規格・仕様 | 1200×750×800 | |

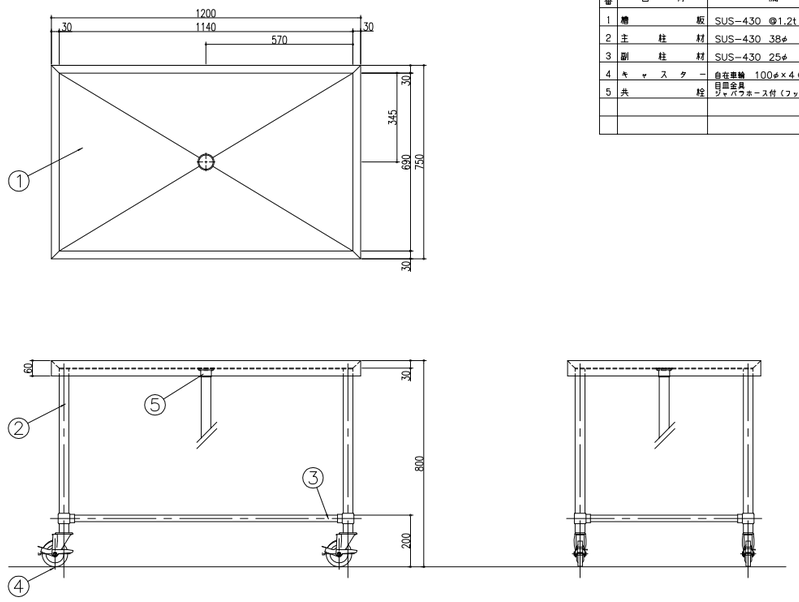


| 品番 | 名称 | 備考 |
|---|---|---|
| 1 | 棚板 | SUS-430 t1.2t |
| 2 | 主柱材 | SUS-430 38φ |
| 3 | 副柱材 | SUS-430 25φ |
| 4 | キャスター | 自在車輪 100φ×4(ストッパー付) |
| 5 | 共栓 | 自由金具 ツマバラホース付(フック止メ付) |
| | | |
| | | |

| No. | 図面名称 | Quant. |
|---|---|---|
| * | * | * |
| 規格・仕様 | * | |

| No. | 図面名称 | Quant. |
|---|---|---|
| * | * | * |
| 規格・仕様 | * | |

京丹波町立瑞穂学校給食センター新築工事

SCALE

※※※

(株)日匠設計
一級建築士事務所
一級建築士 第84790号
森田 恭介

DATE

No. A-001

| General | Staff | Staff |
|---|---|---|
| | | |

| No. | 図面名称 | Quant. |
|---|---|---|
| F1 | 衣類殺菌保管機 | 3 |
| 規格・仕様 | NSL-06C | |

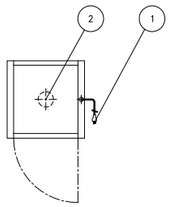

ブラグ形状
(S=1/1)

| NO | 名称 | 数量 | 規格 |
|---|---|---|---|
| 1 | 電源プラグ | 1 | 125V15A 2P2ア-ス付 |
| 2 | ブロア | 1 | 単相 100V 90/127.5W(50/60Hz) |
| 3 | ヒータ | 2 | 単相 100V 300W |
| 4 | 操作パネル | 1 | x |
| 5 | オゾン灯 | 1 | 単相 100V 19W |
| 6 | 殺菌灯 | 1 | 単相 100V 19W |
| 7 | ドアスイッチ | 1 | x |
| 8 | x | x | x |
| 9 | x | x | x |
| 10 | アジャスト | 4 | OS-140 |
| 11 | 扉 | 1 | 鏡面開閉タ |
| 仕様 | 収容 | 2段5本 | |
| | 機能 | 1段(一段の殺菌量5kg) | |
| | 使用電力 | 単相 100V 728/765.5W(50/60Hz) | |
| | 本体フレーム | SUS430 t=0.8 | |
| | 外板・扉 | SUS430 t=0.8 | |
| | 内底 | SUS430 t=0.8 | |

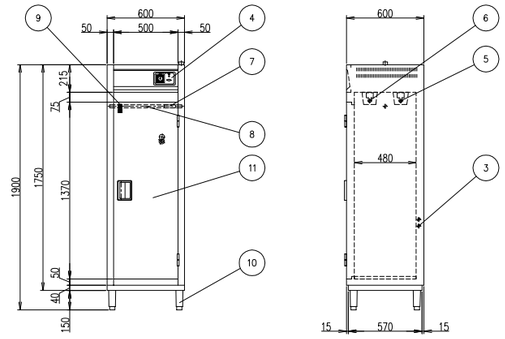





| No. | 図面名称 | Quant. |
|---|---|---|
| F2 | シューズ殺菌保管機 | 3 |
| 規格・仕様 | NSL-06S | |

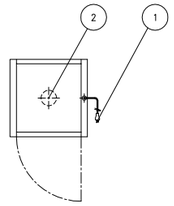

ブラグ形状
(S=1/1)

| NO | 名称 | 数量 | 規格 |
|---|---|---|---|
| 1 | 電源プラグ | 1 | 125V15A 2P2ア-ス付 |
| 2 | ブロア | 1 | 単相 100V 90/127.5W(50/60HZ) |
| 3 | ヒータ | 2 | 単相 100V 300W |
| 4 | 操作パネル | 1 | x |
| 5 | オゾン灯 | 1 | 単相 100V 19W |
| 6 | 殺菌灯 | 1 | 単相 100V 19W |
| 7 | ドアスイッチ | 1 | x |
| 8 | x | x | x |
| 9 | x | x | x |
| 10 | アジャスト | 4 | OS-140 |
| 11 | 扉 | 1 | 鏡面開閉タ |
| 仕様 | 収容 | シューズ14足 | |
| | 機能 | 7段(一段の殺菌量5kg) | |
| | 使用電力 | 単相 100V 728/765.5W(50/60Hz) | |
| | 本体フレーム | SUS430 t=0.8 | |
| | 外板・扉 | SUS430 t=0.8 | |
| | 内底 | SUS430 t=0.8 | |

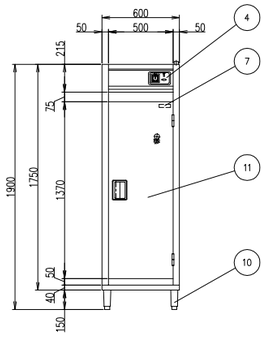


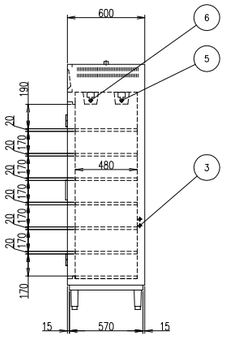


| No. | 図面名称 | Quant. |
|---|---|---|
| F4 | エプロン掛け | 3 |
| 規格・仕様 | 618×450×1767 | |

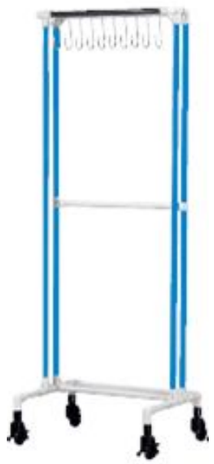

| 仕様 | | |
|---|---|---|
| | 型式 | SEP-85 |
| | 寸法 | 615x450x1767 |
| | 材質 | イレクターパイプ |
| | | φ65鋳鉄キャスター |
| | | エプロン用フック |
| | | |

| No. | 図面名称 | Quant. |
|---|---|---|
| * | * | * |
| 規格・仕様 | * | |

京丹波町立瑞穂学校給食センター新築工事

SCALE

※※※

(株)日匠設計
一級建築士事務所
一級建築士 第84790号
森田 恭介

DATE

No. G-001

| General | Staff | Staff |
|---|---|---|
| | | |

| No. | 図 面 名 称 | Quant. | No. | 図 面 名 称 | Quant. |
|---|---|---|---|---|---|
| G1 | 生ゴミ処理機 | 1 | * | * | * |
| 規格・仕様 | PSK-62W | | 規格・仕様 | * | |

■機器本体寸法図（単位：mm）

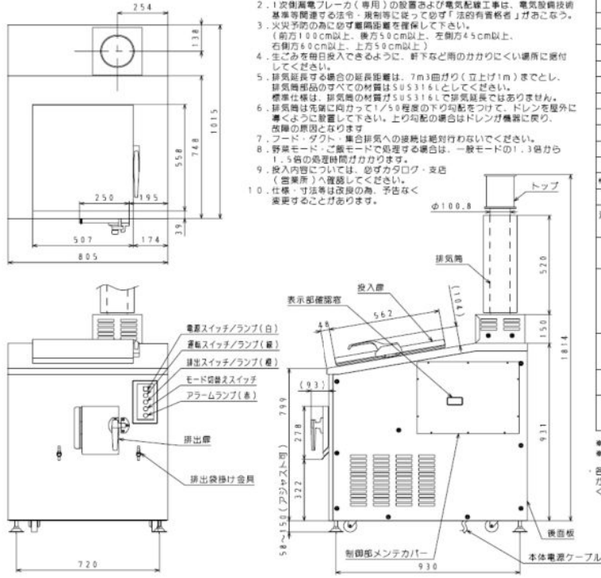


（注）
1．コンクリート等の床が丈夫で、平坦な場所に据付してください。
2．1次側漏電ブレーカ（専用）の設置および電気配線工事は、電気設備技術基準等関連する法令・規制等に従って必ず「法的有資格者」がおこなう。
3．火災予防のみに必ず離隔距離を確保して下さい。
（前方100cm以上、後方50cm以上、左側方45cm以上、右側方60cm以上、上方50cm以上）
4．生ごみを毎日投入できるように、軒下など雨のかかりにくい場所に据付してください。
5．排気延長する場合の延長距離は、7m3曲がり（立上げ1m）までとし、排気筒部品のすべての材質はSUS316Lとしてください。
標準仕様は、排気筒の材質がSUS316Lで排気延長ではありません。
6．排気筒は先端に向かって1/50程度の下り勾配をつけて、ドレンを屋外に導くように設置して下さい。上り勾配の場合はドレンが機器に戻り、故障の原因となります
7．フード・ダクト・集合排気への接続は絶対行わないでください。
8．野菜モード・ご飯モードで処理する場合は、一般モードの1.3倍から1.5倍の処理時間がかかります。
9．投入内容については、必ずカタログ・支店（営業所）へ確認してください。
10．仕様・寸法等は改良の為、予告なく変更することがあります。

■仕様表　作成 2011年11月01日

| | |
|---|---|
| 品 名 | PSK-62W |
| 用 途 | 生ごみ処理機 |
| 設置場所 | 屋外・屋内（給排気設備が必要） |
| 処理方法 | 電気式加熱乾燥方式 |
| 脱臭方法 | メタルハニカム触媒脱臭（白金コーティング） |
| 使用電源 | 三相AC200V 30A ※1 |
| 定格周波数 | 50/60HZ |
| 定格消費電力 | 8.2kW |
| 最大処理量 | 60kg/回 |
| 外形寸法 | 幅805×奥行1015×高さ1873(mm) ※2 |
| 機器質量 | 300kg |
| 機器（本体）込重量 | 374kg |
| 減質量率 | 約80%（でんぷん質が多い場合は約50～65%） |
| 消費電力量の目安（一般モード） | 約56kWh（60kg処理時） |
| 処理時間の目安（一般モード） | 約14時間（60kg処理時） |
| 安全装置 | 漏電安全装置、処理槽温度制御装置、処理槽の異常過熱安全装置、処理槽内温度異常過熱防止装置、加熱ヒーター制御装置、加熱ヒーターの異常過熱防止装置、投入扉開口時の運転停止装置、排出扉開口時の運転停止装置、排出扉安全装置、攪拌ロック解除装置、攪拌過負荷安全装置、誘導雷保護装置 |
| 本体外装 | 排気筒・トップ：SUS316L<br>後面板：SUS430<br>それ以外の外装：SUS304 |
| 本体電源ケーブル | S-VCT 5.5SQ×4C（機外長3m）<br>先端形状：丸型端子（M6） |
| 付属品 | 取扱説明書、据付説明書、各扉キー（2ヶ）、ヘラ、ブラシ、粘着フック、束線バンド、あそうじチラシ、使用前チラシ |

※1：電源はかならず専用回路としてください。
※2：排出扉およびそのハンドルは含みません。

・各都市の火災予防条例に従い、所轄の消防署への届出が必要な場合があります。工事の前に所轄の消防署に確認し、設置届を提出してください。

| No. | 図 面 名 称 | Quant. | No. | 図 面 名 称 | Quant. |
|---|---|---|---|---|---|
| * | * | * | * | * | * |
| 規格・仕様 | * | | 規格・仕様 | * | |

京丹波町立瑞穂学校給食センター新築工事

SCALE

※※※

(株)日匠設計
一級建築士事務所
一級建築士 第84790号
森田 恭介

DATE

No. G-001

General Staff　Staff