1_工 事 数 量 総 括 表

（ 橋 梁 部 ）

工 事 数 量 総 括 表

工事区分	工　種	種　　別	細　別	規　　格	単位	数　量	摘　要
道路改良					式		
（橋梁部）							
	道路土工				式		
		掘削工			式		
			掘削(片切掘削)	軟岩	m^3	142.9	
		法面整形工			式		
			法面整形(切土部)	軟岩Ⅰ	m^2	76.8	
		残土処理工			式		
			残土	土砂	m^3	94.5	
				軟岩	m^3	142.9	
	法面工				式		
		法面吹付工			式		
			モルタル吹付	t=8cm	m^2	76.8	
	カルバート工				式		
		作業土工			式		
			床掘	土砂	m^3	102.7	
				基面整正	m^2	27.6	
			埋戻	C	m^3	64.0	
				D	m^3	3.0	

工 事 数 量 総 括 表

工事区分	工　種	種　　別	細　別	規　　格	単位	数　量	摘　要
		プレキャストカルバートエ			式		
			プレキャストボックス	B3000×H1800	m	4.7	止水壁、地覆含む
		取合工			式		
			1号取合工	プレキャストL型擁壁,コンクリートブロック積擁壁	式	1.0	
			2号取合工	プレキャストL型擁壁,コンクリートブロック積擁壁	式	1.0	
			3号取合工	石積	式	1.0	
			4号取合工	石積	式	1.0	
	排水構造物工				式		
		作業土工			式		
			床掘	土砂	m^3	7.3	素掘水路含む
				基面整正	m^2	5.1	
			埋戻	D	m^3	2.8	
		側溝工			式		
			PU側溝	PU3-300×300	m	4.0	
				コンクリート蓋(T-25,W300用,L500)	枚	4.0	
				グレーチング蓋(T-25,W300用,L500,普通目)	枚	4.0	
			横断側溝	300×300,ロングU(横断用)同等品	m	4.0	
				グレーチング蓋(T-25,W300用,L1000,普通目,ボルト固定,すべり止め付)	枚	4.0	
			素掘水路	300×300	m	10.0	

工 事 数 量 総 括 表

工事区分	工　種	種　　別	細　別	規　　格	単位	数　量	摘　要
			護岸天端取合工	コンクリート,18-8-40BB	箇所	1.0	
		集水桝工			式		
			プレキャスト集水桝	300×300×500	箇所	1.0	
			蓋	T-25,300×300用,普通目,ボルト固定	枚	1.0	
	構造物撤去工				式		
		構造物取壊し工			式		
			コンクリート構造物取壊し	無筋	m^3	6.0	
				鉄筋	m^3	5.1	
			舗装版切断	アスファルト,t=5cm	m	5.1	
			舗装版破砕	アスファルト,t=5cm	m^2	52.0	
			石積取壊し	控え35cm,練積	m^2	14.3	
		運搬処理工			式		
			殻運搬処理	無筋コンクリート殻	m^3	11.0	
				鉄筋コンクリート殻	m^3	5.1	
				アスファルト殻	m^3	2.6	

工 事 数 量 総 括 表

工事区分	工　種	種　　別	細　別	規　　格	単位	数　量	摘　要
	仮設工				式		
		工事用道路工			式		
			仮設盛土	4.0<W	m^3	60.0	設置・撤去
			迂回路(1)	W=3.0m,敷鉄板t=22mm	m	12.0	設置・撤去
			迂回路(2)	W=3.0m,砕石舗装t=10cm (2.1㎥)	m	7.0	設置・撤去
			工事用道路	W=4.5m,大型土のう,敷鉄板t=22mm	m	9.0	設置・撤去
		土留・仮締切工			式		
			大型土のう		袋	30.0	L=13.0m　設置・撤去
		水替工			式		
			ポンプ据付・撤去		箇所	1.0	
			ポンプ運転		日	12.0	
		仮水路工			式		
			高密度ポリエチレン管	φ600,無孔管(シングル)	m	24.0	設置・撤去
	舗装工				式		
		舗装準備工			式		
			不陸整正	補足材なし	m^2	29.7	
				補足材あり(RC-30,平均整正厚5cm)	m^2	20.8	

工 事 数 量 総 括 表

工事区分	工　種	種　　別	細　別	規　　格	単位	数　量	摘　要
		アスファルト舗装工			式		
			（床掘影響範囲・現道拡幅部）		式		
			路盤	再生粒度調整砕石(RM-30),t=10cm	m^2	29.7	
			表層	再生密粒度アスコン(13),t=5cm	m^2	29.7	
			（床掘影響範囲外）		式		
			表層	再生密粒度アスコン(13),t=5cm,補足材あり	m^2	20.8	
	防護柵工				式		
		路側防護柵工			式		
			ガードレール	Gr-C-2B(コンクリート建込用)	m	6.0	
				Gr-C-4E(土中用)	m	24.0	
	運搬費						
		仮設材運搬	敷鉄板		kg	12,348.0	5130kg + 7218kg
	安全費						
		安全費	交通誘導員　B		人		

2_土 工 集 計 表

数量集計表　　道路土工

種　　別	細　別	規　　格	単位	数　量	摘　要
掘削工			式		
	掘削(片切掘削)	軟岩	m^3	142.9	
法面整形工			式		
	法面整形(切土部)	軟岩Ⅰ	m^2	76.8	法面工数量同等
残土処理工			式		
	残土	土砂	m^3	94.5	
		軟岩	m^3	142.9	

3_道 路 土 工

土 工 配 分 図

掘削(軟岩)					
142.9 m^3			142.9		
142.9	片切掘削				
					残土(軟岩)
					142.9 m^3

床掘(土砂)					
110.0 m^3			110.0		
102.7	カルバート工				
7.3	排水構造物工				
埋　戻		埋　戻	69.8/0.9 = 77.6	埋戻材	流用土
69.8 m^3		69.8 m^3		77.6 m^3	77.6 m^3
67.0	カルバート工				
2.8	排水構造物工				110- 77.6
					= 32.4
					残土(土砂)
					32.4 m^3
仮設盛土撤去			62.1		
62.1 m^3					
60.0	仮設盛土				32.4+ 62.1
2.1	迂回路（2）				= 94.5
					残土(土砂)
					94.5 m^3

道路土工　　掘削(片切掘削)　　山切り部

測　点	距　離	土　砂			岩塊・玉石			軟　岩			摘要
		断面積	平均	土量	断面積	平均	土量	断面積	平均	土量	
道路側	0.0		－	－		－	－	0.0	－	－	
	1.6							20.7	10.35	16.6	SY断面流用
SY断面	1.6							20.7	20.70	33.1	
河川側	9.0							0.0	10.35	93.2	
(計)										142.9	

延長算出根拠図

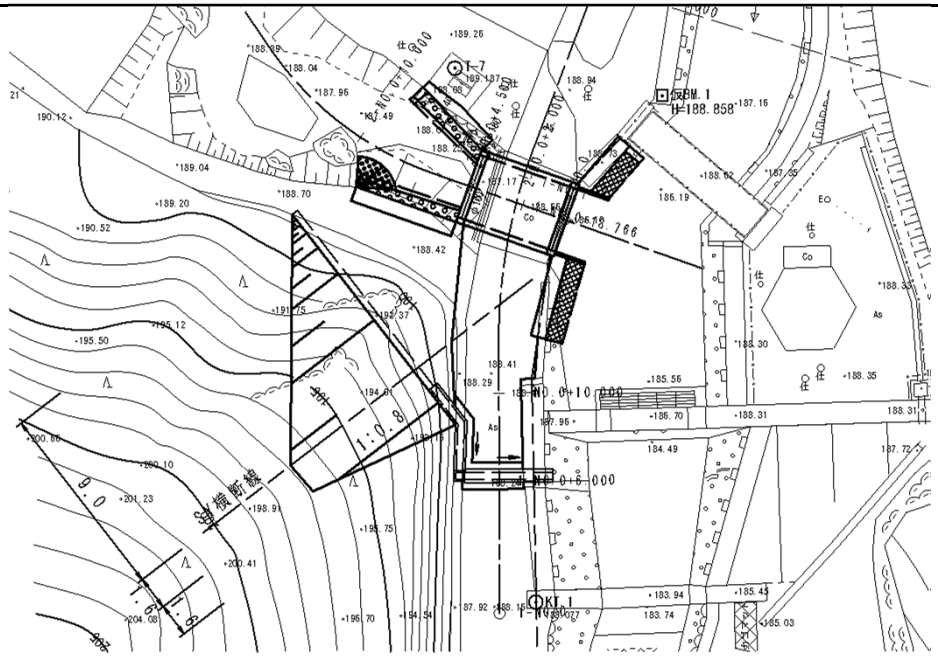

4_法　面　工

数量集計表　　法面工

種　　別	細　別	規　　格	単位	数　量	摘　要
法面吹付工			式		
	モルタル吹付	t=8cm	m^2	76.8	48.0*1.60

面積算出根拠図（モルタル吹付）

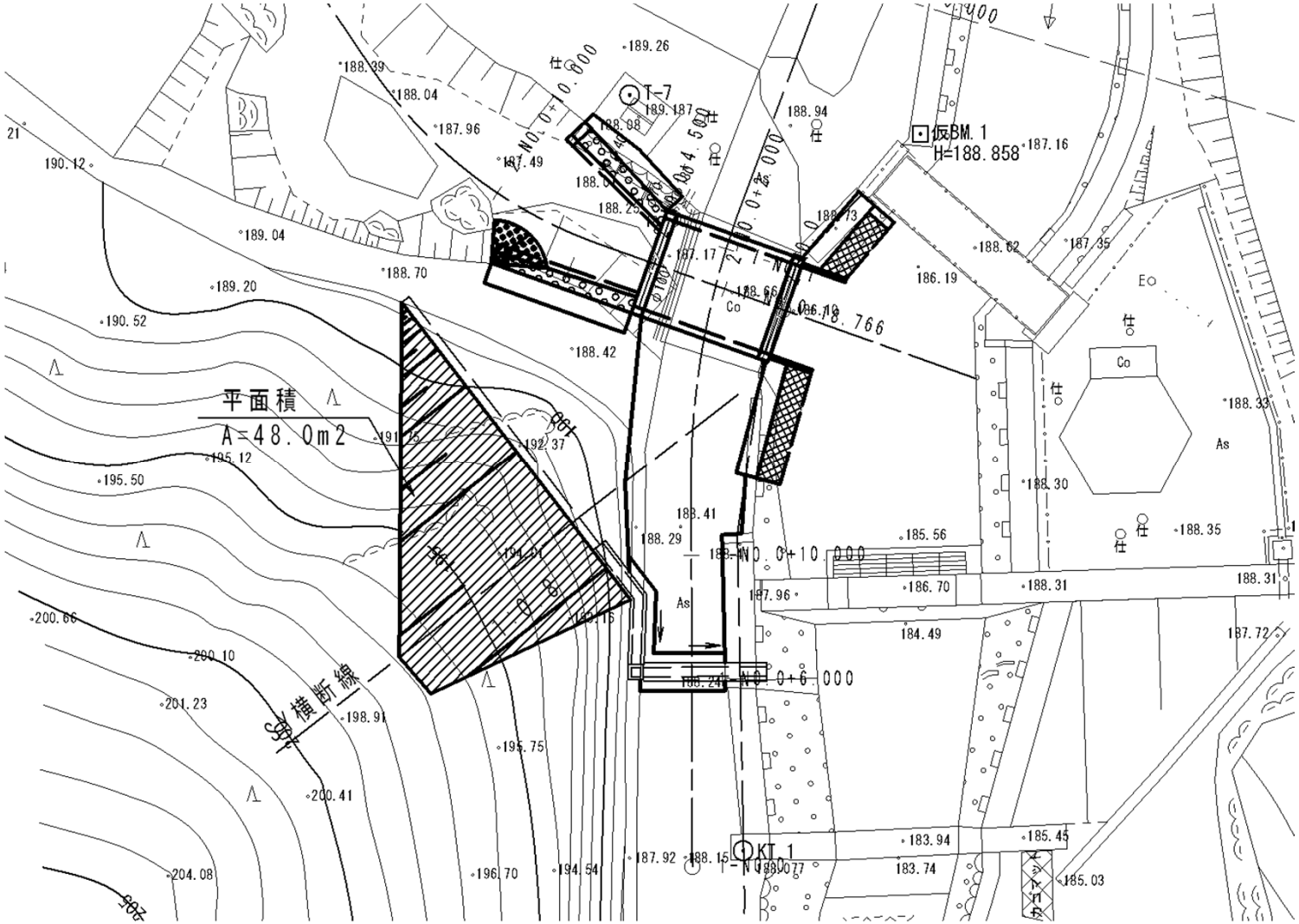

A=　48.0*1.601=　76.8　m^2

モルタル吹付			100.0 m^2当り		材　料　計　算　書
名　　称	区　　分	算　　式	単　位	数　量	略　　図
法面清掃			m^2	100.00	構造図参照
ラス張	φ2.0mm×50×50		m^2	100.00	
アンカーピン	D16,L400 30本/100m^2		本	30.00	
補助アンカーピン	D10,L200 150本/100m^2		本	150.00	
スペーサー	180本/100m^2		本	180.00	
水抜パイプ	VUφ50,L=0.1m @4m^2	100.00/4.00	本	25.00	
	管延長	25.00*0.10	m	2.50	
モルタル吹付量		100.00*0.08	m^3	8.00	

5_カルバートエ

数量集計表　　カルバート工

種　　別	細　別	規　　格	単位	数　量	摘　要
作業土工			式		
	床掘	土砂	m^3	102.7	V=87.4+15.3
		基面整正	m^2	27.6	A=17.3+7.2/10.0*(2.08+3.73+3.93+4.50)
	埋戻	C	m^3	64.0	
		D	m^3	3.0	
プレキャストカルバート工			式		
	プレキャストボックス	B3000×H1800	m	4.7	止水壁、地覆含む
取合工			式		
	1号取合工	プレキャストL型擁壁,コンクリートブロック積擁壁	式	1.0	
	2号取合工	プレキャストL型擁壁,コンクリートブロック積擁壁	式	1.0	
	3号取合工	石積	式	1.0	
	4号取合工	石積	式	1.0	

カルバート工　　作業土工

測　点	距　離	床掘(土砂)			床掘(軟岩)			埋戻 C			摘要
		断面積	平均	土量	断面積	平均	土量	断面積	平均	土量	
2-No.0-　(1.0)	0.0	0.0	-	-		-	-	0.0	-	-	
2-No.0+　0.0	1.0	20.6	10.30	10.3				16.7	8.35	8.4	
2-No.0+　2.0	2.0	11.7	16.15	32.3				8.7	12.70	25.4	
2-No.0+　4.5	2.5	13.4	12.55	31.4				8.6	8.65	21.6	
2-No.0+　6.5	2.0	0.0	6.70	13.4				0.0	4.30	8.6	
(計)				87.4						64.0	

3号・4号取合工　　1.0　式当り

作業土工計算書

名　称	区　分	算　式	単　位	数　量
床掘	土砂	6.1*2.50	m^3	15.3
埋戻	D	(0.6+0.6)*2.50	m^3	3.0

略　図

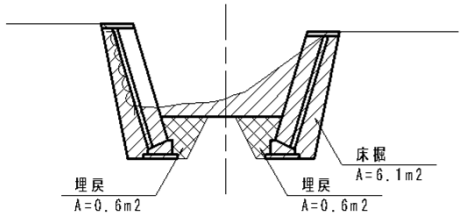

土工延長 L=2.5m

ボックスカルバート(1/2)　　1.0　式当り

材　料　計　算　書

名　　称	区　　分	算　　式	単　位	数　量	略　　図
RCプレキャスト ボックスカルバート	B3000-H1800	標準	個	2.00	構造図参照
	〃	標準、定着	個	1.00	
	〃	短切、定着、インサート付	個	2.00	
敷モルタル	1:3,t=2cm	3.480*0.020*4.700	m^3	0.33	
均しコンクリート	t=10cm	3.680*4.700*0.100	m^3	1.73	
同上型枠		0.100*(4.700+3.680)*2	m^2	1.68	
基礎コンクリート	18-8-40BB,t=20cm	3.680*0.200*4.700	m^3	3.46	
同上型枠		0.200*(4.700+3.68)*2	m^2	3.35	
PC鋼より線	1S12.7 SWPR7BL 製品余長含む	ボックスカルバート割付図より	m	23.70	
アンカープレート	80×80×16	〃	枚	16.00	
グリップ	1S12.7用	〃	組	16.00	
グラウトシール	φ60/100×t	〃	枚	16.00	
モルタル	無収縮	〃	m^3	0.04	
グラウトミルク	W/C=45%以下	〃	m	14.08	

ボックスカルバート(2/2)　　1.0　式当り

材　料　計　算　書

名　　称	区　　分	算　　式	単　位	数　量	略　　図
インサート	Y M12,L75 地覆部	26+26	本	52.00	構造図参照
	M12,L50 止水壁部	7+11	本	18.00	
作業土工					
基面整正		3.680*4.700	m^2	17.30	

止水壁・地覆（上流側）　1.0　式当り

材　料　計　算　書

名　称	区　分	算　式	単　位	数　量	略　図
（止水壁）					構造図参照
コンクリート	24-8-25BB	(3.480*0.560+1.900*0.300)*0.300	m^3	0.76	
同上型枠		3.480*0.560+1.900*0.300+0.300*0.860*2	m^2	3.03	
（地覆）					
コンクリート	24-8-25BB	3.480*0.555*0.350	m^3	0.68	
同上型枠		3.480*0.555*2+0.350*(0.640+0.470)	m^2	4.25	
円形型枠	紙製φ180,L400		本	2.00	
モルタル		(π/4*0.180^2-π/4*0.114^2)*0.050*2*2	m^3	0.01	
砂		(π/4*0.180^2-π/4*0.114^2)*0.300*2	m^3	0.01	
鉄筋	D13,SD345	61.240/1000	t	0.06	

止水壁・地覆（下流側）　1.0　式当り

材　料　計　算　書

名　称	区　分	算　式	単　位	数　量	略　図
（止水壁）					構造図参照
コンクリート	24-8-25BB	3.000*0.860*0.300	m^3	0.77	
同上型枠		3.000*0.860+0.300*0.860*2	m^2	3.10	
（地覆）					
コンクリート	24-8-25BB	3.480*0.555*0.350	m^3	0.68	
同上型枠		3.480*0.555*2+0.350*(0.640+0.470)	m^2	4.25	
円形型枠	紙製φ180,L400		本	2.00	
モルタル		(π/4*0.180^2-π/4*0.114^2)*0.050*2*2	m^3	0.01	
砂		(π/4*0.180^2-π/4*0.114^2)*0.300*2	m^3	0.01	
鉄筋	D13,SD345	62.096/1000	t	0.06	

1号取合工			1.0 式当り		材 料 計 算 書
名 称	区 分	算 式	単 位	数 量	略 図
プレキャストL型擁壁	H3000-B2070 L600/1500	竪壁斜切	個	1.00	構造図参照
敷モルタル	1:3, t=2cm	2.070*0.020*1.500	m^3	0.06	
基礎コンクリート	18-8-40BB, t=10cm	2.170*0.100*1.500	m^3	0.33	
同上型枠		0.100*(1.500+2.170)*2	m^2	0.73	
均しコンクリート	t=10cm	2.170*0.100*1.500	m^3	0.33	
同上型枠		0.100*(1.500+2.170)*2	m^2	0.73	
ｺﾝｸﾘｰﾄﾌﾞﾛｯｸ基礎	H300-B520		m	2.08	
ｺﾝｸﾘｰﾄﾌﾞﾛｯｸ積	控え35cm	2.810*(2.400+2.080)*1/2	m^2	6.29	
胴込コンクリート	18-8-40BB	6.29*0.22	m^3	1.38	
裏込コンクリート	18-8-40BB, t=10cm	6.29*0.100	m^3	0.63	
裏込砕石	RC-40	(0.219+0.530)*1/2*3.090*(2.400+2.080)*1/2	m^3	2.59	
目地材	瀝青系繊維質板 t=10mm	2.810*(0.350+0.100)	m^2	1.26	
天端コンクリート	W=679		m	2.40	
小口止コンクリート	18-8-40BB	(0.679+0.998)*1/2*3.190*0.300	m^3	0.80	
同上型枠		(0.679+0.998)*1/2*3.190*2 +3.190*1.044*0.300	m^2	6.35	

2号取合工　　1.0　式当り

材　料　計　算　書

名　称	区　分	算　式	単　位	数　量	略　図
プレキャストL型擁壁	H3000-B2070 L600/1437	竪壁斜切	個	1.00	構造図参照
敷モルタル	1:3,t=2cm	2.070*0.020*1.437	m^3	0.06	
基礎コンクリート	18-8-40BB,t=10cm	2.170*0.100*1.437	m^3	0.31	
同上型枠		0.100*(1.437+2.170)*2	m^2	0.72	
均しコンクリート	t=10cm	2.170*0.100*1.437	m^3	0.31	
同上型枠		0.100*(1.437+2.170)*2	m^2	0.72	
ｺﾝｸﾘｰﾄﾌﾞﾛｯｸ基礎	H300-B520		m	3.73	
ｺﾝｸﾘｰﾄﾌﾞﾛｯｸ積	控え35cm	(2.620+2.810)*1/2*(3.800+3.730)*1/2	m^2	10.22	
胴込コンクリート	18-8-40BB	10.22*0.22	m^3	2.25	
裏込コンクリート	18-8-40BB,t=10cm	10.22*0.100	m^3	1.02	
裏込砕石	RC-40	((0.219+0.510)*1/2*2.910 +(0.219+0.530)*1/2*3.090)*1/2 *(3.800+3.730)*1/2	m^3	4.18	
天端コンクリート	W=679		m	3.80	

3号取合工			1.0 式当り		材　料　計　算　書
名　　称	区　　分	算　　式	単　位	数　量	略　　図
石積基礎	H300-B520		m	3.93	構造図参照
石積	自然石,控え35cm 練積	(2.780+2.450)*1/2*(3.600+3.930)*1/2	m^2	9.85	
胴込コンクリート	18-8-40BB	9.85*0.35*1/3	m^3	1.15	
裏込コンクリート	18-8-40BB,t=10cm	9.85*0.100	m^3	0.99	
裏込砕石	RC-40	((0.219+0.530)*1/2*3.060 +(0.219+0.490)*1/2*2.750)*1/2 *(3.600+3.930)*1/2	m^3	3.99	
目地材	瀝青系繊維質板 t=10mm	2.780*(0.350+0.100)	m^2	1.25	
天端コンクリート	W=679		m	3.60	
小口止コンクリート	18-8-40BB	(0.679+0.995)*1/2*3.160*0.300	m^3	0.79	
同上型枠		(0.679+0.995)*1/2*3.160*2 +3.160*1.044*0.300	m^2	6.28	

4号取合工　　1.0　式当り

材　料　計　算　書

名　称	区　分	算　式	単　位	数　量
石積基礎	H300-B520		m	4.50
石積	自然石,控え35cm 練積	(2.280+2.300)*1/2*4.500	m^2	10.31
胴込コンクリート	18-8-40BB	10.31*0.35*1/3	m^3	1.20
裏込コンクリート	18-8-40BB,t=10cm	10.31*0.100	m^3	1.03
裏込砕石	RC-40	((0.219+0.480)*1/2*2.580 +(0.219+0.480)*1/2*2.600)*1/2 *4.500	m^3	4.07
目地材	瀝青系繊維質板 t=10mm	2.300*(0.350+0.100)	m^2	1.04
天端コンクリート	W=679		m	4.50
小口止コンクリート	18-8-40BB	(0.679+0.949)*1/2*2.700*0.300	m^3	0.66
同上型枠		(0.679+0.949)*1/2*2.700*2 +2.700*1.044*0.300	m^2	5.24
植生土のう	B400×L600	1.91*1.302	m^2	2.49
			袋	35
	中詰土量 (0.015m^3/袋)	35*0.015	m^3	0.53

略　図

構造図参照

植生土のう平面積算出根拠図

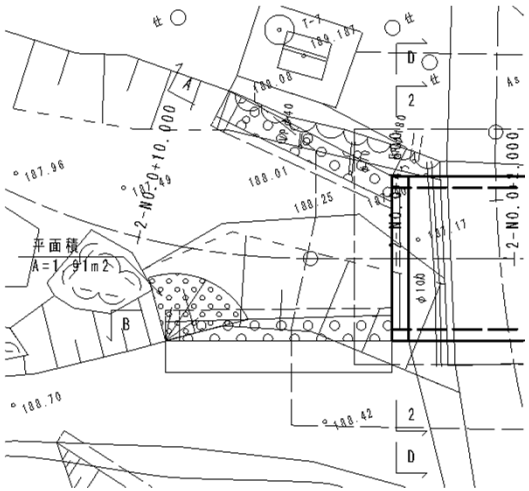

コンクリートブロック・石積基礎　10.0　m当り

材　料　計　算　書

名　称	区　分	算　式	単　位	数　量
コンクリート	18-8-40BB	(0.520*0.100+(0.100+0.520)*1/2*0.200) *10.000	m^3	1.14
同上型枠		(0.100+0.300)*10.000	m^2	4.00
目地材	瀝青系繊維質板 t=10mm	0.520*0.100+(0.100+0.520)*1/2*0.200	m^2	0.11
均しコンクリート	t=10cm	0.720*0.100*10.000	m^3	0.72
同上型枠		0.100*10.000*2	m^2	2.00
作業土工				
基面整正		0.720*10.000	m^2	7.20

略　図

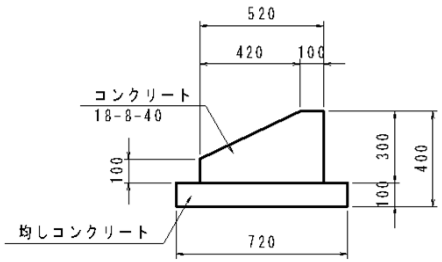

天端コンクリート　　10.0　m当り

材　料　計　算　書

名　称	区　分	算　式	単　位	数　量
コンクリート	18-8-40BB	(0.679+0.689)*1/2*0.100*10.000	m^3	0.68
同上型枠		(0.100*1.044+0.100*1.020)*10.000	m^2	2.06
目地材	瀝青系繊維質板 t=10mm	(0.679+0.689)*1/2*0.100	m^2	0.07

略　図

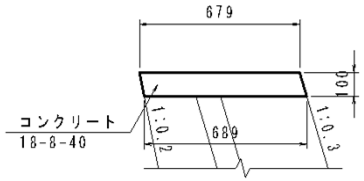

6_排 水 構 造 物 工

数量集計表　　排水構造物工

種　　別	細　別	規　　格	単位	数　量	摘　要
作業土工			式		
	床掘	土砂	m^3	7.3	素掘水路含む
		基面整正	m^2	5.1	
	埋戻	D	m^3	2.8	
側溝工			式		
	PU側溝	PU3-300×300	m	4.0	
		コンクリート蓋(T-25,W300用,L500)	枚	4.0	
		グレーチング蓋(T-25,W300用,L500,普通目)	枚	4.0	
	横断側溝	300×300,ロングU(横断用)同等品	m	4.0	
		(T-25,W300用,L1000,普通目,ボルト固定,すべり止め付)	枚	4.0	
	素掘水路	300×300	m	10.0	
	護岸天端取合工	コンクリート,18-8-40BB	箇所	1.0	横断側溝部
集水桝工			式		
	プレキャスト集水桝	300×300×500	箇所	1.0	
	蓋	T-25,300×300用,普通目,ボルト固定	枚	1.0	

作業土工集計表　　排水構造物工

細　別	数　量							摘　要
	床掘(m^3)		基面整正	埋戻 C	埋戻 D			
	土砂	軟岩	(m^2)	(m^3)	(m^3)			
PU側溝(300×300)	2.0		2.2		0.8			
横断側溝(300×300)	2.9		2.5		1.2			
素掘水路	1.4							
集水桝	1.0		0.4		0.8			
合計	7.3		5.1		2.8			

PU側溝(300×300)　　1.0　式当り

作業土工計算書

名　称	区　分	算　式	単　位	数　量
床掘		0.840*0.585*4.000	m^3	2.0
基面整正		0.560*4.000	m^2	2.2
埋戻	D	2.0-0.3*4.000	m^3	0.8

略　図

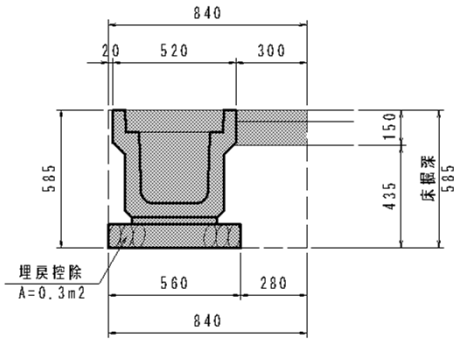

土工延長 L=4.0m

横断側溝(300×300)　　1.0　式当り

作業土工計算書

名　称	区　分	算　式	単　位	数　量
床掘		1.200*0.680*3.500	m^3	2.9
基面整正		0.700*3.500	m^2	2.5
埋戻	D	(0.250*0.150+0.300*0.430)*2*3.500	m^3	1.2

略　図

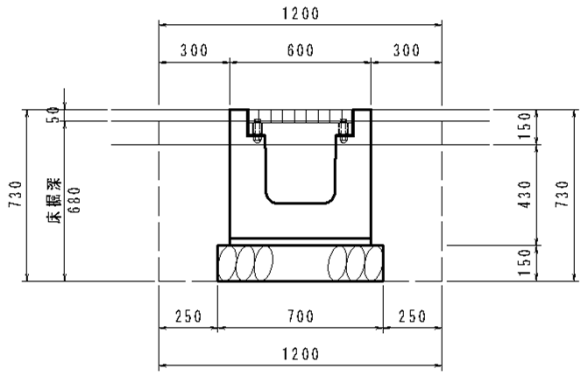

土工延長 L=3.5m(既設護岸部除く)

素掘水路　　1.0　式当り

作業土工計算書

名　称	区　分	算　式	単　位	数　量	略　図
床掘		(0.600+0.300)*1/2*0.300*10.000	m^3	1.4	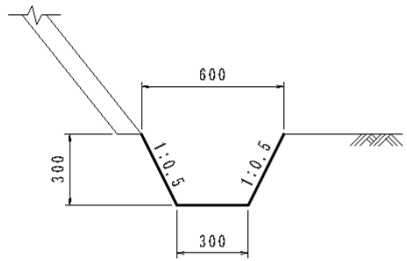

集水桝　　1.0　式当り

作業土工計算書

名　称	区　分	算　式	単　位	数　量
床掘		1.100*1.100*0.845	m^3	1.0
基面整正		0.600*0.600	m^2	0.4
埋戻	D	1.0-0.600*0.600*0.200-0.500*0.500*0.645	m^3	0.8

略　図

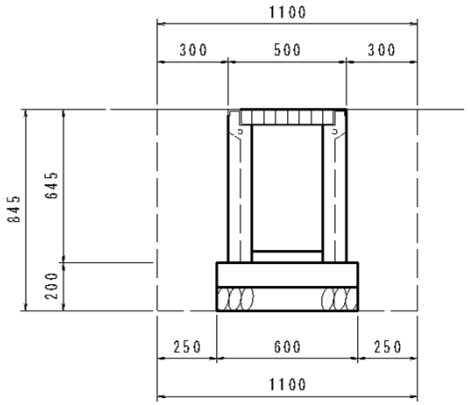

PU側溝(300×300)　　10.0　m当り

材　料　計　算　書

名　称	区　分	算　式	単　位	数　量
PU3-300×300	JIS A5372,L=2.0m 参考重量419kg	10.000/2.000	個	5.00
敷モルタル	1:3,t=3cm	0.360*0.030*10.000	m^3	0.11
基礎砕石	RC-40,t=10cm	0.560*10.000	m^2	5.60
コンクリート蓋	T-25,W300用,L500 10枚/20枚	10.000/0.500*10/20	枚	10.00
グレーチング蓋	T-25,W300用,L500 普通目,10枚/20枚	10.000/0.500*10/20	枚	10.00

略　図

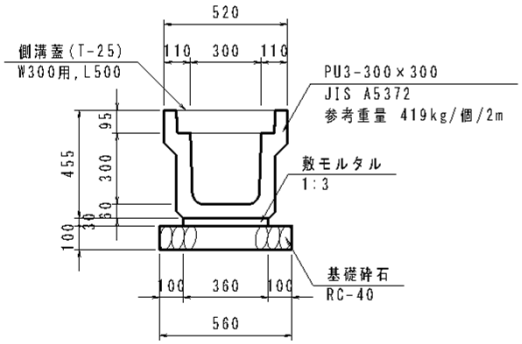

横断側溝(300×300)　　10.0　m当り

材　料　計　算　書

名　称	区　分	算　式	単　位	数　量
ロングU(同等品)	横断用,L=2.0m 参考重量945kg	10.000/2.000	個	5.00
敷モルタル	1:3,t=3cm	0.600*0.030*10.000	m^3	0.18
基礎砕石	RC-40,t=15cm	0.700*10.000	m^2	7.00
グレーチング蓋	T-25,W300用,L1000 普通目,ボルト固定 すべり止め付	10.000/1.000	枚	10.00

略　図

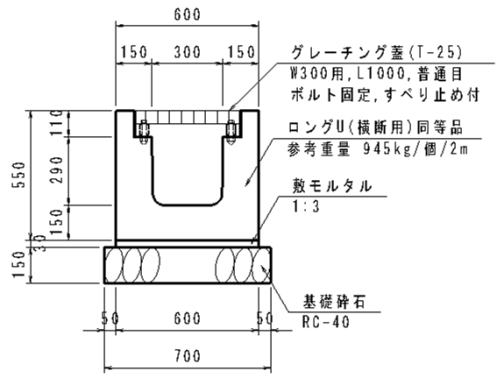

集水桝　　1.0　箇所当り

材　料　計　算　書

名　　称	区　　分	算　　式	単　位	数　量
ﾌﾟﾚｷｬｽﾄ集水桝	300×300×500 参考重量160kg		個	1.00
ｲﾝﾊﾞｰﾄｺﾝｸﾘｰﾄ	18-8-25BB, t=5cm	0.300*0.300*0.050	m^3	0.01
基礎コンクリート	18-8-40BB, t=10cm	0.600*0.600*0.100	m^3	0.04
同上型枠		0.600*0.100*4	m^2	0.24
基礎砕石	RC-40, t=10cm	0.600*0.600	m^2	0.36
グレーチング蓋	T-25, 300×300用 普通目, ﾎﾞﾙﾄ固定		枚	1.00

略　　図

平　面　図

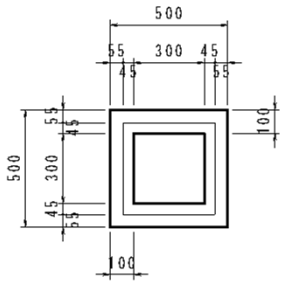

断　面　図

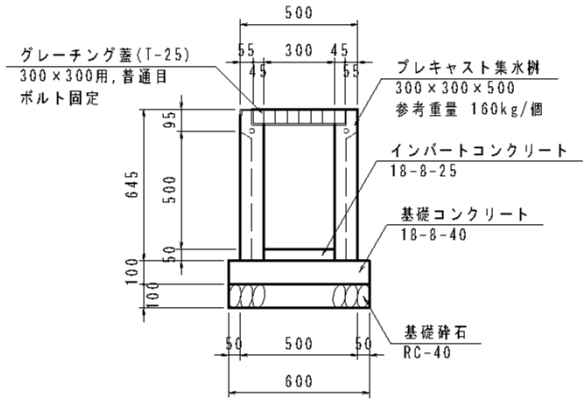

護岸天端取合工　　1.0　箇所当り

材　料　計　算　書

名　称	区　分	算　式	単　位	数　量
均しコンクリート	t=18cm	0.650*0.503	m^2	0.33
同上型枠		0.180*0.503*2+0.180*0.65	m^2	0.30
コンクリート	18-8-25BB	(0.250*0.180+0.300*0.550)*0.503	m^3	0.11
同上型枠		0.250*0.180+0.300*0.550	m^2	0.21

略　図

正 面 図

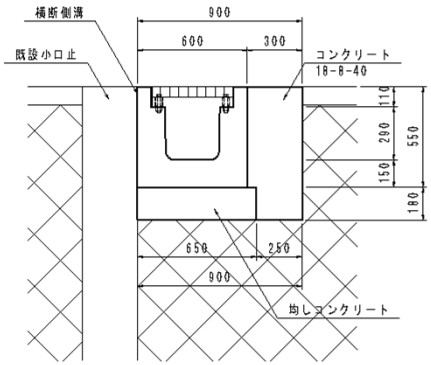

側 面 図

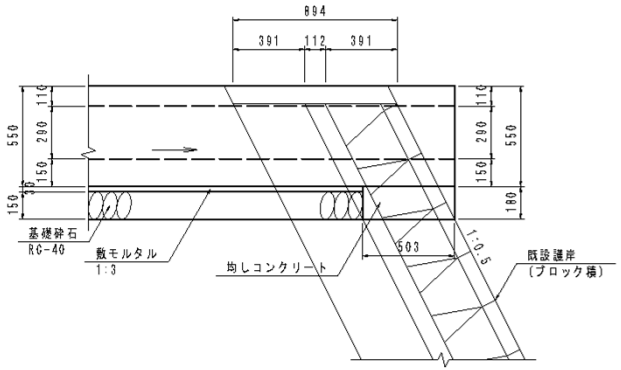

7_構 造 物 撤 去 工

数量集計表　　構造物撤去工

種　　別	細　別	規　　格	単位	数　量	摘　要
構造物取壊し工			式		
	コンクリート構造物取壊し	無筋	m^3	6.0	V=5.6+0.4
		鉄筋	m^3	5.1	
	舗装版切断	アスファルト,t=5cm	m	5.1	L=2.8+2.3
	舗装版破砕	アスファルト,t=5cm	m^2	52.0	
	石積取壊し	控え35cm,練積	m^2	14.3	
運搬処理工			式		
	殻運搬処理	無筋コンクリート殻	m^3	11.0	V=6.0+14.3*0.35
		鉄筋コンクリート殻	m^3	5.1	
		アスファルト殻	m^3	2.6	V=52.0*0.05

既設橋(上部工)　　1.0　式当り

撤去数量計算書

名　称	区　分	算　式	単　位	数　量
コンクリート	鉄筋	(0.15*0.20*2+3.50*0.20 +(1.35+0.30)*1/2*0.15*2+0.30*0.28*2)*4.30	m^3	5.1

略　図

平 面 図

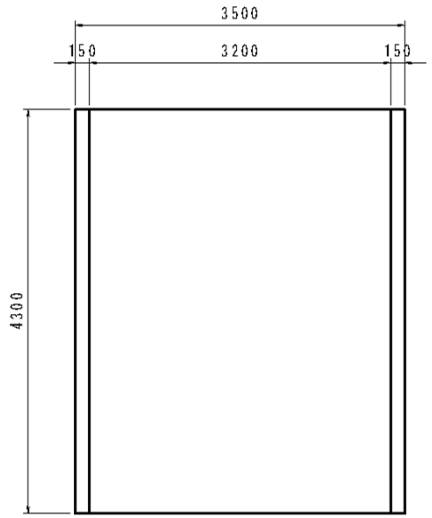

断 面 図

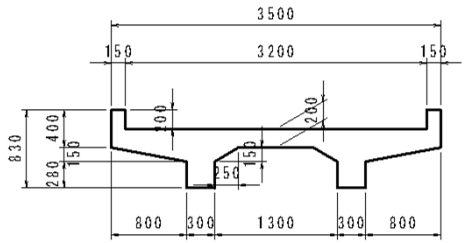

コンクリートブロック積　　1.0　式当り

撤 去 数 量 計 算 書

名　　称	区　　分	算　　式	単　位	数　量	略　　図
コンクリート	無筋,控え35cm 裏Co t=10cm	2.00*1.044*(3.40+2.60)*(0.35+0.10)	m^3	5.6	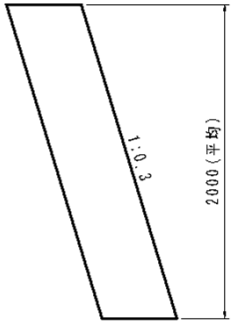

護岸天端取合工部　　1.0　式当り

撤去数量計算書

名　称	区　分	算　式	単　位	数　量
コンクリート	無筋	0.90*0.73*1.118*0.503	m^3	0.4

略　図

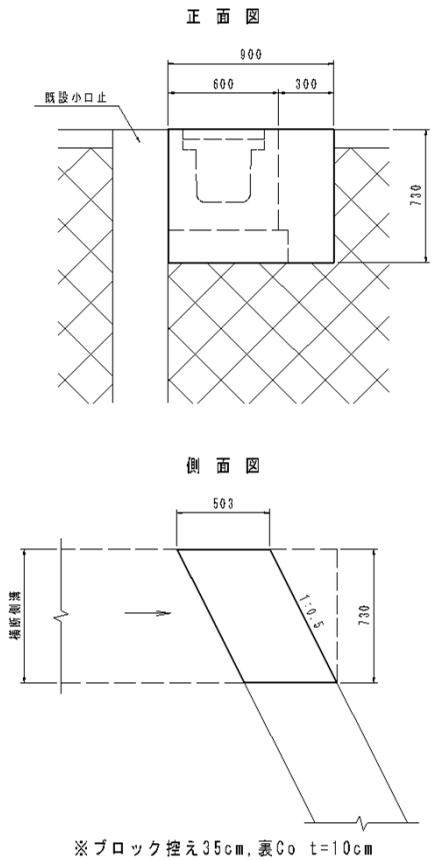

石積取壊し　　1.0　式当り

撤去数量計算書

名　称	区　分	算　式	単　位	数　量	略　図
石積	練積,控え35cm	2.00*1.020*(3.50+3.50)	m^2	14.3	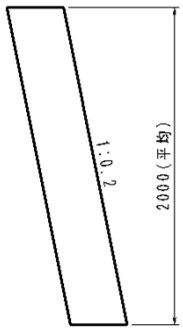

8_仮　設　工

数量集計表　　仮設工

種　　別	細　　別	規　　格	単位	数　量	摘　要
工事用道路工			式		
	仮設盛土	4.0<W	m^3	60.0	
	迂回路(1)	W=3.0m,敷鉄板t=22mm	m	12.0	
	迂回路(2)	W=3.0m,砕石舗装t=10cm	m	7.0	残土 3.0*0.1*7.0=2.1
	工事用道路	W=4.5m,大型土のう,敷鉄板t=22mm	m	9.0	
土留・仮締切工			式		
	大型土のう		袋	30.0	L=13.0m
水替工			式		
	ポンプ据付・撤去		箇所	1.0	
	ポンプ運転		日	12.0	
仮水路工			式		
	高密度ポリエチレン管	φ600,無孔管(シングル)	m	24.0	

仮設盛土　　1.0　式当り

材　料　計　算　書

名　称	区　分	算　式	単　位	数　量	略　図
盛土	4.0<W	5.0*12.000	m^3	60.00	仮設図参照

迂回路(1)　　1.0　式当り

材　料　計　算　書

名　　称	区　　分	算　　式	単　位	数　量	略　　図
敷鉄板	t=22mm 1219×2438		枚	10.00	仮設図参照
	（513kg／枚）	513kg*10枚=5,130kg			

迂回路(2)　　1.0　式当り

材　料　計　算　書

名　称	区　分	算　式	単　位	数　量	略　図
砕石	RC-40,t=10cm	3.000*7.000	m^2	21.00	仮設図参照

工事用道路　　1.0　式当り

材　料　計　算　書

名　　称	区　　分	算　　式	単　位	数　量	略　　図
大型土のう			袋	44.00	仮設図参照
敷鉄板	t=22mm 1524×3048		枚	9.00	
	（802kg／枚）	802kg*10枚=7,218kg			

水 替 え 日 数 計 算 書 (1/2)

工　種	種　別	細　別	規　格	数量計算		数　量	単位	日当標準作業量	数　値	日　数	備　考
カルバート工				単位数量	延　長						土木工事標準積算基準書
	作業土工										
		床掘	土砂			142.9	m^3	220	0.65		Ⅰ-12-①-2
		埋戻	C			64.0	m^3	61	1.05		Ⅰ-12-①-11
			D			3.0	m^3	33	0.09		〃
	ﾌﾟﾚｷｬｽﾄｶﾙﾊﾞｰﾄ工										
		ﾌﾟﾚｷｬｽﾄﾎﾞｯｸｽ	B3000×H1800			4.7	m	2	2.35		Ⅰ-12-①-17
	取合工										
	1号・2号	ﾌﾟﾚｷｬｽﾄL型擁壁	H210～3000			2.9	m	30	0.10		Ⅰ-12-①-15
		均しｺﾝｸﾘｰﾄ	ｺﾝｸﾘｰﾄ			0.6	m^3	4	0.15		Ⅰ-12-①-33
			型枠			1.5	m^2	38	0.04		〃
		基礎ｺﾝｸﾘｰﾄ	ｺﾝｸﾘｰﾄ			0.6	m^3	5	0.12		〃
			型枠			1.5	m^2	15	0.10		〃
		ｺﾝｸﾘｰﾄﾌﾞﾛｯｸ積				16.5	m^2	13	1.27		Ⅰ-12-①-13
		均しｺﾝｸﾘｰﾄ	ｺﾝｸﾘｰﾄ	0.072	5.8	0.4	m^3	4	0.10		Ⅰ-12-①-33
			型枠	0.200	5.8	1.2	m^2	38	0.03		〃
		基礎ｺﾝｸﾘｰﾄ	ｺﾝｸﾘｰﾄ	0.114	5.8	0.7	m^3	5	0.14		〃
			型枠	0.400	5.8	2.3	m^2	15	0.15		〃
		小口止	ｺﾝｸﾘｰﾄ			0.8	m^3	5	0.16		〃
			型枠			6.4	m^2	15	0.43		〃
小　計									6.93		

水 替 え 日 数 計 算 書 (2/2)

工　種	種　別	細　別	規　格	数量計算		数　量	単位	日当標準作業量	数　値	日　数	備　考
				単位数量	延　長						土木工事標準積算基準書
	取合工										
	3号・4号	石積	練積			20.2	m^2	19	1.06		Ⅰ-12-①-14
		均しｺﾝｸﾘｰﾄ	ｺﾝｸﾘｰﾄ	0.072	8.4	0.6	m^3	4	0.15		Ⅰ-12-①-33
			型枠	0.200	8.4	1.7	m^2	38	0.04		〃
		基礎ｺﾝｸﾘｰﾄ	ｺﾝｸﾘｰﾄ	0.114	8.4	1.0	m^3	5	0.20		〃
			型枠	0.400	8.4	3.4	m^2	15	0.23		〃
		小口止	ｺﾝｸﾘｰﾄ			1.5	m^3	5	0.30		〃
			型枠			11.5	m^2	15	0.77		〃
構造物撤去工											
	構造物取壊し工										
		既設橋	鉄筋ｺﾝｸﾘｰﾄ			5.1	m^3	10	0.51		Ⅰ-12-②-17
		ｺﾝｸﾘｰﾄﾌﾞﾛｯｸ積	無筋ｺﾝｸﾘｰﾄ			5.6	m^3	20	0.28		〃
		石積	無筋ｺﾝｸﾘｰﾄ			5.0	m^3	20	0.25		〃
仮設工											
	工事用道路工										
		工事用道路									
		大型土のう	製作・据付			9.0	袋	52	0.17		Ⅱ-5-⑫-3
			撤去			9.0	袋	158	0.06		〃
		敷鉄板	設置			41.8	m^2	200	0.21		Ⅱ-5-⑱-1(換算)
			撤去			41.8	m^2	267	0.16		〃
小　計									4.39		
合　計									11.32	12.0	

9_舗　装　工

数量集計表　　舗装工

種　　別	細　別	規　　格	単位	数　量	摘　要
舗装準備工			式		
	不陸整正	補足材なし	m^2	29.7	床掘影響範囲・現道拡幅部
		補足材あり(RC-30,平均整正厚5cm)	m^2	20.8	床掘影響範囲外
アスファルト舗装工			式		
	（床掘影響範囲・現道拡幅部）		式		
	路盤	再生粒度調整砕石(RM-30),t=10cm	m^2	29.7	A=26.0+3.7
	表層	再生密粒度アスコン(13),t=5cm	m^2	29.7	A=26.0+3.7
	（床掘影響範囲外）		式		
	表層	再生密粒度アスコン(13),t=5cm,補足材あり	m^2	20.8	

面積算出根拠図(アスファルト舗装工)

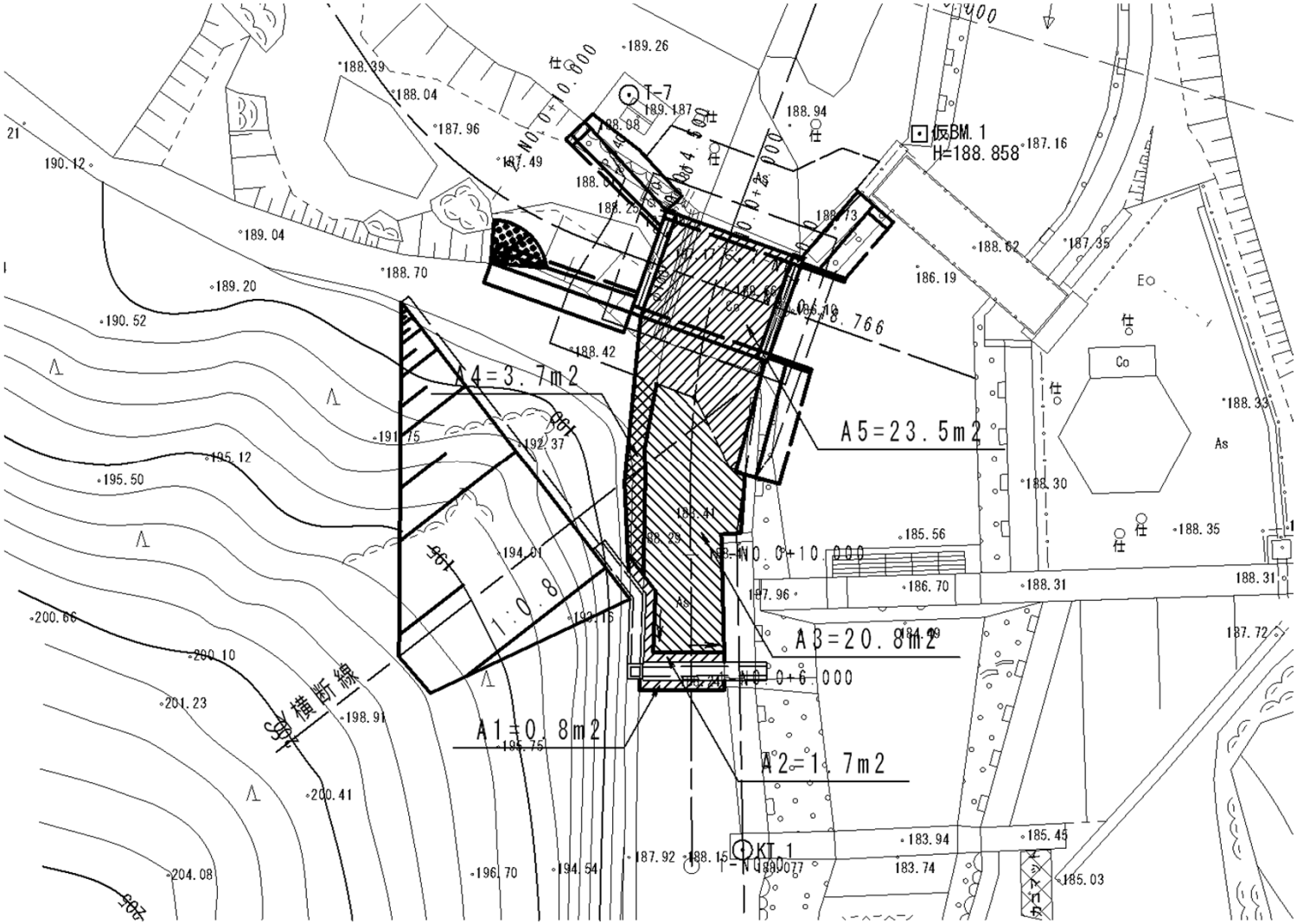

床掘影響範囲	：A1+A2+A5	A=0.8+1.7+23.5=	26.0	m^2
現道拡幅部	：A4	A=	3.7	m^2
床掘影響範囲外	：A3	A=	20.8	m2

10_防 護 柵 工

数量集計表　　防護柵工

種　　別	細　　別	規　　格	単位	数　量	摘　要
路側防護柵工			式		
	ガードレール	Gr-C-2B(コンクリート建込用)	m	6.0	L=3.0+3.0
		Gr-C-4E(土中用)	m	24.0	L=21.0+3.0

1_工 事 数 量 総 括 表

（ 道 路 部 ）

工 事 数 量 総 括 表 （ 道 路 部 ）

工事区分	工　種	種　　別	細　別	規　　格	単位	数　量	摘　要
道路改良					式		
（道路部）	道路土工				式		
		掘削工			式		
			掘削	土砂	m^3	105.2	
		残土処理工			式		
			残土	土砂	m^3	78.7	
				軟岩	m^3	84.1	
	石積工				式		
		作業土工			式		
			床掘	土砂	m^3	5.4	
				基面整正	m^2	2.2	
			埋戻	D	m^3	0.9	
		石積工			式		
			石積基礎	H300-B520	m	3.0	
			石積	自然石,控え35cm,練積	m^2	4.0	
			天端コンクリート	W=679	m	2.4	
	排水構造物工				式		
		作業土工			式		
			床掘	土砂	m^3	6.4	

工 事 数 量 総 括 表 （ 道 路 部 ）

工事区分	工　種	種　　別	細　別	規　　格	単位	数　量	摘　要
				軟岩	m^3	84.1	
				基面整正	m^2	125.8	
			埋戻	C	m^3	3.4	
				D	m^3	30.2	
		側溝工			式		
			PU側溝	PU1-300×300	m	235.5	
				コンクリート蓋(W300用,L600)	枚	17.0	
			横断側溝	300×300,ロングU(横断用)同等品	m	4.0	
				グレーチング蓋(T-25,W300用,L1000,普通目,ボルト固定,すべり止め付)	枚	4.0	
		管渠工			式		
			横断管	VPφ300	m	9.8	
		集水桝工			式		
			プレキャスト集水桝	300×600	箇所	2.0	
			現場打集水桝	500×500×550～950	箇所	2.0	
			蓋	縞鋼板蓋,500×500用	枚	2.0	
	構造物撤去工				式		
		構造物取壊し工			式		
			コンクリート構造物取壊し	無筋	m^3	31.5	
			舗装版破砕	アスファルト,t=5cm	m^2	91.6	

工 事 数 量 総 括 表 （ 道 路 部 ）

工事区分	工　種	種　　別	細　別	規　　格	単位	数　量	摘　要
		排水構造物撤去工			式		
			横断管渠撤去	φ150	m	5.0	
				φ200	m	10.0	
			U型側溝撤去	240×240	m	19.4	
		運搬処理工			式		
			殻運搬処理	無筋コンクリート殻	m^3	31.5	
				鉄筋コンクリート殻	m^3	0.8	
				アスファルト殻	m^3	4.6	
	舗装工				式		
		舗装準備工			式		
			不陸整正		m^2	758.8	
		アスファルト舗装工			式		
			路盤	再生粒度調整砕石(RM-30),t=10cm	m^2	91.6	
			表層	再生密粒度アスコン(13),t=5cm	m^2	91.6	
		コンクリート舗装工					
			路盤	再生粒度調整砕石(RM-30),t=10cm	m^2	667.2	
			表層	コンクリート18-8-25BB,t=10cm	m^2	667.2	

2_土 工 集 計 表

数量集計表　　道路土工

種　　別	細　別	規　　格	単位	数　量	摘　要
掘削工			式		
	掘削	土砂	m^3	105.2	96.0+9.2
残土処理工			式		
	残土	土砂	m^3	78.7	
		軟岩	m^3	84.1	

3_道 路 土 工

土 工 配 分 図

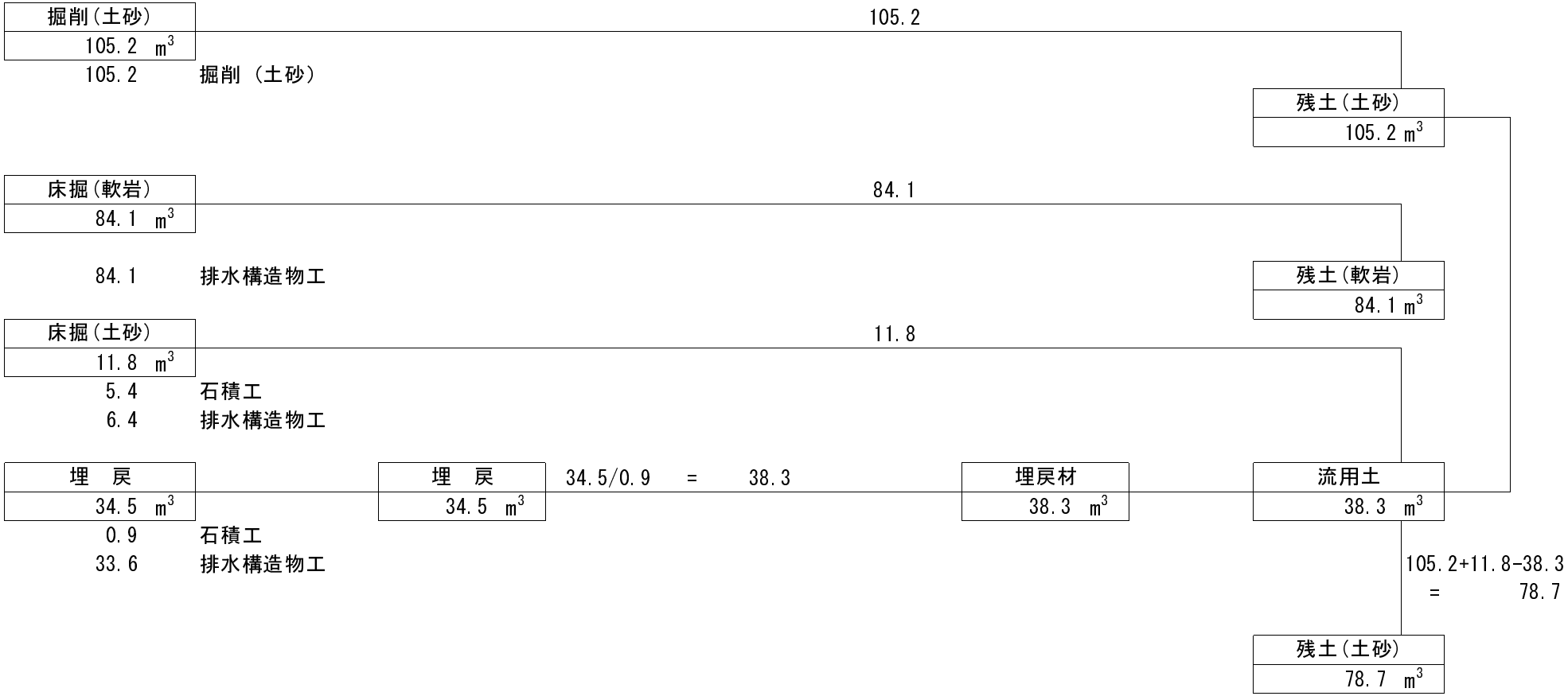
掘削(土砂)
105.2 m3
105.2 掘削（土砂）
105.2
残土(土砂)
105.2 m3
床掘(軟岩)
84.1 m3
84.1 排水構造物工
84.1
残土(軟岩)
84.1 m3
床掘(土砂)
11.8 m3
5.4 石積工
6.4 排水構造物工
11.8
埋 戻
34.5 m3
0.9 石積工
33.6 排水構造物工
埋 戻
34.5 m3
34.5/0.9 = 38.3
埋戻材
38.3 m3
流用土
38.3 m3
105.2+11.8-38.3
= 78.7
残土(土砂)
78.7 m3

掘削工　　1.0　式当り

道路土工計算書

名　称	区　分	算　式	単　位	数　量	略　図
掘削	土砂	0.4*240.0	m^3	96.0	

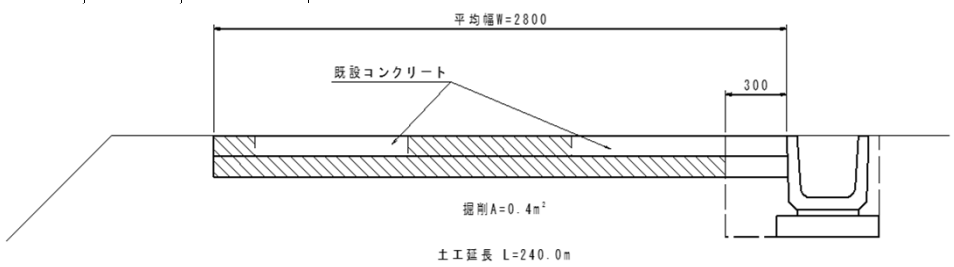

掘削工　　1.0　式当り

道路土工計算書

名　称	区　分	算　式	単　位	数　量	略　図
掘削	土砂	91.6*0.10	m^3	9.2	

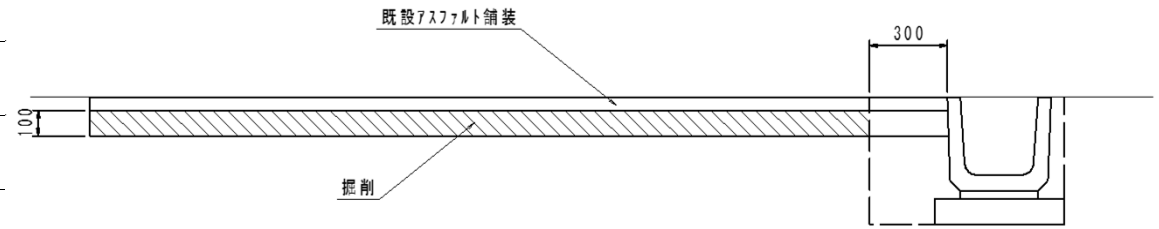

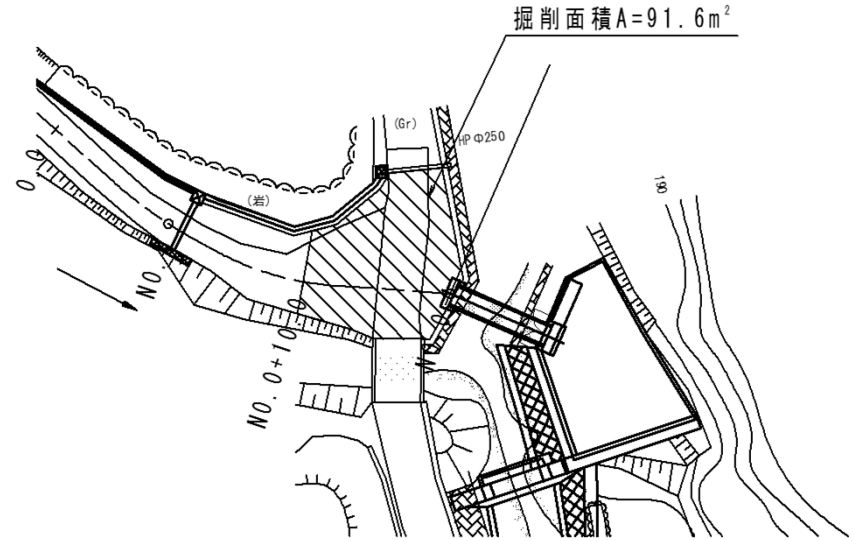

4_石積工

数量集計表　　石積工

種　　別	細　　別	規　　格	単位	数　量	摘　要
作業土工			式		
	床掘	土砂	m^3	5.4	
		基面整正	m^2	2.2	
	埋戻	D	m^3	0.9	
石積工			式		
	石積基礎	H300-B520	m	3.0	
	石積	自然石,控え35cm,練積	m^2	4.0	
	天端コンクリート	W=679	m	2.4	

石積　　1.0　式当り

作業土工計算書

名　称	区　分	算　式	単　位	数　量
床掘	土砂	1.8*3.0	m^3	5.4
基面整正		0.72*3.0	m^2	2.2
埋戻	D	0.3*3.0	m^3	0.9

略　図

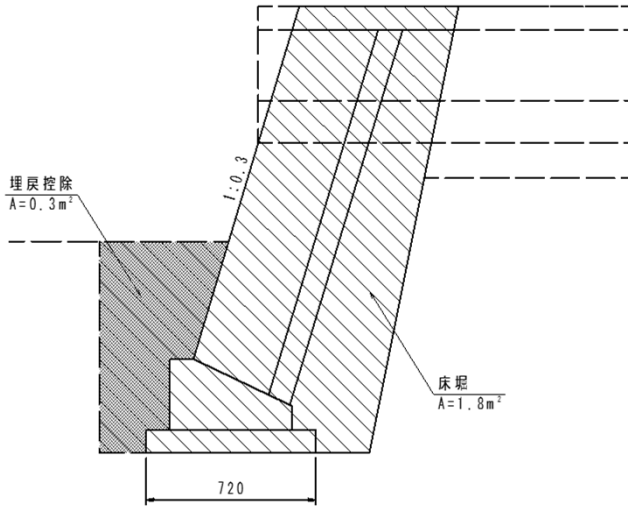

掘削延長L=3.0m

石積			1.0 式当り		材　料　計　算　書
名　　称	区　　分	算　　式	単　位	数　量	略　　図
石積基礎	H300-B520		m	3.00	
石積	自然石,控え35cm 練積	1.460*3.00-0.58*1.044*0.60	m^2	4.02	
胴込コンクリート	18-8-40BB	4.02*0.35*1/3	m^3	0.47	
裏込コンクリート	18-8-40BB,t=10cm	4.02*0.100	m^3	0.40	
裏込砕石	RC-40	1/2*(0.219+0.40)*4.02/1.044	m^3	1.19	構造図参照
天端コンクリート	W=679	1.20+1.20	m	2.40	

石積基礎			10.0 m当り		材 料 計 算 書
名 称	区 分	算 式	単 位	数 量	略 図
コンクリート	18-8-40BB	(1/2*(0.10+0.52)*0.20+0.52*0.10)*10.00	m^3	1.14	構造図参照
同上型枠		(0.10+0.30)*10.00	m^2	4.00	
均しコンクリート	18-8-40BB,t=10cm	0.72*0.10*10.00	m^3	0.72	
同上型枠		0.10*2*10.00	m^2	2.00	
基面整正		0.72*10.00	m^2	7.20	

天端コンクリート　10.0　m当り

材　料　計　算　書

名　称	区　分	算　式	単　位	数　量	略　図
コンクリート	18-8-40BB	(0.679+0.689)/2*0.10*10.00	m^3	0.68	構造図参照
同上型枠		(0.10*1.044+0.10*1.020)*10.00	m^2	2.06	

5_排 水 構 造 物 工

数量集計表　　排水構造物工

種　　別	細　別	規　　格	単位	数　量	摘　要
作業土工			式		
	床掘	土砂	m^3	6.4	
		軟岩	m^3	84.1	
		基面整正	m^2	125.8	
	埋戻	C	m^3	3.4	
		D	m^3	30.2	
側溝工			式		
	PU側溝	PU1-300×300	m	235.5	L=43.9+109.0+69.2+13.4
		コンクリート蓋(W300用,L600)	枚	17.0	
	横断側溝	300×300,ロングU(横断用)同等品	m	4.0	
		グレーチング蓋(T-25,W300用,L1000 ,普通目,ボルト固定,すべり止め付)	枚	4.0	
管渠工					
	横断管	VPφ300	m	9.8	L=4.8+5.0
集水桝工			式		
	プレキャスト集水桝	300×600	箇所	2.0	
	現場打集水桝	500×500×550～950	箇所	2.0	
	蓋	縞鋼板蓋,500×500用	枚	2.0	

作業土工集計表　　排水構造物工

細　別	数　量							摘　要
	床掘(m^3)		基面整正	埋戻 C	埋戻 D			
	土砂	軟岩	(m^2)	(m^3)	(m^3)			
PU側溝(300×300)		76.0	117.8		24.1			
横断側溝(300×300)	2.8		2.2		1.0			
横断管(VPφ300)NO.4+10.0	1.9		1.8		1.0			
横断管(VPφ300)NO.9+10.0	1.7		1.6		0.9			
ﾌﾟﾚｷｬｽﾄ集水桝		2.3	0.8		1.9			
現場打集水桝A		4.1	0.8	3.4				
現場打集水桝B		1.7	0.8		1.3			
合計	6.4	84.1	125.8	3.4	30.2			

PU側溝(300×300)　断面①　　1.0　式当り

作業土工計算書

名　称	区　分	算　式	単　位	数　量
床掘	軟岩	0.75*0.49*83.8	m^3	30.8
基面整正		別途計上	m^2	－
埋戻	D	30.8-0.3*83.8	m^3	5.7

略　図

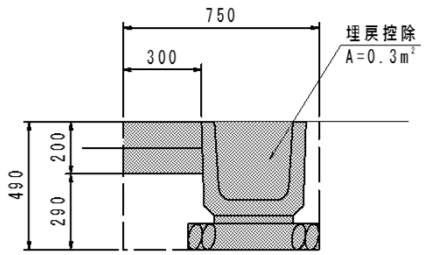

掘削延長L=83.8m

PU側溝(300×300)　断面②　　1.0　式当り

作業土工計算書

名　称	区　分	算　式	単　位	数　量
床掘	軟岩	(1/2*(0.30+0.50)*0.20+0.75*0.29)*31.2	m^3	9.3
基面整正		別途計上	m^2	－
埋戻	D	9.3-0.2*31.2+1/2*(0.15+0.06)*0.20*31.2	m^3	3.7

略　図

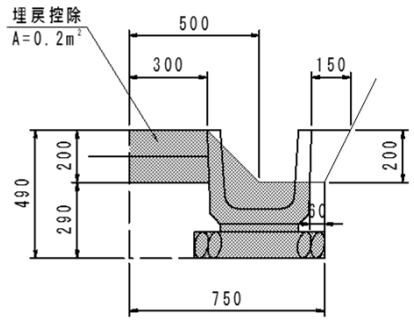

掘削延長L=31.2m

PU側溝(300×300)　断面③　　1.0　式当り

作業土工計算書

名　称	区　分	算　式	単　位	数　量
床掘	軟岩	(0.50*0.20+0.75*0.29)*94.4	m^3	30.0
基面整正		別途計上	m^2	－
埋戻	D	30.0-0.2*94.4+1/2*(0.11+0.06)*0.20*94.4	m^3	12.7

略　図

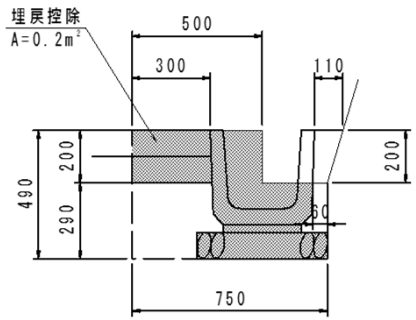

掘削延長L=94.4m

PU側溝(300×300)　断面④　　1.0　式当り

作業土工計算書

名　称	区　分	算　式	単　位	数　量
床掘	軟岩	0.3*19.6	m^3	5.9
基面整正		別途計上	m^2	－
埋戻	D	5.9-0.2*19.6	m^3	2.0
集計				
床掘	軟岩	30.8+9.3+30.0+5.9	m^3	76.0
基面整正	B=0.50m,L=235.5m	0.50*235.50	m^2	117.8
埋戻	D	5.7+3.7+12.7+2.0	m^3	24.1

略　図

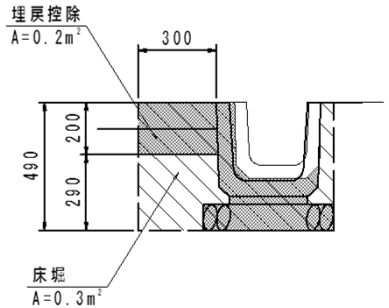

掘削延長L=19.6m

横断側溝(300×300)　　1.0　式当り

作業土工計算書

名　称	区　分	算　式	単　位	数　量
床掘	土砂	1.20*0.73*3.15	m^3	2.8
基面整正		0.70*3.15	m^2	2.2
埋戻	D	(0.25*0.15+0.30*0.38)*2*3.15	m^3	1.0

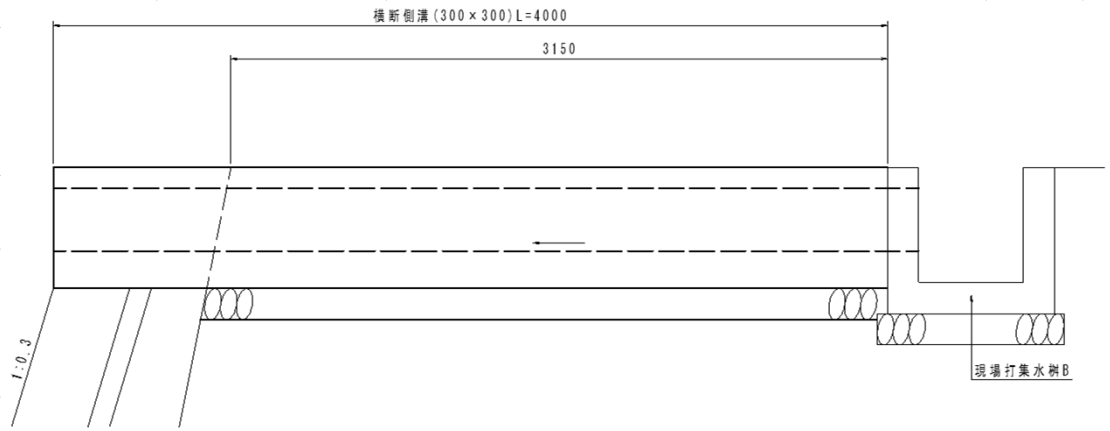

略　図

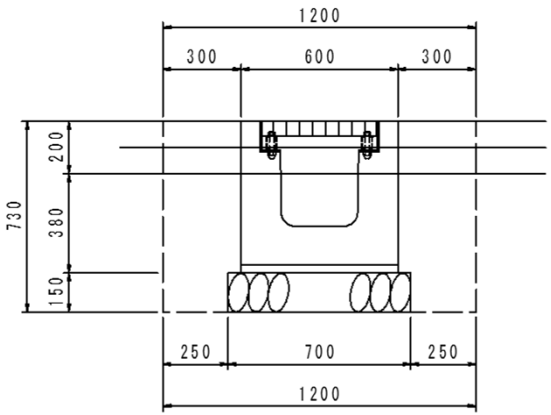

横断管(VPφ300)NO.4+10.0　　1.0　式当り

作業土工計算書

名　称	区　分	算　式	単　位	数　量	略　図
床掘	土砂	1.118*0.48*3.54	m^3	1.9	
基面整正		0.518*3.54	m^2	1.8	
埋戻	D	0.30*0.48*2*3.54	m^3	1.0	

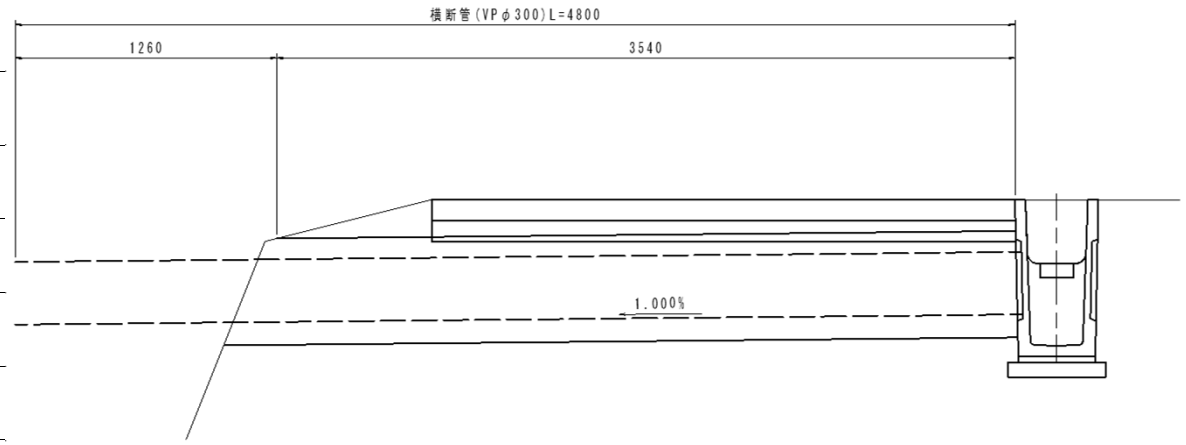

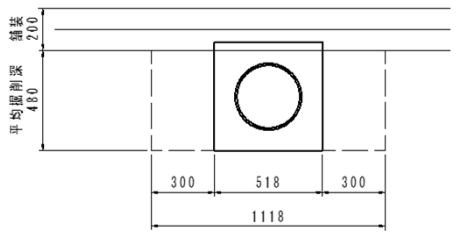

横断管(VPφ300)NO.9+10.0　　1.0　式当り

作業土工計算書

名　称	区　分	算　式	単　位	数　量
床掘	土砂	1.118*0.48*3.09	m^3	1.7
基面整正		0.518*3.09	m^2	1.6
埋戻	D	0.30*0.48*2*3.09	m^3	0.9

略　図

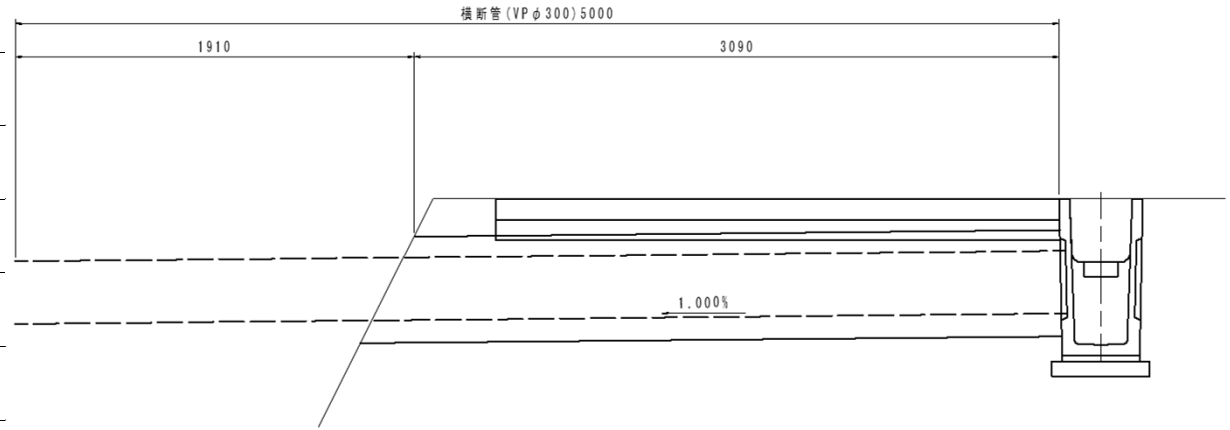

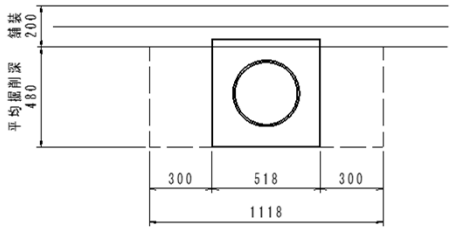

ﾌﾟﾚｷｬｽﾄ集水桝　　1.0　式当り

作業土工計算書

名　称	区　分	算　式	単　位	数　量
床掘	軟岩	1.30*1.00*0.88*2	m^3	2.3
基面整正		0.80*0.47*2	m^2	0.8
埋戻	D	2.3-(0.80*0.47*0.10+0.70*0.40*0.58)*2	m^3	1.9

略　図

N=2箇所

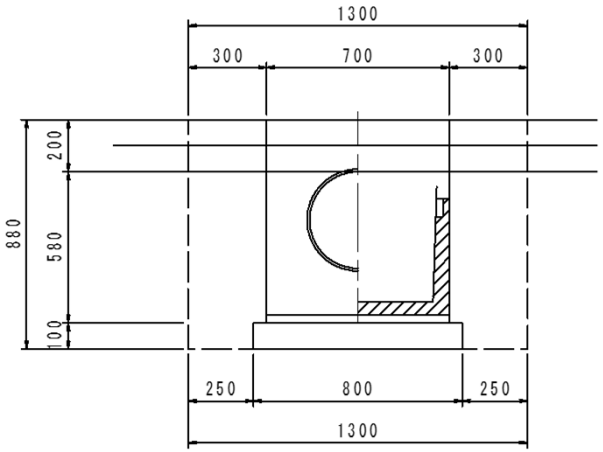

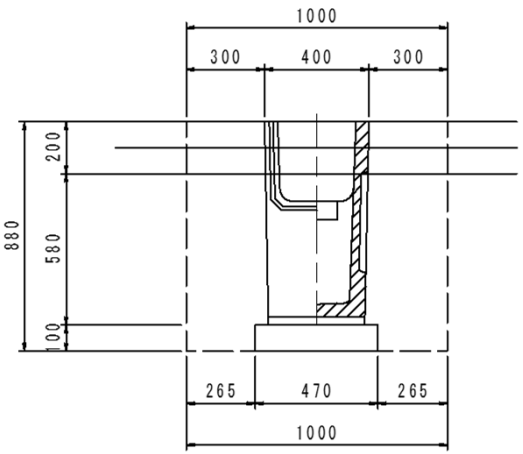

現場打集水桝A　　1.0　式当り

作業土工計算書

名　称	区　分	算　式	単　位	数　量
床掘	軟岩	(2.15*2.15+1.40*1.40)/2*1.25	m^3	4.1
基面整正		0.90*0.90	m^2	0.8
埋戻	C	4.1-0.90*0.90*0.15-0.80*0.80*0.95	m^3	3.4

略　図

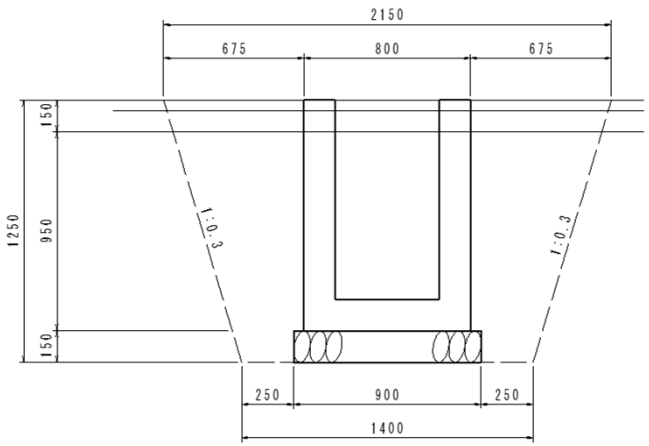

現場打集水桝B　　1.0　式当り

作業土工計算書

名　称	区　分	算　式	単　位	数　量
床掘	軟岩	1.40*1.40*0.85	m^3	1.7
基面整正		0.90*0.90	m^2	0.8
埋戻	D	1.7-0.90*0.90*0.15-0.80*0.80*0.50	m^3	1.3

略　図

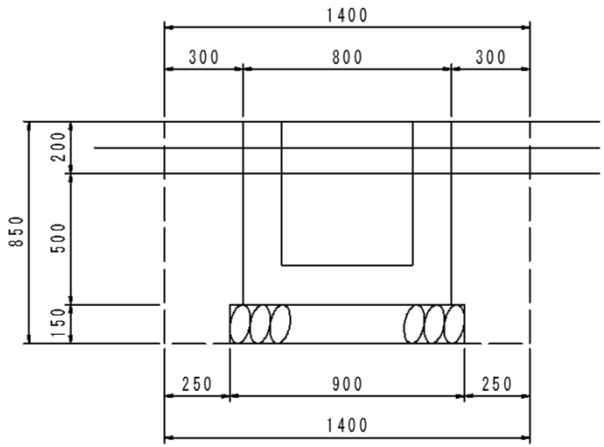

PU側溝(300×300)　　10.0　m当り

材　料　計　算　書

名　称	区　分	算　式	単　位	数　量
PU1-300×300	JIS A5372,L=0.6m 参考重量79kg	10.000/0.60	個	16.67
敷モルタル	1:3,t=3cm	0.300*0.030*10.000	m^3	0.09
基礎砕石	RC-40,t=10cm	0.500*10.000	m^2	5.00

略　図

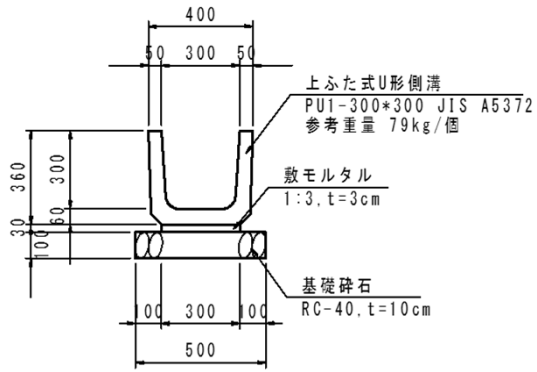

横断側溝(300×300)　　10.0　m当り

材　料　計　算　書

名　称	区　分	算　式	単　位	数　量
ロングU(同等品)	横断用,L=2.0m 参考重量945kg	10.000/2.000	個	5.00
敷モルタル	1:3,t=3cm	0.600*0.030*10.000	m^3	0.18
基礎砕石	RC-40,t=15cm	0.700*10.000	m^2	7.00
グレーチング蓋	T-25,W300用,L1000 普通目,ボルト固定 すべり止め付	10.000/1.000	枚	10.00

略　図

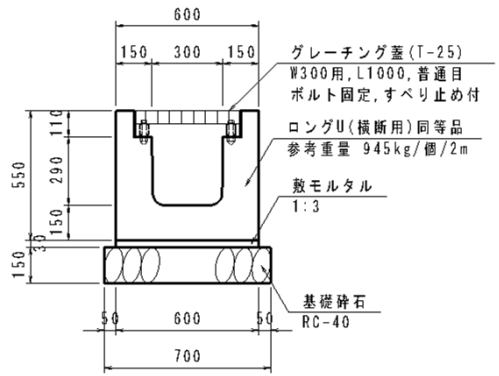

横断管(VPφ300)　　10.0　m当り

材　料　計　算　書

名　称	区　分	算　式	単　位	数　量
管渠	VPφ300	接着受口付直管	m	10.00
山砂（真砂）	サンドクッション用	(0.518*0.518-0.318^2*π/4)*10.00	m^3	1.89

略　図

VPφ300

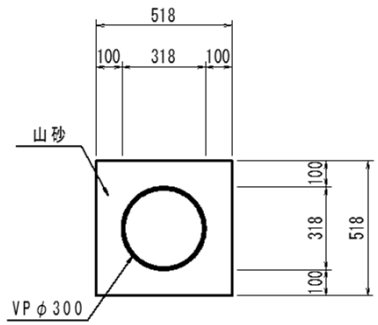

プレキャスト集水桝　　1.0　箇所当り

材　料　計　算　書

名　　称	区　　分	算　　式	単　位	数　量
ﾌﾟﾚｷｬｽﾄ集水桝	300×600×700 参考重量176kg		個	1.00
敷モルタル	1:3, t=3cm	0.700*0.370*0.030	m^3	0.01
基礎砕石	RC-40, t=10cm	0.800*0.470	m^2	0.38
コンクリート蓋	300×600用		枚	1.00

略　　図

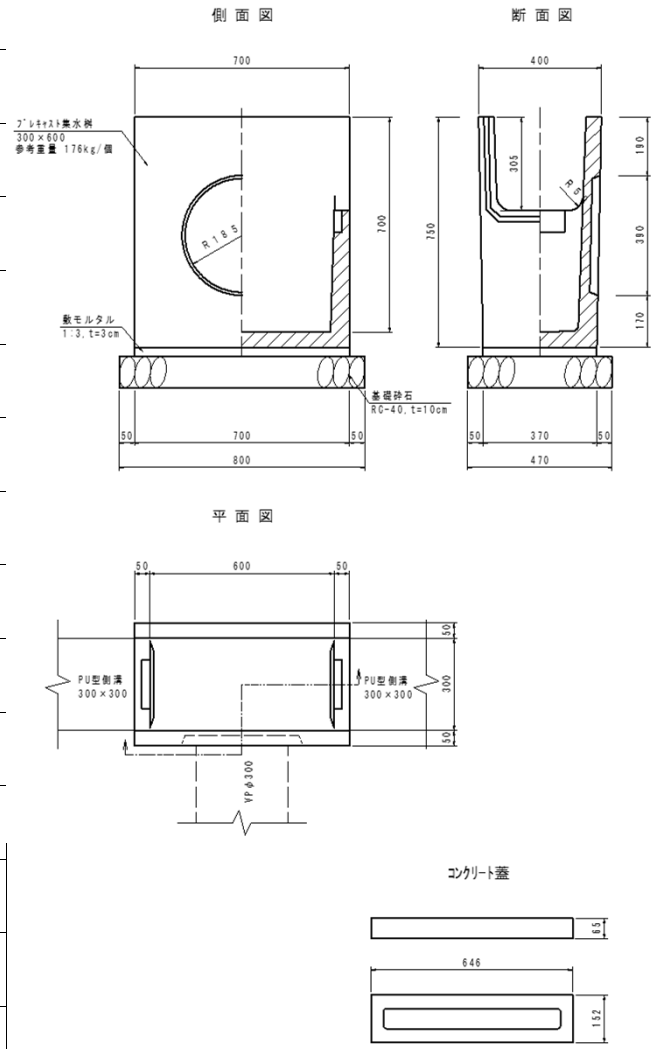

現場打集水桝A　　1.0　箇所当り

材　料　計　算　書

名　称	区　分	算　式	単　位	数　量
コンクリート	18-8-40BB	0.800*0.800*1.100-0.500*0.500*0.950- 0.300*0.300*0.150*2-0.300^2*π/4*0.150	m^3	0.43
同上型枠		(0.800+0.500)*1.100*4-0.300*0.300*2*2- 0.300^2*π/4*2	m^2	5.22
基礎砕石	RC-40,t=15cm	0.900*0.900	m^2	0.81
縞鋼板蓋	500×500用		枚	1.00

略　図

平面図

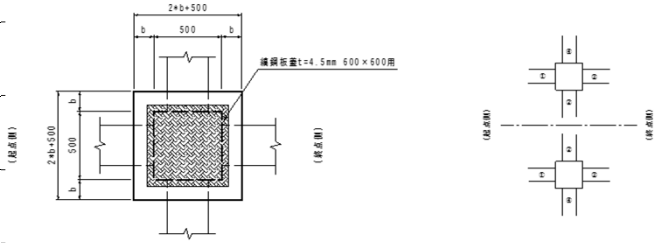

断面図

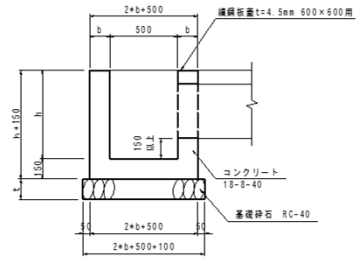

型　式	測　点	h(m)	b(m)	t(m)	流入・流出水路 ※)FHは m 表示 上段：形状寸法 下段：側溝底高・管底高 ①	②	③	④	縞鋼板蓋	摘　要
現場打集水桝A	NO.0+5.0(右)	0.95	0.15	0.15	流出：既設管 HPφ300	流入：PU-1 300*300	－	流入：素掘水路	500×500用	-
現場打集水桝B	NO.0+19.0(右)	0.55	0.15	0.15	流入：PU-1 300*300	流出：横断側溝300×300	流入：PU-1 300*300	－	500×500用	-

現場打集水桝B　　1.0　箇所当り

材　料　計　算　書

名　称	区　分	算　式	単　位	数　量
コンクリート	18-8-40BB	0.800*0.800*0.700-0.500*0.500*0.550- 0.300*0.300*0.150*3	m^3	0.27
同上型枠		(0.800+0.500)*0.700*4-0.300*0.300*2*3	m^2	3.10
基礎砕石	RC-40,t=15cm	0.900*0.900	m^2	0.81
縞鋼板蓋	500×500用		枚	1.00

略　図

平面図

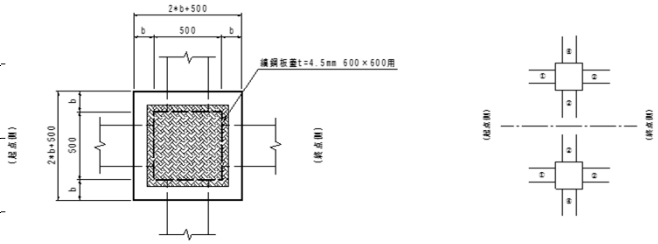

断面図

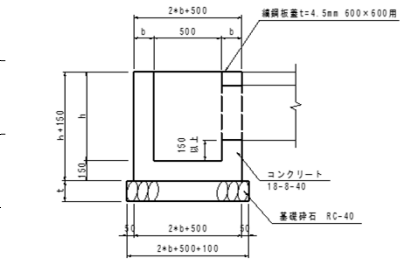

型　式	測　点	h(m)	b(m)	t(m)	流入・流出水路 ※)FHは m 表示 上段：形状寸法 下段：側溝底高・管底高 ①	②	③	④	縞鋼板蓋	摘　要
現場打集水桝A	NO.0+5.0(右)	0.95	0.15	0.15	流出：既設管 HPφ300	流入：PU-1 300*300	－	流入：素掘水路	500×500用	-
現場打集水桝B	NO.0+19.0(右)	0.55	0.15	0.15	流入：PU-1 300*300	流出：横断側溝300×300	流入：PU-1 300*300	－	500×500用	-

縞鋼板蓋　　1.0　枚当り

材　料　計　算　書

名　称	区　分	算　式	単　位	数　量
縞鋼板	t=4.5mm 溶融亜鉛メッキ仕上げ	36.97kg/㎡　0.60*0.60*36.97	kg	13.31
等辺山形鋼	L-30*30*3	1.36*(0.42*2+0.48*2)	kg	2.45
丸鋼	φ13	0.31kg/個　0.31*2	kg	0.62

略　図

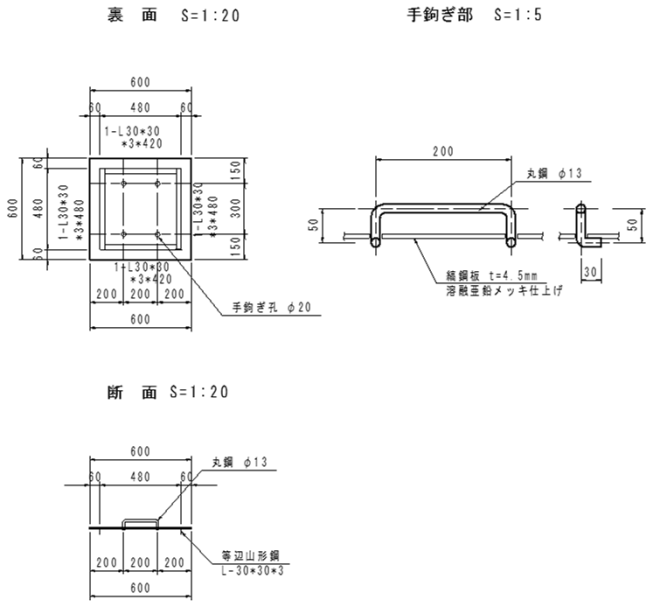

6_構 造 物 撤 去 工

数量集計表　　構造物撤去工

種　　別	細　別	規　　格	単位	数　量	摘　要
構造物取壊し工			式		
	コンクリート構造物取壊し	無筋	m^3	31.5	
	舗装版破砕	アスファルト,t=5cm	m^2	91.6	
排水構造物撤去工			式		
	横断管渠撤去	φ150	m	5.0	
		φ200	m	10.0	5.0+5.0
	U型側溝撤去	240×240	m	19.4	
運搬処理工			式		
	殻運搬処理	無筋コンクリート殻	m^3	31.5	
		鉄筋コンクリート殻	m^3	0.8	
		アスファルト殻	m^3	4.6	V=91.6*0.05

撤去数量計算書

U型側溝撤去(240×240)　　1.0　式当り

名　称	区　分	算　式	単　位	数　量
コンクリート	鉄筋	0.04*19.40	m^3	0.8

略　図

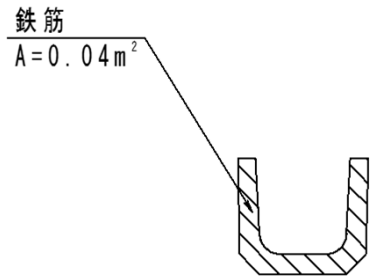

既設コンクリート撤去　　1.0　式当り

撤 去 数 量 計 算 書

名　　称	区　　分	算　　式	単　位	数　量	略　　図
コンクリート	無筋	0.75*0.10*2*210.0	m^3	31.5	

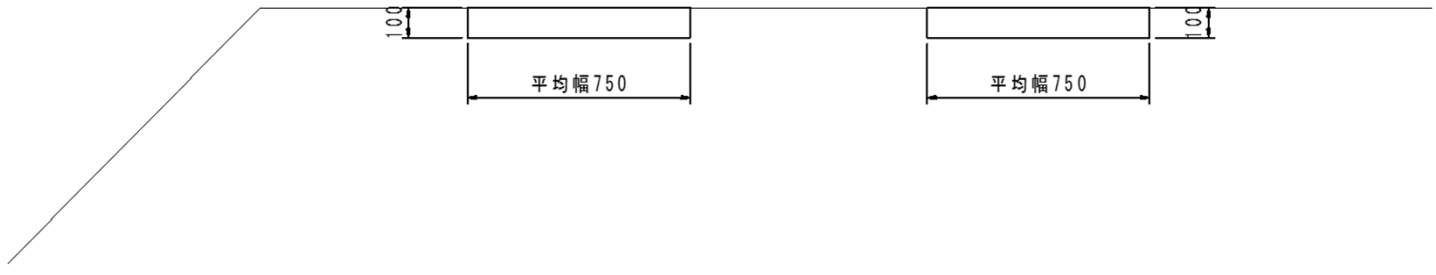

面積算出根拠図(アスファルト舗装撤去)

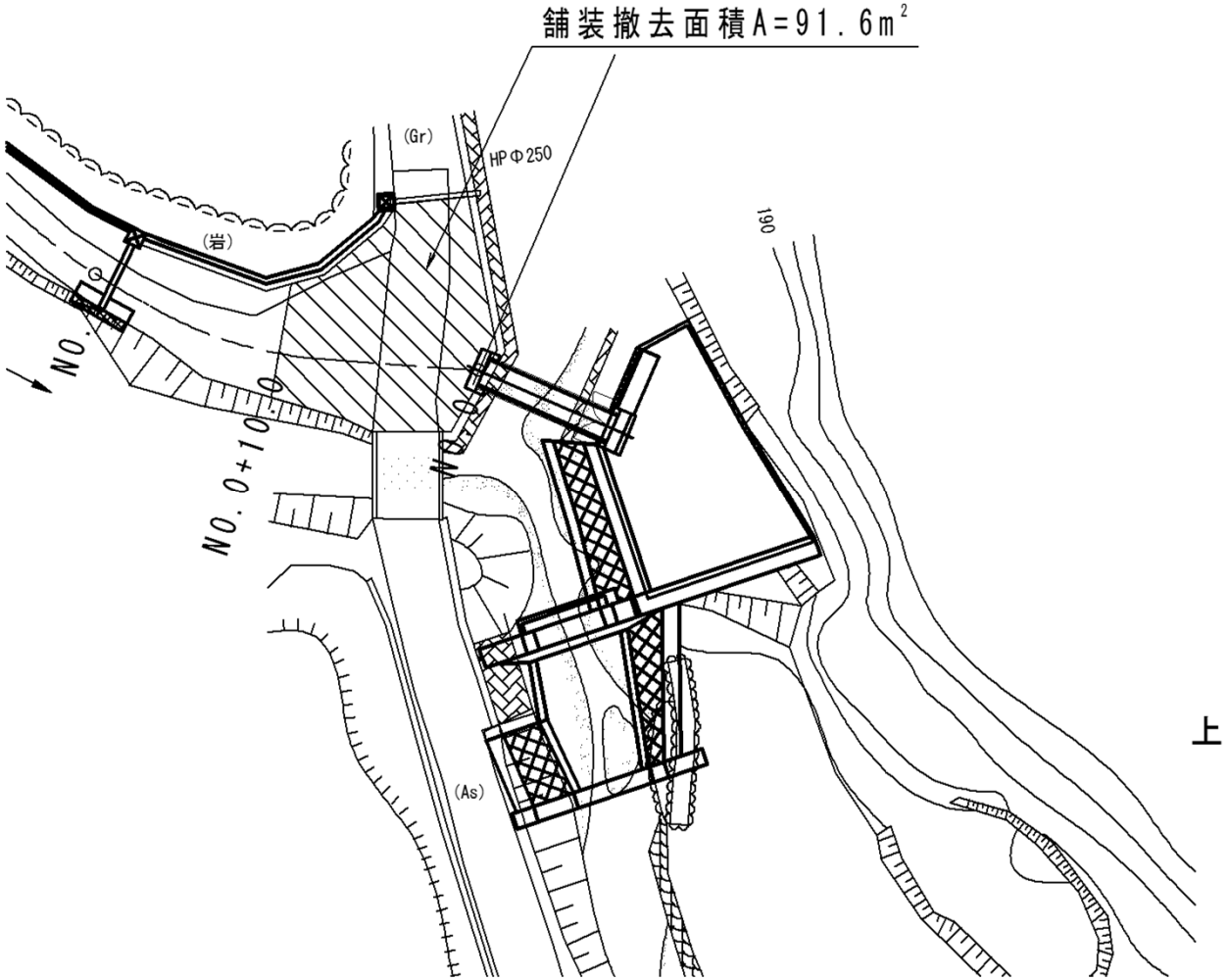

舗装撤去　:　　= 91.6 m²

7_舗　装　工

数量集計表　　舗装工

種　　別	細　　別	規　　格	単位	数　量	摘　要
舗装準備工			式		
	不陸整正		m^2	758.8	A=667.2+91.6
アスファルト舗装工			式		
	路盤	再生粒度調整砕石(RM-30),t=10cm	m^2	91.6	
	表層	再生密粒度アスコン(13),t=5cm	m^2	91.6	
コンクリート舗装工			式		
	路盤	再生粒度調整砕石(RM-30),t=10cm	m^2	667.2	
	表層	コンクリート 18-8-25BB,t=10cm	m^2	667.2	

コンクリート舗装　10.0　m当り

材　料　計　算　書

名　称	区　分	算　式	単　位	数　量	略　図
平均幅		コンクリート舗装面積計算書より	m	2.78	構造図参照
路盤	再生粒度調整砕石 RM-30,t=10cm	2.78*10.00	m^2	27.80	
表層	コンクリート 18-8-25BB,t=10cm	2.78*10.00	m^2	27.80	
溶接金網	D6×100×100	(2.78-0.10*2)*10.00	m^2	25.80	
目地	t=10mm	2.78*0.10	m^2	0.28	
型枠		0.10*10.00	m^2	1.00	

舗装工

コンクリート舗装面積計算書

測　点	距　離	コンクリート舗装			溶接金網			目地材(断面幅×t=10mm)			摘要
		断面幅	平均	面積	断面幅	平均	面積	断面幅		面積	
No.0+　10.0	0.0	4.2	－	－	4.0	－	－				
No.0+　15.0	5.0	3.6	3.90	19.5	3.4	3.70	18.5				
No.1+　0.0	5.0	3.4	3.50	17.5	3.2	3.30	16.5	3.4		0.3	
No.1+　5.0	5.0	2.9	3.15	15.8	2.7	2.95	14.8				
No.1+　10.0	5.0	2.4	2.65	13.3	2.2	2.45	12.3	2.4		0.2	
No.2+　0.0	10.0	2.4	2.40	24.0	2.2	2.20	22.0	2.4		0.2	
No.2+　4.0	4.0	2.6	2.50	10.0	2.4	2.30	9.2				
No.2+　10.0	6.0	2.5	2.55	15.3	2.3	2.35	14.1	2.5		0.3	
No.3+　0.0	10.0	2.4	2.45	24.5	2.2	2.25	22.5	2.4		0.2	
No.3+　5.0	5.0	2.4	2.40	12.0	2.2	2.20	11.0				
No.3+　10.0	5.0	2.9	2.65	13.3	2.7	2.45	12.3	2.9		0.3	
No.3+　15.0	5.0	3.1	3.00	15.0	2.9	2.80	14.0				
No.4+　0.0	5.0	3.8	3.45	17.3	3.6	3.25	16.3	3.8		0.4	
No.4+　2.0	2.0	3.9	3.85	7.7	3.7	3.65	7.3				
No.4+　5.0	3.0	3.5	3.70	11.1	3.3	3.50	10.5				
No.4+　10.0	5.0	2.8	3.15	15.8	2.6	2.95	14.8	2.8		0.3	
No.4+　15.0	5.0	2.8	2.80	14.0	2.6	2.60	13.0				
No.5+　0.0	5.0	3.2	3.00	15.0	3.0	2.80	14.0	3.2		0.3	
No.5+　5.0	5.0	2.9	3.05	15.3	2.7	2.85	14.3				
No.5+　10.0	5.0	2.7	2.80	14.0	2.5	2.60	13.0	2.7		0.3	
No.6+　0.0	10.0	2.4	2.55	25.5	2.2	2.35	23.5	2.4		0.2	
No.6+　5.0	5.0	2.4	2.40	12.0	2.2	2.20	11.0				
No.6+　10.0	5.0	2.4	2.40	12.0	2.2	2.20	11.0	2.4		0.2	
No.6+　17.0	7.0	2.7	2.55	17.9	2.5	2.35	16.5				
No.7+　0.0	3.0	2.9	2.80	8.4	2.7	2.60	7.8	2.9		0.3	
No.7+　5.0	5.0	2.9	2.90	14.5	2.7	2.70	13.5				
No.7+　8.0	3.0	2.8	2.85	8.6	2.6	2.65	8.0				
No.7+　10.0	2.0	2.8	2.80	5.6	2.6	2.60	5.2	2.8		0.3	

舗装工

コンクリート舗装面積計算書

測　点	距　離	コンクリート舗装			溶接金網			目地材(断面幅×t=10mm)			摘要
		断面幅	平均	面積	断面幅	平均	面積	断面幅		面積	
No.8+　0.0	10.0	2.5	2.65	26.5	2.3	2.45	24.5	2.5		0.3	
No.8+　5.0	5.0	2.4	2.45	12.3	2.2	2.25	11.3				
No.8+　10.0	5.0	2.4	2.40	12.0	2.2	2.20	11.0	2.4		0.2	
No.8+　16.0	6.0	2.5	2.45	14.7	2.3	2.25	13.5				
No.8+　19.0	3.0	2.5	2.50	7.5	2.3	2.30	6.9				
No.9+　0.0	1.0	2.5	2.50	2.5	2.3	2.30	2.3	2.5		0.3	
No.9+　6.0	6.0	2.4	2.45	14.7	2.2	2.25	13.5				
No.9+　10.0	4.0	2.7	2.55	10.2	2.5	2.35	9.4	2.7		0.3	
No.9+　15.0	5.0	3.3	3.00	15.0	3.1	2.80	14.0				
No.9+　17.0	2.0	3.6	3.45	6.9	3.4	3.25	6.5				
No.10+　0.0	3.0	3.3	3.45	10.4	3.1	3.25	9.8	3.3		0.3	
No.10+　4.0	4.0	2.8	3.05	12.2	2.6	2.85	11.4				
No.10+　10.0	6.0	2.5	2.65	15.9	2.3	2.45	14.7	2.5		0.3	
No.10+　16.0	6.0	2.5	2.50	15.0	2.3	2.30	13.8				
No.11+　0.0	4.0	2.5	2.50	10.0	2.3	2.30	9.2	2.5		0.3	
No.11+　10.0	10.0	2.8	2.65	26.5	2.6	2.45	24.5	2.8		0.3	
No.11+　15.0	5.0	2.9	2.85	14.3	2.7	2.65	13.3				
No.12+　0.0	5.0	3.2	3.05	15.3	3.0	2.85	14.3	3.2		0.3	
No.12+　2.0	2.0	3.2	3.20	6.4	3.0	3.00	6.0				
No.12+　10.0	8.0	2.8	3.00	24.0	2.6	2.80	22.4	2.8		0.3	
					※溶接金網はコンクリート幅-0.20m						
		加重平均幅=	2.78								
	240.0			667.2			619.2			6.7	

面積算出根拠図(アスファルト舗装工)

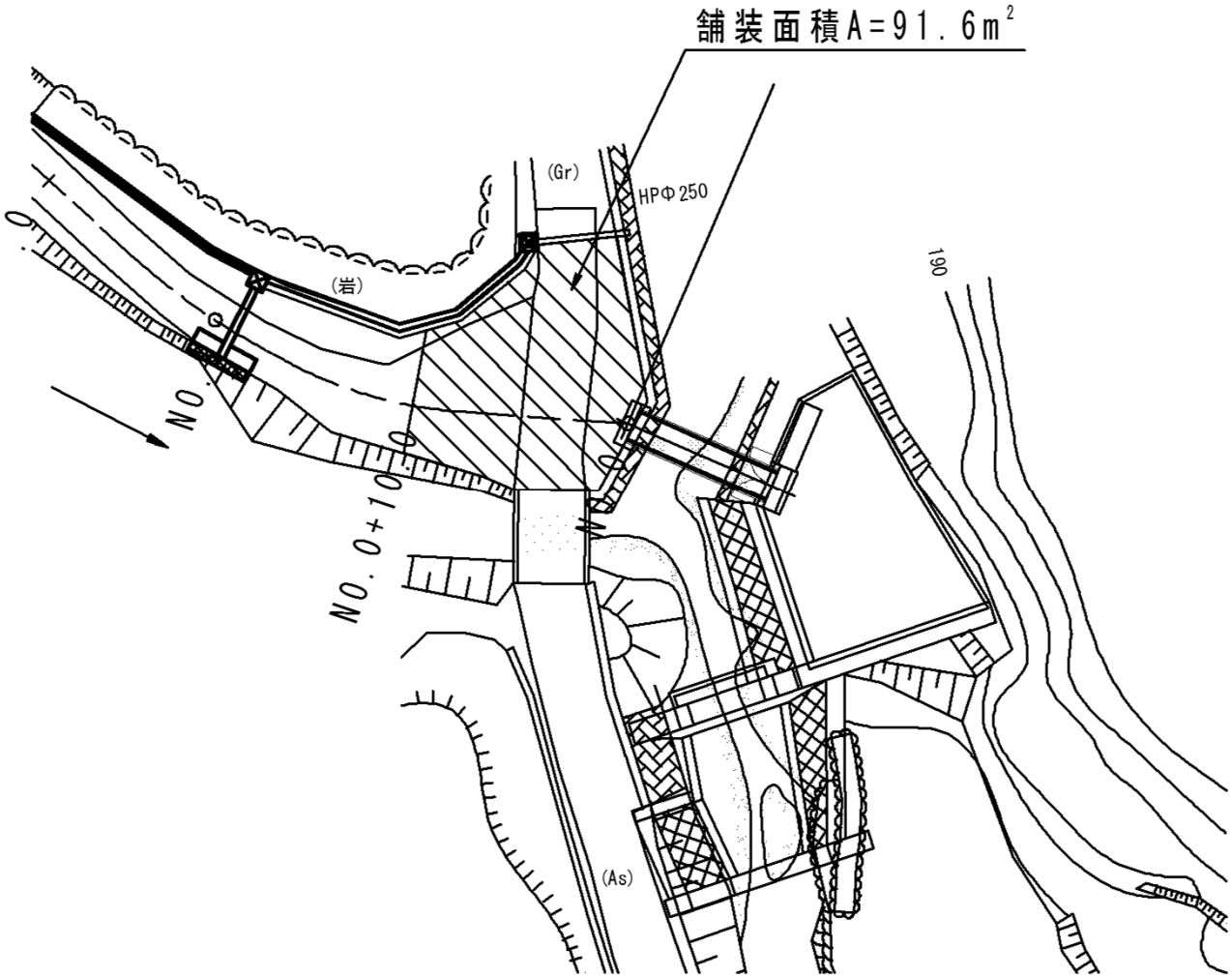

舗装面積　:　　=　91.6　m^2