数量総括表（1）

工　種	種　別	細　別	規　格	単位	計算数量	設計数量	摘　要
土工	掘削工	掘削（土砂）	W≧5.0m	m3	17.1	17	
	盛土工	盛土（流用土）	B＜2.5m	m3	9.1	9	
			2.5≦B<4.0m	m3	6.9	6	
	床掘	土砂		m3	250.3	250	
	埋戻し	土砂		m3	111.8	110	
	残土処理工	残土処分	土砂	m3	152.4	150.0	
護岸工	低水護岸工	ポーラスコンクリートブロック	控え350	m2	232.1	232	
		胴込コンクリート	18-8-40BB	m3	51.0	51	
		裏込めコンクリート	18-8-40BB	m3	14.7	14	
		裏込砕石	RC-40	m3	14.7	14	
		水抜きパイプ	VPφ75,1箇所/2～3m2	m	33.1	33	
		吸出防止材	300×300×10	m2	6.4	6	
		目地材	エラスタイト,t=10	m2	25.2	25	
		護岸天端工		m	52.5	52	
		護岸基礎工		m	52.6	52	
	小口止工	コンクリート	18-8-40BB	m3	3.6	3	
		型枠		m2	39.9	39	
根固め工	根固め工	根固めブロック	2t型,1450×1450	個	78	78	
		フトンカゴ	500×1200	m	63.2	63	
		中詰石	φ150～200	m3	31.6	31	
		間詰コンクリート	18-8-40	m3	9.8	9	
		吸出し防止材	t=10	m2	196.6	196	
構造物撤去工	構造物取壊し工	コンクリート構造物取壊し	無筋構造物	m3	115.9	115	
	運搬処理工	殻運搬処理工	無筋ｺﾝｸﾘｰﾄ殻	m3	115.9	115	

数量総括表（2）

工　種	種　別	細　別	規　格	単位	計算数量	設計数量	摘　要
仮設工	土留工	大型土のう	1.0×1.0 耐候性土のう	個	11	11	
	仮排水工	高密度ポリエチレン管	Φ600	m	38.0	38	

1. 土工

土工　総括表

工　種 (レベル2)	種　別 (レベル3)	細　別 (レベル4)	規　格 (レベル5)	単位	計算数量	摘　要
土工	掘削工	掘削（土砂）	W＜5.0m	m3	17.1	
	盛土工	盛土（砂質土）	B＜2.5m	m3	9.1	
			2.5≦B<4.0m	m3	6.9	
	床掘	土砂		m3	250.3	
	埋戻し	土砂	1.0m≦B＜4.0m	m3	111.8	
	残土処理工	残土処分	土砂	m3	152.4	

土　工　数　量　計　算　書

測　点	距　離 (m)	掘削						摘　要
		土砂						
		W＜5.0m						
		断面積 (m2)	平均断面積 (m2)	立積 (m3)				
NO.1 ＋ 5.000	0.000	0.0						
No.1 ＋ 10.000	5.000	0.0	0.00	0.0				
No.2 ＋ 0.000	5.000	0.0	0.00	0.0				
NO.2 ＋ 6.000	6.000	1.3	0.65	3.9				
NO.2 ＋ 10.000	4.000	2.5	1.90	7.6				
No.2 ＋ 11.700	1.700	0.8	1.65	2.8				
No.2 ＋ 18.600	6.900	0.0	0.40	2.8				
No.3 ＋ 0.000	1.400	0.0	0.00	0.0				
合計				17.1				

土　工　数　量　計　算　書

測　点	距　離 (m)	盛土						摘　要
		砂質土及び砂						
		B＜2.5m			2.5m≦B<4.0m			
		断面積 (m2)	平均断面積 (m2)	立積 (m3)	断面積 (m2)	平均断面積 (m2)	立積 (m3)	
NO.1 ＋ 5.000	0.000	0.0			0.0			
No.1 ＋ 10.000	5.000	0.0	0.00	0.0	0.0	0.00	0.0	
No.2 ＋ 0.000	5.000	0.0	0.00	0.0	0.8	0.40	2.0	
NO.2 ＋ 6.000	6.000	0.9	0.45	2.7	0.0	0.40	2.4	
NO.2 ＋ 10.000	4.000	0.4	0.65	2.6	0.0	0.00	0.0	
No.2 ＋ 11.700	1.700	0.8	0.60	1.0	0.0	0.00	0.0	
No.2 ＋ 18.600	6.900	0.0	0.40	2.8	0.6	0.30	2.1	
No.3 ＋ 0.000	1.400	0.0	0.00	0.0	0.0	0.30	0.4	
合計				9.1			6.9	

土　工　数　量　計　算　書

測　点	距　離 (m)	床掘						摘　要
		土砂						
		断面積 (m2)	平均断面積 (m2)	立積 (m3)				
NO.1 ＋ 5.000	0.000	2.6						
No.1 ＋ 10.000	5.000	11.3	6.93	34.7				
No.2 ＋ 0.000	5.000	8.4	9.85	49.3				
NO.2 ＋ 6.000	6.000	7.7	8.05	48.3				
NO.2 ＋ 10.000	4.000	11.3	9.50	38.0				
No.2 ＋ 11.700	1.700	12.9	12.10	20.6				
No.2 ＋ 18.600	6.900	3.6	8.25	56.9				
No.3 ＋ 0.000	1.400	0.0	1.80	2.5				
合計				250.3				

土　工　数　量　計　算　書

測　点	距　離 (m)	埋戻し						摘　要
		土砂						
		最大埋戻幅1m以上4m未満			最大埋戻幅1m未満			
		断面積 (m2)	平均断面積 (m2)	立積 (m3)	断面積 (m2)	平均断面積 (m2)	立積 (m3)	
NO.1 + 5.000	0.000	0.0			0.0			
No.1 + 10.000	5.000	4.9	2.45	12.3	0.0	0.00	0.0	
No.2 + 0.000	5.000	4.2	4.55	22.8	0.0	0.00	0.0	
NO.2 + 6.000	6.000	4.7	4.45	26.7	0.0	0.00	0.0	
NO.2 + 10.000	4.000	5.0	4.85	19.4	0.0	0.00	0.0	
No.2 + 11.700	1.700	4.3	4.65	7.9	0.0	0.00	0.0	
No.2 + 18.600	6.900	1.9	3.10	21.4	0.0	0.00	0.0	
No.3 + 0.000	1.400	0.0	0.95	1.3	0.0	0.00	0.0	
合計				111.8			0.0	

2. 護岸工

護岸工　総括表（1）

工　種 （レベル2）	種　別 （レベル3）	細　別 （レベル4）	規　格 （レベル5）	単位	計算数量	摘　要
護岸工	低水護岸工	ポーラスコンクリートブロック	控え350	m2	232.1	
		胴込コンクリート	18-8-40BB	m3	51.0	
		裏込めコンクリート	18-8-40BB	m3	14.7	
		裏込砕石	RC-40	m3	75.7	
		水抜きパイプ	VPφ75,1箇所/2～3m2	m	33.1	
		吸出防止材	300×300×10	m2	6.4	
		目地材	エラスタイト,t=10	m2	25.2	
		護岸天端工		m	52.5	
		護岸基礎工		m	52.6	
	小口止工	コンクリート	18-8-40BB	m3	3.6	
		型枠		m2	39.9	

護岸工　　集 計 表

名　　称	規　　格	単位	右岸 type-B	左岸 type-A	左岸 type-B						合　計
ポーラスコンクリートブロック	控え350	m2	106.9	106.9	18.3						232.1
胴込めコンクリート	18-8-40BB	m3	23.5	23.5	4.0						51.0
裏込めコンクリート	18-8-40BB	m3	-	14.7	-						14.7
裏込砕石	RC-40	m3	34.8	34.9	6.0						75.7
水抜きパイプ	VPφ75,1箇所/2～3m2	m	12.9	17.9	2.3						33.1
吸出し防止材	300×300×10	m2	3.0	2.9	0.5						6.4
目地材	エラスタイト,t=10	m2	11.2	10.9	3.1						25.2
護岸天端工		m	23.6	24.7	4.2						52.5
護岸基礎工		m	24.0	24.4	4.2						52.6
基面整正		m2/10m	7.5	7.5	7.5						
		m2	18.0	18.3	3.2						39.5

低 水 護 岸 工 数 量 計 算 書 (1)

測　点	ポーラスコンクリートブロック							摘　要
	控え350							
	右岸側							
	天端延長 (m)	基礎延長 (m)	平均延長 (m)	高さ-1 (m)	高さ-2 (m)	平均高 (m)	面積 (m2)	
No.1+07.20								
No.2+03.40	16.020	16.410	16.215	4.000	4.000	4.000	64.860	
No.2+03.90	4.200	4.200	4.200	4.000	4.000	4.000	16.800	
No.2+08.10	3.400	3.400	3.400	5.054	4.561	4.808	16.347	
合計	23.620	24.010	23.815				98.007	

低 水 護 岸 工 数 量 計 算 書 (2)

測　点	ポーラスコンクリートブロック							摘　要
	控え350							
	左岸側							
	天端延長 (m)	基礎延長 (m)	平均延長 (m)	高さ-1 (m)	高さ-2 (m)	平均高 (m)	面積 (m2)	
No.1+10.20								
No.2+03.90	14.300	14.000	14.150	4.000	4.000	4.000	56.600	TYPE-A
No.2+08.20	4.200	4.200	4.200	4.000	4.000	4.000	16.800	TYPE-B
No.2+18.40	10.370	10.370	10.370	4.000	4.000	4.000	41.480	TYPE-A
TYPE-A	24.670	24.370	24.520	8.000	8.000	8.000	98.080	
TYPE-B	4.200	4.200	4.200	4.000	4.000	4.000	16.800	
合計	57.740	57.140	57.440				229.760	

工　　種　　名：　低水護岸工　　（全部当り）

名　　称	算　　式	単位	数　　量

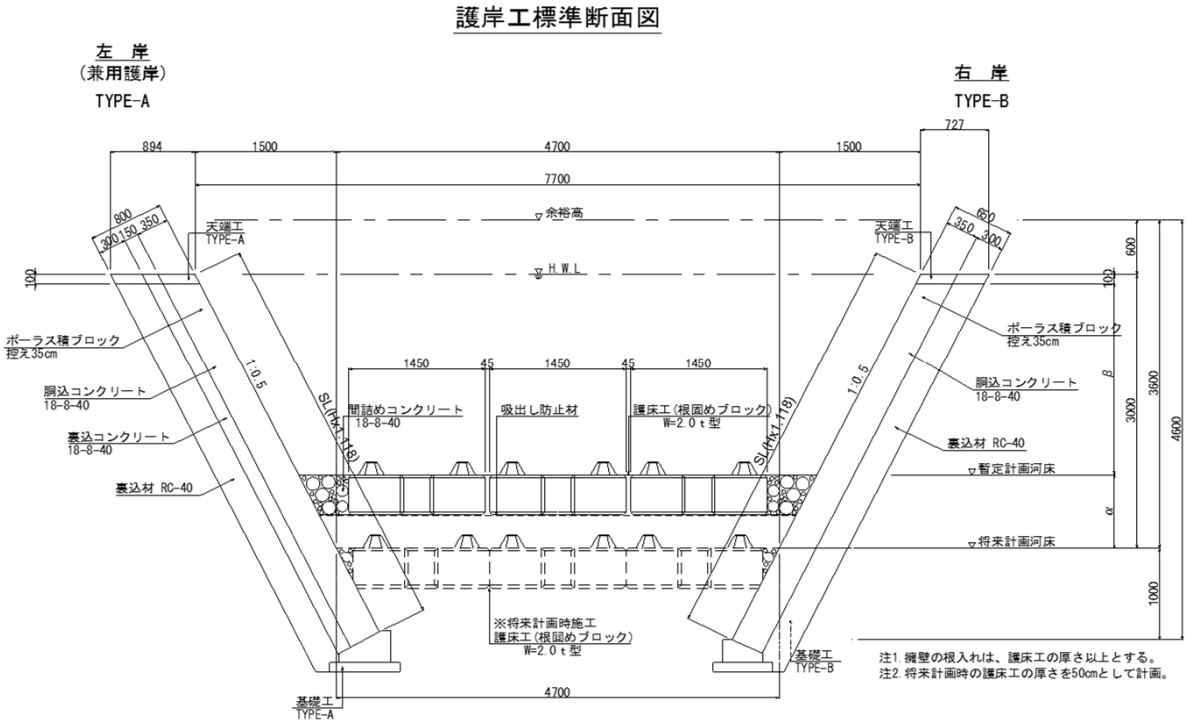

工　　種　　名：　低水護岸工＜右岸＞TYPE-B　　（全部当り）

名　　称	算　　式			単位	数　　量
天端延長	L= 「低水護岸工数量計算書（1）」	=	23.620	m	
基礎延長	L= 「低水護岸工数量計算書（1）」	=	24.010	m	
平均延長	L= 「低水護岸工数量計算書（1）」	=	23.815	m	
護岸正面積	A= 「低水護岸工数量計算書（1）」	=	98.007	m2	
平均直高	H= 98.007/23.815-0.100	=	4.015	m	
ポーラスコンクリートブロック	法勾配＝1：0.50				
(控え350)	斜率= √(1+0.50^2)	=	1.1180		
	A= 4.015×23.815×1.1180	=	106.900	m2	106.9
胴込めコンクリート	V= 106.900×0.22	=	23.518	m3	23.5
(18-8-40BB,0.22m3/m2)					
裏込砕石	h= 4.015+0.350	=	4.365	m	
(RC-40)	b1= 0.300×1.1180+(0.50-0.50)×0.100	=	0.335	m	
	b2= 0.335+4.365×(0.50-0.50)	=	0.335	m	
	V= 1/2×(0.335+0.335)×4.365×23.815	=	34.824	m3	34.8
水抜きパイプ	N= (4.015-1.000)×23.815×1.1180/2.5	=	33	箇所	
(VPφ75,1箇所/2～3m2)	L= 0.350×1.1180×33	=	12.913	m	12.9
吸出し防止材	A= 0.300×0.300×33	=	2.970	m2	3.0
(300×300×10)					
目地材	n= 7	=	7	箇所	
(エラスタイト,t=10)	h= 4.015	=	4.015	m	
	SL1= 4.015×1.1180	=	4.489	m	
	SL2= 4.489+0.350×0.50	=	4.664	m	
	A= 1/2×(4.489+4.664)×0.350×7	=	11.212	m2	11.2
護岸天端工	L= 23.620	=	23.620	m	23.6
護岸基礎工	L= 24.010	=	24.010	m	24.0

工　　種　　名：　低水護岸工＜左岸＞TYPE-A　　（全部当り）

名　　称	算　　式			単位	数　　量
天端延長	L= 「低水護岸工数量計算書（2）」	=	24.670	m	
基礎延長	L= 「低水護岸工数量計算書（2）」	=	24.370	m	
平均延長	L= 「低水護岸工数量計算書（2）」	=	24.520	m	
護岸正面積	A= 「低水護岸工数量計算書（2）」	=	98.080	m2	
平均直高	H= 98.080/24.520-0.100	=	3.900	m	
ポーラスコンクリートブロック	法勾配＝1：0.50				
(控え350)	斜率= √(1+0.50^2)	=	1.1180		
	A= 3.900×24.520×1.1180	=	106.912	m2	106.9
胴込めコンクリート	V= 106.912×0.22	=	23.521	m3	23.5
(18-8-40BB,0.22m3/m2)					
裏込めコンクリート	V= 98.080×0.15	=	14.712	m3	14.7
(18-8-40BB)					
裏込砕石	h= 3.900+0.350	=	4.250	m	
(RC-40)	b1= 0.300×1.1180+(0.50-0.50)×0.100	=	0.335	m	
	b2= 0.335+4.250×(0.50-0.50)	=	0.335	m	
	V= 1/2×(0.335+0.335)×4.250×24.520	=	34.910	m3	34.9
水抜きパイプ	N= (3.900-1.000)×24.520×1.1180/2.5	=	32	箇所	
(VPφ75,1箇所/2～3m2)	L= 0.500×1.1180×32	=	17.888	m	17.9
吸出し防止材	A= 0.300×0.300×32	=	2.880	m2	2.9
(300×300×10)					
目地材	n= 7	=	7	箇所	
(エラスタイト,t=10)	h= 3.900	=	3.900	m	
	SL1= 3.900×1.1180	=	4.360	m	
	SL2= 4.360+0.350×0.50	=	4.535	m	
	A= 1/2×(4.360+4.535)×0.350×7	=	10.896	m2	10.9
護岸天端工	L= 24.670	=	24.670	m	24.7
護岸基礎工	L= 24.370	=	24.370	m	24.4

工　　種　　名：　低水護岸工＜左岸＞(TYPE-B)　　（全部当り）

名　　称	算　　式			単位	数　　量
天端延長	L= 「低水護岸工数量計算書（2）」	=	4.200	m	
基礎延長	L= 「低水護岸工数量計算書（2）」	=	4.200	m	
平均延長	L= 「低水護岸工数量計算書（2）」	=	4.200	m	
護岸正面積	A= 「低水護岸工数量計算書（2）」	=	16.800	m2	
平均直高	H= 16.800/4.200-0.100	=	3.900	m	
ポーラスコンクリートブロック	法勾配＝1：0.50				
(控え350)	斜率= √(1+0.50^2)	=	1.1180		
	A= 3.900×4.200×1.1180	=	18.313	m2	18.3
胴込めコンクリート	V= 18.313×0.22	=	4.029	m3	4.0
(18-8-40BB,0.22m3/m2)					
裏込砕石	h= 3.900+0.350	=	4.250	m	
(RC-40)	b1= 0.300×1.1180+(0.50-0.50)×0.100	=	0.335	m	
	b2= 0.335+4.250×(0.50-0.50)	=	0.335	m	
	V= 1/2×(0.335+0.335)×4.250×4.200	=	5.980	m3	6.0
水抜きパイプ	N= (3.900-1.000)×4.200×1.1180/2.5	=	6	箇所	
(VPφ75,1箇所/2～3m2)	L= 0.350×1.1180×6	=	2.348	m	2.3
吸出し防止材	A= 0.300×0.300×6	=	0.540	m2	0.5
(300×300×10)					
目地材	n= 2	=	2	箇所	
(エラスタイト,t=10)	h= 3.900	=	3.900	m	
	SL1= 3.900×1.1180	=	4.360	m	
	SL2= 4.360+0.350×0.50	=	4.535	m	
	A= 1/2×(4.360+4.535)×0.350×2	=	3.113	m2	3.1
護岸天端工	L= 4.200	=	4.200	m	4.2
護岸基礎工	L= 4.200	=	4.200	m	4.2

工　種　名：　護岸天端工(TYPE-B)　(10m当り)

算出根拠となる構造図

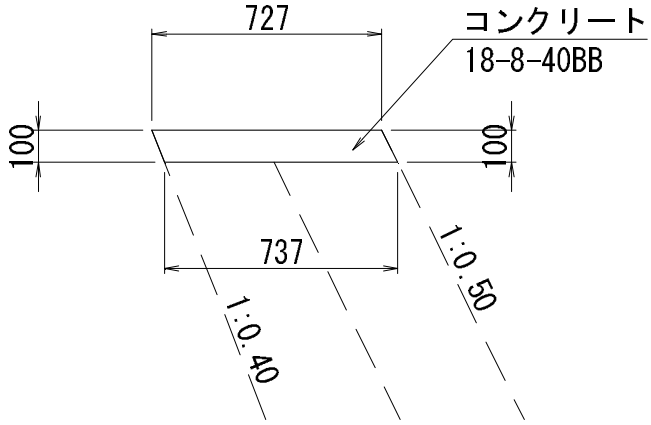

名　称	算	式	単位	数　量
コンクリート	A= 1/2×(0.727+0.737)×0.100	= 0.073	m2	
(18-8-40BB)	V= 0.073×10.000	= 0.730	m3	0.7
型枠	法勾配＝1：0.50			
	斜率= √(1+0.50^2)	= 1.1180		
	法勾配＝1：0.40			
	斜率= √(1+0.40^2)	= 1.0770		
	A= 0.100×(1.1180+1.0770)×10.000	= 2.200	m2	2.2
目地材	A= 1/2×(0.727+0.737)×0.100	= 0.073	m2	0.1
(エラスタイト, t=10)				

工　種　名：　護岸天端工(TYPE-A)　(10m当り)

算出根拠となる構造図

TYPE-A

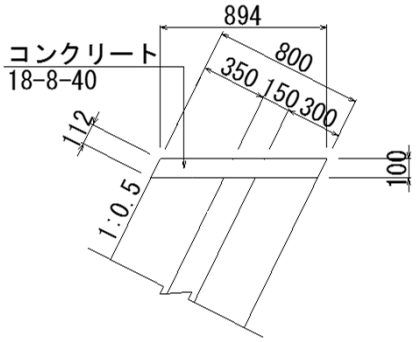

名　称	算　式		単位	数　量
コンクリート	A= 1/2×(0.894+0.894)×0.100	= 0.089	m2	
(18-8-40BB)	V= 0.089×10.000	= 0.890	m3	0.9
型枠	法勾配＝1：0.50			
	斜率= √(1+0.50^2)	= 1.1180		
	法勾配＝1：0.50			
	斜率= √(1+0.50^2)	= 1.1180		
	A= 0.100×(1.1180+1.1180)×10.000	= 2.240	m2	2.2
目地材	A= 1/2×(0.894+0.894)×0.100	= 0.089	m2	0.1
(エラスタイト, t=10)				

工　種　名：　護岸基礎工(TYPE-B)　(10m当り)

算出根拠となる構造図

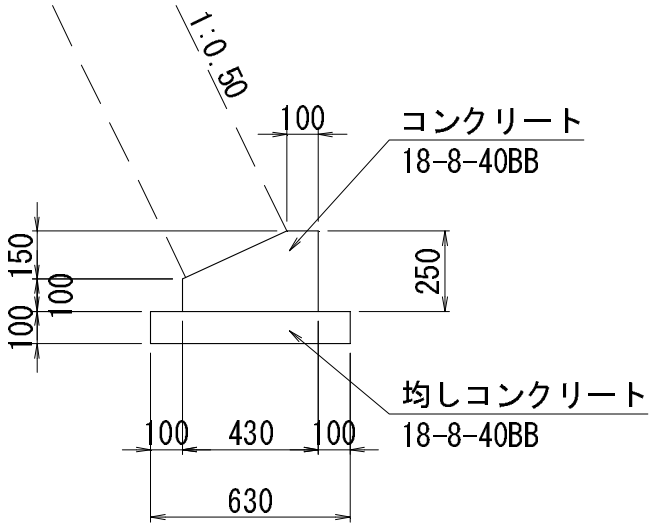

名　称	算　式	単位	数　量
コンクリート	V= {1/2×(0.100+0.430)×0.150+0.430×0.100}×10.000		
(18-8-40BB)	= 0.828	m3	0.8
型枠	A= (0.100+0.250)×10.000 = 3.500	m2	3.5
均しコンクリート	A= 0.630×10.000 = 6.300	m2	6.3
(18-8-40BB, t=100)			
均しコンクリート型枠	A= 0.100×2×10.000 = 2.000	m2	2.0
目地材	a1= 1/2×(0.100+0.430)×0.150+0.430×0.100 = 0.083	m2	
(エラスタイト, t=10)	a2= 0.630×0.100 = 0.063	m2	
	ΣA = 0.146	m2	0.1
基面整正	A= 0.630×10.000 = 6.300	m2	6.3

工　種　名：　護岸基礎工(TYPE-A)　(10m当り)

算出根拠となる構造図

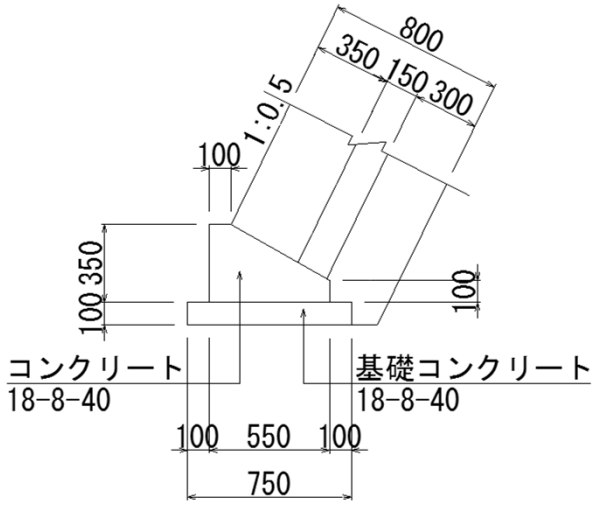

名　称	算　式	単位	数　量
コンクリート	V= {1/2×(0.100+0.550)×0.250+0.550×0.100}×10.000		
(18-8-40BB)	= 1.363	m3	1.4
型枠	A= (0.100+0.350)×10.000 = 4.500	m2	4.5
均しコンクリート	A= 0.750×10.000 = 7.500	m2	7.5
(18-8-40BB, t=100)			
均しコンクリート型枠	A= 0.100×2×10.000 = 2.000	m2	2.0
目地材	a1= 1/2×(0.100+0.550)×0.250+0.550×0.100 = 0.136	m2	
(エラスタイト, t=10)	a2= 0.750×0.100 = 0.075	m2	
	ΣA = 0.211	m2	0.2
基面整正	A= 0.750×10.000 = 7.500	m2	7.5

小口止工　　集 計 表

名　　称	規　　格	単位	低水護岸部								合　計
			右岸	左岸							
箇所数		箇所	2	2							
コンクリート	18-8-40BB	m3	1.8	1.8							3.6
型枠		m2	20.1	19.8							39.9

小 口 止 工 数 量 計 算 書							
測　点	低水護岸部 右岸側		摘　要	測　点	低水護岸部 左岸側		摘　要
	H (m)				H (m)		
No.1+7.000	5.694			No.1+10.000	4.450		
No.2+11.700	4.902			No.2+18.600	4.450		
合計	10.596			合計	8.900		

工　　種　　名：　　小口止工＜低水護岸部（右岸側）＞　　（全部当り）

算　出　根　拠　と　な　る　構　造　図

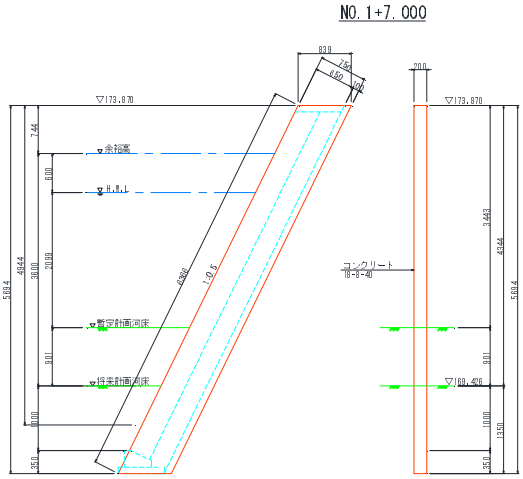

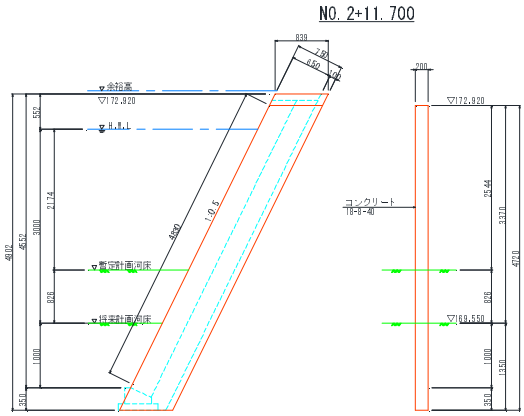

名　　称	算　　式		単位	数　　量
個数	N= 2	= 2	個	
平均高	「小口止工数量計算書」			
	ΣH= 10.596	= 10.596	m	
	H= 10.596/2	= 5.298	m	
コンクリート	b1= 0.839	= 0.839	m	
(18-8-40BB)	b2= 0.839	= 0.839	m	
	V= 1/2×(0.839+0.839)×5.298×0.200×2	= 1.778	m3	1.8
型枠	a1= 1/2×(0.839+0.839)×5.298×2×2	= 17.780	m2	
	法勾配＝1：0.50			
	斜率= √(1+0.50^2)	= 1.1180		
	a2= 5.298×1.118×0.200×2	= 2.369	m2	
		ΣA = 20.149	m2	20.1

工　　種　　名：　　小口止工＜低水護岸部（左岸側）＞　　（全部当り）

算　出　根　拠　と　な　る　構　造　図

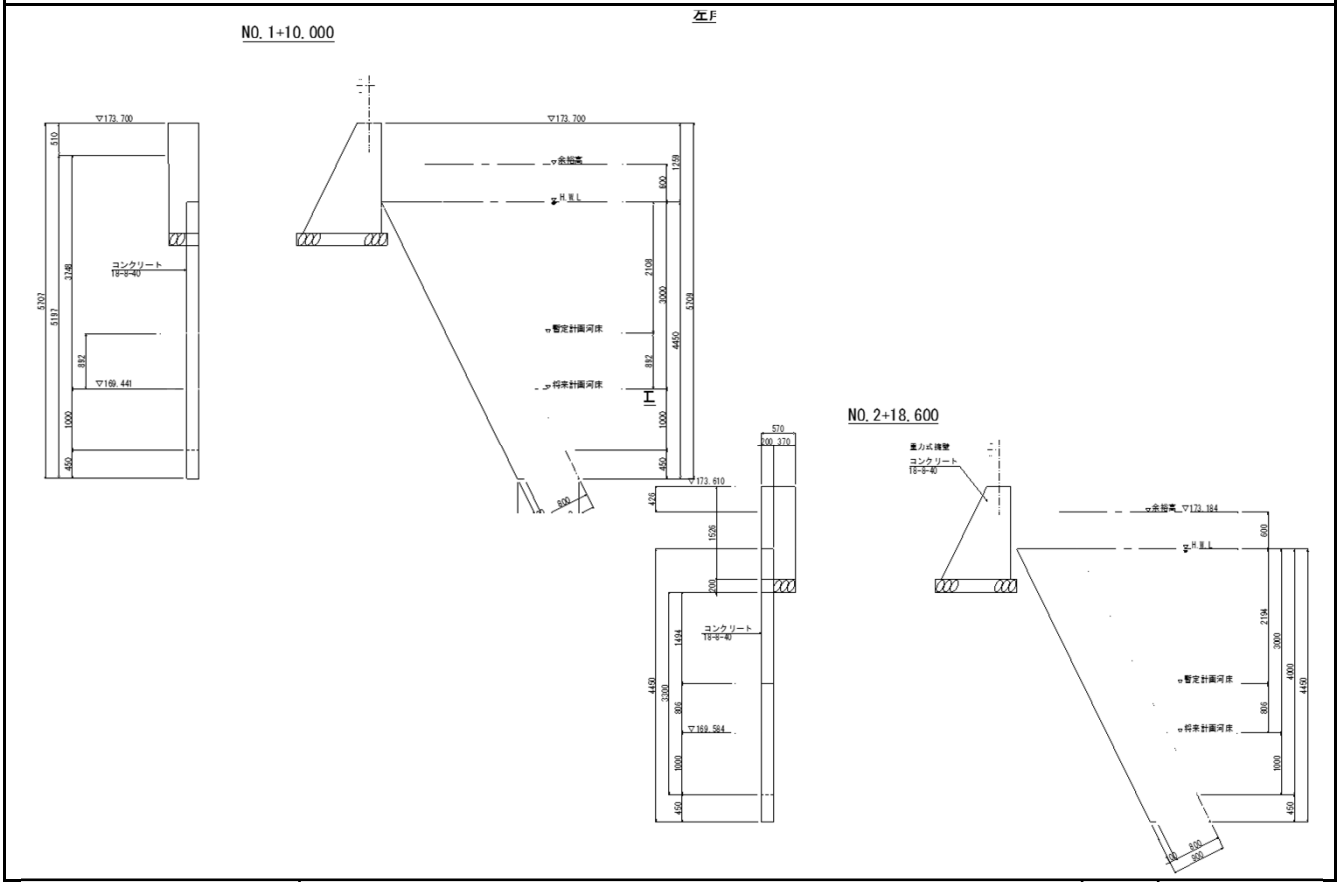

名　　称	算　　式			単位	数　量
個数	N= 2	=	2	個	
平均高	「小口止工数量計算書」				
	ΣH= 8.900	=	8.900	m	
	H= 8.900/2	=	4.450	m	
コンクリート	b1= 1.000	=	1.000	m	
(18-8-40BB)	b2= 1.000	=	1.000	m	
	V= 1/2×(1.000+1.000)×4.450×0.200×2	=	1.780	m3	1.8
型枠	a1= 1/2×(1.000+1.000)×4.450×2×2	=	17.800	m2	
	法勾配＝1：0.50				
	斜率= √(1+0.50^2)	=	1.1180		
	a2= 4.450×1.118×0.200×2	=	1.990	m2	
	ΣA	=	19.790	m2	19.8

3. 根固め工

根固め工　総括表

工　種 (レベル2)	種　別 (レベル3)	細　別 (レベル4)	規　格 (レベル5)	単位	計算数量	摘　要
根固め工						
	根固め工	根固めブロック	2t型,1450×1450	個	78	A=163.30m2
		フトンカゴ	500×1200	m	63.2	
		中詰石	φ150～200	m3	31.6	
		間詰コンクリート	18-8-40	m3	9.8	
		吸出し防止材	t=10	m2	196.7	

根固め工　　集 計 表

名　　称	規　　格	単位	全体							合　計
根固めブロック	2t型,1450×1450	m2	163.30							163.30
		個	78							78
フトンカゴ	500×1200	m	63.2							63.2
中詰石	φ150～200	m3	31.6							31.6
間詰コンクリート	18-8-40	m3	9.8							9.8
吸出し防止材	t=10	m2	196.7							196.7
基面整正		m2	196.7							196.7

工　　種　　名：　根固め工　　（全部当り）

名　　称	算　　式	単位	数　　量

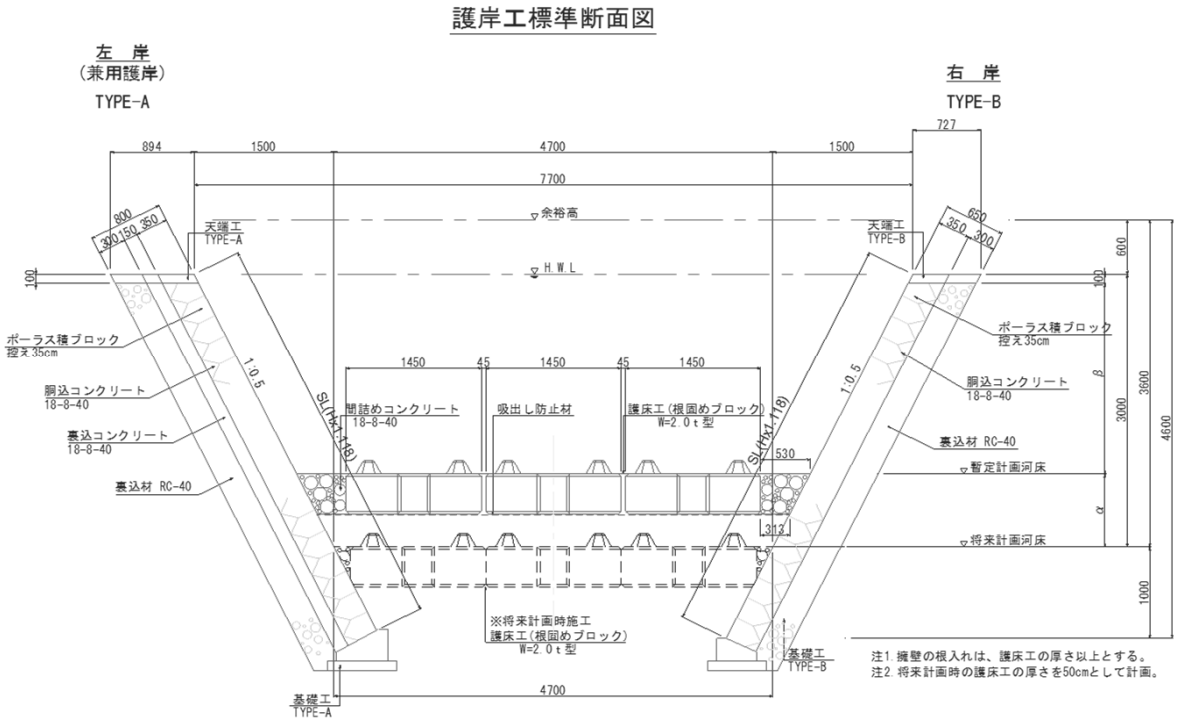

工　　種　　名：　根固め工　　（全部当り）

名　　称	算　　式	単位	数　　量
根固めブロック			
(2t型,1450×1450)	A= 163.3　　= 163.300	m2	
	N= 163.300/(1.450×1.450)　　= 78	個	78
フトンカゴ	A= 63.2　　= 63.200	m2	63.2
(500×1200)			
中詰石	V= 0.500×63.200　　= 31.600	m3	31.6
(φ150～200)			
間詰コンクリート	L= 29+24.4　　= 53.400	m	
18-8-40	V= 1/2×(0.313+0.530)×0.435×53.400　　= 9.791	m3	9.8
吸出し防止材			
(t=10)	a= 196.7284　　= 196.728	m2	196.7
基面整正	a= 196.728　　= 196.728	m	196.7

4. 構造物撤去工

構造物撤去工　総括表　　＜1工区＞

工　種 (レベル2)	種　別 (レベル3)	細　別 (レベル4)	規　格 (レベル5)	単位	計算数量	摘　要
構造物撤去工	構造物取壊し工	コンクリート構造物取壊し	無筋構造物	m3	115.9	
	運搬処理工	殻運搬処理	コンクリート殻	m3	115.9	

構造物撤去工　　集 計 表

名　　称	規　　格	単位									合　計
＜構造物取壊し工＞											
コンクリート構造物取壊し	無筋構造物	m3	115.9								115.9
＜運搬処理工＞											
殻運搬処理											
	コンクリート殻	m3	115.9								115.9

構造物撤去工数量計算書

測点	距離 (m)	構造物取壊し工						摘要
		コンクリート構造物取壊し						
		断面積 (m2)	平均断面積 (m2)	立積 (m3)				
NO.1 + 5.000	0.000	0.0						
No.1 + 10.000	5.000	2.6	1.30	6.5				
No.2 + 0.000	5.000	6.7	4.65	23.3				
NO.2 + 6.000	6.000	5.0	5.85	35.1				
NO.2 + 10.000	4.000	5.3	5.15	20.6				
No.2 + 11.700	1.700	4.1	4.70	8.0				
No.2 + 18.600	6.900	2.4	3.25	22.4				
No.3 + 0.000	1.400							
合計				115.9				(m3)

工事数量総括表

工　種	種　別	細　別	規　格	単位	計算数量		備　考
仮設工				式	1		
	土留工			式	1		
		大型土のう	1.0x1.0	個	11		
	仮排水工			式	1		
		高密度ポリエチレン管	φ600	m	38.0		

大型どのう 数量計算書

測　　点	右･左	規　　格	延長又は箇所	備　　考
NO.　1　+　5.0		1.0x1.0	7　個	
NO.　3　+　0.0		〃	4　個	
集計		1.0x1.0	11　個	

名　称　：大型土のう

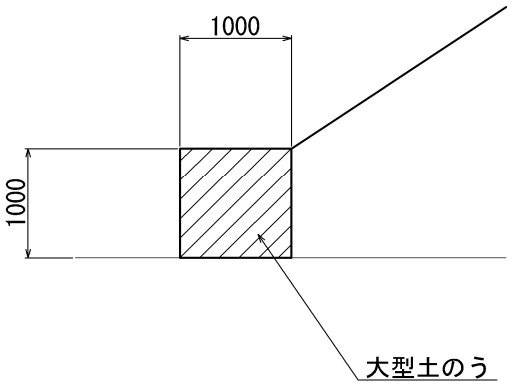

工　　種	単　位　数　量　(10個当り) 算　　式	単位	数 量
大型土のう		個	10
詰土量	1.0　×　1.0　×　10	m3	10.0

仮排水管工 延 長 調 書

測　　点	右･左	規　　格	延長又は箇所	備　　考
NO.　1　+　5.0		高密度ポリエチレン管φ600	38.0　m	
NO.　3　+　0.0				
集計		コルゲートパイプD600	0.0　m	
		土のう積	0.0　m2	

根拠図

大朴川 計画平面図 S=1:200

大朴川中心線形座標値表

主要点	測 点	X座標	Y座標	要 素	距 離
BP	-0+05.000000	1003.060003	1024.061085		
BC 1-0	0+18.971720	994.843424	1001.541511	R=∞	23.971720
EC 1-0	2+00.551102	984.818627	982.505849	R=80.000000	21.579381
EP	4+05.000000	959.006836	946.319442	R=∞	44.448899

IP	1
IA	15-27-18.336
R	-80.000
Lc	21.579
CL	21.579

座標一覧表

点 名	X 座 標	Y 座 標
ST.1	1000.000	1000.000
ST.2(A)	985.586	973.912
ST.3	966.225	948.167
B	976.681	962.132

大朴川

工 事 名	平成28年度 町道橋爪区内線(橋爪橋) 橋梁詳細設計業務
工事番号	
施工箇所	船井郡京丹波町橋爪 地内
図面種類	大朴川 計画平面図
縮 尺	S=1:200
図面番号	17 葉之内 1