設 計 数 量 総 括 表

河 川 名 ： 上乙見川⑤

工事番号 ：　　地名：船井郡京丹波町上乙見　地内

工　　種	種　　別	細　　別	規　　格	単位	計 算 数 量	積 算 数 量	摘　　要
河川土工							
	掘削工	掘削	土砂	m^3	177.3	170	
			軟岩	m^3	3.4	3	
	盛土工	築堤盛土	締固め有：2.5m未満	m^3	340.6	340	
	作業残土処理	残土処理		m^3	42.7	40	
		小運搬搬出		m^3	39.8	30	
	転石破砕工	転石破砕	直径１ｍ程度	m^3	17.7	17	
法面工							
	植生工	張芝工	野芝	m^2	180.1	180	
法覆護岸工							
	作業土工	床掘	土砂：小規模	m^3	238.6	230	
			軟岩：小規模	m^3	17.3	17	
		埋戻	小規模、締固め無	m^3	115.5	110	
		基面整正	土砂	m^2	79.0	79	
			軟岩	m^2	19.3	19	
	コンクリート ブロック工	ブロック積	ポーラス、控35cm、裏コン無	m^2	413.0	413	小運搬対象(5・6・7工区) V=12.1+5.7+37.0 =54.8m3
		裏込砕石工	裏込砕石 RC-40	m^3	187.2	187	小運搬対象(5・6・7工区) V=6.4+2.7+17.9 =27.0m3

設 計 数 量 総 括 表

河 川 名 ： 上乙見川⑤

工事番号 ：　　地名：船井郡京丹波町上乙見　地内

工　　種	種　　別	細　　別	規　　格	単位	計 算 数 量	積 算 数 量	摘　　要
		天端工1	W=690/700　t=100	m	71.1	71	小運搬対象(5・6・7工区) L=5.1+2.3+17.6 =25.0m
		天端工2	W=717/727　t=100	m	23.5	23	
		普通基礎工	H=250	m	119.8	119	小運搬対象(5・6・7工区) L=5.1+2.3+17.6 =25.0m
		岩着基礎工1	H=589	m	26.8	26	
		岩着基礎工2	H=593	m	15.3	15	
		小口止工	コンクリート	m^3	15.0	15	小運搬対象(5・6・7工区) V=1.5+1.6+1.3 =4.4m3
			型枠	m^2	107.3	107	
		すり付け工	野面石、裏コン無、現地採取100%	m^2	63.5	63	
			胴込コンクリート	m^3	8.9	8	小運搬対象(5・6・7工区) V=0.4+0.5+0.8 =1.7m3
			裏込砕石 RC-40	m^3	29.9	29	小運搬対象(5・6・7工区) V=1.1+1.2+2.0 =5.3m3
撤去工							
	現場発生品 運搬処理	廃プラスチック	大型土のう袋	kg	32.3	32	
仮設工							
	工事用道路工 敷鉄板	表土剥取・復旧	t=20cm	m^3	29.4	29	
		敷鉄板設置面積	W=3.0m	m^2	147.0	147	
		敷鉄板必要枚数	22×1524×3048	枚	32.0	32	
		敷鉄板運搬量	0.802t/枚	t	25.7	25.7	

設 計 数 量 総 括 表

河 川 名 ： 上乙見川⑤

工事番号 ：　　地名：船井郡京丹波町上乙見　地内

工　　種	種　　別	細　　別	規　　格	単位	計 算 数 量	積 算 数 量	摘　　要
		ブルーシート		m^2	196.0	196	
		敷鉄板供用日数		日	59.0	59	
	工事用道路工 坂路工	盛土工	搬入・設置・撤去	m^3	85.8	85	
	工事用道路工 河川内	盛砂利	現地採取100％	m^3	50.0	50	
	仮締切工	大型土のう	製作	袋	17.0	17	
			据付	袋	111.0	111	
			撤去	袋	17.0	17	
		掛樋工	波状管φ600据付・撤去	m	241.0	241	
	締切排水工	ポンプ据付・撤去 ポンプ排水		箇所	10.0	10	
		ポンプ排水 水替工		日	113.0	113	

土工数量集計表

種別:　　河川土工

細別	規格	単位	合計	第１工区	第２工区	第３工区	第４工区	第５工区	第６工区	第７工区	第８工区	第９工区	第10工区
掘削	土砂	m3	177.3	46.7	10.8	22.3	19.2	12.4	3.4	0.0	0.0	22.8	39.7
	軟岩	m3	3.4	3.4	0.0	0.0	0.0	0.0	0.0	0.0	0.0	0.0	0.0
盛土	築堤(2.5m未満)	m3	340.6	248.8	39.9	33.1	11.8	1.1	0.2	0.0	0.0	2.7	3.0
転石破砕工	直径１m程度	m3	17.7	1.0	0.5	2.6	0.0	0.5	1.0	5.8	6.3	0.0	0.0

土工数量計算書

名　称：河川土工

第１工区

測　点	距 離(m)	掘削（土砂）			掘削（軟岩）			摘　要
		断面積(m2)	平均断面積(m2)	体 積(m3)	断面積(m2)	平均断面積(m2)	体 積(m3)	
NO.0	－	2.3	－	－	0.0	－	－	
NO.0+ 6.0	6.0	1.2	1.75	10.5	0.0	0.00	0.0	
NO.0+18.0	12.0	1.4	1.30	15.6	0.0	0.00	0.0	
NO.0+30.0	12.0	0.7	1.05	12.6	0.0	0.00	0.0	
NO.0+30.0	0.0	0.0	0.35	0.0	0.6	0.30	0.0	
NO.0+41.4	11.4	1.4	0.70	8.0	0.0	0.30	3.4	
小　　計	41.4			46.7			3.4	
合　　計	41.4			46.7			3.4	

土工数量計算書

名　称：河川土工

第１工区

測　点	距 離(m)	築堤盛土(2.5m未満)						摘　要
		断面積(m2)	平均断面積(m2)	体 積(m3)	断面積(m2)	平均断面積(m2)	体 積(m3)	
NO.0	－	0.7	－	－				
NO.0+ 6.0	6.0	6.1	3.40	20.4				
NO.0+18.0	12.0	5.5	5.80	69.6				
NO.0+30.0	12.0	10.7	8.10	97.2				
NO.0+30.0	0.0	10.7	10.70	0.0				
NO.0+41.4	11.4	0.1	5.40	61.6				
小　　計	41.4			248.8				
合　　計	41.4			248.8				

土工数量計算書

名　称：河川土工

第２工区

測　点	距 離(m)	掘削（土砂）			掘削（軟岩）			摘　要
		断面積(m2)	平均断面積(m2)	体 積(m3)	断面積(m2)	平均断面積(m2)	体 積(m3)	
NO.0+107.0	－	1.5	－	－	0.0	－	－	
NO.0+117.0	10.0	0.1	0.80	8.0	0.0	0.00	0.0	
NO.0+128.0	11.0	0.4	0.25	2.8	0.0	0.00	0.0	
小　　計	21.0			10.8			0.0	
合　　計	21.0			10.8			0.0	

土工数量計算書

名　称：河川土工

第２工区

測　点	距 離(m)	築堤盛土(2.5m未満)						摘　要
		断面積(m2)	平均断面積(m2)	体 積(m3)	断面積(m2)	平均断面積(m2)	体 積(m3)	
NO.0+107.0	－	0.1	－	－				
NO.0+117.0	10.0	3.7	1.90	19.0				
NO.0+128.0	11.0	0.1	1.90	20.9				
小　　計	21.0			39.9				
合　　計	21.0			39.9				

土工数量計算書

名　称：河川土工

第３工区

測　点	距 離(m)	掘削（土砂）			掘削（軟岩）			摘　要
		断面積(m2)	平均断面積(m2)	体 積(m3)	断面積(m2)	平均断面積(m2)	体 積(m3)	
NO.0+188.0	－	1.5	－	－	0.0	－	－	
NO.0+194.0	6.0	2.7	2.10	12.6	0.0	0.00	0.0	
NO.0+196.8	2.8	4.2	3.45	9.7	0.0	0.00	0.0	NO.0+197.6を引用
小　　計	8.8			22.3			0.0	
合　　計	8.8			22.3			0.0	

土工数量計算書

名　称：河川土工

第３工区

測　点	距 離(m)	築堤盛土(2.5m未満)						摘　要
		断面積(m2)	平均断面積(m2)	体 積(m3)	断面積(m2)	平均断面積(m2)	体 積(m3)	
NO.0+188.0	－	0.0	－	－				
NO.0+194.0	6.0	6.4	3.20	19.2				
NO.0+196.8	2.8	3.5	4.95	13.9				NO.0+197.6を引用
小　　計	8.8			33.1				
合　　計	8.8			33.1				

土工数量計算書

名　称：河川土工

第４工区

測　点	距 離(m)	掘削（土砂）			掘削（軟岩）			摘　要
		断面積(m2)	平均断面積(m2)	体 積(m3)	断面積(m2)	平均断面積(m2)	体 積(m3)	
NO.0+239.0	－	3.9	－	－	0.0	－	－	
NO.0+243.0	4.0	1.6	2.75	11.0	0.0	0.00	0.0	
NO.0+245.4	2.4	5.2	3.40	8.2	0.0	0.00	0.0	NO.0+247.0を引用
小　　計	6.4			19.2			0.0	
合　　計	6.4			19.2			0.0	

土工数量計算書

名　称：河川土工

第４工区

測　点	距 離(m)	築堤盛土(2.5m未満)						摘　要
		断面積(m2)	平均断面積(m2)	体 積(m3)	断面積(m2)	平均断面積(m2)	体 積(m3)	
NO.0+239.0	－	0.2	－	－				
NO.0+243.0	4.0	3.5	1.85	7.4				
NO.0+245.4	2.4	0.2	1.85	4.4				NO.0+247.0を引用
小　　計	6.4			11.8				
合　　計	6.4			11.8				

土工数量計算書

名　称：河川土工

第５工区

測　点	距 離(m)	掘削（土砂）			掘削（軟岩）			摘　要
		断面積(m2)	平均断面積(m2)	体 積(m3)	断面積(m2)	平均断面積(m2)	体 積(m3)	
NO.0+317.0	－	2.9	－	－	0.0	－	－	
NO.0+319.0	2.0	1.7	2.30	4.6	0.0	0.00	0.0	
NO.0+322.7	3.7	2.5	2.10	7.8	0.0	0.00	0.0	
小　　計	5.7			12.4			0.0	
合　　計	5.7			12.4			0.0	

土工数量計算書

名　称：河川土工

第５工区

測　点	距 離(m)	築堤盛土(2.5m未満)						摘　要
		断面積(m2)	平均断面積(m2)	体 積(m3)	断面積(m2)	平均断面積(m2)	体 積(m3)	
NO.0+317.0	－	0.0	－	－				
NO.0+319.0	2.0	0.4	0.20	0.4				
NO.0+322.7	3.7	0.0	0.20	0.7				
小　　計	5.7			1.1				
合　　計	5.7			1.1				

土工数量計算書

名　称：河川土工

第６工区

測　点	距 離(m)	掘削（土砂）			掘削（軟岩）			摘　要
		断面積(m2)	平均断面積(m2)	体 積(m3)	断面積(m2)	平均断面積(m2)	体 積(m3)	
NO.0+324.7	－	0.7	－	－	0.0	－	－	
NO.0+326.2	1.5	1.0	0.85	1.3	0.0	0.00	0.0	
NO.0+327.6	1.4	2.0	1.50	2.1	0.0	0.00	0.0	
小　　計	2.9			3.4			0.0	
合　　計	2.9			3.4			0.0	

土工数量計算書

名　称：河川土工

第６工区

測　点	距 離(m)	築堤盛土(2.5m未満)						摘　要
		断面積(m2)	平均断面積(m2)	体 積(m3)	断面積(m2)	平均断面積(m2)	体 積(m3)	
NO.0+324.7	－	0.3	－	－				
NO.0+326.2	1.5	0.0	0.15	0.2				
NO.0+327.6	1.4	0.0	0.00	0.0				
小　　計	2.9			0.2				
合　　計	2.9			0.2				

土工数量計算書

名　称：河川土工

第７工区

測　点	距 離(m)	掘削（土砂）			掘削（軟岩）			摘　要
		断面積(m2)	平均断面積(m2)	体 積(m3)	断面積(m2)	平均断面積(m2)	体 積(m3)	
NO.0+343.0	－	1.5	－	－	0.0	－	－	
NO.0+353.0	10.0	1.1	1.30	13.0	0.0	0.00	0.0	
NO.0+361.2	8.2	1.3	1.20	9.8	0.0	0.00	0.0	
小　　計	18.2			22.8			0.0	
合　　計	18.2			22.8			0.0	

土工数量計算書

名　称：河川土工

第７工区

測　点	距 離(m)	築堤盛土(2.5m未満)						摘　要
		断面積(m2)	平均断面積(m2)	体 積(m3)	断面積(m2)	平均断面積(m2)	体 積(m3)	
NO.0+343.0	－	0.0	－	－				
NO.0+353.0	10.0	0.3	0.15	1.5				
NO.0+361.2	8.2	0.0	0.15	1.2				
小　　計	18.2			2.7				
合　　計	18.2			2.7				

土工数量計算書

名　称：河川土工

第８工区

測　点	距 離(m)	掘削（土砂）			掘削（軟岩）			摘　要
		断面積(m2)	平均断面積(m2)	体 積(m3)	断面積(m2)	平均断面積(m2)	体 積(m3)	
NO.0+370.0	－	3.4	－	－	0.0	－	－	
NO.0+376.0	6.0	0.7	2.05	12.3	0.0	0.00	0.0	
NO.0+385.0	9.0	1.3	1.00	9.0	0.0	0.00	0.0	
NO.0+393.0	8.0	0.7	1.00	8.0	0.0	0.00	0.0	
NO.0+401.0	8.0	1.9	1.30	10.4	0.0	0.00	0.0	
小　　計	31.0			39.7			0.0	
合　　計	31.0			39.7			0.0	

土工数量計算書

名　称：河川土工

第８工区

測　点	距 離(m)	築堤盛土(2.5m未満)						摘　要
		断面積(m2)	平均断面積(m2)	体 積(m3)	断面積(m2)	平均断面積(m2)	体 積(m3)	
NO.0+370.0	－	0.0	－	－				
NO.0+376.0	6.0	0.4	0.20	1.2				
NO.0+385.0	9.0	0.0	0.20	1.8				
NO.0+393.0	8.0	0.0	0.00	0.0				
NO.0+401.0	8.0	0.0	0.00	0.0				
小　　計	31.0			3.0				
合　　計	31.0			3.0				

土工数量計算書

名　称：河川土工

第９工区

測　点	距 離(m)	掘削（土砂）			掘削（軟岩）			摘　要
		断面積(m2)	平均断面積(m2)	体 積(m3)	断面積(m2)	平均断面積(m2)	体 積(m3)	
NO.0+468.0	－	1.9	－	－	0.0	－	－	
NO.0+477.0	9.0	0.0	0.95	8.6	0.0	0.00	0.0	
NO.0+483.7	6.7	0.5	0.25	1.7	0.2	0.10	0.7	
小　　計	15.7			10.3			0.7	
合　　計	15.7			10.3			0.7	

土工数量計算書

名　称：河川土工

第９工区

測　点	距 離(m)	築堤盛土(2.5m未満)						摘　要
		断面積(m2)	平均断面積(m2)	体 積(m3)	断面積(m2)	平均断面積(m2)	体 積(m3)	
NO.0+468.0	－	0.8	－	－				
NO.0+477.0	9.0	0.0	0.40	3.6				
NO.0+483.7	6.7	0.6	0.30	2.0				
小　　計	15.7			5.6				
合　　計	15.7			5.6				

土工数量計算書

名　称：河川土工

第10工区

測　点	距 離(m)	掘削（土砂）			掘削（軟岩）			摘　要
		断面積(m2)	平均断面積(m2)	体 積(m3)	断面積(m2)	平均断面積(m2)	体 積(m3)	
NO.0+477.0	－	2.7	－	－	0.0	－	－	
NO.0+483.7	6.7	0.0	1.35	9.0	0.2	0.10	0.7	
NO.0+492.9	9.2	0.0	0.00	0.0	0.0	0.10	0.9	
小　　計	15.9			9.0			1.6	
合　　計	15.9			9.0			1.6	

土工数量計算書

名　称：河川土工

第10工区

測　点	距 離(m)	築堤盛土(2.5m未満)						摘　要
		断面積(m2)	平均断面積(m2)	体 積(m3)	断面積(m2)	平均断面積(m2)	体 積(m3)	
NO.0+477.0	－	0.0	－	－				
NO.0+483.7	6.7	0.8	0.40	2.7				
NO.0+492.9	9.2	1.5	1.15	10.6				
小　　計	15.9			13.3				
合　　計	15.9			13.3				

転石破砕工

全部当り

工　種　・　細　目	算　　式	単位	数　　量	摘　　要
転　石　数　量 直径１ｍ程度	１工区	個	2	
転　石　破　砕　工 大型ブレーカー	1個当たり体積 V= (4/3)*π*0.500^3 = 0.524 m^3 0.524*2.0	m^3	1.0	
転　石　数　量 直径１ｍ程度	２工区	個	1	
転　石　破　砕　工 大型ブレーカー	1個当たり体積 V= (4/3)*π*0.500^3 = 0.524 m^3 0.524*1.0	m^3	0.5	
転　石　数　量 直径１ｍ程度	３工区	個	5	
転　石　破　砕　工 大型ブレーカー	1個当たり体積 V= (4/3)*π*0.500^3 = 0.524 m^3 0.524*5.0	m^3	2.6	
転　石　数　量 直径１ｍ程度	５工区	個	1	
転　石　破　砕　工 大型ブレーカー	1個当たり体積 V= (4/3)*π*0.500^3 = 0.524 m^3 0.524*1.0	m^3	0.5	
転　石　数　量 直径１ｍ程度	６工区	個	2	
転　石　破　砕　工 大型ブレーカー	1個当たり体積 V= (4/3)*π*0.500^3 = 0.524 m^3 0.524*2.0	m^3	1.0	
転　石　数　量 直径１ｍ程度	７工区	個	11	
転　石　破　砕　工 大型ブレーカー	1個当たり体積 V= (4/3)*π*0.500^3 = 0.524 m^3 0.524*11.0	m^3	5.8	
転　石　数　量 直径１ｍ程度	８工区	個	12	
転　石　破　砕　工 大型ブレーカー	1個当たり体積 V= (4/3)*π*0.500^3 = 0.524 m^3 0.524*12.0	m^3	6.3	

残土処理工数量集計表

種別:　　残土処理工

細別	規格	単位	合計							適用
作業残土処理	残土処理	m3	42.7	42.7						
	小運搬搬出	m3	39.8	39.8						

数量内訳書

種　　別:残土処理工
ブロック:残土処理
区　　分:

細別／規格	算　　式	数　量
残土処理	道路土工 掘削（土砂）= 177.3　築堤盛土= 340.6 掘削（軟岩）= 3.4 護岸工床掘（土砂）= 238.6 護岸工床掘（軟岩）= 17.3 大型土のう 17/1.2= 14.2　締固め有= 340.6 坂路工= 85.8 護岸工埋戻= 115.5 掘削合計= 536.6　締固め無= 115.5 残土処理 536.6-340.6/0.9-115.5 掘削合計-締固め有/0.9-締固め無	42.7　m3
小運搬搬出	道路土工　(5・6・7工区) 掘削（土砂）= 15.8　築堤盛土= 1.3 掘削（軟岩）= 0.0 護岸工床掘（土砂）= 38.2 護岸工床掘（軟岩）= 0.0 締固め有= 1.3 護岸工埋戻= 12.8 掘削合計= 54.0　締固め無= 12.8 残土処理 54-1.3/0.9-12.8 掘削合計-締固め有/0.9-締固め無	39.8　m3

法面工数量集計表

種別:　　植生工

細別	規格	単位	合計	第１工区	第２工区	第４工区					適用
張芝	野芝	m2	180.1	126.1	45.1	8.9					

法面工数量計算書

名　称：植生工

第１工区

測　点	距 離(m)	張芝						摘　要
		法長(m)	平均法長(m)	面 積(m2)	法長(m)	平均法長(m)	面 積(m2)	
NO.0	－	0.6	－	－				
NO.0+ 6.0	6.0	3.4	2.00	12.0				
NO.0+18.0	12.0	2.6	3.00	36.0				
NO.0+30.0	12.0	5.1	3.85	46.2				
NO.0+41.4	11.4	0.5	2.80	31.9				
小　　計	41.4			126.1				
合　　計	41.4			126.1				

法面工数量計算書

名　称：植生工

第２工区

測　点	距 離(m)	張芝						摘　要
		法長(m)	平均法長(m)	面 積(m2)	法長(m)	平均法長(m)	面 積(m2)	
NO.0+107.0	－	0.7	－	－				
NO.0+117.0	10.0	3.7	2.20	22.0				
NO.0+128.0	11.0	0.5	2.10	23.1				
小　　計	21.0			45.1				
合　　計	21.0			45.1				

法面工数量計算書

名　称：植生工

第４工区

測　点	距 離(m)	張芝						摘　要
		法長(m)	平均法長(m)	面 積(m2)	法長(m)	平均法長(m)	面 積(m2)	
NO.0+239.0	－	1.2	－	－				
NO.0+243.0	4.0	1.7	1.45	5.8				
NO.0+245.4	2.4	0.9	1.30	3.1				NO.0+247.0を引用
小　　計	6.4			8.9				
合　　計	6.4			8.9				

護岸工作業土工集計表

種　別：作業土工

細　別	規　格	単位	小　計	作業土工										摘　要
				第１工区	第２工区	第３工区	第４工区	第５工区	第６工区	第７工区	第８工区	第９工区	第10工区	
床掘	土砂：小規模	m3	238.6	46.2	64.8	32.1	8.6	6.5	4.3	27.4	48.7	0.0	0.0	
	軟岩：小規模	m3	17.3	4.6	0.0	0.0	0.0	0.0	0.0	0.0	0.0	6.3	6.4	
埋戻	小規模 締固め無	m3	115.5	19.2	30.2	29.3	2.8	2.2	1.6	9.0	20.0	0.9	0.3	

護岸工作業土工集計表

種　別：作業土工

細　別	規　格	単位	小　計	作業土工										摘　要
				基礎工 第１工区	基礎工 第２工区	基礎工 第３工区	基礎工 第４工区	基礎工 第５工区	基礎工 第６工区	基礎工 第７工区	基礎工 第８工区	基礎工 第９工区	基礎工 第10工区	
基面整正	土砂	m2	75.6	18.9	12.9	5.2	3.7	3.2	1.4	11.1	19.2			
	軟岩	m2	19.0	5.0								7.1	6.9	

護岸工作業土工集計表

種　別：作業土工

細　別	規　格	単位	小　計	作業土工										摘　要
				小口止工 1-1	小口止工 2-1	小口止工 2-2	小口止工 3-1	小口止工 3-2	小口止工 4-1	小口止工 4-2	小口止工 5-1	小口止工 5-2	小口止工 (2箇所) 6	
基面整正	土砂	m2	3.4		0.4	0.3	0.3	0.4	0.4	0.4	0.3	0.3	0.6	
	軟岩	m2	0.3	0.3										

細　別	規　格	単位	小　計	作業土工										摘　要
				小口止工 7-1	小口止工 7-2	小口止工 8-1	小口止工 8-2	小口止工 10-1	小口止工 10-2					
基面整正	土砂	m2	1.2	0.3	0.3	0.3	0.3							
	軟岩	m2	0.7					0.4	0.3					

			合　計											
基面整正	土砂	m2	4.6											
	軟岩	m2	1.0											

護岸工数量計算書

名　称:作業土工

第1工区

測　点	距 離(m)	床堀(土砂:小規模)			床堀(軟岩:小規模)			摘　要
		断面積(m2)	平均断面積(m2)	体 積(m3)	断面積(m2)	平均断面積(m2)	体 積(m3)	
NO.0	—	1.9	—	—	0.0	—	—	
NO.0+ 6.0	6.0	2.1	2.00	12.0	0.0	0.00	0.0	
NO.0+18.0	12.0	1.1	1.60	19.2	0.0	0.00	0.0	
NO.0+30.0	12.0	1.4	1.25	15.0	0.0	0.00	0.0	
NO.0+30.0	0.0	0.0	0.70	0.0	0.4	0.20	0.0	
NO.0+41.4	11.4	0.0	0.00	0.0	0.4	0.40	4.6	
小　計	41.4			46.2			4.6	
合　計	41.4			46.2			4.6	

護岸工数量計算書

名　称:作業土工

第1工区

測　点	距 離(m)	埋戻(小規模)						摘　要
		断面積(m2)	平均断面積(m2)	体 積(m3)	断面積(m2)	平均断面積(m2)	体 積(m3)	
NO.0	—	0.7	—	—				
NO.0+ 6.0	6.0	0.9	0.80	4.8				
NO.0+18.0	12.0	0.5	0.70	8.4				
NO.0+30.0	12.0	0.5	0.50	6.0				
NO.0+30.0	0.0	0.0	0.25	0.0				
NO.0+41.4	11.4	0.0	0.00	0.0				
小　計	41.4			19.2				
合　計	41.4			19.2				

護岸工数量計算書

名　称:作業土工

第2工区

測　点	距 離(m)	床堀(土砂:小規模)			床堀(軟岩:小規模)			摘　要
		断面積(m2)	平均断面積(m2)	体 積(m3)	断面積(m2)	平均断面積(m2)	体 積(m3)	
NO.0+107.0	—	3.6	—	—	0.0	—	—	
NO.0+117.0	10.0	3.3	3.45	34.5	0.0	0.00	0.0	
NO.0+128.0	11.0	2.2	2.75	30.3	0.0	0.00	0.0	
小　計	21.0			64.8			0.0	
合　計	21.0			64.8			0.0	

護岸工数量計算書

名　称:作業土工

第2工区

測　点	距 離(m)	埋戻(小規模)						摘　要
		断面積(m2)	平均断面積(m2)	体 積(m3)	断面積(m2)	平均断面積(m2)	体 積(m3)	
NO.0+107.0	—	1.7	—	—				
NO.0+117.0	10.0	1.7	1.70	17.0				
NO.0+128.0	11.0	0.7	1.20	13.2				
小　計	21.0			30.2				
合　計	21.0			30.2				

護岸工数量計算書

名　称:作業土工

第3工区

測　点	距 離(m)	床堀(土砂:小規模)			床堀(軟岩:小規模)			摘　要
		断面積(m2)	平均断面積(m2)	体 積(m3)	断面積(m2)	平均断面積(m2)	体 積(m3)	
NO.0+188.0	—	3.8	—	—	0.0	—	—	
NO.0+194.0	6.0	3.6	3.70	22.2	0.0	0.00	0.0	
NO.0+196.8	2.8	3.5	3.55	9.9	0.0	0.00	0.0	NO.0+197.6を引用
小　計	8.8			32.1			0.0	
合　計	8.8			32.1			0.0	

護岸工数量計算書

名　称:作業土工

第3工区

測　点	距 離(m)	埋戻(小規模)						摘　要
		断面積(m2)	平均断面積(m2)	体 積(m3)	断面積(m2)	平均断面積(m2)	体 積(m3)	
NO.0+136.5	—	2.0	—	—				
NO.0+145.0	8.5	1.8	1.90	16.2				
NO.0+152.5	7.5	1.7	1.75	13.1				NO.0+197.6を引用
小　計	16.0			29.3				
合　計	16.0			29.3				

護岸工数量計算書

名　称:作業土工

第4工区

測　点	距 離(m)	床堀(土砂:小規模)			床堀(軟岩:小規模)			摘　要
		断面積(m2)	平均断面積(m2)	体 積(m3)	断面積(m2)	平均断面積(m2)	体 積(m3)	
NO.0+239.0	—	1.4	—	—	0.0	—	—	
NO.0+243.0	4.0	1.3	1.35	5.4	0.0	0.00	0.0	
NO.0+245.4	2.4	1.4	1.35	3.2	0.0	0.00	0.0	NO.0+247.0を引用
小　計	6.4			8.6			0.0	
合　計	6.4			8.6			0.0	

護岸工数量計算書

名　称:作業土工

第4工区

測　点	距 離(m)	埋戻(小規模)						摘　要
		断面積(m2)	平均断面積(m2)	体 積(m3)	断面積(m2)	平均断面積(m2)	体 積(m3)	
NO.0+239.0	—	0.5	—	—				
NO.0+243.0	4.0	0.4	0.45	1.8				
NO.0+245.4	2.4	0.4	0.40	1.0				NO.0+247.0を引用
小　計	6.4			2.8				
合　計	6.4			2.8				

護岸工数量計算書

名　称:作業土工

第5工区

測　点	距 離(m)	床堀(土砂:小規模)			床堀(軟岩:小規模)			摘　要
		断面積(m2)	平均断面積(m2)	体 積(m3)	断面積(m2)	平均断面積(m2)	体 積(m3)	
NO.0+317.0	—	1.0	—	—	0.0	—	—	
NO.0+319.0	2.0	1.1	1.05	2.1	0.0	0.00	0.0	
NO.0+322.7	3.7	1.3	1.20	4.4	0.0	0.00	0.0	
小　計	5.7			6.5			0.0	
合　計	5.7			6.5			0.0	

護岸工数量計算書

名　称:作業土工

第5工区

測　点	距 離(m)	埋戻(小規模)						摘　要
		断面積(m2)	平均断面積(m2)	体 積(m3)	断面積(m2)	平均断面積(m2)	体 積(m3)	
NO.0+317.0	—	0.3	—	—				
NO.0+319.0	2.0	0.4	0.35	0.7				
NO.0+322.7	3.7	0.4	0.40	1.5				
小　計	5.7			2.2				
合　計	5.7			2.2				

護岸工数量計算書

名　称:作業土工

第6工区

測　点	距 離(m)	床堀(土砂:小規模)			床堀(軟岩:小規模)			摘　要
		断面積(m2)	平均断面積(m2)	体 積(m3)	断面積(m2)	平均断面積(m2)	体 積(m3)	
NO.0+324.7	—	1.4	—	—	0.0	—	—	
NO.0+326.2	1.5	1.5	1.45	2.2	0.0	0.00	0.0	
NO.0+327.6	1.4	1.5	1.50	2.1	0.0	0.00	0.0	
小　計	2.9			4.3			0.0	
合　計	2.9			4.3			0.0	

護岸工数量計算書

名　称:作業土工

第6工区

測　点	距 離(m)	埋戻(小規模)						摘　要
		断面積(m2)	平均断面積(m2)	体 積(m3)	断面積(m2)	平均断面積(m2)	体 積(m3)	
NO.0+324.7	—	0.5	—	—				
NO.0+326.2	1.5	0.6	0.55	0.8				
NO.0+327.6	1.4	0.6	0.60	0.8				
小　計	2.9			1.6				
合　計	2.9			1.6				

護岸工数量計算書

名　称:作業土工

第7工区

測　点	距 離(m)	床堀(土砂:小規模)			床堀(軟岩:小規模)			摘　要
		断面積(m2)	平均断面積(m2)	体 積(m3)	断面積(m2)	平均断面積(m2)	体 積(m3)	
NO.0+343.0	—	1.2	—	—	0.0	—	—	
NO.0+353.0	10.0	1.4	1.30	13.0	0.0	0.00	0.0	
NO.0+361.2	8.2	2.1	1.75	14.4	0.0	0.00	0.0	
小　計	18.2			27.4			0.0	
合　計	18.2			27.4			0.0	

護岸工数量計算書

名　称:作業土工

第7工区

測　点	距 離(m)	埋戻(小規模)						摘　要
		断面積(m2)	平均断面積(m2)	体 積(m3)	断面積(m2)	平均断面積(m2)	体 積(m3)	
NO.0+343.0	—	0.4	—	—				
NO.0+353.0	10.0	0.5	0.45	4.5				
NO.0+361.2	8.2	0.6	0.55	4.5				
小　計	18.2			9.0				
合　計	18.2			9.0				

護岸工数量計算書

名　称:作業土工

第8工区

測　点	距 離(m)	床堀(土砂:小規模)			床堀(軟岩:小規模)			摘　要
		断面積(m2)	平均断面積(m2)	体 積(m3)	断面積(m2)	平均断面積(m2)	体 積(m3)	
NO.0+370.0	—	1.5	—	—	0.0	—	—	
NO.0+376.0	6.0	1.2	1.35	8.1	0.0	0.00	0.0	
NO.0+385.0	9.0	1.6	1.40	12.6	0.0	0.00	0.0	
NO.0+393.0	8.0	1.5	1.55	12.4	0.0	0.00	0.0	
NO.0+401.0	8.0	2.4	1.95	15.6	0.0	0.00	0.0	
小　計	31.0			48.7			0.0	
合　計	31.0			48.7			0.0	

護岸工数量計算書

名　称:作業土工

第8工区

測　点	距 離(m)	埋戻(小規模)						摘　要
		断面積(m2)	平均断面積(m2)	体 積(m3)	断面積(m2)	平均断面積(m2)	体 積(m3)	
NO.0+370.0	—	0.6	—	—				
NO.0+376.0	6.0	0.4	0.50	3.0				
NO.0+385.0	9.0	0.7	0.55	5.0				
NO.0+393.0	8.0	0.6	0.65	5.2				
NO.0+401.0	8.0	1.1	0.85	6.8				
小　計	31.0			20.0				
合　計	31.0			20.0				

土工数量計算書

名　称:作業土工

第9工区

測　点	距 離(m)	床堀(土砂:小規模)			床堀(軟岩:小規模)			摘　要
		断面積(m2)	平均断面積(m2)	体 積(m3)	断面積(m2)	平均断面積(m2)	体 積(m3)	
NO.0+468.0	—	0.0	—	—	0.4	—	—	
NO.0+477.0	9.0	0.0	0.00	0.0	0.4	0.40	3.6	
NO.0+483.7	6.7	0.0	0.00	0.0	0.4	0.40	2.7	
小　　計	15.7			0.0			6.3	
合　　計	15.7			0.0			6.3	

土工数量計算書

名　称：河川土工

第９工区

測　点	距 離(m)	埋戻(小規模)						摘　要
		断面積(m2)	平均断面積(m2)	体 積(m3)	断面積(m2)	平均断面積(m2)	体 積(m3)	
NO.0+468.0	－	0.2	－	－				
NO.0+477.0	9.0	0.0	0.10	0.9				
NO.0+483.7	6.7	0.0	0.00	0.0				
小　　計	15.7			0.9				
合　　計	15.7			0.9				

土工数量計算書

名　称：河川土工

第10工区

測　点	距 離(m)	掘削（土砂）			掘削（軟岩）			摘　要
		断面積(m2)	平均断面積(m2)	体 積(m3)	断面積(m2)	平均断面積(m2)	体 積(m3)	
NO.0+477.0	－	0.0	－	－	0.4	－	－	
NO.0+483.7	6.7	0.0	0.00	0.0	0.4	0.40	2.7	
NO.0+492.9	9.2	0.0	0.00	0.0	0.4	0.40	3.7	
小　　計	15.9			0.0			6.4	
合　　計	15.9			0.0			6.4	

土工数量計算書

名　称：河川土工

第10工区

測　点	距 離(m)	築堤盛土(2.5m未満)						摘　要
		断面積(m2)	平均断面積(m2)	体 積(m3)	断面積(m2)	平均断面積(m2)	体 積(m3)	
NO.0+477.0	－	0.1	－	－				
NO.0+483.7	6.7	0.0	0.05	0.3				
NO.0+492.9	9.2	0.0	0.00	0.0				
小　　計	15.9			0.3				
合　　計	15.9			0.3				

作業土工（普通基礎工）

全部当り

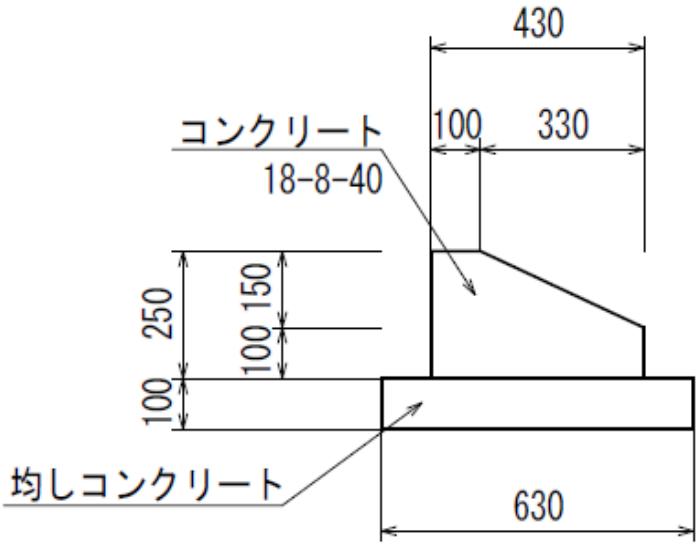

第１工区延長=　30.0　m
第２工区延長=　20.4　m
第３工区延長=　8.2　m
第４工区延長=　5.8　m
第５工区延長=　5.1　m
第６工区延長=　2.3　m
第７工区延長=　17.6　m
第８工区延長=　30.4　m

工種・細目	算式	単位	数量	摘要
基面整正 土砂	第 1 工区 0.630*30.0	m^2	18.9	
基面整正 土砂	第 2 工区 0.630*20.4	m^2	12.9	
基面整正 土砂	第 3 工区 0.630*8.2	m^2	5.2	
基面整正 土砂	第 4 工区 0.630*5.8	m^2	3.7	
基面整正 土砂	第 5 工区 0.630*5.1	m^2	3.2	
基面整正 土砂	第 6 工区 0.630*2.3	m^2	1.4	
基面整正 土砂	第 7 工区 0.630*17.6	m^2	11.1	
基面整正 土砂	第 8 工区 0.630*30.4	m^2	19.2	

作業土工（岩着基礎工１）

全部当り

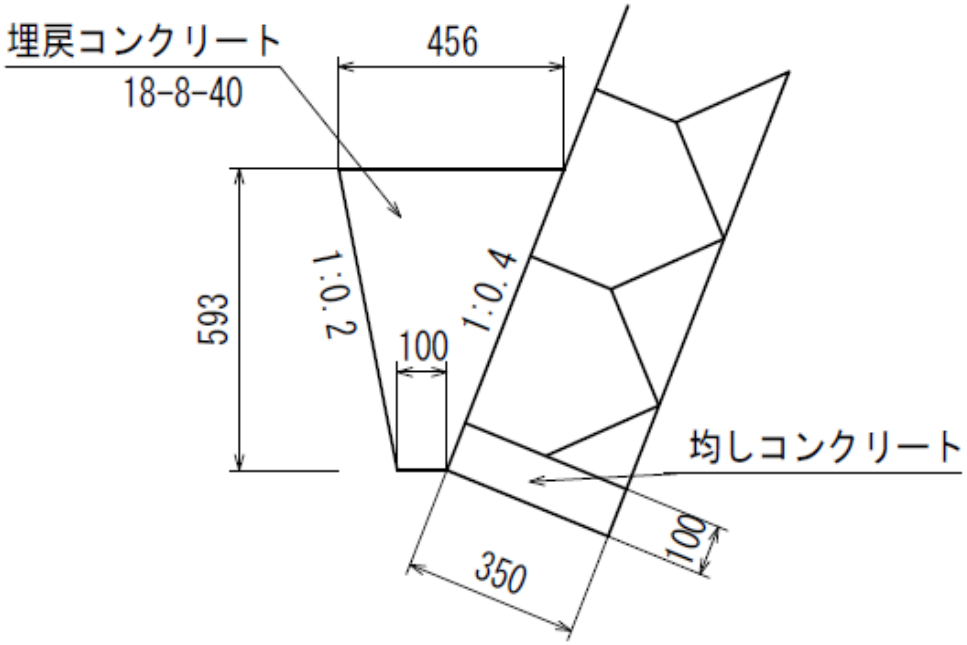

第１工区延長=　11.1　m
第９工区延長=　15.7　m

工　種　・　細　目	算　　式	単位	数　　量	摘　　要
基　面　整　正 軟岩	第 1 工区 (0.100+0.350)*11.1	m^2	5.0	
基　面　整　正 軟岩	第 9 工区 (0.100+0.350)*15.7	m^2	7.1	

作業土工（岩着基礎工２）

全部当り

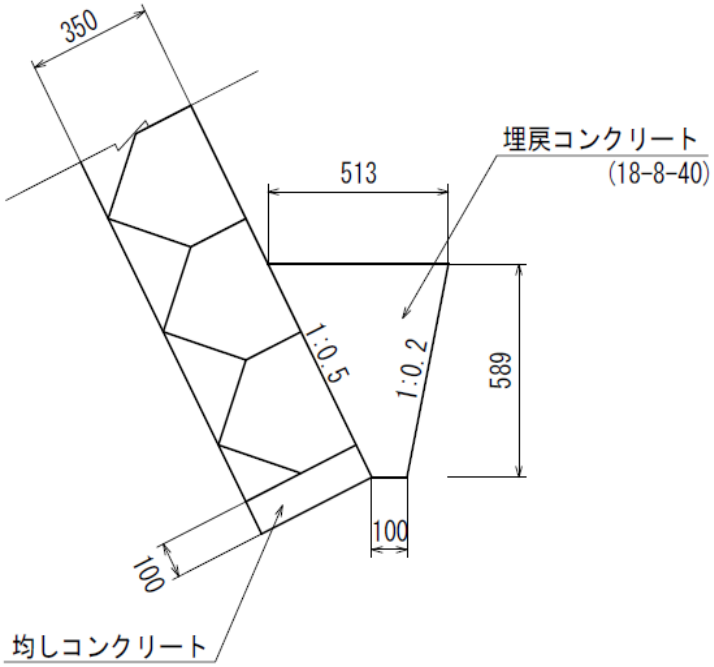

第10工区延長=　15.3　m

工　種　・　細　目	算　　式	単位	数　　量	摘　　要
基　面　整　正 軟岩	第10工区 (0.100+0.350)*15.3	m^2	6.9	

作業土工（小口止工1-1）

全部当り

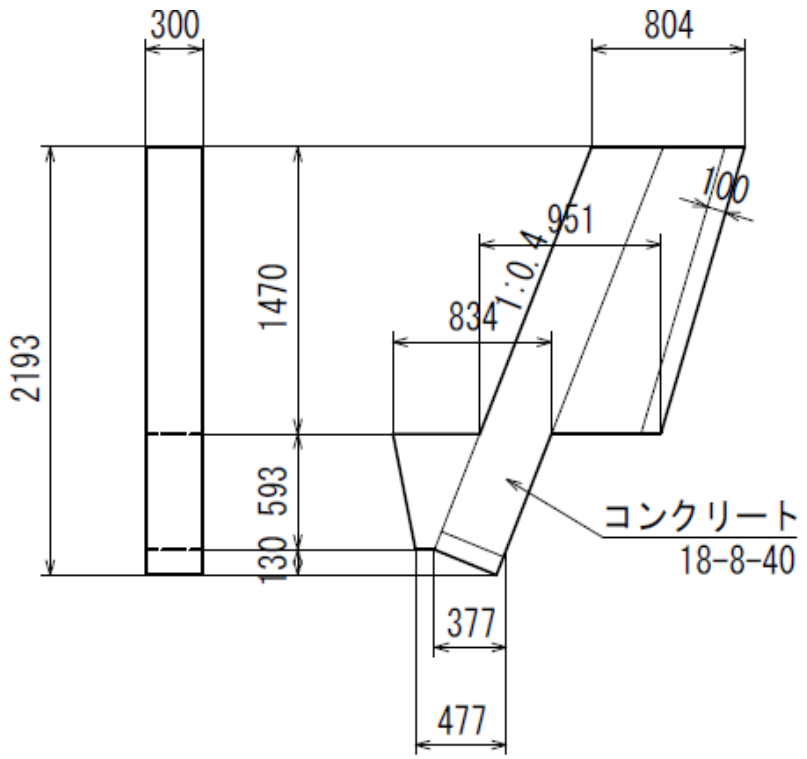

工　種　・　細　目	算　　式	単位	数　　量	摘　　要
基　面　整　正 軟岩	(0.100+0.350+(0.951-0.377))*0.300	m^2	0.3	

作業土工（小口止工2-1）

全部当り

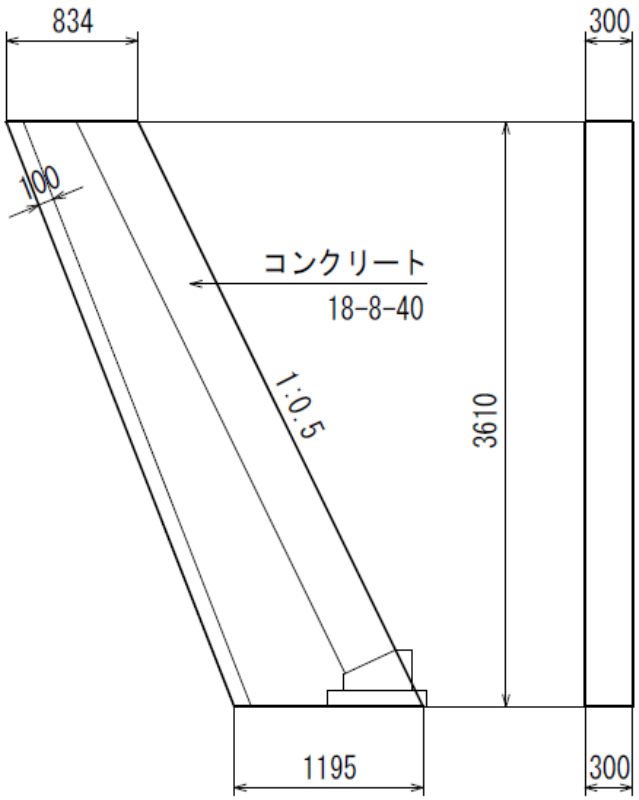

工　種　・　細　目	算　　式	単位	数　　量	摘　　要
基　面　整　正 土砂	1.195*0.300	m^2	0.4	

作業土工（小口止工2-2）

全部当り

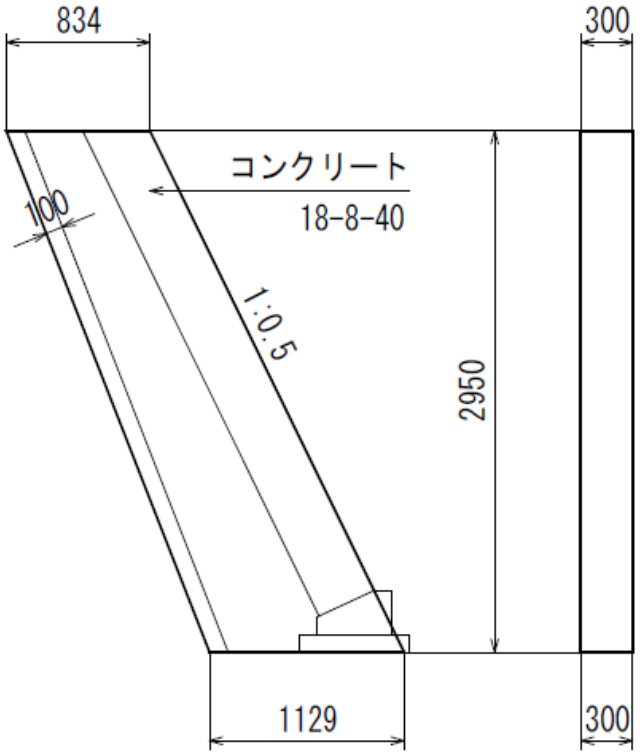

工　種　・　細　目	算　　式	単位	数　　量	摘　　要
基　面　整　正 軟岩	1.129*0.300	m^2	0.3	

作業土工（小口止工3-1）

全部当り

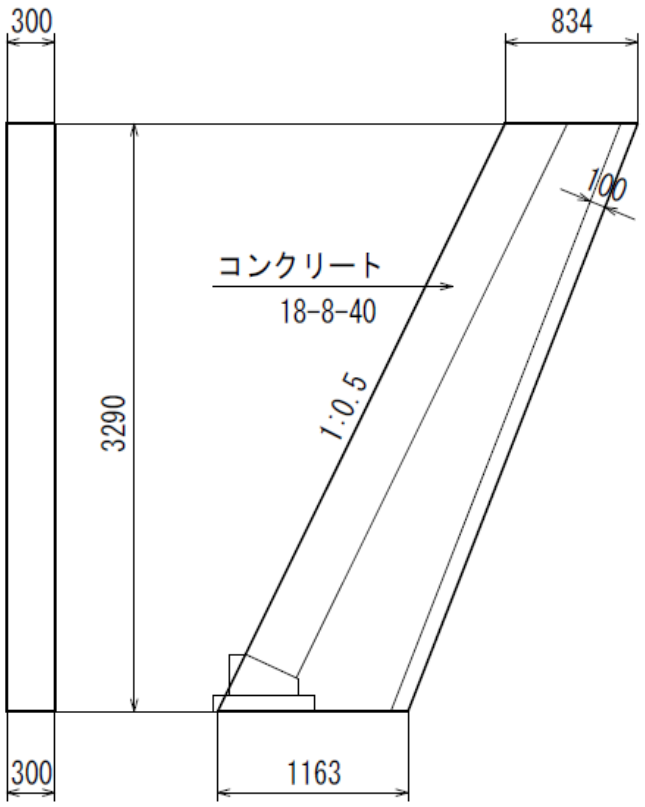

工　種　・　細　目	算　　式	単位	数　　量	摘　　要
基　面　整　正 軟岩	1.163*0.300	m^2	0.3	

作業土工（小口止工3-2）

全部当り

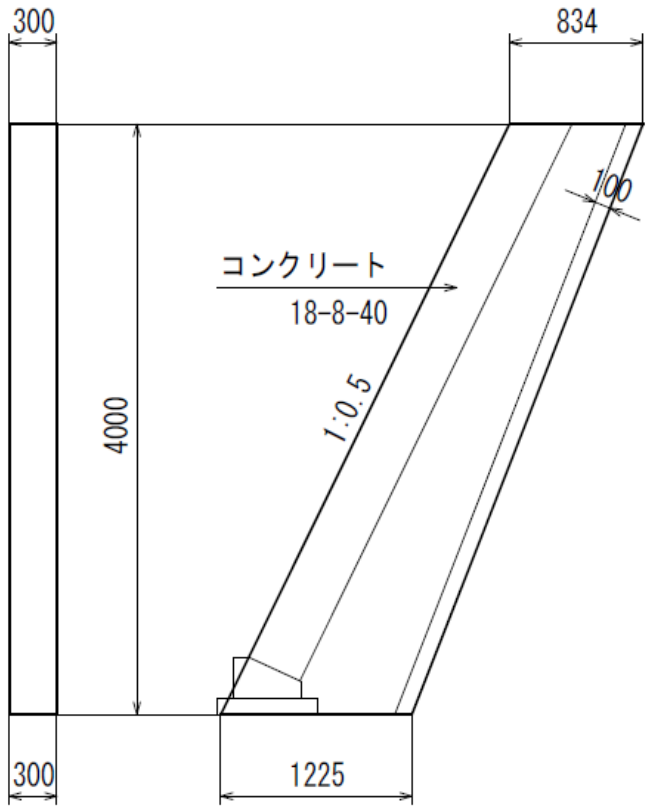

工　種　・　細　目	算　　式	単位	数　　量	摘　　要
基　面　整　正 軟岩	1.225*0.300	m^2	0.4	

作業土工（小口止工4-1）

全部当り

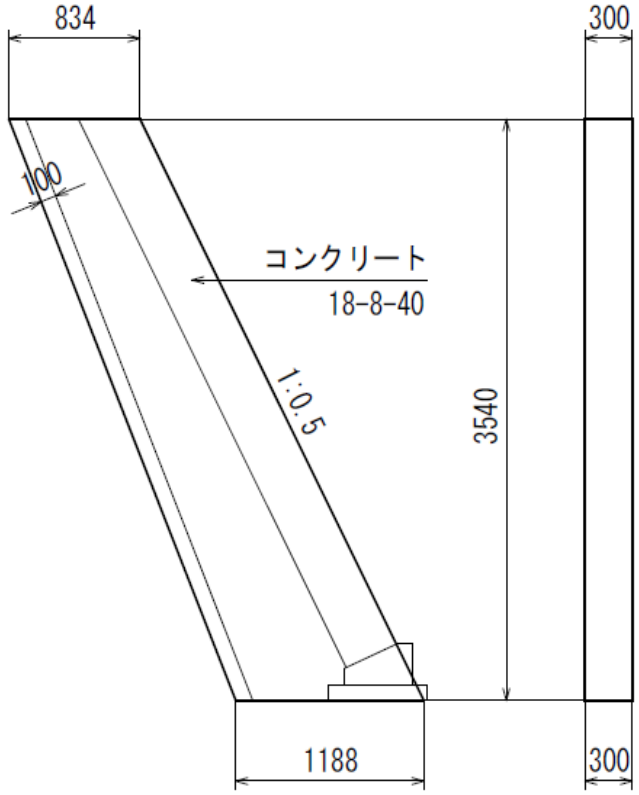

工　種　・　細　目	算　　式	単位	数　　量	摘　　要
基　面　整　正 土砂	1.188*0.300	m^2	0.4	

作業土工（小口止工4-2）

全部当り

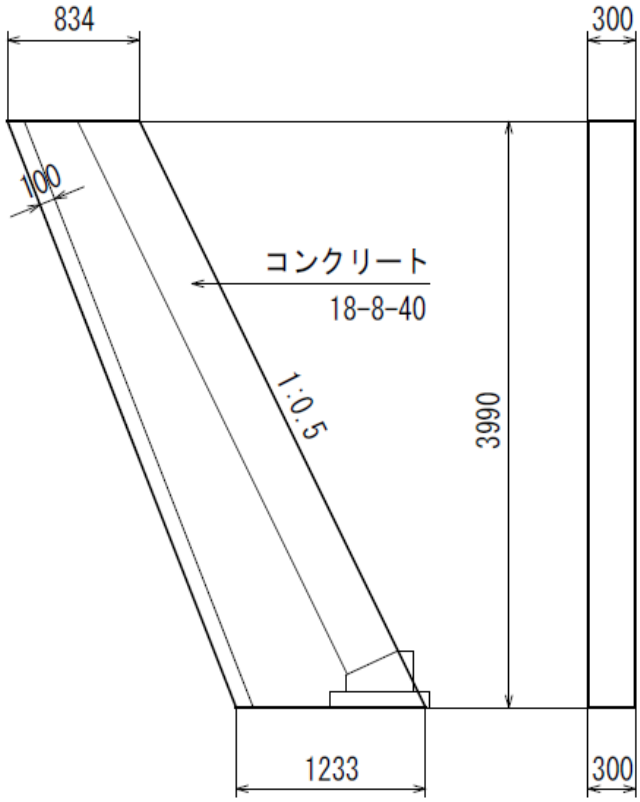

工　種　・　細　目	算　　式	単位	数　　量	摘　　要
基　面　整　正 土砂	1.233*0.300	m^2	0.4	

作業土工（小口止工5-1）

全部当り

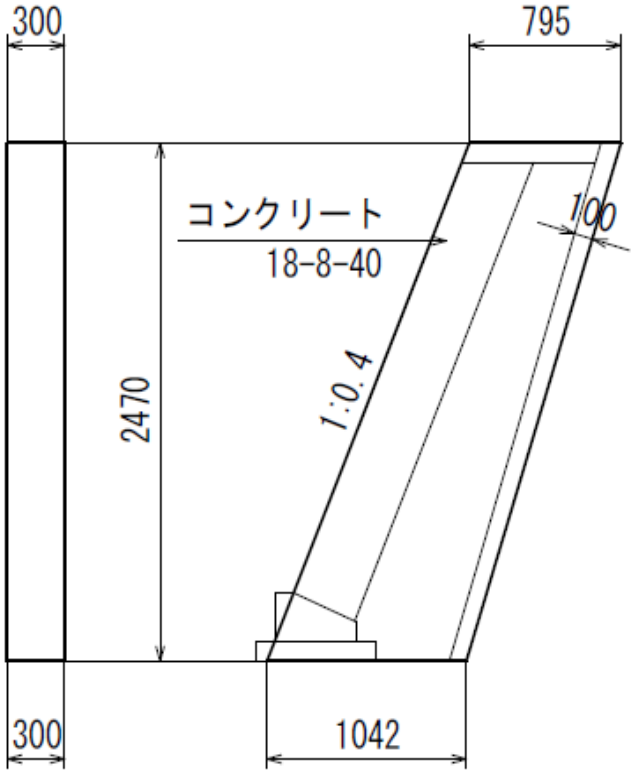

工　種　・　細　目	算　　式	単位	数　　量	摘　　要
基　面　整　正 土砂	1.042*0.300	m^2	0.3	

作業土工（小口止工5-2）

全部当り

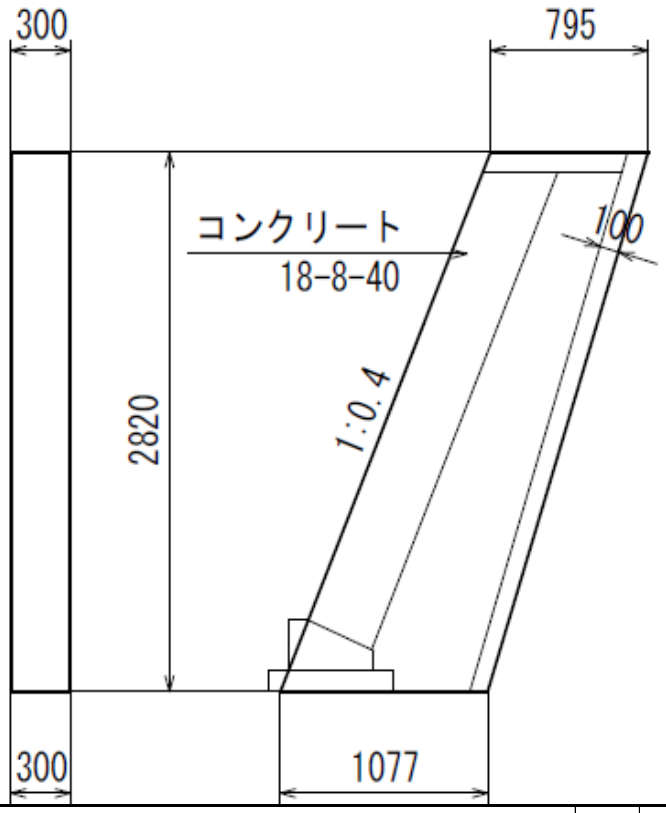

工　種　・　細　目	算　　式	単位	数　　量	摘　　要
基　面　整　正 土砂	1.077*0.300	m^2	0.3	

作業土工（小口止工６）

全部当り

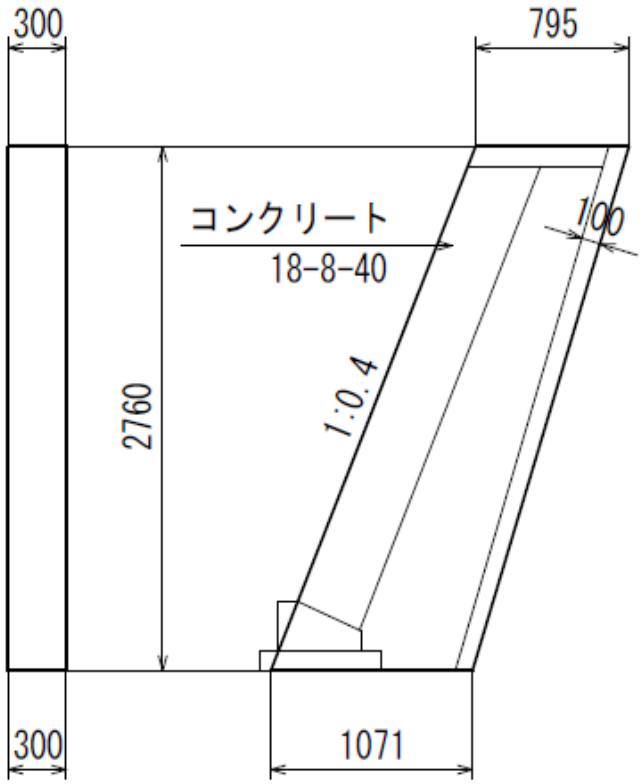

工　種　・　細　目	算　　式	単位	数　　量	摘　　要
基　面　整　正 土砂	1.071*0.300	m^2	0.3	

作業土工（小口止工7-1）

全部当り

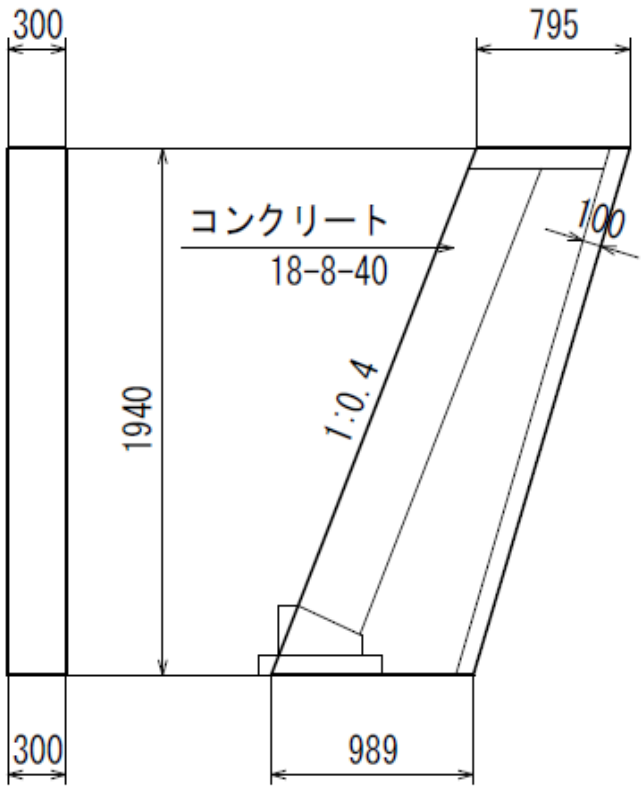

工　種　・　細　目	算　　式	単位	数　　量	摘　　要
基　面　整　正 土砂	0.989*0.300	m^2	0.3	

作業土工（小口止工7-2）

全部当り

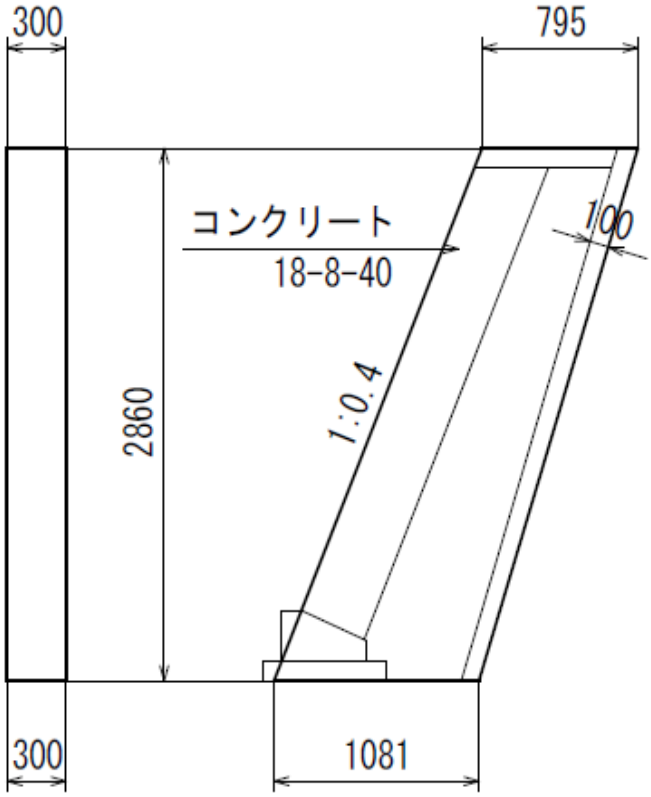

工　種　・　細　目	算　　式	単位	数　　量	摘　　要
基　面　整　正 土砂	1.081*0.300	m^2	0.3	

作業土工（小口止工8-1）

全部当り

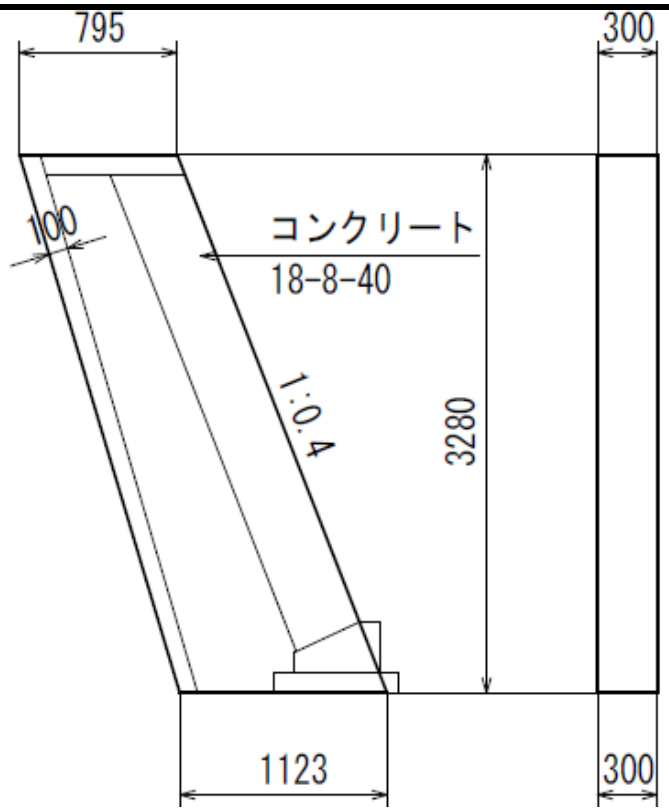

工　種　・　細　目	算　　式	単位	数　　量	摘　　要
基　面　整　正 土砂	1.123*0.300	m^2	0.3	

作業土工（小口止工8-2）

全部当り

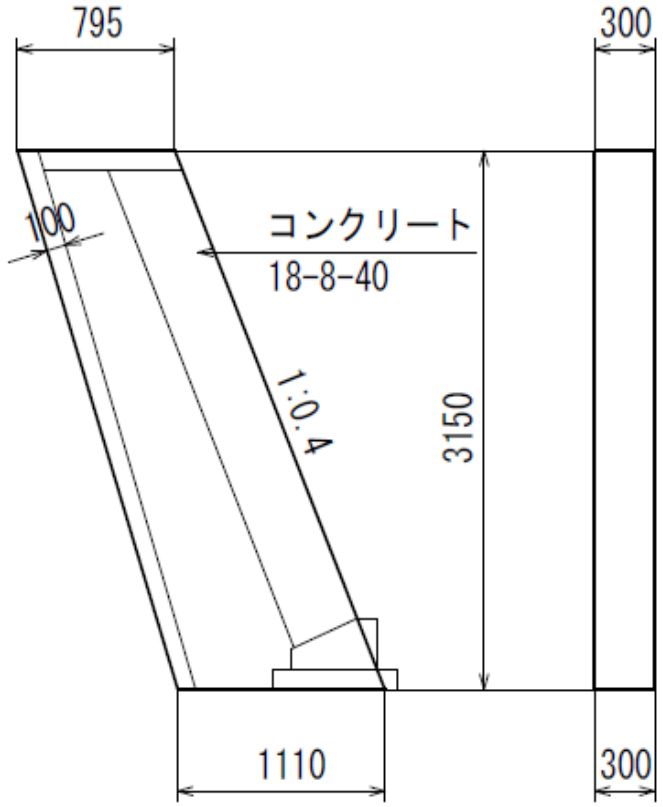

工　種　・　細　目	算　　式	単位	数　　量	摘　　要
基　面　整　正 土砂	1.110*0.300	m^2	0.3	

作業土工（小口止工10-1）

全部当り

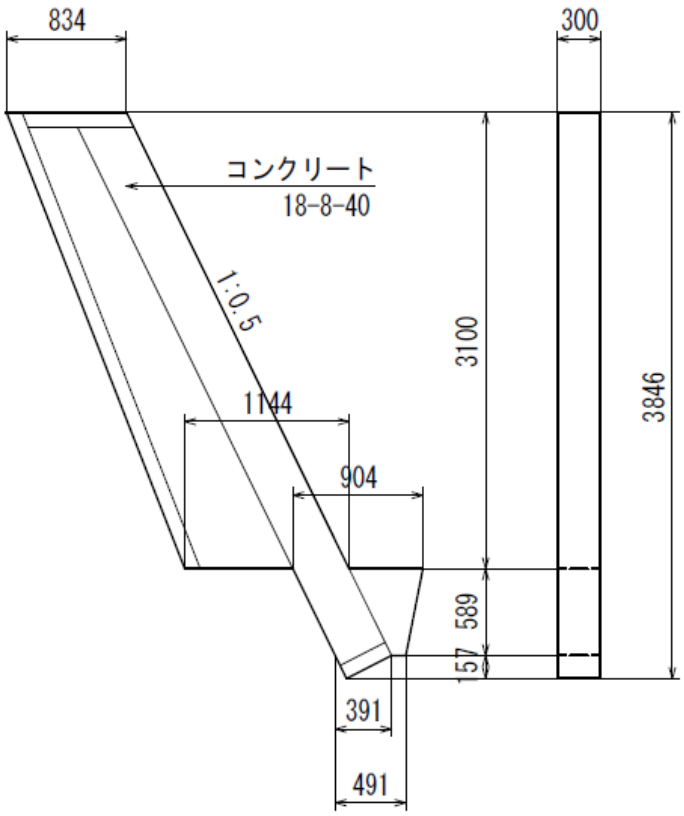

工　種　・　細　目	算　　式	単位	数　　量	摘　　要
基　面　整　正 軟岩	(0.100+0.350+1.144-0.391)*0.300	m^2	0.4	

作業土工（小口止工10-2）

全部当り

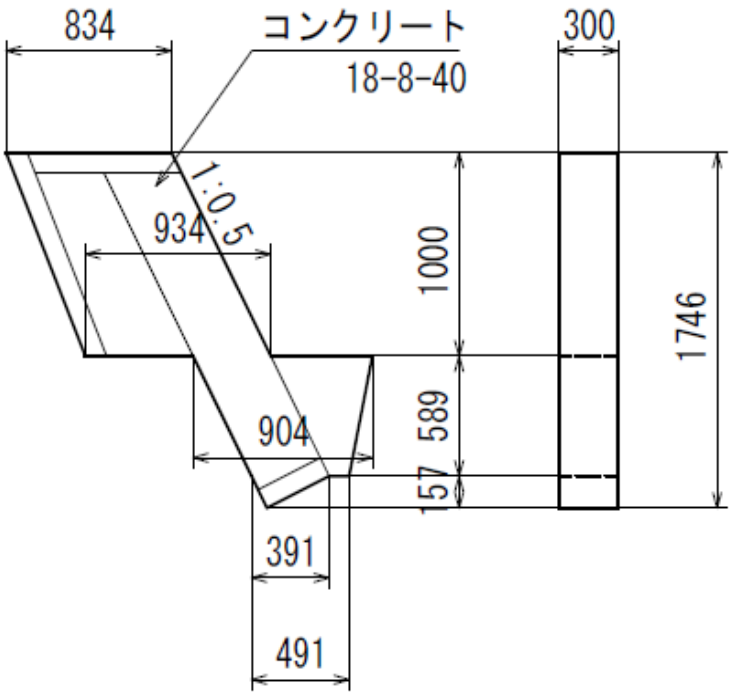

工　種　・　細　目	算　　式	単位	数　　量	摘　　要
基　面　整　正 軟岩	(0.100+0.350+0.934-0.391)*0.300	m^2	0.3	

法覆護岸工集計表

種　別：ブロック積工

工　　種	種　　別	規　　格	単位	合　計	第１工区	第２工区	第３工区	第４工区	第５工区	第６工区	第７工区	第８工区	第９工区	第10工区	備考
ブロック積工	積ブロック	ポーラス、控35cm	m^2	413.0	108.0	67.2	29.3	22.1	12.1	5.7	37.0	61.1	31.3	39.2	
	胴込コンクリート	18-8-40	m^3	90.9	23.8	14.8	6.4	4.9	2.7	1.3	8.1	13.4	6.9	8.6	
	裏込砕石	RC-40	m^3	187.2	46.9	32.6	15.0	11.3	6.4	2.7	17.9	38.9	4.3	11.2	
	目地材	t=10mm	m^2	10.4	3.7	2.3					0.7	2.1	0.7	0.9	
	天端工1	W=690/700mm t=10cm	m	71.1					5.1	2.3	17.6	30.4	15.7		
	天端工2	W=717/727mm t=10cm	m	23.5			8.2							15.3	
	普通基礎工	H=250mm	m	119.8	30.0	20.4	8.2	5.8	5.1	2.3	17.6	30.4			
	岩着基礎工1	H=589mm	m	26.8	11.1								15.7		
	岩着基礎工2	H=593mm	m	15.3										15.3	
	小口止工	コンクリート	m^3	15.0	0.8	2.0	2.2	2.3	1.5	1.6	1.3	1.8		1.5	
		型枠	m^2	107.3	3.5	15.3	17.3	15.5	11.5	12.0	10.4	14.4		7.4	
	すり付け工	野面石、裏コン無	m^2	63.5	2.3	9.7	11.7	12.7	3.0	3.5	5.8	9.3		5.5	
	胴込コンクリート	18-8-40	m^3	8.9	0.3	1.4	1.6	1.8	0.4	0.5	0.8	1.3		0.8	
	裏込砕石	RC-40	m^3	29.9	9.7	3.4	4.1	4.4	1.1	1.2	2.0	2.4		1.6	

ブロック積工１

全部当り

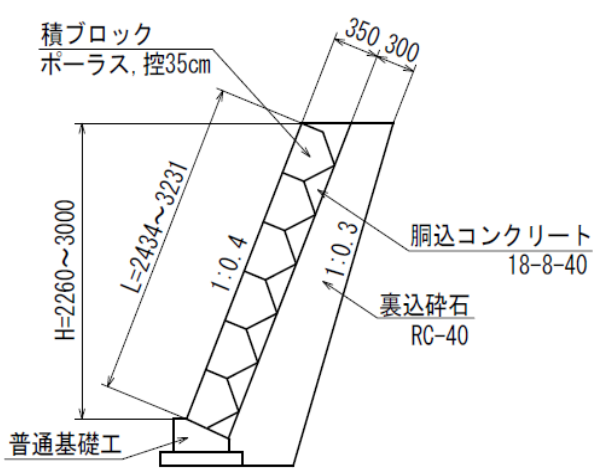

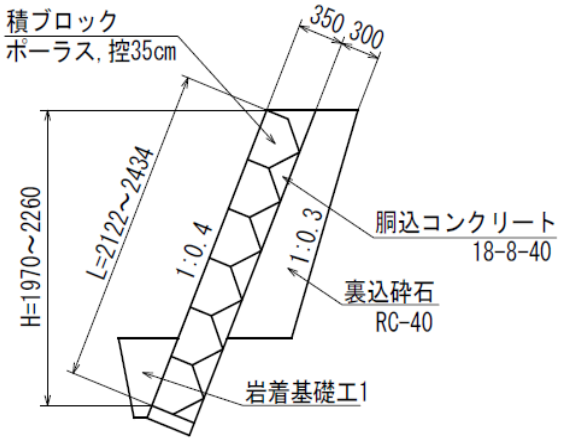

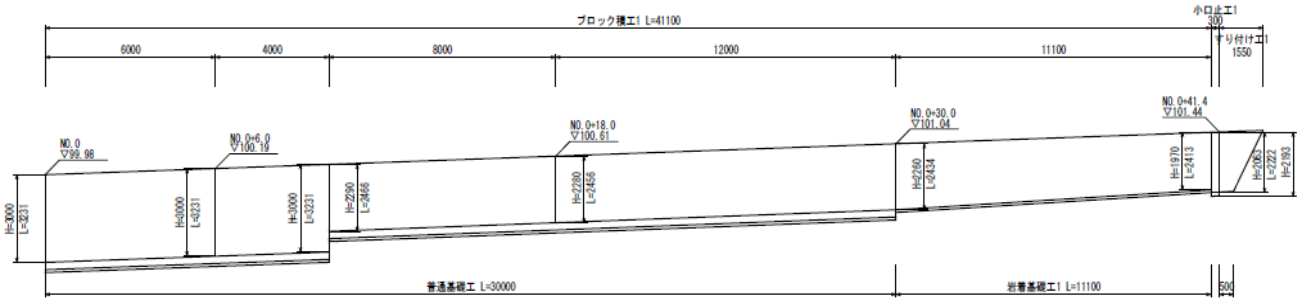

工種・細目	算式	単位	数量	摘要
積ブロック ポーラス、控35cm	3.231*(6.000+4.000)+(2.466+2.456)/2*8.000 +(2.456+2.434)/2*12.000+(2.434+2.413)/2*11.000	m^2	108.0	
胴込コンクリート 18-8-40	108.0*0.22	m^3	23.8	
裏込砕石 RC-40	裏込砕石計算書より	m^3	46.9	
目地材 t=10	108.0/(30.0+11.1)*0.350*4	m^2	3.7	1箇所/10m
普通基礎工 H=250		m	30.0	
岩着基礎工1 H=593		m	11.1	

ブロック積工２

全部当り

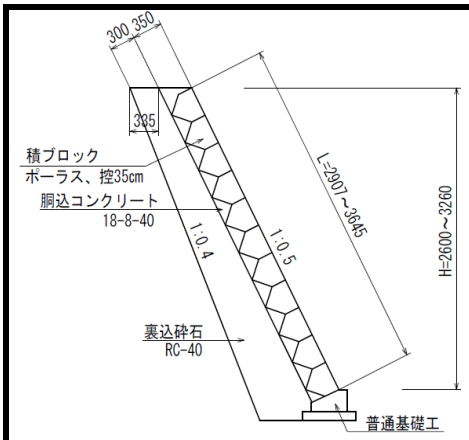

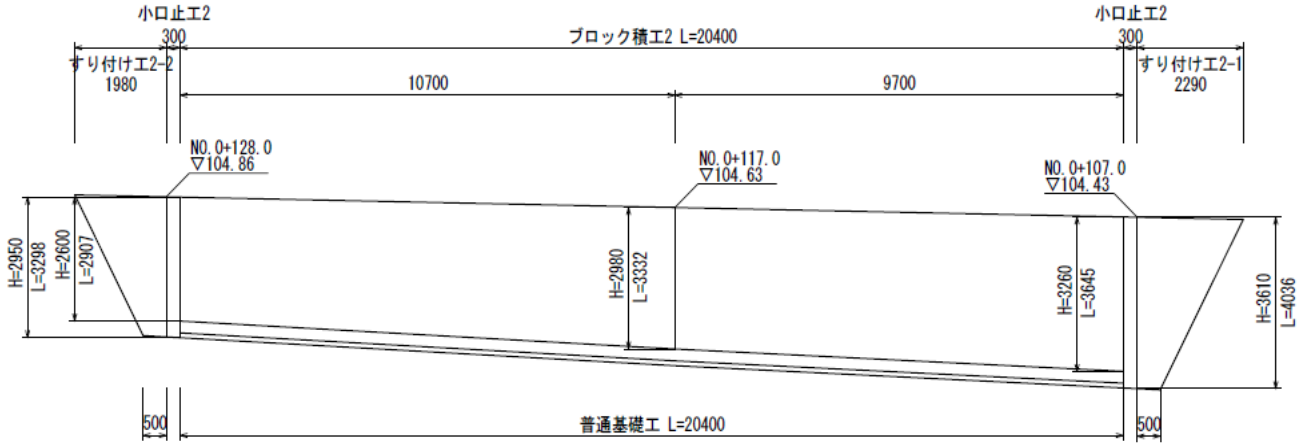

工種・細目	算式	単位	数量	摘要
積ブロック ポーラス、控35cm	(2.907+3.332)/2*10.700+(3.332+3.645)/2*9.700	m^2	67.2	
胴込コンクリート 18-8-40	67.2*0.22	m^3	14.8	
裏込砕石 RC-40	裏込砕石計算書より	m^3	32.6	
目地材 t=10	67.2/20.4*0.350*2	m^2	2.3	1箇所/10m
普通基礎工 H=250		m	20.4	

ブロック積工３

全部当り

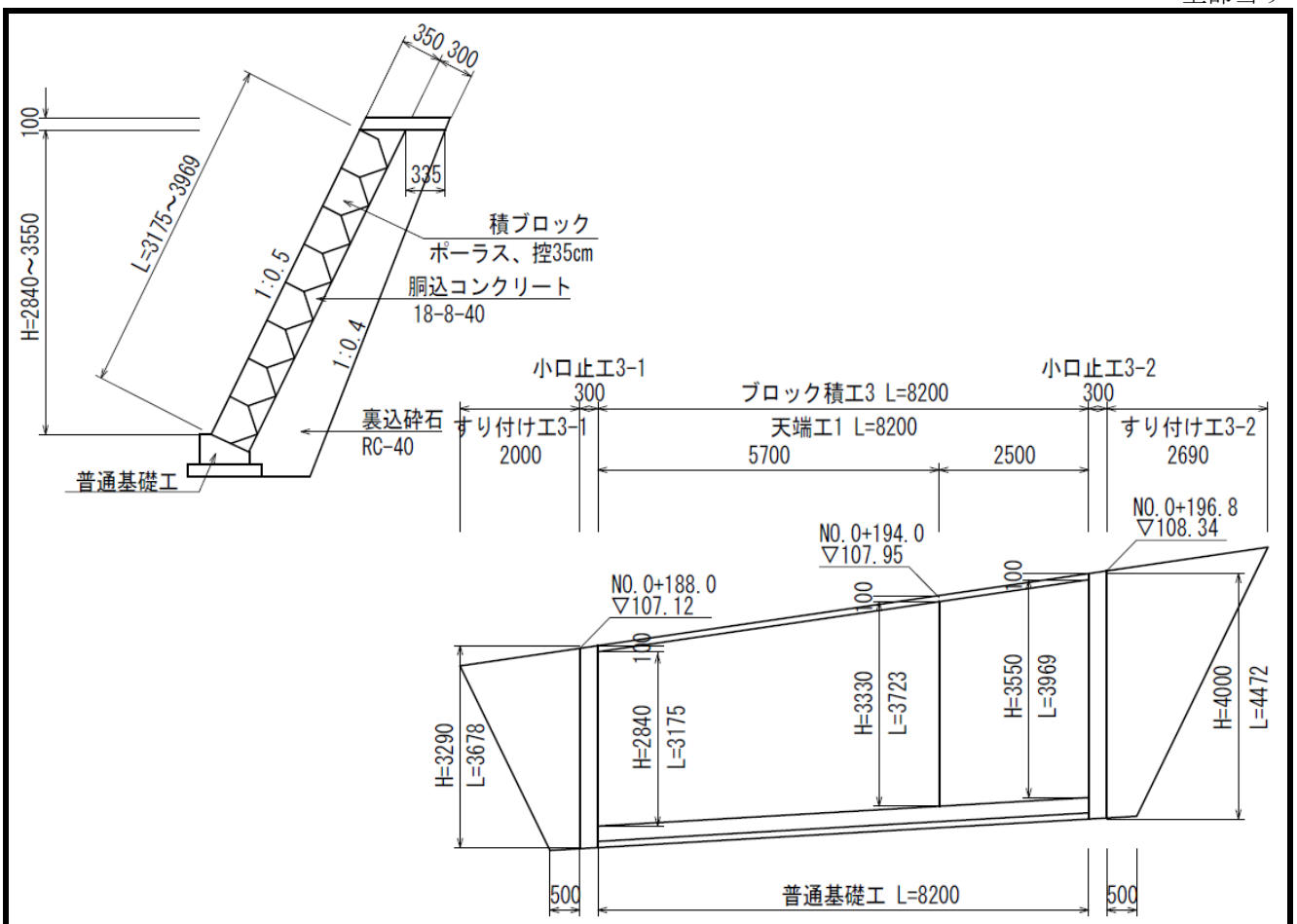

工種・細目	算式	単位	数量	摘要
積ブロック ポーラス、控35cm	(3.175+3.723)/2*5.700+(3.723+3.969)/2*2.500	m^2	29.3	
胴込コンクリート 18-8-40	29.3*0.22	m^3	6.4	
裏込砕石 RC-40	裏込砕石計算書より	m^3	15.0	
天端工2 W=717/727 t=100		m	8.2	
普通基礎工 H=250		m	8.2	

ブロック積工４

全部当り

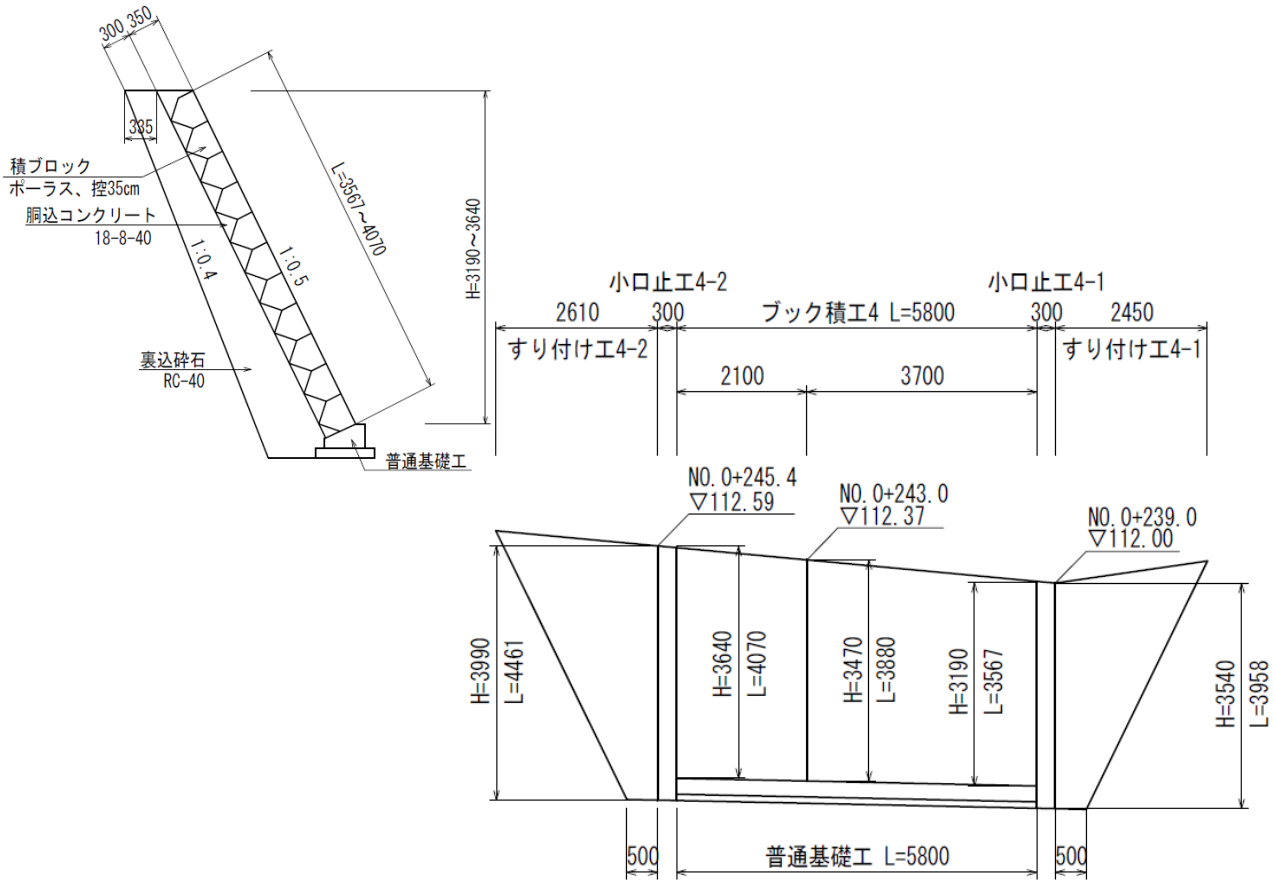

工種・細目	算式	単位	数量	摘要
積ブロック ポーラス、控35cm	(3.567+3.880)/2*3.700+(3.880+4.070)/2*2.100	m^2	22.1	
胴込コンクリート 18-8-40	22.1*0.22	m^3	4.9	
裏込砕石 RC-40	裏込砕石計算書より	m^3	11.3	
普通基礎工 H=250		m	5.8	

ブロック積工５

全部当り

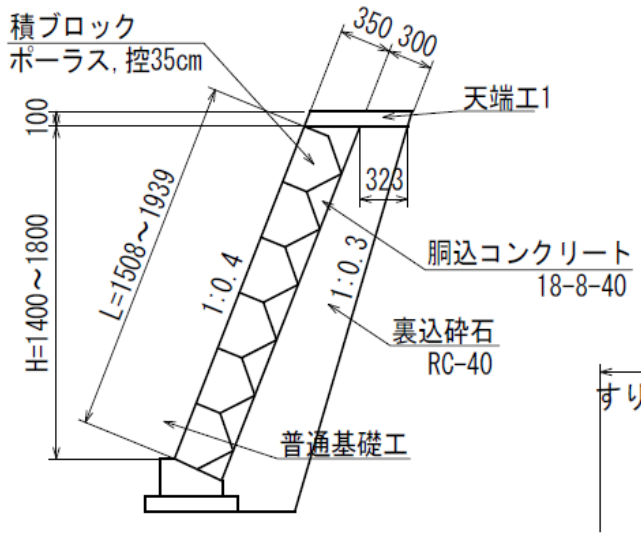

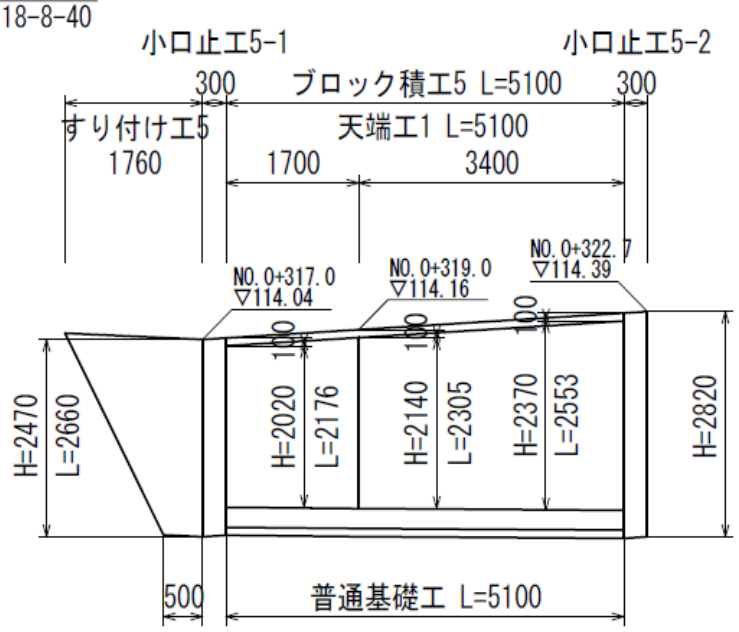

工種・細目	算式	単位	数量	摘要
積ブロック ポーラス、控35cm	(2.176+2.305)/2*1.700+(2.305+2.553)/2*3.400	m^2	12.1	
胴込コンクリート 18-8-40	12.1*0.22	m^3	2.7	
裏込砕石 RC-40	裏込砕石計算書より	m^3	6.4	
天端工1 W=690/700 t=100		m	5.1	
普通基礎工 H=250		m	5.1	

ブロック積工６

全部当り

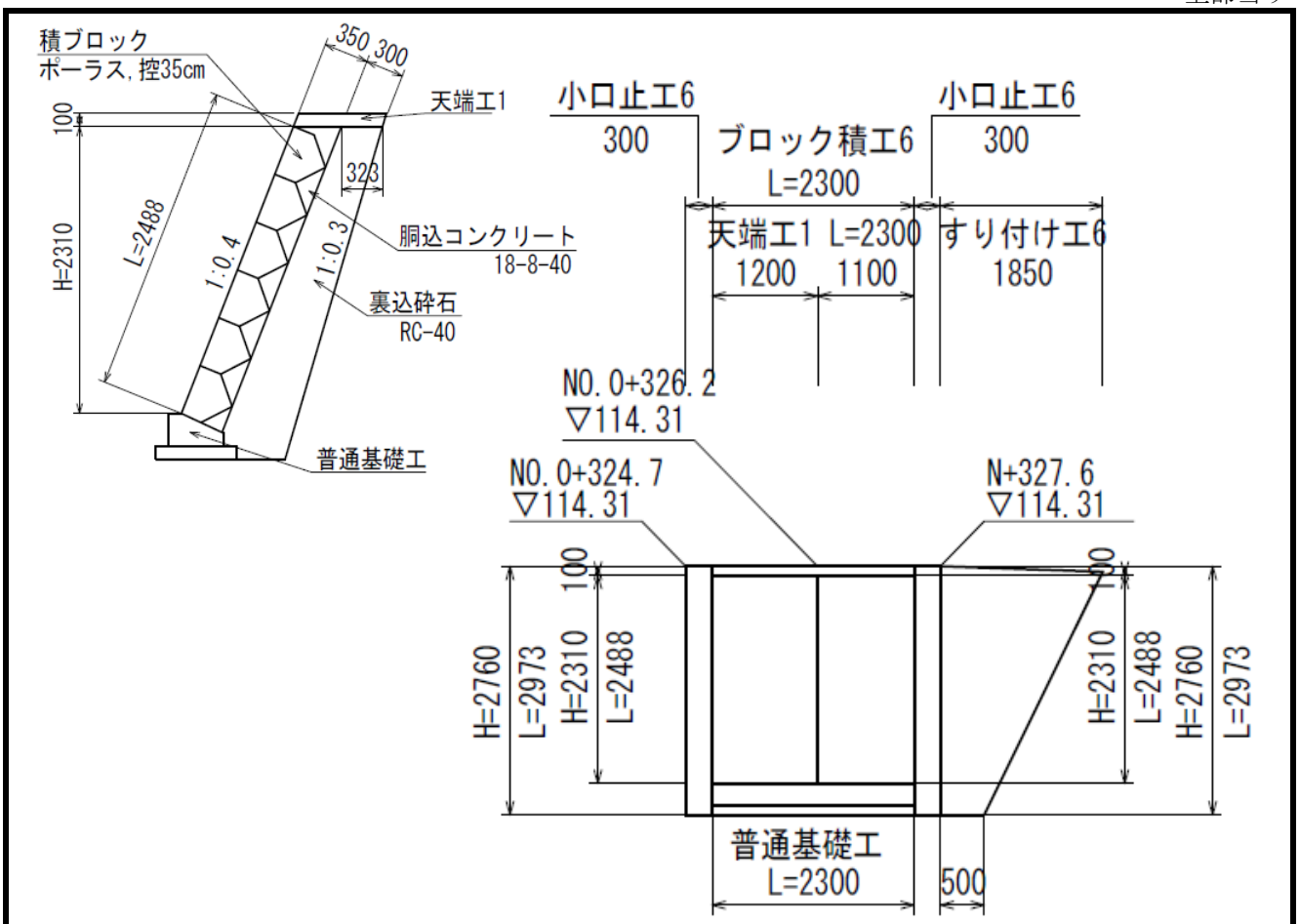

工種・細目	算式	単位	数量	摘要
積ブロック ポーラス、控35cm	2.488*2.300	m^2	5.7	
胴込コンクリート 18-8-40	5.7*0.22	m^3	1.3	
裏込砕石 RC-40	裏込砕石計算書より	m^3	2.7	
天端工1 W=690/700 t=100		m	2.3	
普通基礎工 H=250		m	2.3	

ブロック積工７

全部当り

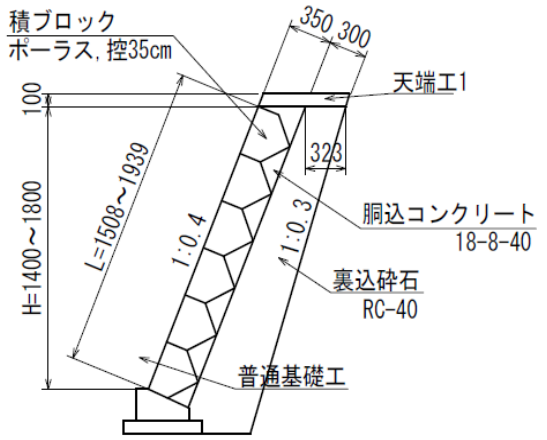

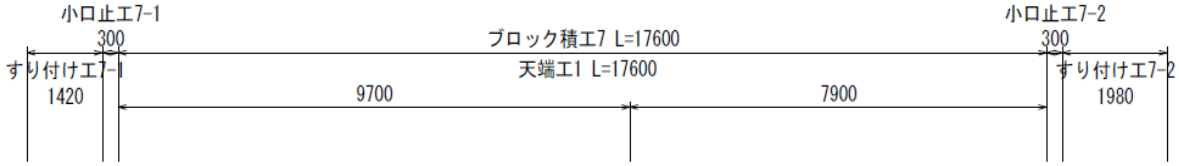

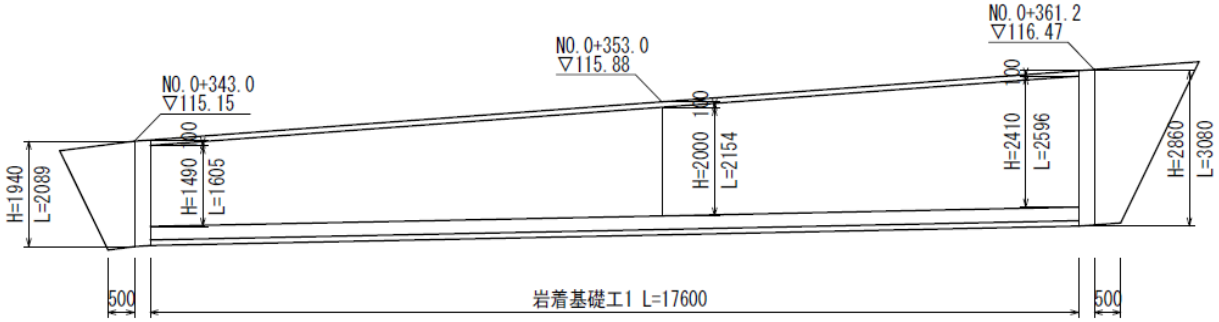

工種・細目	算式	単位	数量	摘要
積ブロック ポーラス、控35cm	(1.605+2.154)/2*9.700+(2.154+2.596)/2*7.900	m^2	37.0	
胴込コンクリート 18-8-40	37.0*0.22	m^3	8.1	
裏込砕石 RC-40	裏込砕石計算書より	m^3	17.9	
目地材 t=10	37.0/17.6*0.350	m^2	0.7	1箇所/10m
天端工1 W=690/700 t=100		m	17.6	
普通基礎工 H=250		m	17.6	

ブロック積工8

全部当り

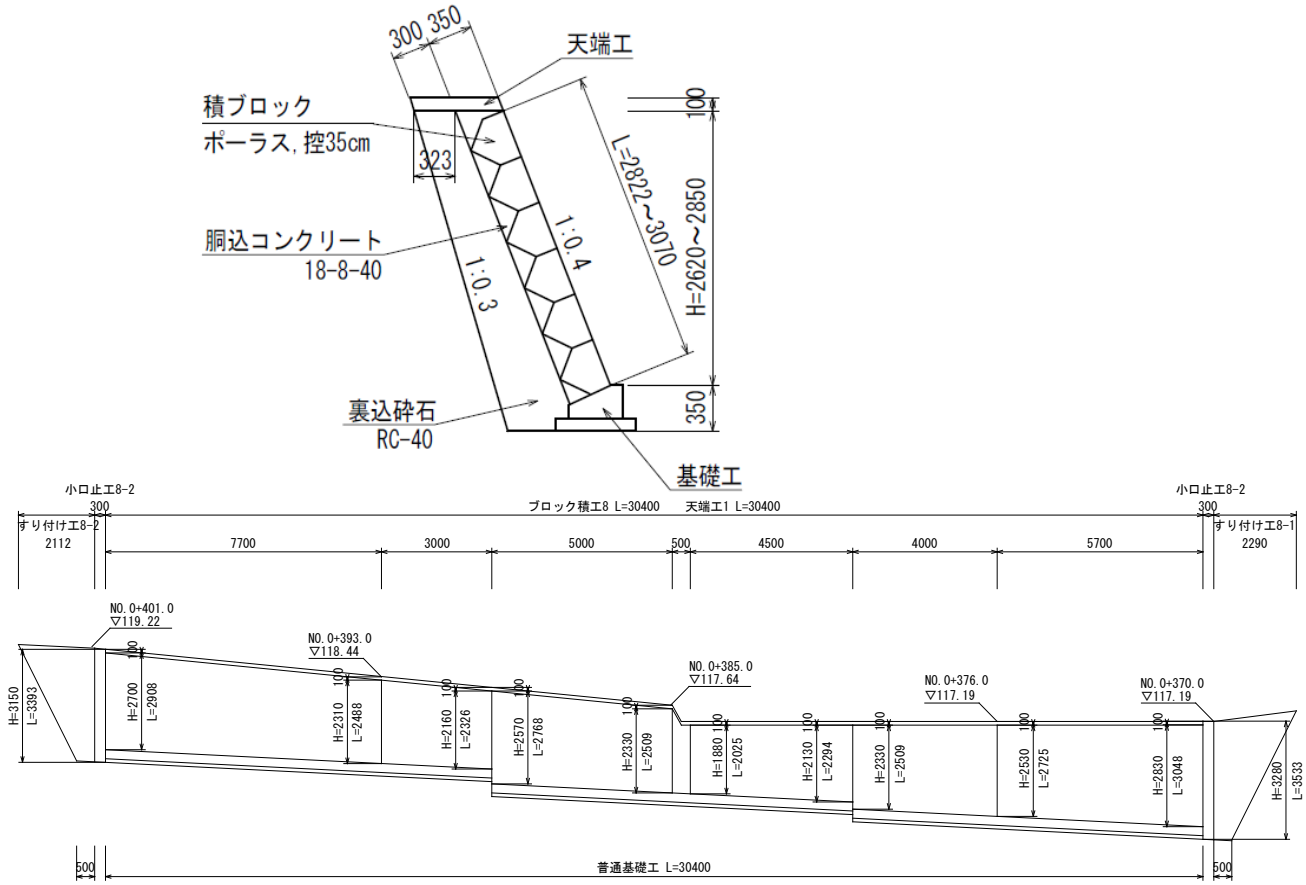

工種・細目	算式	単位	数量	摘要
積ブロック ポーラス、控35cm	(3.048+2.725)/2*5.700+(2.725+2.509)/2*4.000+(2.294+2.025)/2*4.500+(2.025+2.509)/2*0.500+(2.509+2.768)/2*5.000+(2.326+2.488)/2*3.000+(2.488+2.908)/2*1.077	m^2	61.1	
胴込コンクリート 18-8-40	61.1*0.22	m^3	13.4	
裏込砕石 RC-40	裏込砕石計算書より	m^3	38.9	
目地材 t=10	61.1/30.4*0.350*3	m^2	2.1	1箇所/10m
天端工1 W=690/700 t=100		m	30.4	
普通基礎工 H=250		m	30.4	

ブロック積工９

全部当り

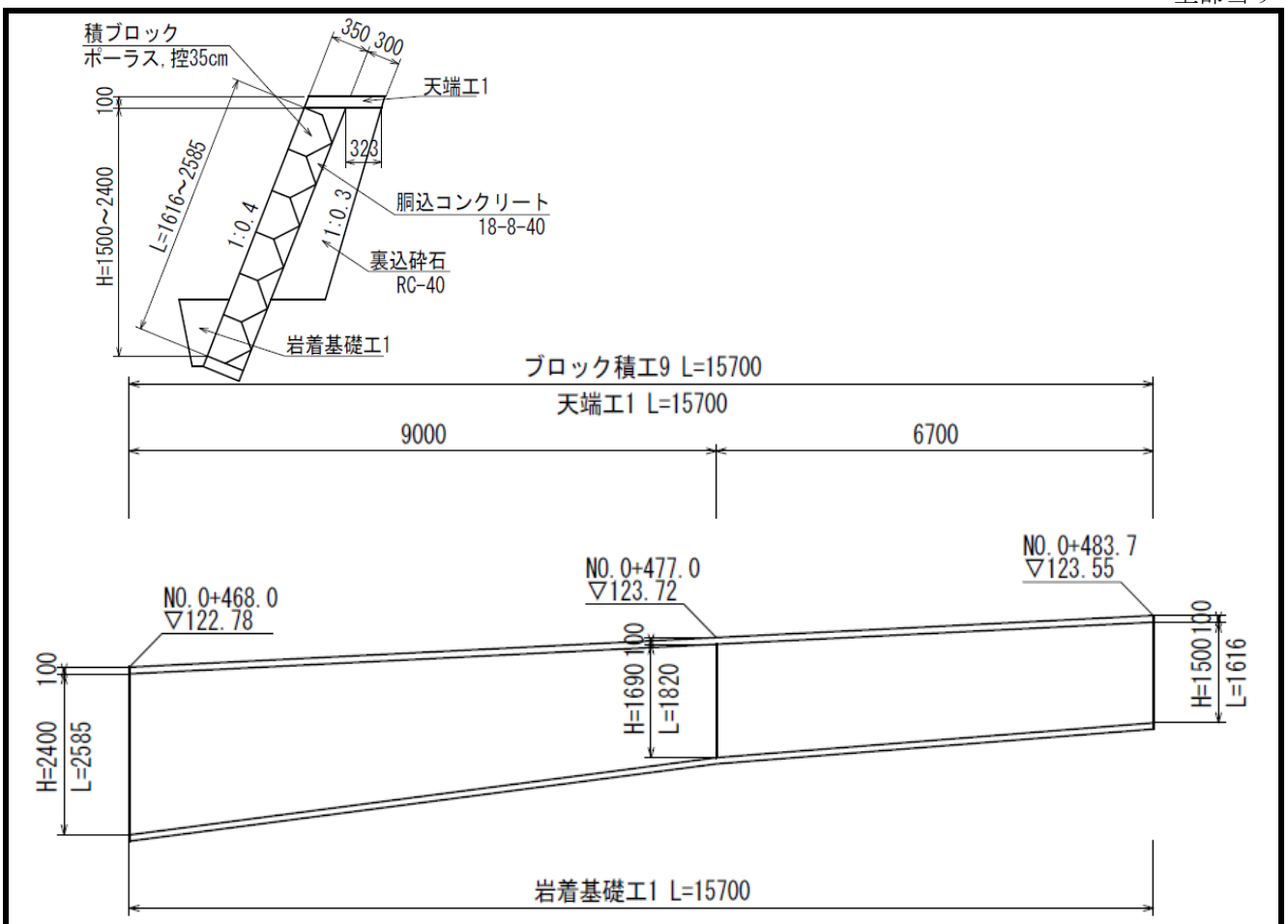

工種・細目	算式	単位	数量	摘要
積ブロック ポーラス、控35cm	(2.585+1.820)/2*9.000+(1.820+1.616)/2*6.700	m^2	31.3	
胴込コンクリート 18-8-40	31.3*0.22	m^3	6.9	
裏込砕石 RC-40	裏込砕石計算書より	m^3	4.3	
目地材 t=10	31.3/15.7*0.350	m^2	0.7	1箇所/10m
天端工1 W=690/700 t=100		m	15.7	
岩着基礎工1 H=593		m	15.7	

ブロック積工10

全部当り

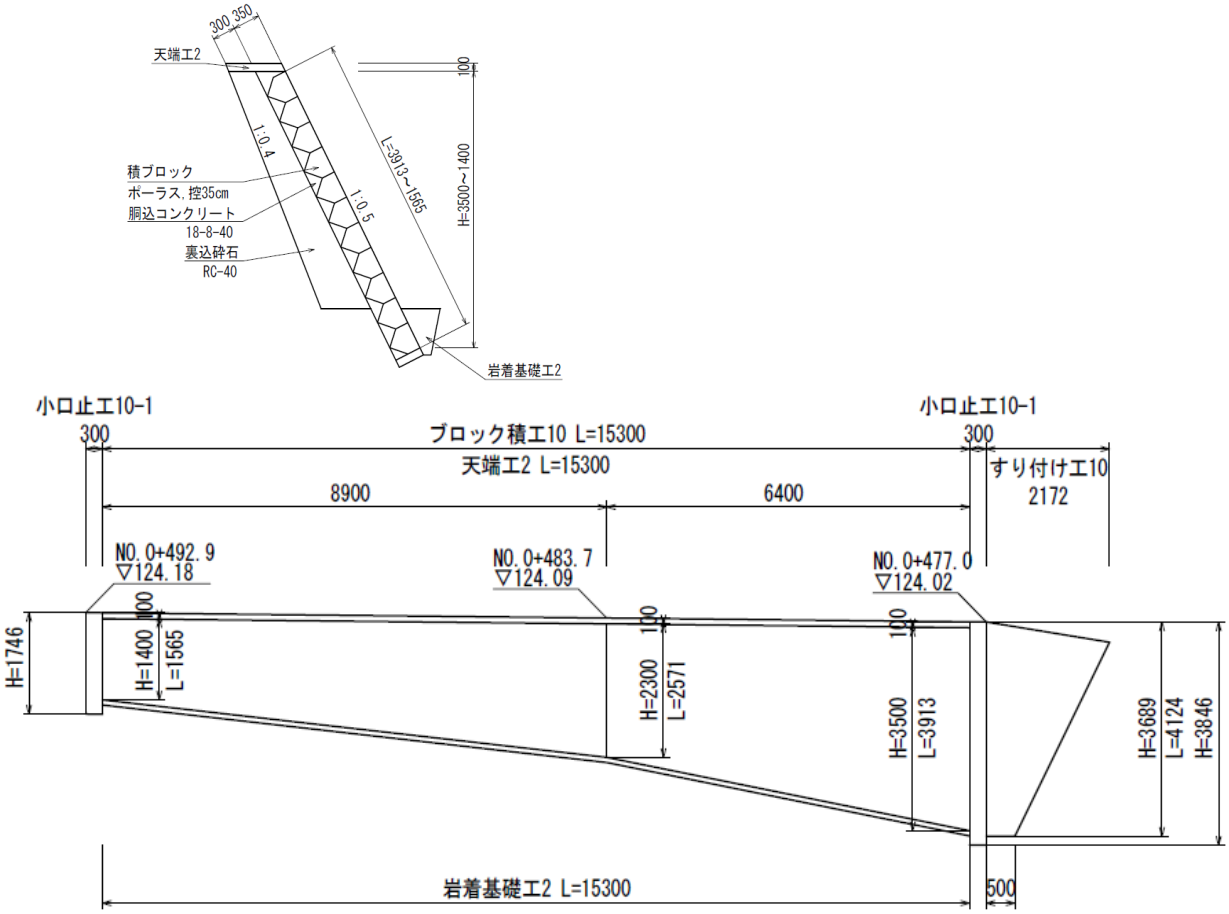

工種・細目	算式	単位	数量	摘要
積ブロック ポーラス、控35cm	(3.913+2.571)/2*6.400+(2.571+1.565)/2*8.900	m^2	39.2	
胴込コンクリート 18-8-40	39.2*0.22	m^3	8.6	
裏込砕石 RC-40	裏込砕石計算書より	m^3	11.2	
目地材 t=10	39.2/15.3*0.350	m^2	0.9	1箇所/10m
天端工2 W=717/727 t=100		m	15.3	
岩着基礎工2 H=593		m	15.3	

護岸工数量計算書

名　称:ブロック積工1

第1工区

測　点	距 離(m)	裏込砕石(RC-40)						摘　要
		断面積(m2)	平均断面積(m2)	体 積(m3)	断面積(m2)	平均断面積(m2)	体 積(m3)	
N0.0	—	1.6	—	—				
N0.0+ 6.0	6.0	1.6	1.60	9.6				
N0.0+18.0	12.0	1.2	1.40	16.8				
N0.0+30.0	12.0	1.2	1.20	14.4				
N0.0+30.0	0.0	0.5	0.85	0.0				
N0.0+41.1	11.1	0.6	0.55	6.1				N0.0+41.4を引用
小　計	41.1			46.9				
合　計	41.1			46.9				

護岸工数量計算書

名　称:ブロック積工2

第2工区

測　点	距 離(m)	裏込砕石(RC-40)						摘　要
		断面積(m2)	平均断面積(m2)	体 積(m3)	断面積(m2)	平均断面積(m2)	体 積(m3)	
NO.0+107.3	—	1.8	—	—				NO.0+107.0を引用
NO.0+117.0	9.7	1.6	1.70	16.5				
NO.0+127.7	10.7	1.4	1.50	16.1				NO.0+128.0を引用
小　計	20.4			32.6				
合　計	20.4			32.6				

護岸工数量計算書

名　称:ブロック積工3

第3工区

測　点	距 離(m)	裏込砕石(RC-40)						摘　要
		断面積(m2)	平均断面積(m2)	体 積(m3)	断面積(m2)	平均断面積(m2)	体 積(m3)	
NO.0+188.3	—	1.6	—	—				NO.0+188.0を引用
NO.0+194.0	5.7	1.9	1.75	10.0				
NO.0+196.5	2.5	2.1	2.00	5.0				NO.0+196.8を引用
小　計	8.2			15.0				
合　計	8.2			15.0				

護岸工数量計算書

名　称:ブロック積工4

第4工区

測　点	距 離(m)	裏込砕石(RC-40)						摘　要
		断面積(m2)	平均断面積(m2)	体 積(m3)	断面積(m2)	平均断面積(m2)	体 積(m3)	
NO.0+239.3	－	1.8	－	－				NO.0+239.0を引用
NO.0+243.0	3.7	2.0	1.90	7.0				
NO.0+245.1	2.1	2.1	2.05	4.3				NO.0+247.0を引用
小　計	5.8			11.3				
合　計	5.8			11.3				

護岸工数量計算書

名　称:ブロック積工5

第5工区

測　点	距 離(m)	裏込砕石(RC-40)						摘　要
		断面積(m2)	平均断面積(m2)	体 積(m3)	断面積(m2)	平均断面積(m2)	体 積(m3)	
NO.0+317.0	—	1.0	—	—				
NO.0+319.0	2.0	1.1	1.05	2.1				
NO.0+322.7	3.7	1.2	1.15	4.3				
小　計	5.7			6.4				
合　計	5.7			6.4				

護岸工数量計算書

名　称:ブロック積工6

第6工区

測　点	距 離(m)	裏込砕石(RC-40)						摘　要
		断面積(m2)	平均断面積(m2)	体 積(m3)	断面積(m2)	平均断面積(m2)	体 積(m3)	
NO.0+325.0	—	1.2	—	—				NO.0+324.7を引用
NO.0+326.2	1.2	1.2	1.20	1.4				
NO.0+327.3	1.1	1.2	1.20	1.3				NO.0+327.6を引用
小　計	2.3			2.7				
合　計	2.3			2.7				

護岸工数量計算書

名　称:ブロック積工7

第7工区

測　点	距 離(m)	裏込砕石(RC-40)						摘　要
		断面積(m2)	平均断面積(m2)	体 積(m3)	断面積(m2)	平均断面積(m2)	体 積(m3)	
NO.0+343.0	—	0.7	—	—				NO.0+324.7を引用
NO.0+353.0	10.0	1.0	0.85	8.5				
NO.0+361.2	8.2	1.3	1.15	9.4				NO.0+327.6を引用
小　計	18.2			17.9				
合　計	18.2			17.9				

護岸工数量計算書

名　称:ブロック積工8

第8工区

測　点	距 離(m)	裏込砕石(RC-40)						摘　要
		断面積(m2)	平均断面積(m2)	体 積(m3)	断面積(m2)	平均断面積(m2)	体 積(m3)	
NO.0+370.3	—	1.5	—	—				NO.0+370.0を引用
NO.0+376.0	5.7	1.3	1.40	8.0				
NO.0+385.0	9.0	1.2	1.25	11.3				
NO.0+393.0	8.0	1.2	1.20	9.6				
NO.0+400.7	7.7	1.4	1.30	10.0				NO.0+401.0を引用
小　計	30.4			38.9				
合　計	30.4			38.9				

護岸工数量計算書

名　称:ブロック積工9

第9工区

測　点	距 離(m)	裏込砕石(RC-40)						摘　要
		断面積(m2)	平均断面積(m2)	体 積(m3)	断面積(m2)	平均断面積(m2)	体 積(m3)	
NO.0+468.0	—	0.8	—	—				
NO.0+477.0	9.0	0.0	0.40	3.6				
NO.0+483.7	6.7	0.2	0.10	0.7				
小　計	15.7			4.3				
合　計	15.7			4.3				

護岸工数量計算書

名　称:ブロック積工10

第10工区

測　点	距 離(m)	裏込砕石(RC-40)						摘　要
		断面積(m2)	平均断面積(m2)	体 積(m3)	断面積(m2)	平均断面積(m2)	体 積(m3)	
NO.0+477.3	—	1.5	—	—				NO.0+477.0を引用
NO.0+483.7	6.4	0.6	1.05	6.7				
NO.0+492.6	8.9	0.4	0.50	4.5				NO.0+492.9を引用
小　計	15.3			11.2				
合　計	15.3			11.2				

小口止工1-1

1箇所当り

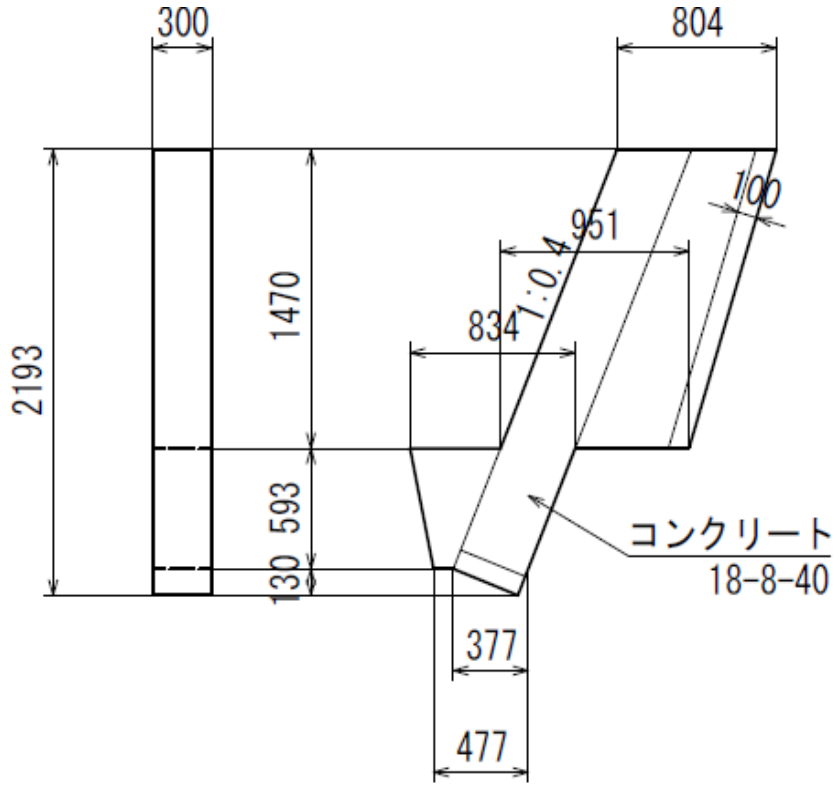

工　種　・　細　目	算　　式	単位	数　　量	摘　　要
コンクリート 18-8-40	0.377*0.130/2+(0.834+0.477)/2*0.593+(0.804+0.951)/2*1.470*0.300	m^3	0.8	
型　枠 一般・無筋	0.377*0.130/2+(0.834+0.477)/2*0.593+(0.804+0.951)/2*1.470*2+1.470*1.077*0.300	m^2	3.5	

小口止工2-1

1箇所当り

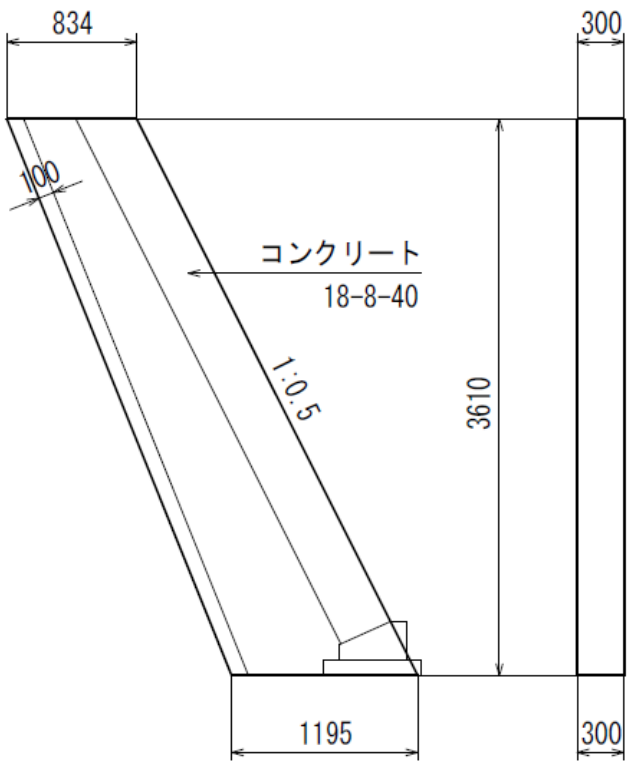

工　種　・　細　目	算　　式	単位	数　　量	摘　　要
コンクリート 18-8-40	(0.834+1.195)/2*3.610*0.300	m^3	1.1	
型　枠 一般・無筋	(0.834+1.195)/2*3.610*2+3.610*1.118*0.300	m^2	8.5	

小口止工2-2

1箇所当り

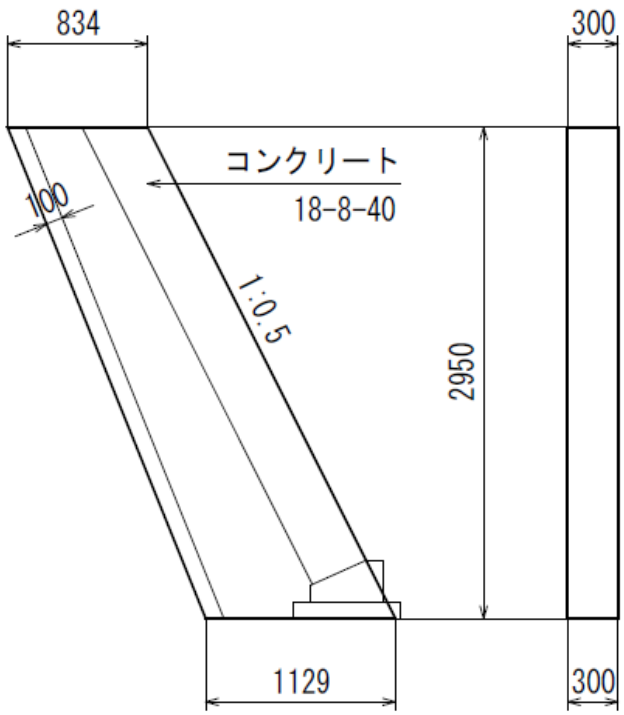

工　種　・　細　目	算　　式	単位	数　　量	摘　　要
コンクリート 18-8-40	(0.834+1.129)/2*2.950*0.300	m^3	0.9	
型　枠 一般・無筋	(0.834+1.129)/2*2.950*2+2.950*1.118*0.300	m^2	6.8	

小口止工3-1

1箇所当り

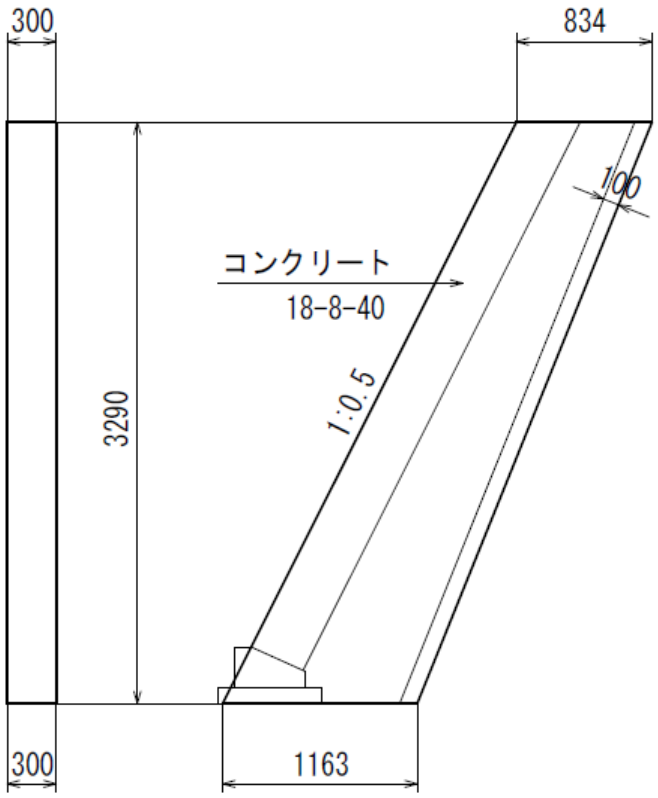

工　種　・　細　目	算　　式	単位	数　　量	摘　　要
コンクリート 18-8-40	(0.834+1.163)/2*3.290*0.300	m^3	1.0	
型　枠 一般・無筋	(0.834+1.163)/2*3.290*2+3.290*1.118*0.300	m^2	7.7	

小口止工3-2

1箇所当り

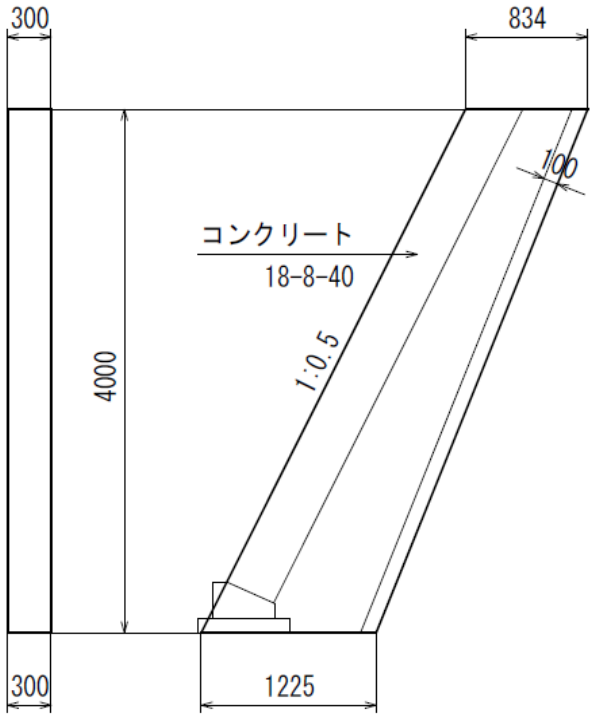

工　種　・　細　目	算　　式	単位	数　　量	摘　　要
コンクリート 18-8-40	(0.834+1.225)/2*4.000*0.300	m^3	1.2	
型　枠 一般・無筋	(0.834+1.225)/2*4.000*2+4.000*1.118*0.300	m^2	9.6	

小口止工4-1

1箇所当り

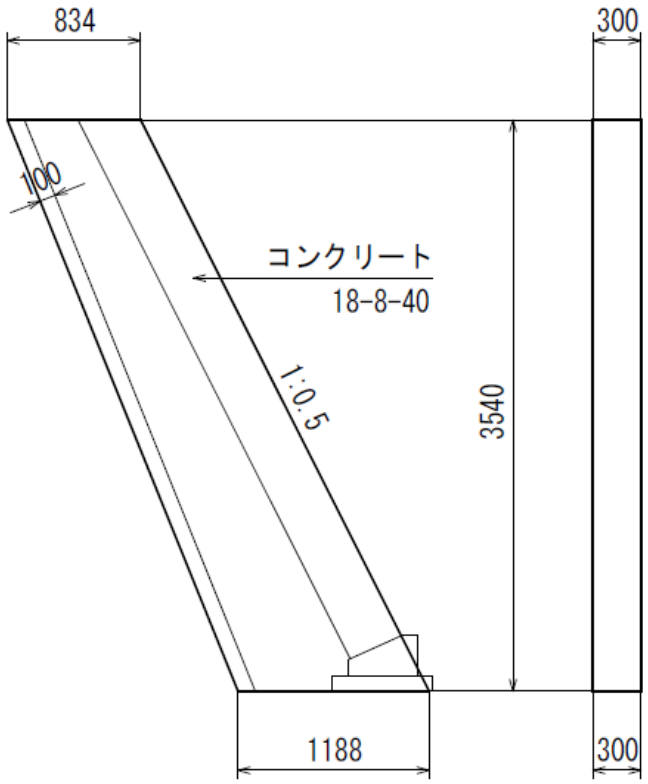

箇所数=　1.0　箇所

工　種　・　細　目	算　　式	単位	数　　量	摘　　要
コンクリート 18-8-40	(0.834+1.188)/2*3.540*0.300	m^3	1.1	
型　枠 一般・無筋	(0.834+1.188)/2*2.490*2+2.490*1.118*0.300	m^2	5.9	

小口止工4-2

1箇所当り

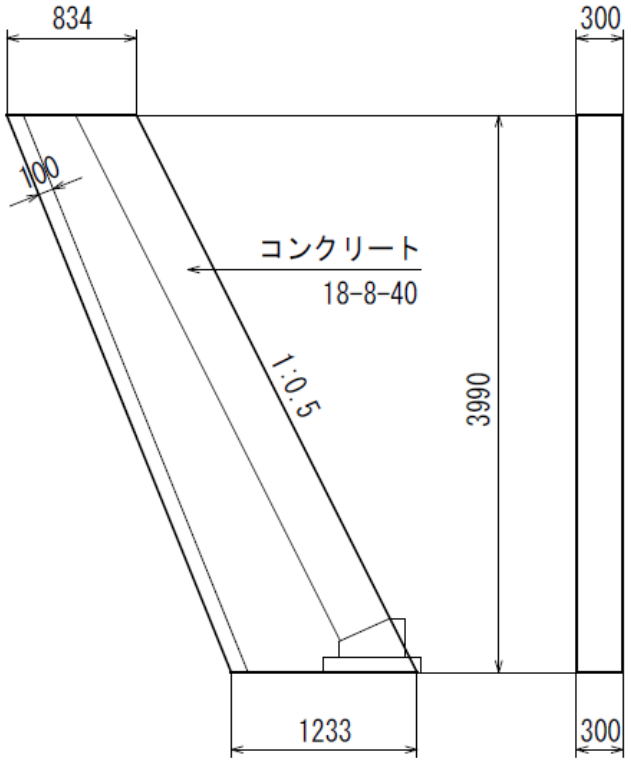

箇所数=　1.0　箇所

工　種　・　細　目	算　　式	単位	数　　量	摘　　要
コンクリート 18-8-40	(0.834+1.233)/2*3.990*0.300	m^3	1.2	
型　枠 一般・無筋	(0.834+1.233)/2*3.990*2+3.990*1.118*0.300	m^2	9.6	

小口止工5-1

1箇所当り

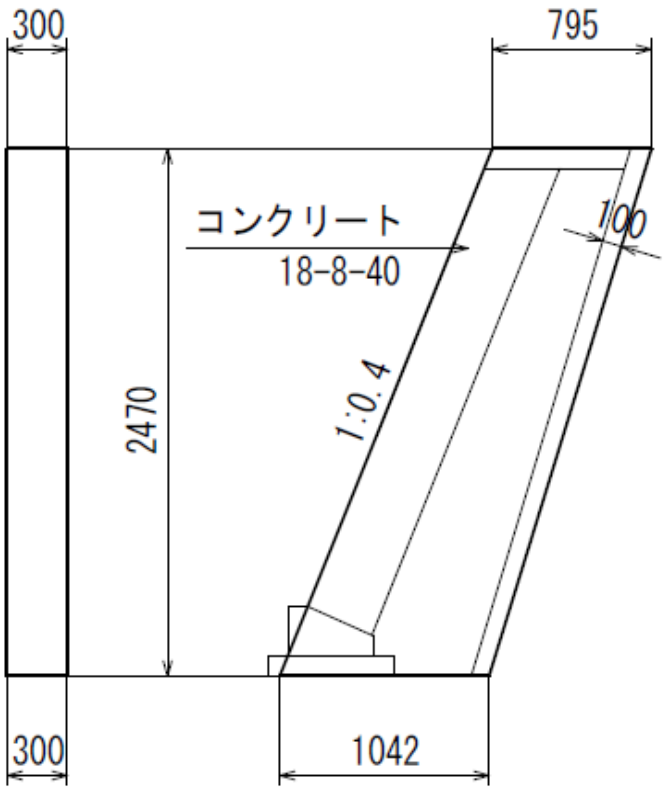

工　種　・　細　目	算　　式	単位	数　　量	摘　　要
コンクリート 18-8-40	(0.795+1.042)/2*2.470*0.300	m^3	0.7	
型　枠 一般・無筋	(0.795+1.042)/2*2.470*2+2.470*1.077*0.300	m^2	5.3	

小口止工5-2

1箇所当り

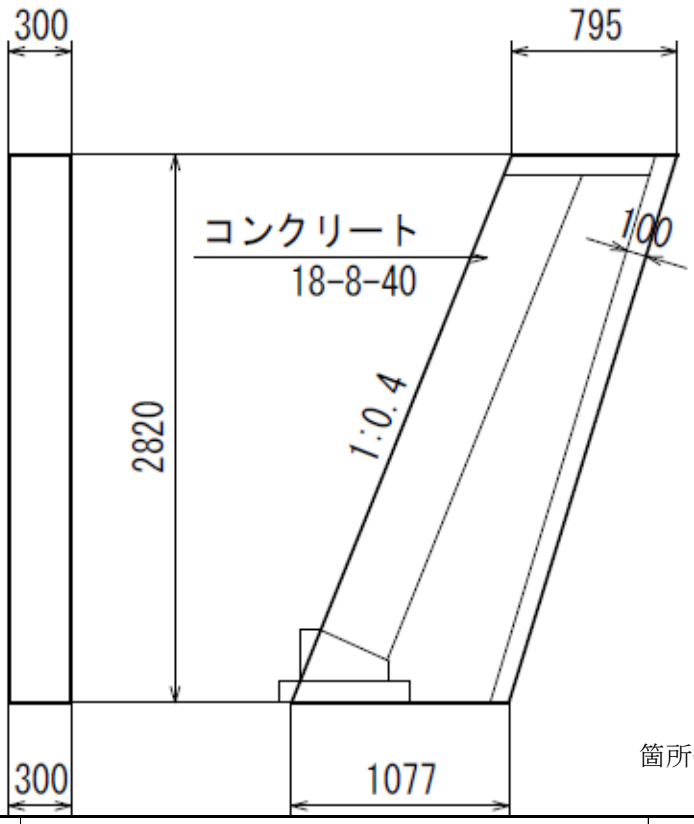

箇所数=　1.0　箇所

工　種　・　細　目	算　　式	単位	数　　量	摘　　要
コンクリート 18-8-40	(0.795+1.077)/2*2.820*0.300	m^3	0.8	
型　枠 一般・無筋	(0.795+1.077)/2*2.820*2+2.820*1.077*0.300	m^2	6.2	

小口止工6

1箇所当り

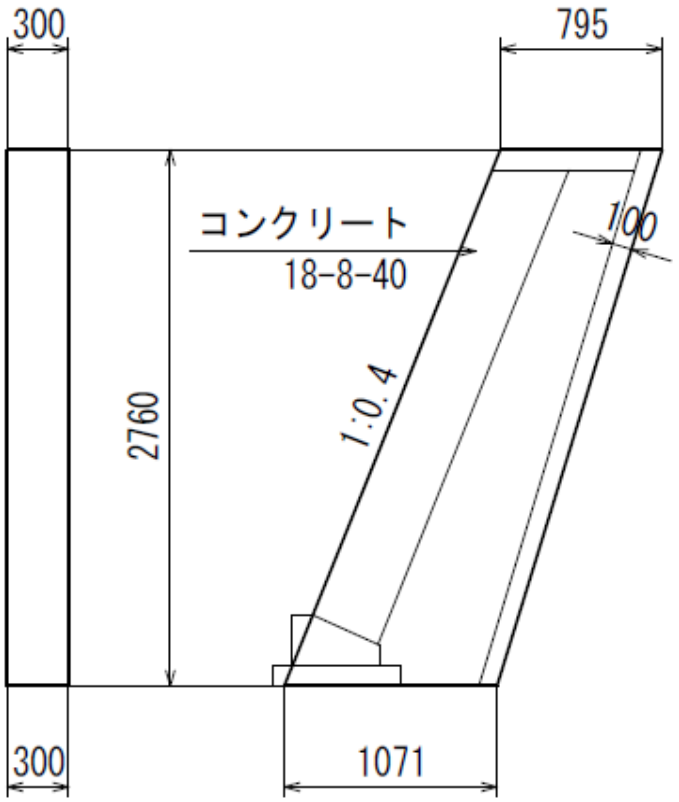

工　種　・　細　目	算　　式	単位	数　　量	摘　　要
コンクリート 18-8-40	(0.795+1.071)/2*2.760*0.300	m^3	0.8	
型　枠 一般・無筋	(0.795+1.071)/2*2.760*2+2.760*1.077*0.300	m^2	6.0	

小口止工7-1

1箇所当り

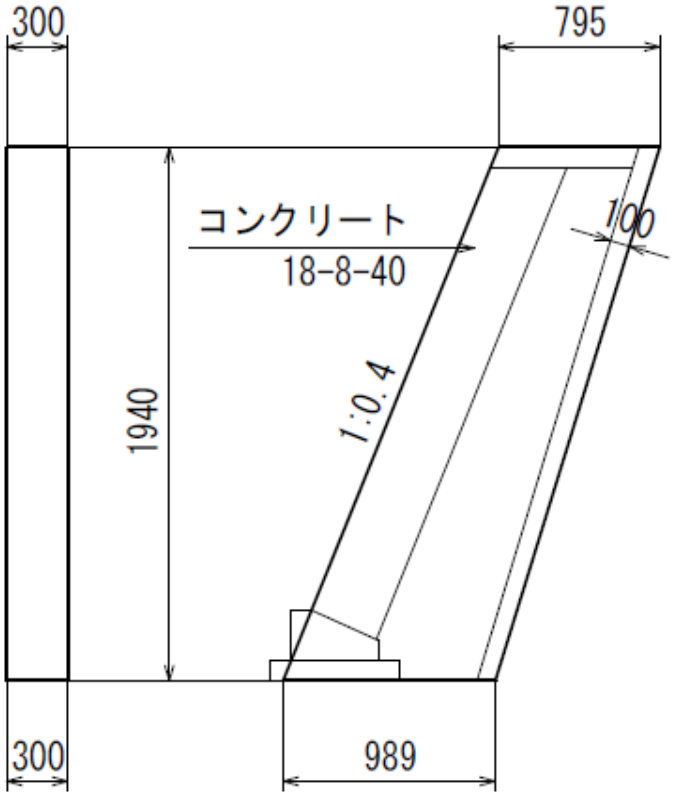

工　種　・　細　目	算　　式	単位	数　　量	摘　　要
コンクリート 18-8-40	(0.795+0.989)/2*1.940*0.300	m^3	0.5	
型　枠 一般・無筋	(0.795+0.989)/2*1.940*2+1.940*1.077*0.300	m^2	4.1	

小口止工7-2

1箇所当り

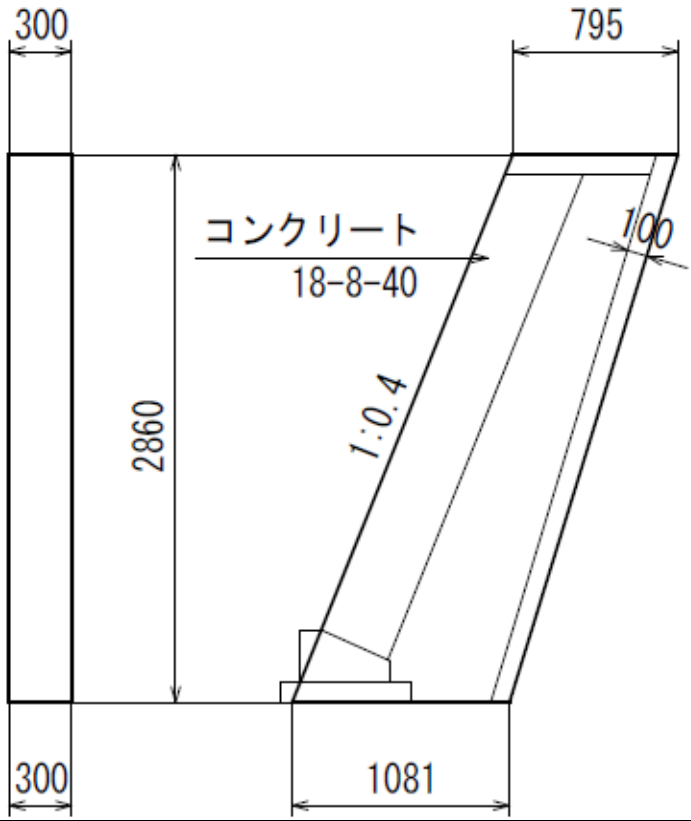

工　種　・　細　目	算　　式	単位	数　　量	摘　　要
コンクリート 18-8-40	(0.795+1.081)/2*2.860*0.300	m^3	0.8	
型　枠 一般・無筋	(0.795+1.081)/2*2.860*2+2.860*1.077*0.300	m^2	6.3	

小口止工8-1

1箇所当り

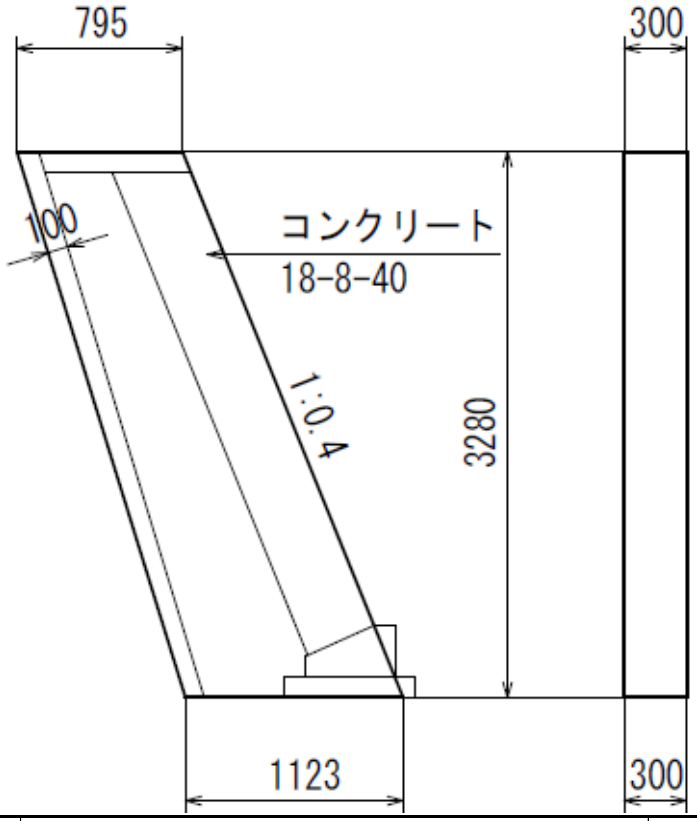

工　種　・　細　目	算　　式	単位	数　　量	摘　　要
コンクリート 18-8-40	(0.795+1.123)/2*3.280*0.300	m^3	0.9	
型　枠 一般・無筋	(0.795+1.123)/2*3.280*2+3.280*1.077*0.300	m^2	7.4	

小口止工8-2

1箇所当り

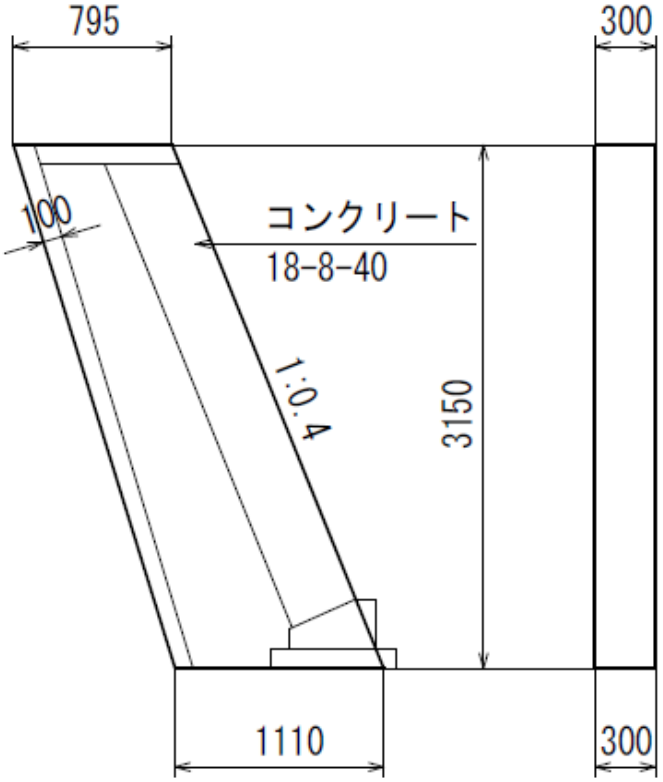

工　種　・　細　目	算　　式	単位	数　　量	摘　　要
コンクリート 18-8-40	(0.795+1.110)/2*3.150*0.300	m^3	0.9	
型　枠 一般・無筋	(0.795+1.110)/2*3.150*2+3.150*1.077*0.300	m^2	7.0	

小口止工10-1

1箇所当り

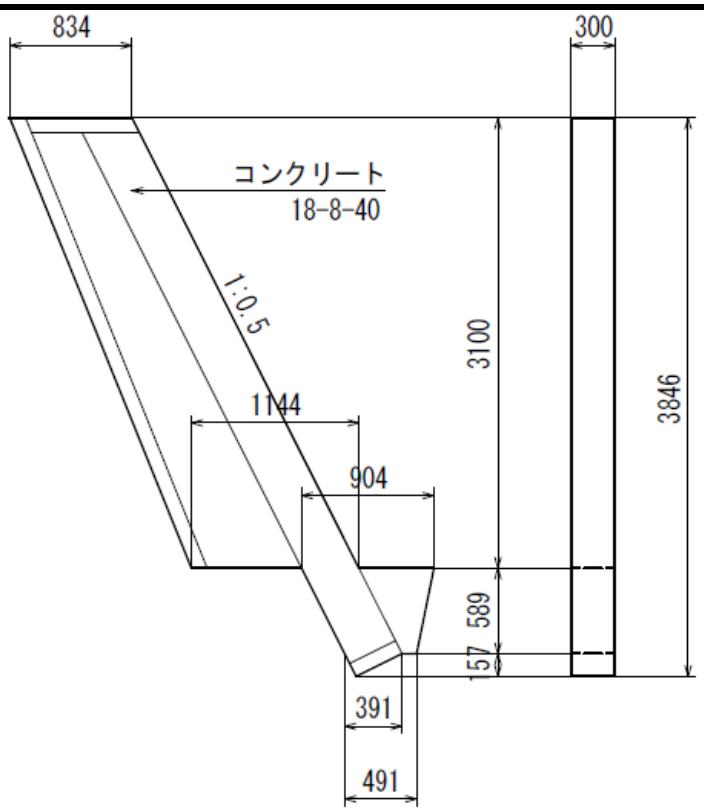

工　種　・　細　目	算　　式	単位	数　　量	摘　　要
コンクリート 18-8-40	(0.391*0.157/2+(0.904+0.491)/2*0.589+(0.834+1.144)/2*3.100)*0.300	m^3	1.1	
型　枠 一般・無筋	(0.391*0.157/2+(0.904+0.491)/2*0.589+(0.834+1.144)/2*3.100)*2+3.100*1.118*0.300	m^2	8.1	

小口止工10-2

1箇所当り

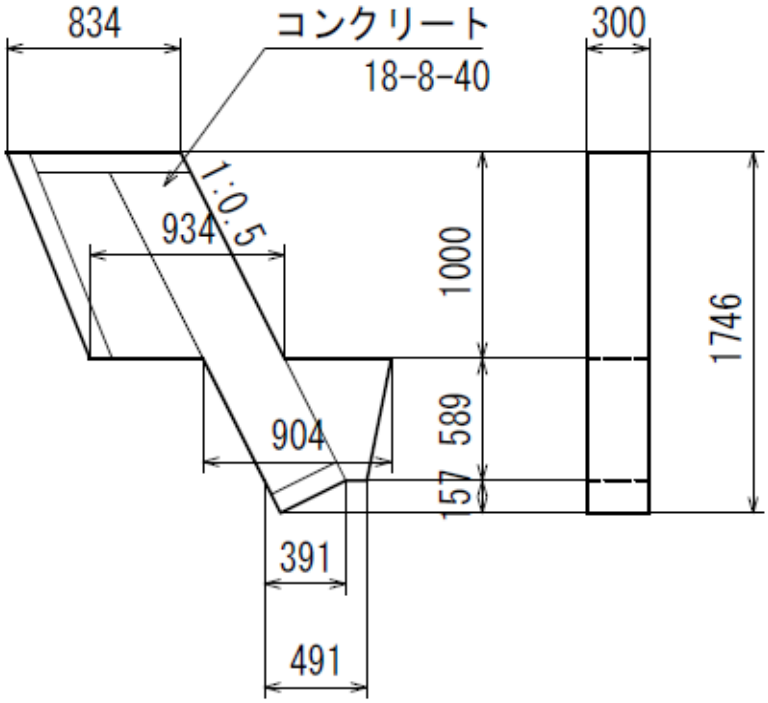

工　種　・　細　目	算　　式	単位	数　　量	摘　　要
コンクリート 18-8-40	(0.391*0.157/2+(0.904+0.491)/2*0.589+(0.834+0.934)/2*1.000)*0.300	m^3	0.4	
型　枠 一般・無筋	(0.391*0.157/2+(0.904+0.491)/2*0.589+(0.834+0.934)/2*1.000)*2+3.100*1.118*0.300	m^2	3.7	

すり付け工1

1箇所当り

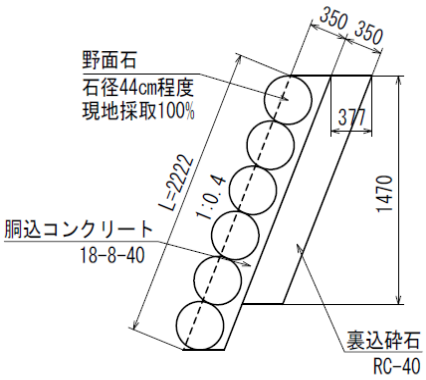

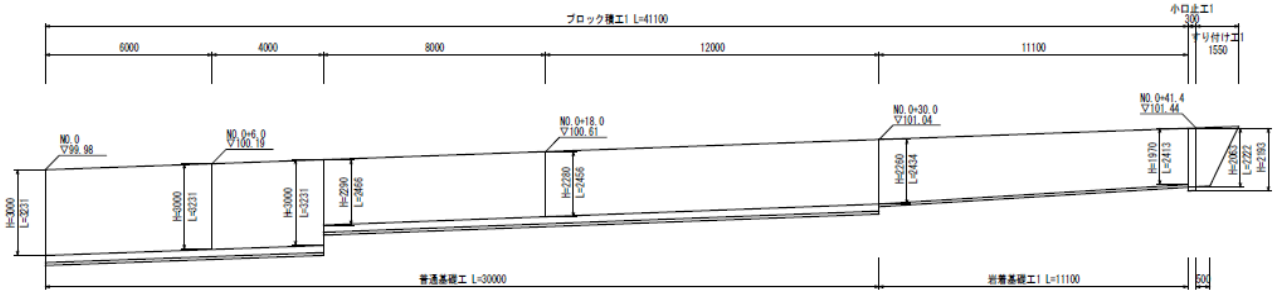

工　種　・　細　目	算　　式	単位	数　　量	摘　　要
野　面　石　積 石径44cm程度	(1.550+0.500)/2*2.222	m^2	2.3	
胴込コンクリート 18-8-40	2.300*0.139	m^3	0.3	
裏　込　砕　石 RC-40	0.377*1.470*(1.550+0.500)/2	m^3	0.6	

すり付け工2-1

1箇所当り

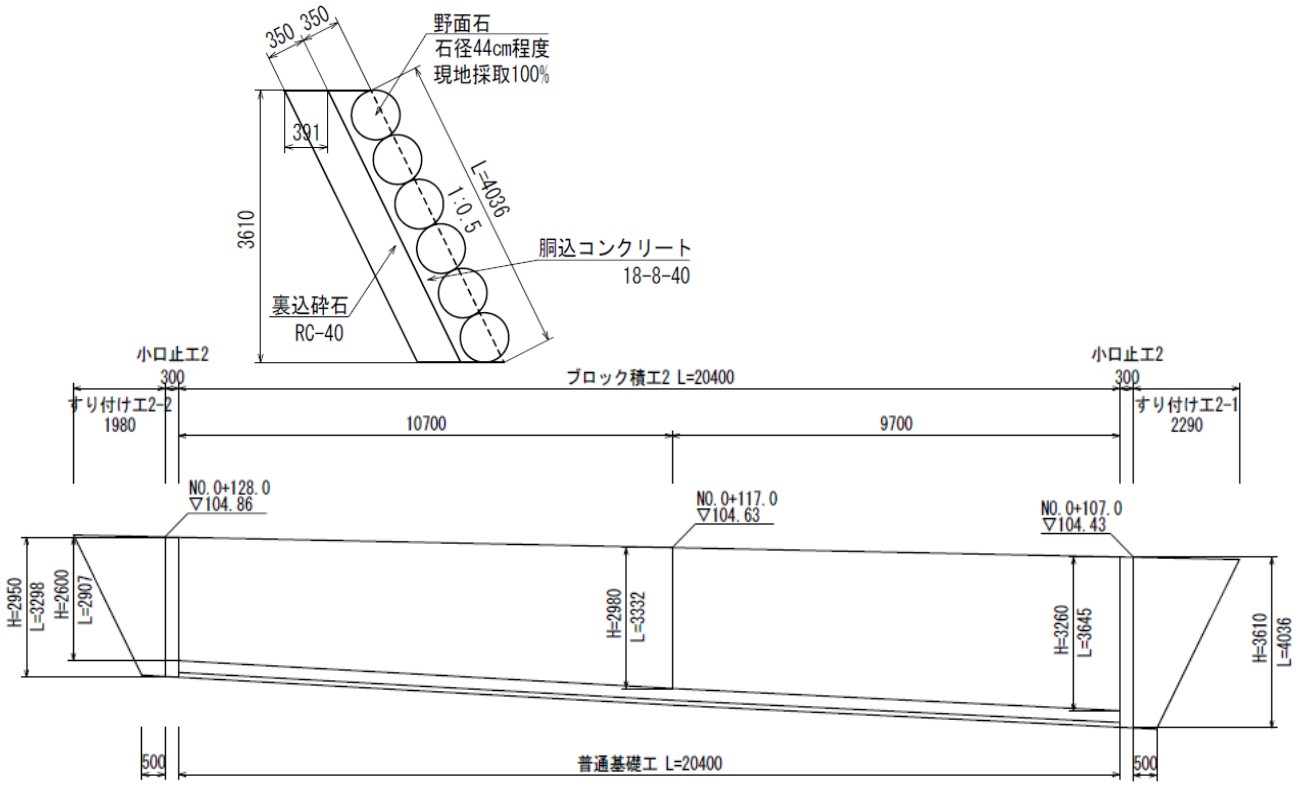

工種・細目	算式	単位	数量	摘要
野面石積 石径44cm程度	(2.290+0.500)/2*4.036	m^2	5.6	
胴込コンクリート 18-8-40	5.600*0.139	m^3	0.8	
裏込砕石 RC-40	0.391*3.610*(2.290+0.500)/2	m^3	2.0	

すり付け工2-2

1箇所当り

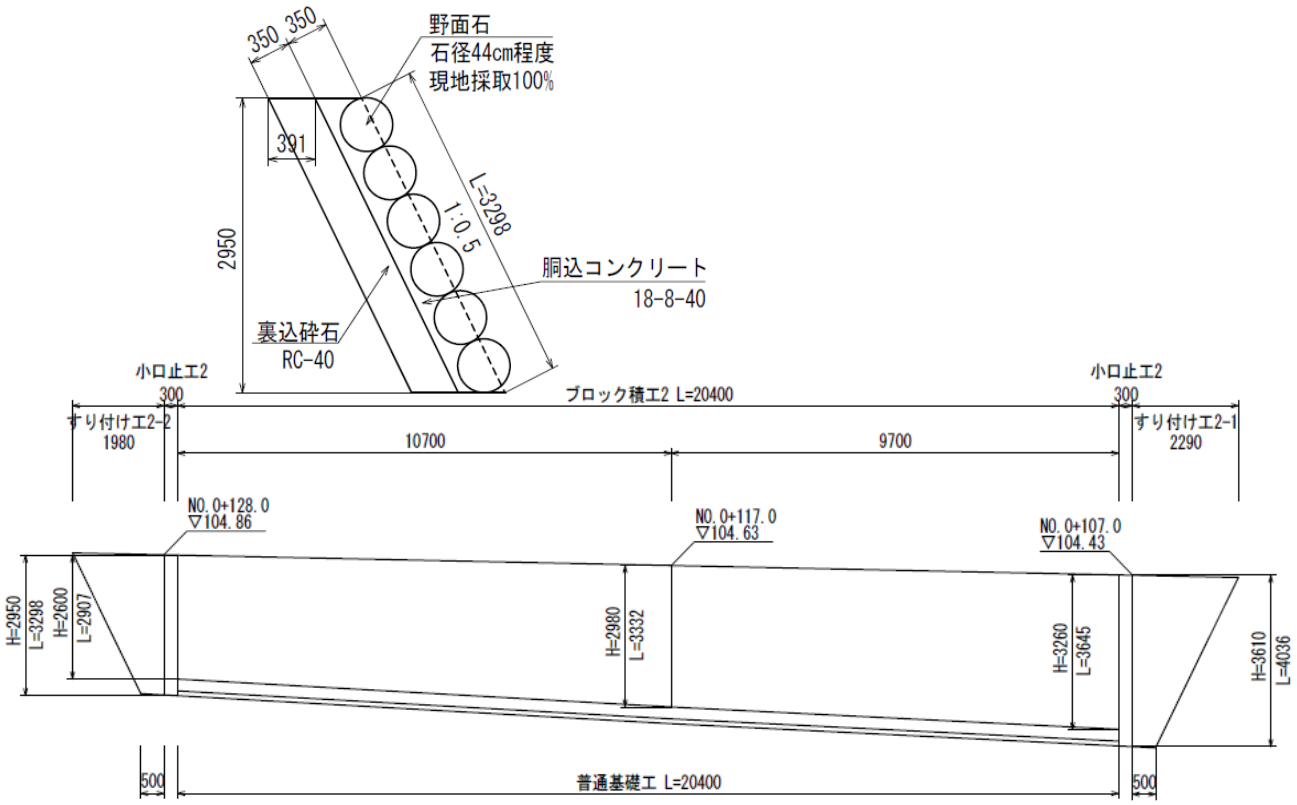

工種・細目	算式	単位	数量	摘要
野面石積 石径44cm程度	(1.980+0.500)/2*3.298	m^2	4.1	
胴込コンクリート 18-8-40	4.100*0.139	m^3	0.6	
裏込砕石 RC-40	0.391*2.950*(1.980+0.500)/2	m^3	1.4	

すり付け工3-1

1箇所当り

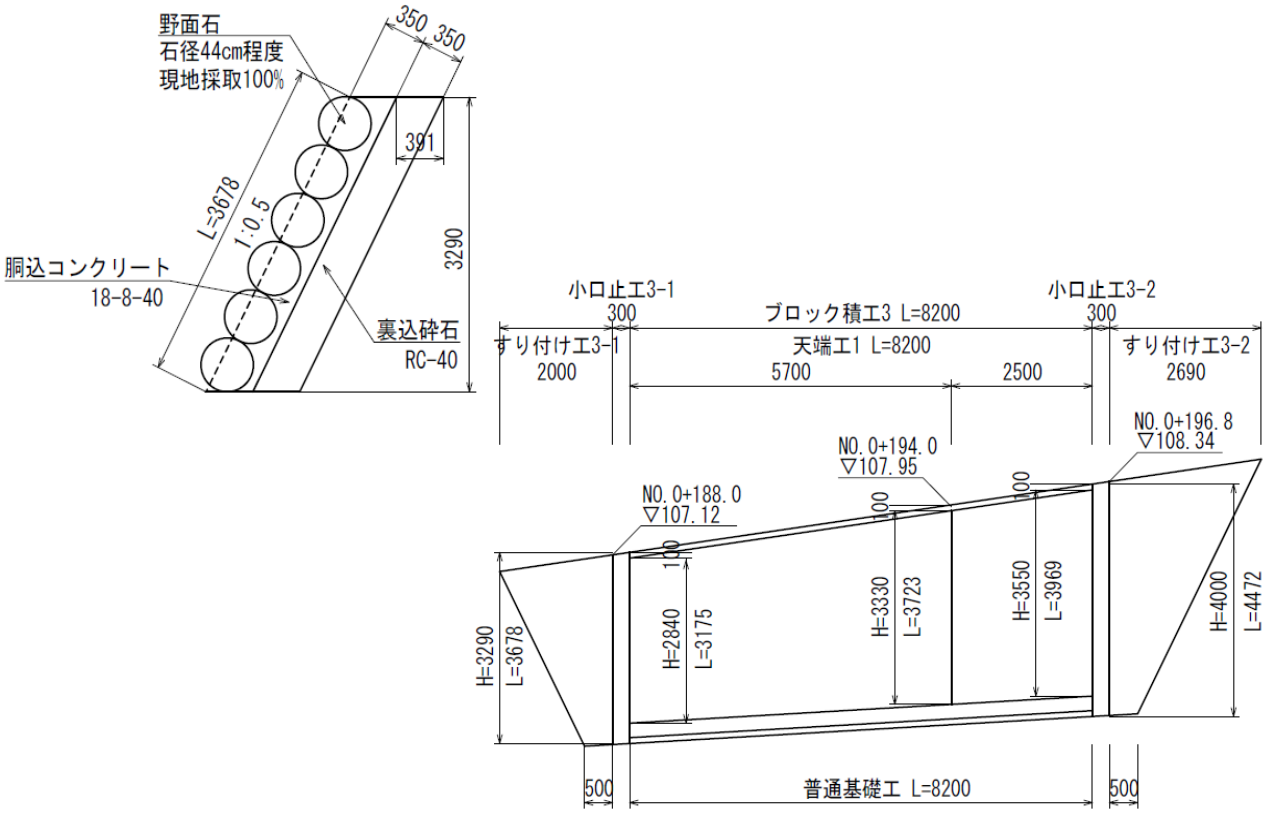

工種・細目	算式	単位	数量	摘要
野面石積 石径44cm程度	(2.000+0.500)/2*3.678	m^2	4.6	
胴込コンクリート 18-8-40	4.600*0.139	m^3	0.6	
裏込砕石 RC-40	0.391*3.290*(2.000+0.500)/2	m^3	1.6	

すり付け工3-2

1箇所当り

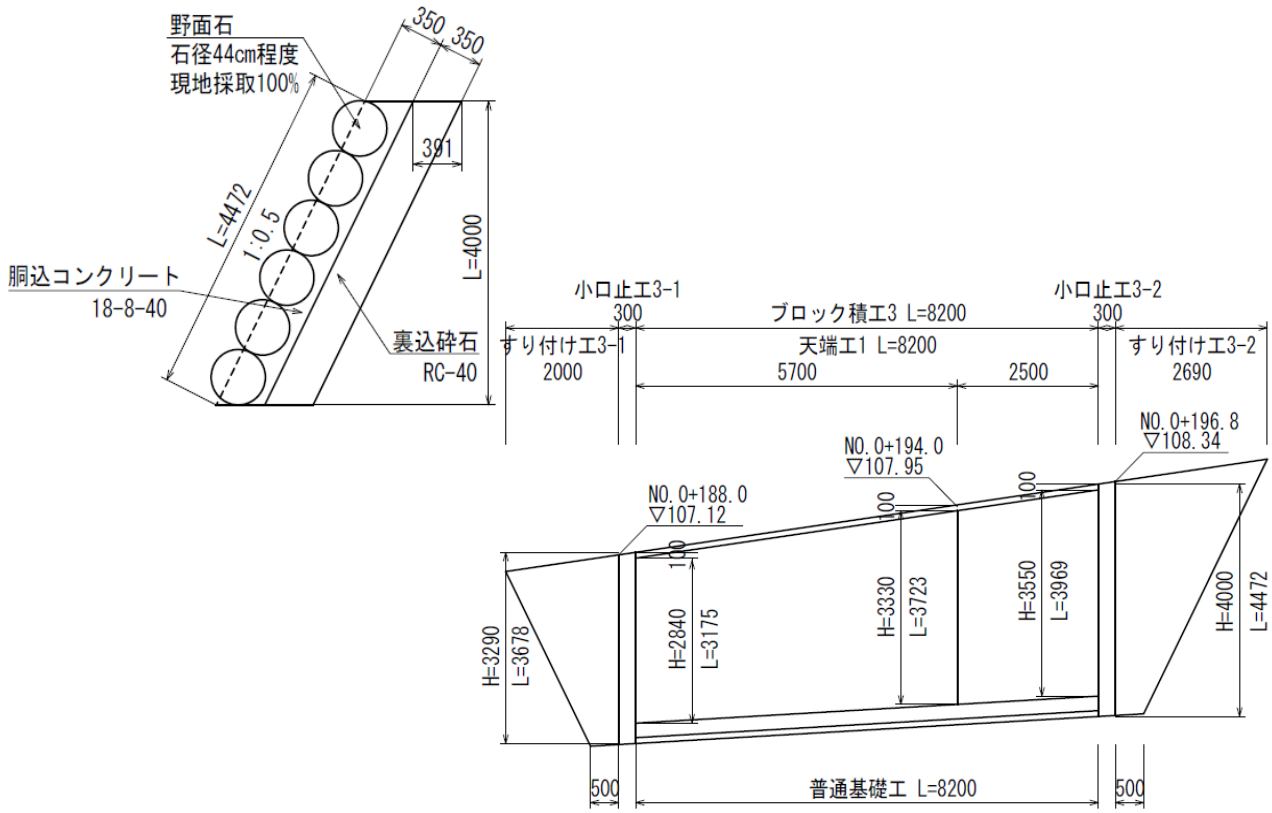

工種・細目	算式	単位	数量	摘要
野面石積 石径44cm程度	(2.690+0.500)/2*4.472	m^2	7.1	
胴込コンクリート 18-8-40	7.100*0.139	m^3	1.0	
裏込砕石 RC-40	0.391*4.000*(2.690+0.500)/2	m^3	2.5	

すり付け工4-1

1箇所当り

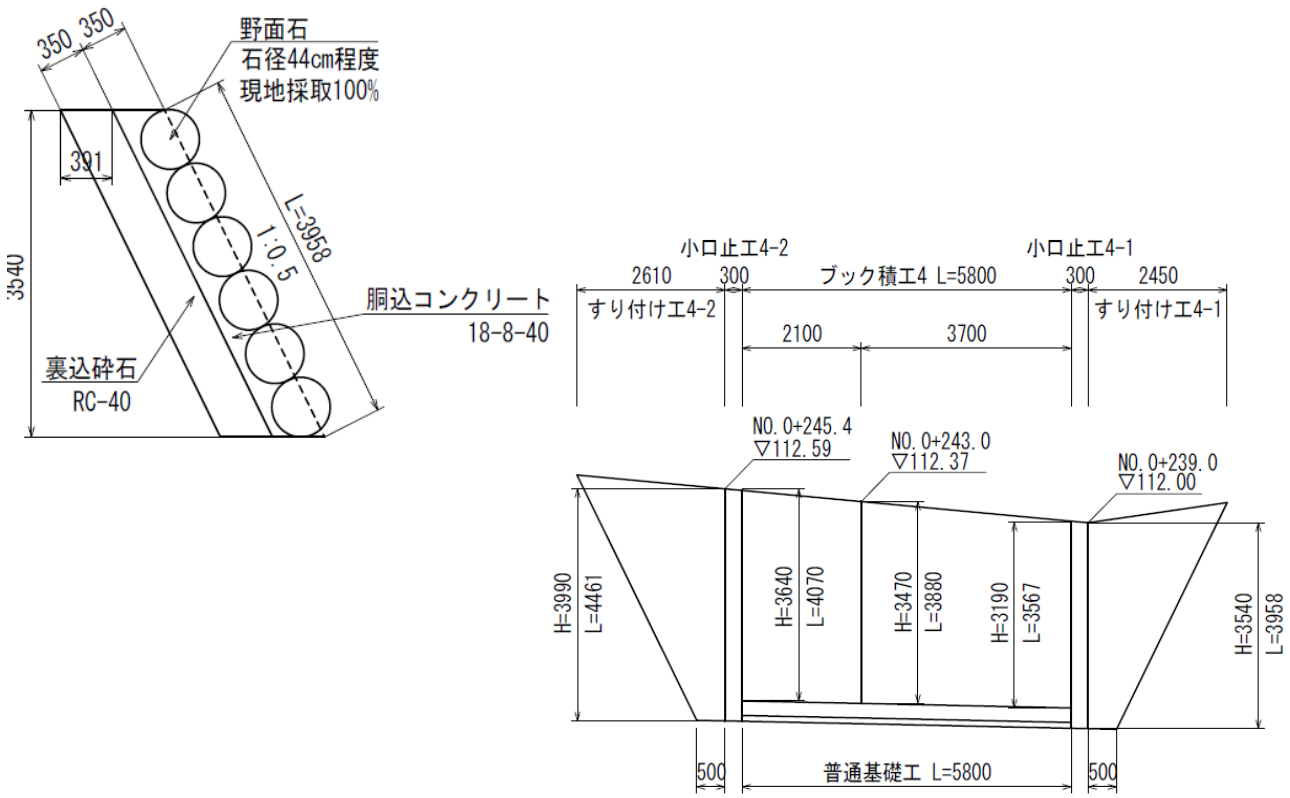

工種・細目	算式	単位	数量	摘要
野面石積 石径44cm程度	(2.450+0.500)/2*3.958	m^2	5.8	
胴込コンクリート 18-8-40	5.800*0.139	m^3	0.8	
裏込砕石 RC-40	0.391*3.540*(2.450+0.500)/2	m^3	2.0	

すり付け工4-2

1箇所当り

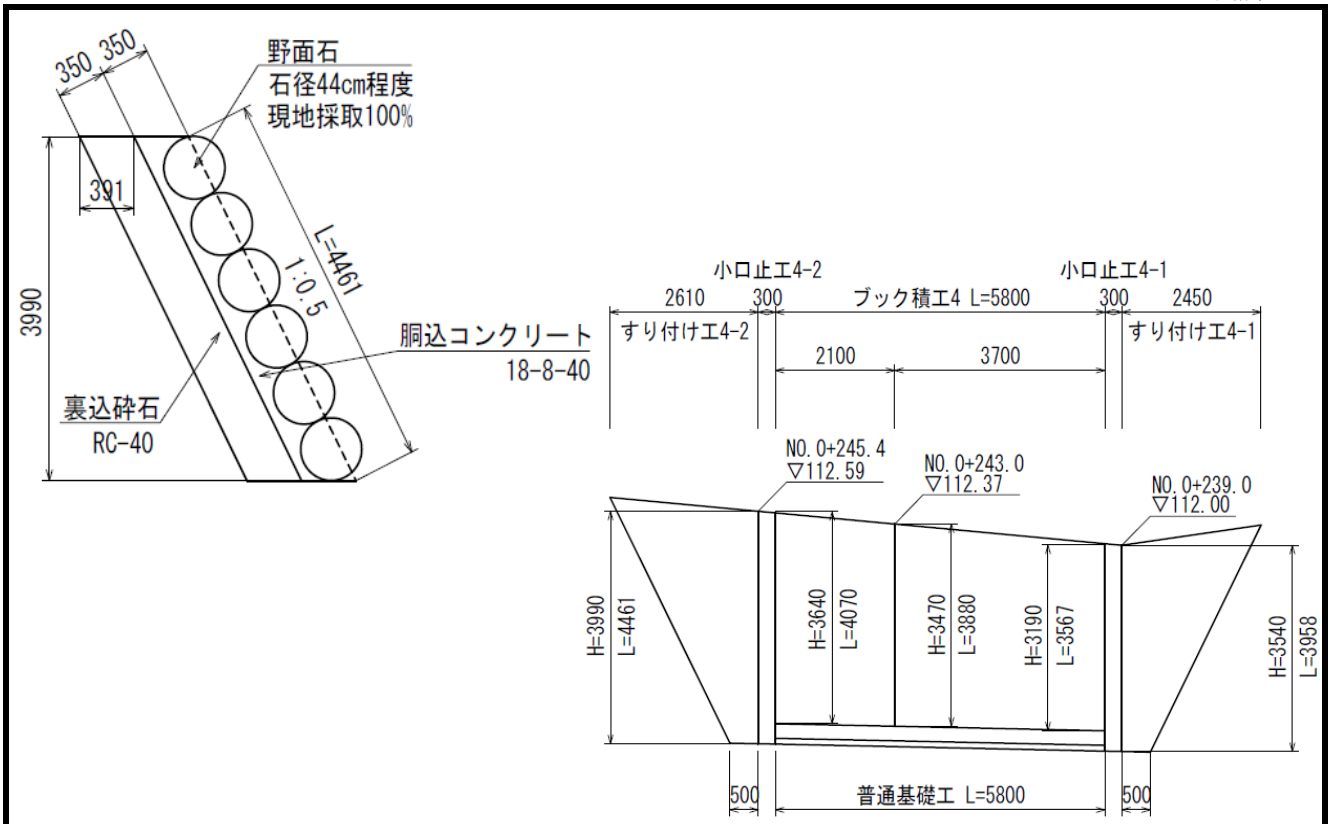

工種・細目	算式	単位	数量	摘要
野面石積 石径44cm程度	(2.610+0.500)/2*4.461	m^2	6.9	
胴込コンクリート 18-8-40	6.900*0.139	m^3	1.0	
裏込砕石 RC-40	0.391*3.990*(2.610+0.500)/2	m^3	2.4	

すり付け工5

1箇所当り

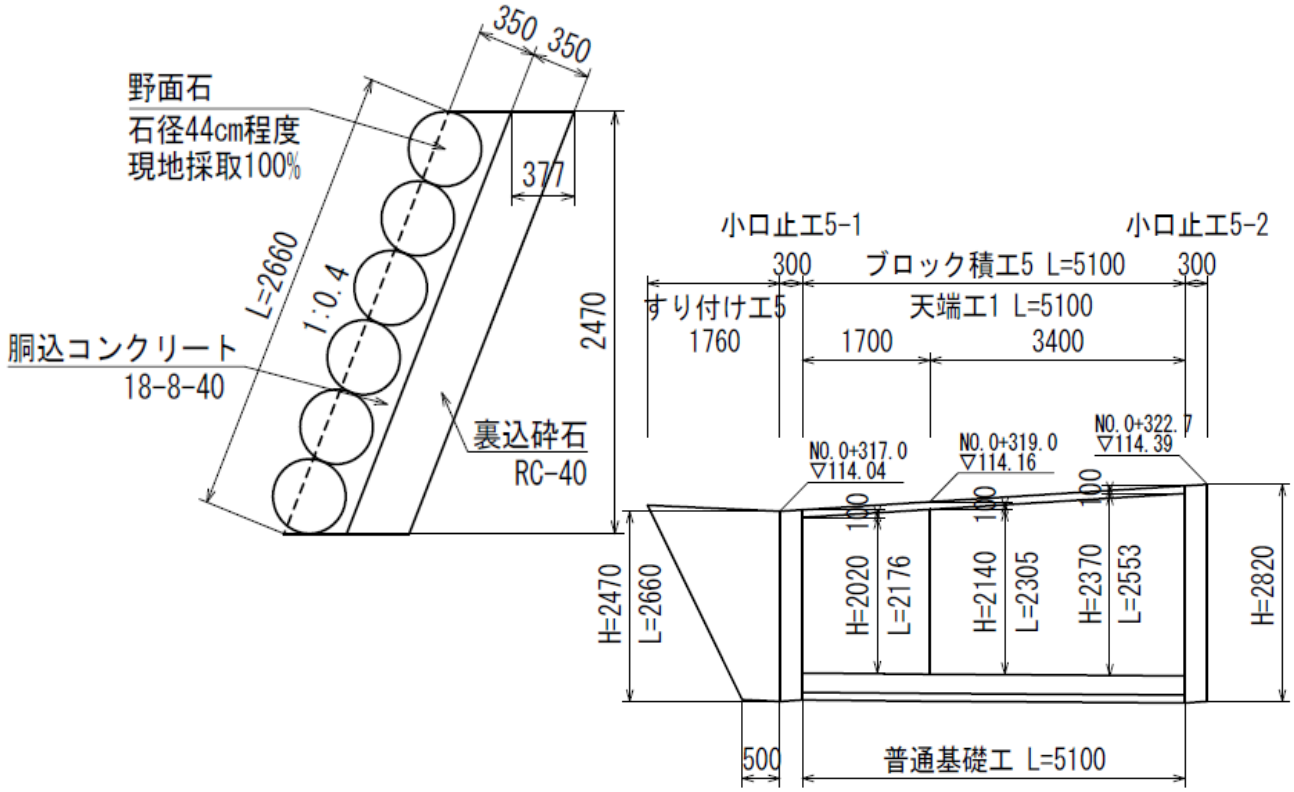

工種・細目	算式	単位	数量	摘要
野面石積 石径44cm程度	(1.760+0.500)/2*2.660	m^2	3.0	
胴込コンクリート 18-8-40	3.000*0.139	m^3	0.4	
裏込砕石 RC-40	0.377*2.470*(1.760+0.500)/2	m^3	1.1	

すり付け工6

1箇所当り

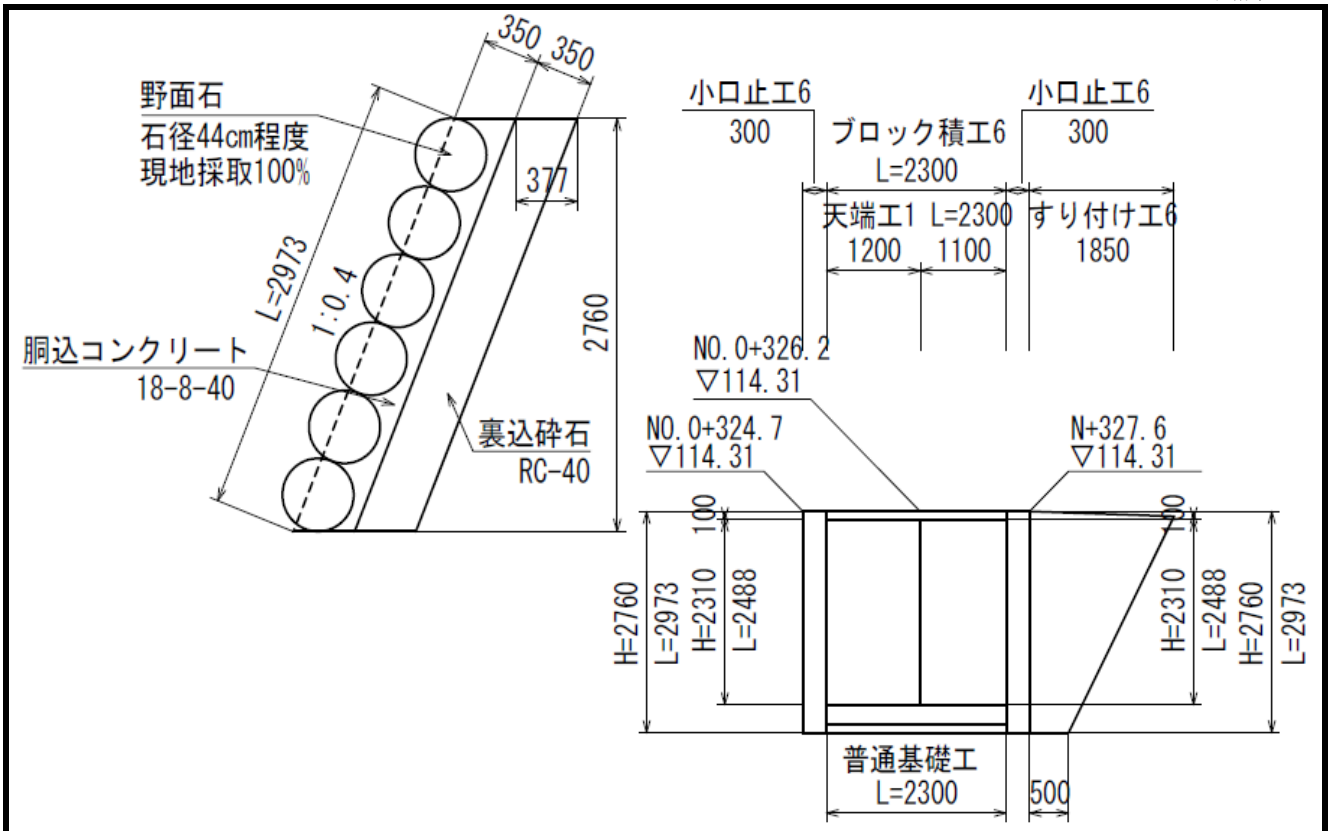

工種・細目	算式	単位	数量	摘要
野面石積 石径44cm程度	(1.850+0.500)/2*2.973	m^2	3.5	
胴込コンクリート 18-8-40	3.500*0.139	m^3	0.5	
裏込砕石 RC-40	0.377*2.760*(1.850+0.500)/2	m^3	1.2	

すり付け工7-1

1箇所当り

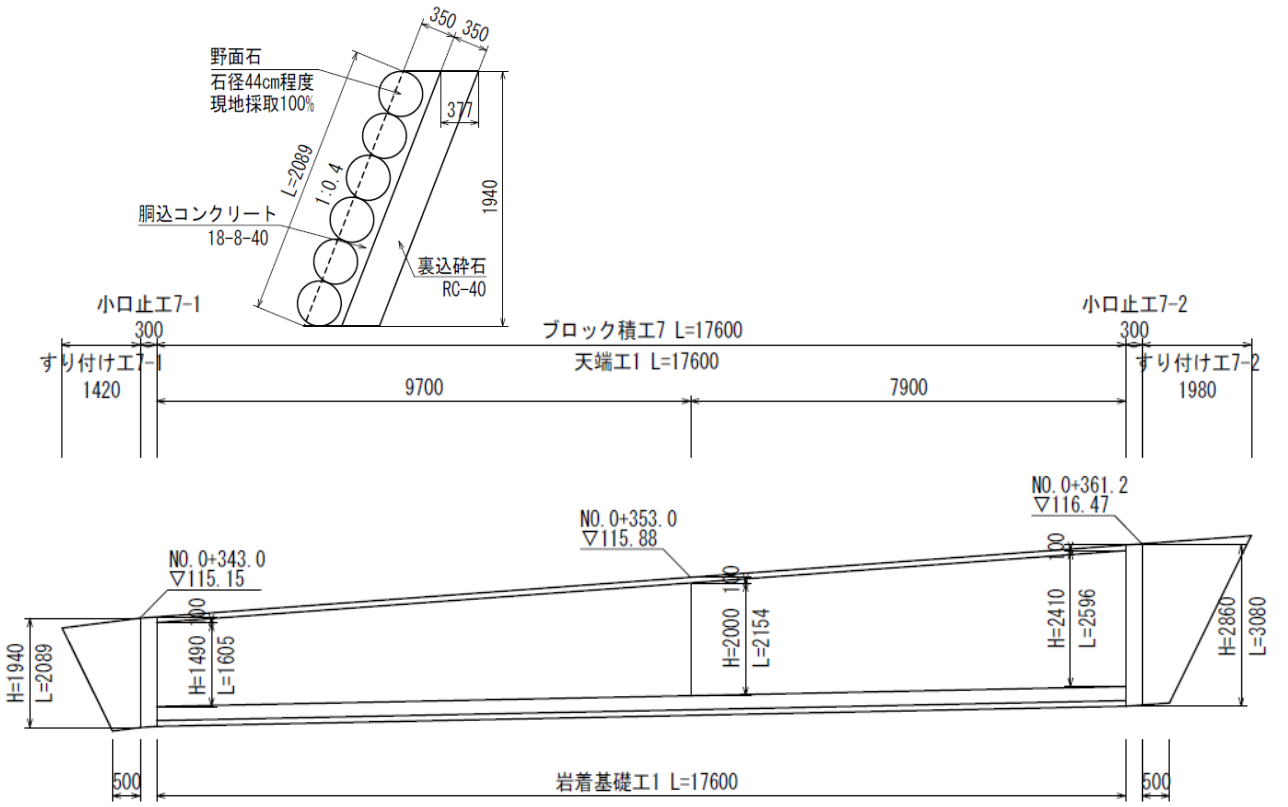

工種・細目	算式	単位	数量	摘要
野面石積 石径44cm程度	(1.420+0.500)/2*2.089	m^2	2.0	
胴込コンクリート 18-8-40	2.000*0.139	m^3	0.3	
裏込砕石 RC-40	0.377*1.940*(1.420+0.500)/2	m^3	0.7	

すり付け工7-2

1箇所当り

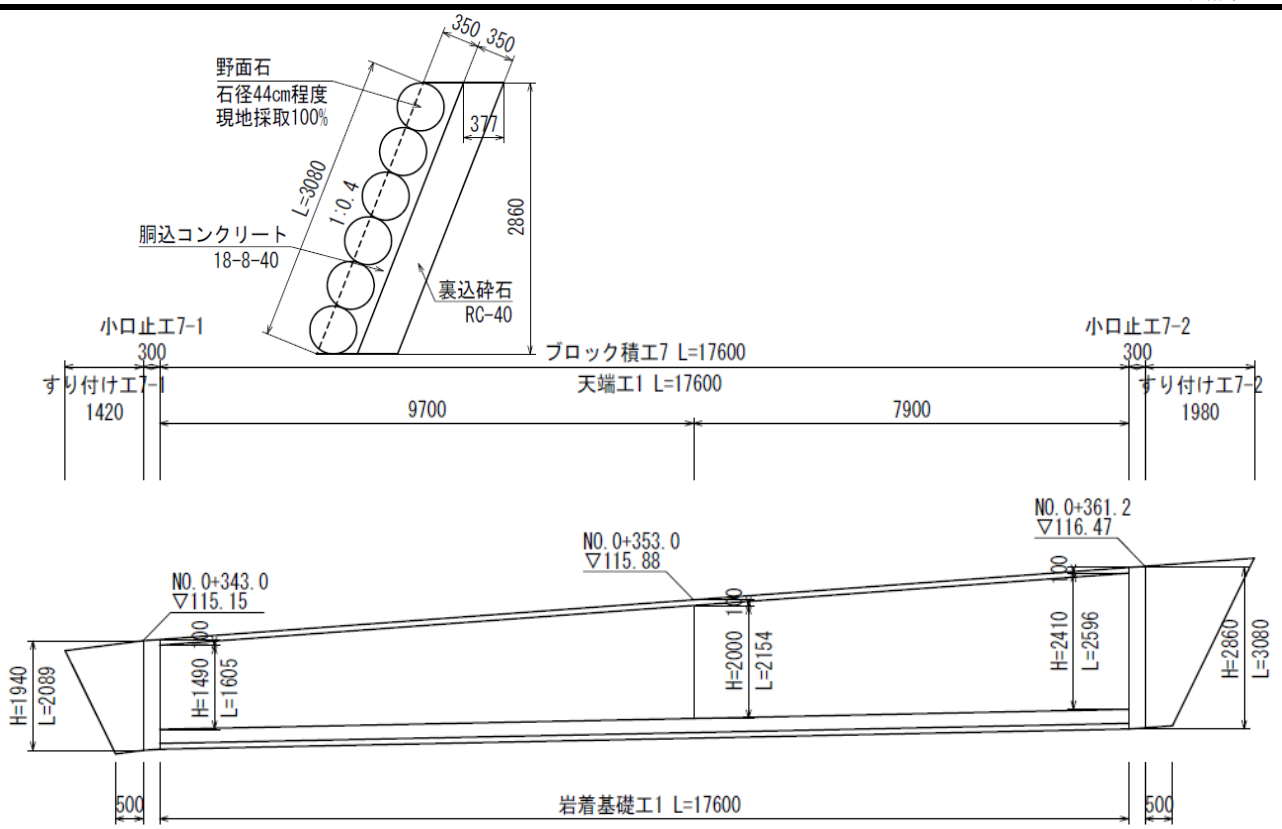

工種・細目	算式	単位	数量	摘要
野面石積 石径44cm程度	(1.980+0.500)/2*3.080	m^2	3.8	
胴込コンクリート 18-8-40	3.800*0.139	m^3	0.5	
裏込砕石 RC-40	0.377*2.860*(1.980+0.500)/2	m^3	1.3	

すり付け工8-1

1箇所当り

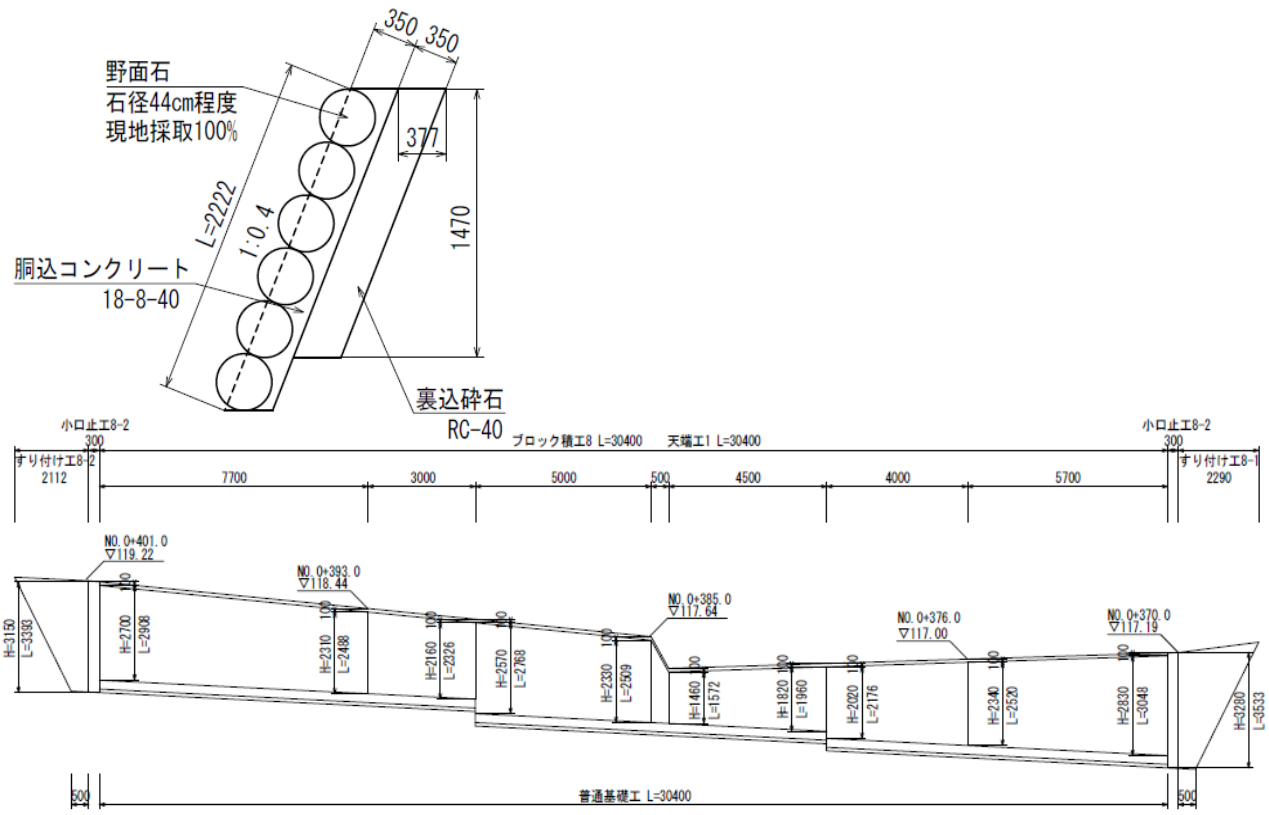

工種・細目	算式	単位	数量	摘要
野面石積 石径44cm程度	(2.290+0.500)/2*3.533	m^2	4.9	
胴込コンクリート 18-8-40	4.900*0.139	m^3	0.7	
裏込砕石 RC-40	0.377*1.470*(2.290+0.500)/2	m^3	0.8	

すり付け工8-2

1箇所当り

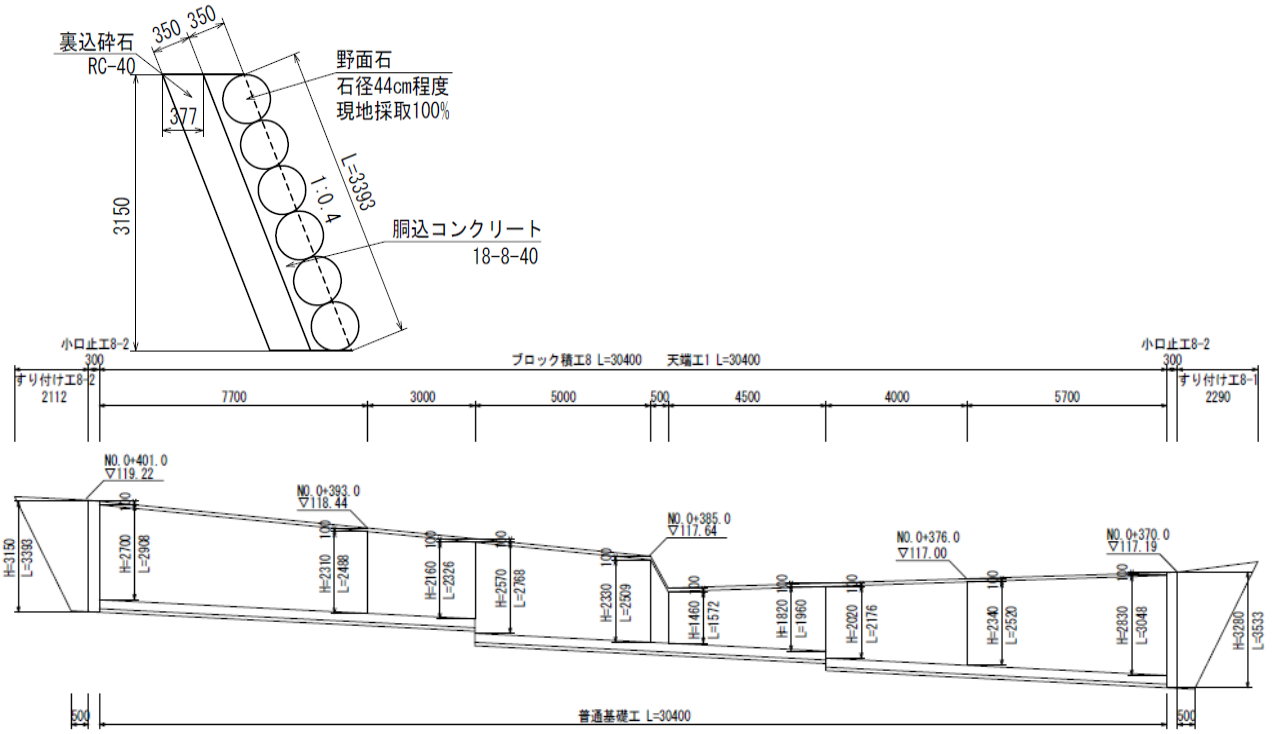

N= 1.0 箇所

工種・細目	算式	単位	数量	摘要
野面石積 石径44cm程度	(2.112+0.500)/2*3.393	m^2	4.4	
胴込コンクリート 18-8-40	4.400*0.139	m^3	0.6	
裏込砕石 RC-40	0.377*3.150*(2.112+0.500)/2	m^3	1.6	

すり付け工10

1箇所当り

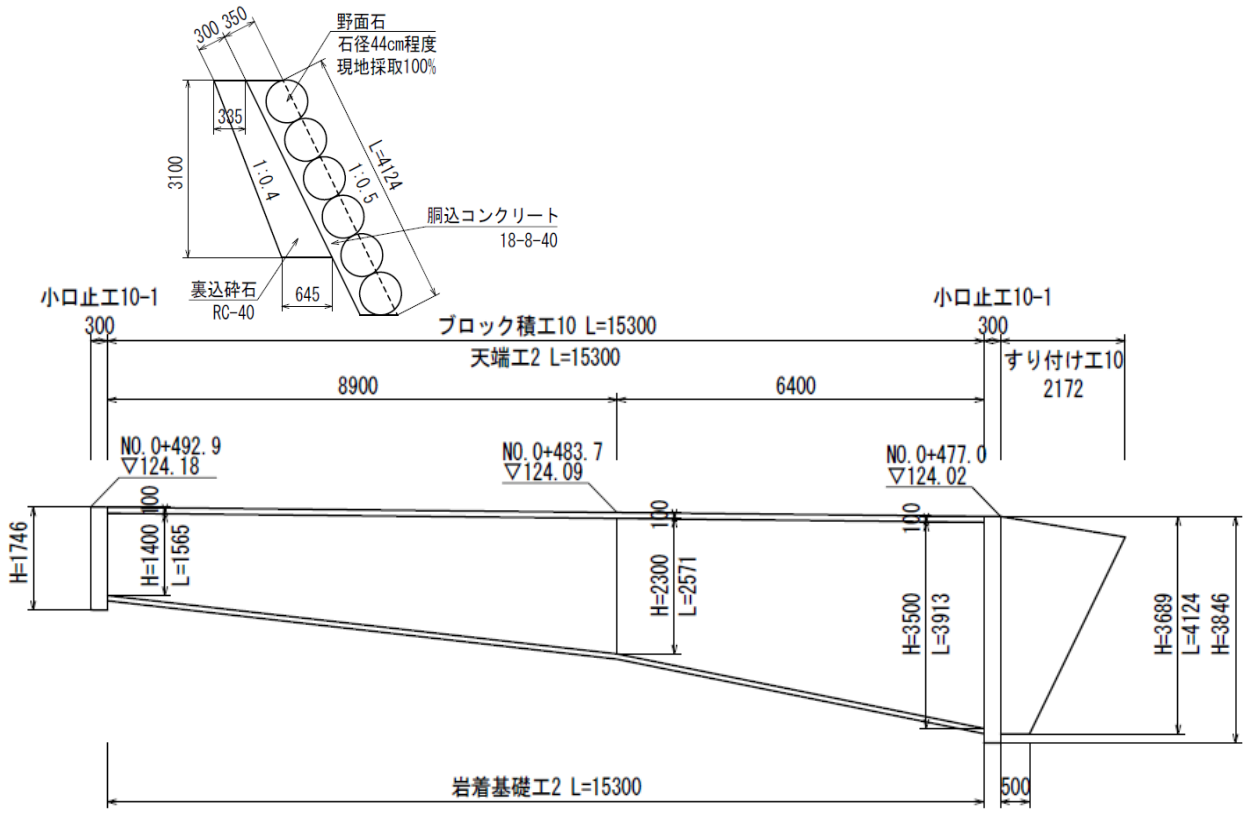

工種・細目	算式	単位	数量	摘要
野面石積 石径44cm程度	(2.172+0.500)/2*4.124	m^2	5.5	
胴込コンクリート 18-8-40	5.500*0.139	m^3	0.8	
裏込砕石 RC-40	0.395*3.100*(2.172+0.500)/2	m^3	1.6	

普通基礎工

10m当り

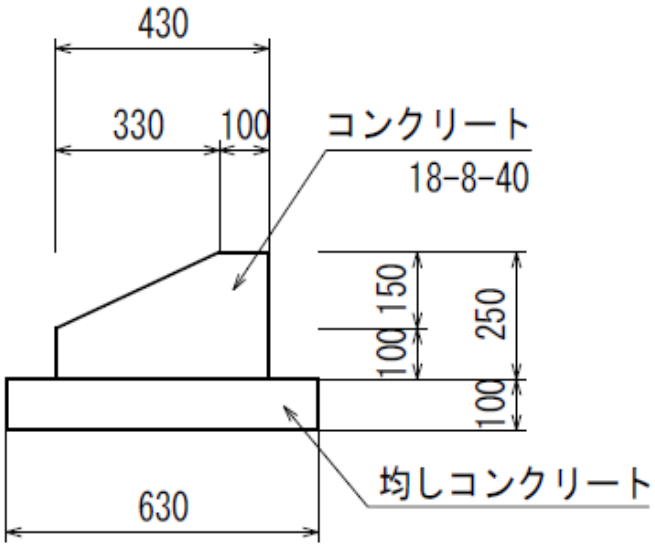

工種・細目	算式	単位	数量	摘要
コンクリート 18-8-40	(0.430*0.250-0.330*0.150/2)*10	m^3	0.8	
型枠 一般	(0.250+0.100)*10	m^2	3.5	
均しコンクリート t=10cm	0.630*0.100*10	m3	0.6	
均し型枠	0.100*2*10	m^2	2.0	
目地材 t=10	(0.430*0.250-0.330*0.150/2)*1	m^2	0.08	1箇所/10m

岩着基礎工1

10m当り

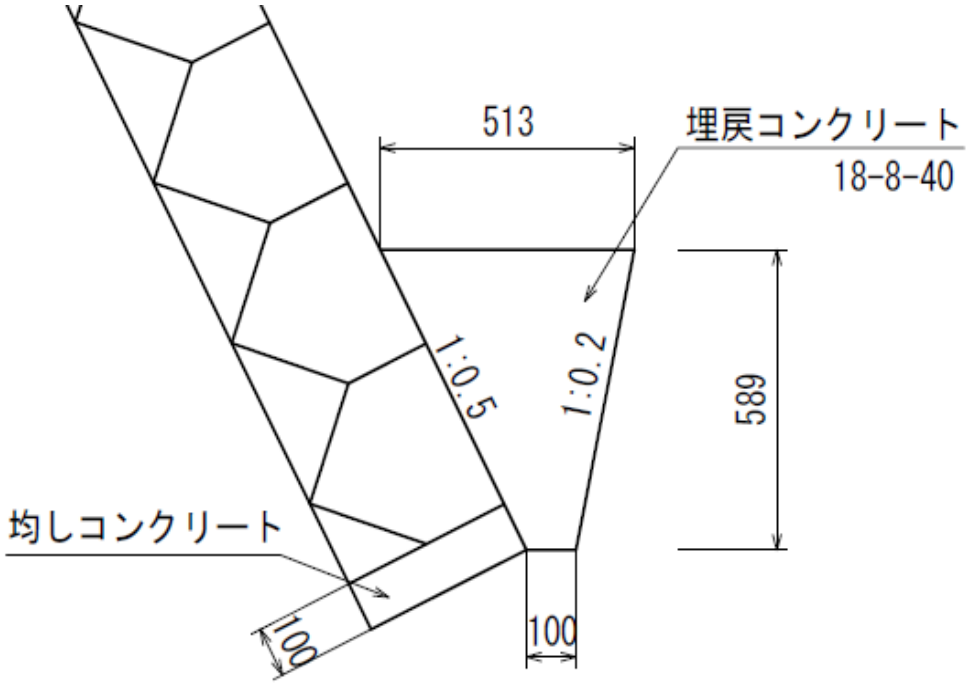

工　種　・　細　目	算　　式	単位	数　　量	摘　　要
埋戻コンクリート 18-8-40	(0.513+0.100)/2*0.589*10	m^3	1.8	
均しコンクリート t=10cm	0.350*0.10*10	m^2	0.4	

岩着基礎工2

10m当り

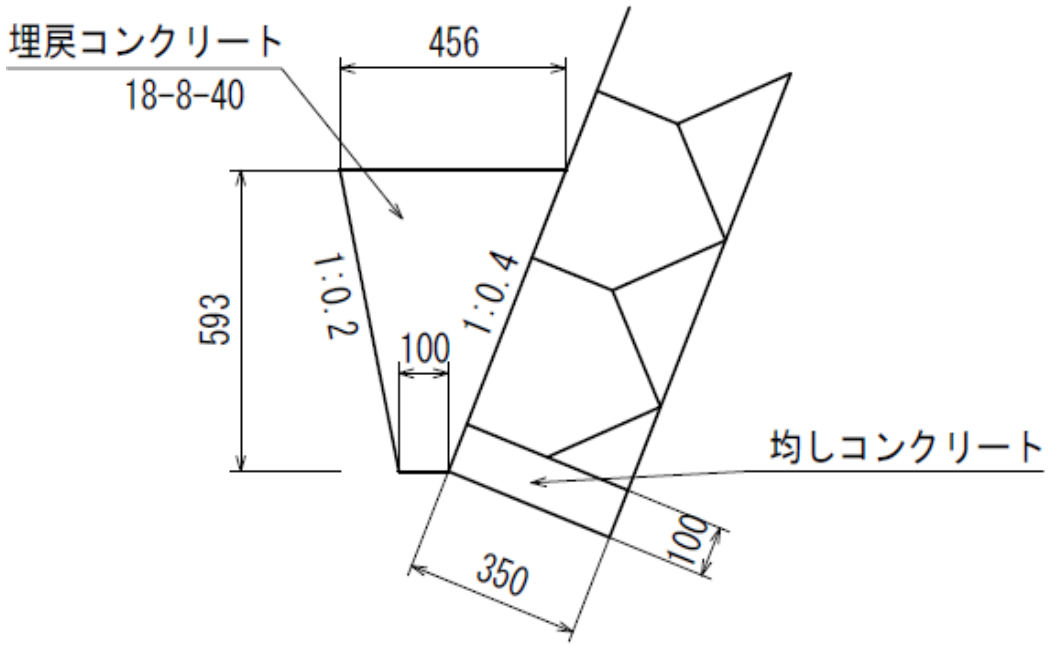

工　種　・　細　目	算　　式	単位	数　　量	摘　　要
埋戻コンクリート 18-8-40	(0.456+0.100)/2*0.593*10	m^3	1.6	
均しコンクリート t=10cm	0.350*0.10*10	m^2	0.4	

天端工1

10m当り

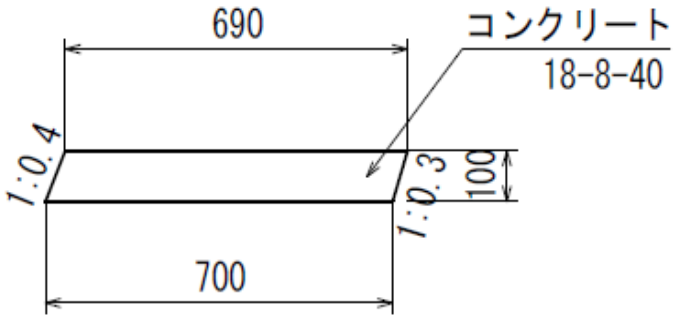

工　種　・　細　目	算　　式	単位	数　　量	摘　　要
コンクリート 18-8-40	(0.690+0.700)/2*0.100*10	m^3	0.7	
型　枠 一般・無筋	0.100*(1.077+1.044)*10	m^2	2.1	
目　地　材 t=10mm	(0.690+0.700)/2*0.100	m^2	0.07	1箇所/10m

天端工2

10m当り

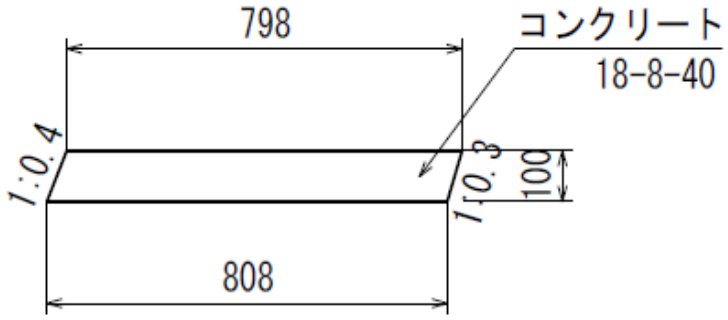

工　種　・　細　目	算　　式	単位	数　　量	摘　　要
コンクリート 18-8-40	(0.798+0.808)/2*0.100*10	m^3	0.8	
型　枠 一般・無筋	0.100*(1.077+1.044)*10	m^2	2.1	
目　地　材 t=10mm	(0.798+0.808)/2*0.100	m^2	0.08	1箇所/10m

撤去工集計表

種　別：構造物撤去工

工　　種	種　　別	規　　格	単位	合　計							
現場発生品 運搬処理工	廃プラスチック	大型土のう袋	kg	32.3	32.3	1.9kg/袋					

仮設工集計表

種　別：仮設工

工　　種	種　　別	規　　格	単位	合　計	第1工区	第2工区	第3工区	第4工区	第5工区	第6工区	第7工区	第8工区	第9工区	第10工区
工事用道路工 敷鉄板	表土剥取・復旧	t=20cm	m^3	29.4										
	敷鉄板設置面積	W=3.0m	m^2	147.0										
	敷鉄板必要枚数	22×1524×3048	枚	32.0										
	敷鉄板運搬量	0.802t/枚	t	25.7										
	ブルーシート		m^2	196.0										
工事用道路工 坂路工	盛土工	搬入・設置・撤去	m^3	85.8	15.6							70.2		
工事用道路工 河川内	盛砂利工	現地採取100%	m	50.0					50.0					
仮締切工	大型土のう工	製作	袋	17.0				17.0						
		据付	袋	111.0	14.0	7.0	11.0	17.0	6.0	4.0	16.0	17.0	9.0	10.0
		撤去	袋	17.0	0.0			17.0						
	掛樋工	波状管φ600 据付・撤去	m	241.0	43.5		16.5	14.5	17.0		36.0	49.0	34.0	30.5
締切排水工	ポンプ据付・撤去 ポンプ排水		箇所	10.0										
	ポンプ排水 水替工		日	113.0										

工事用道路（敷鉄板）

全部当り

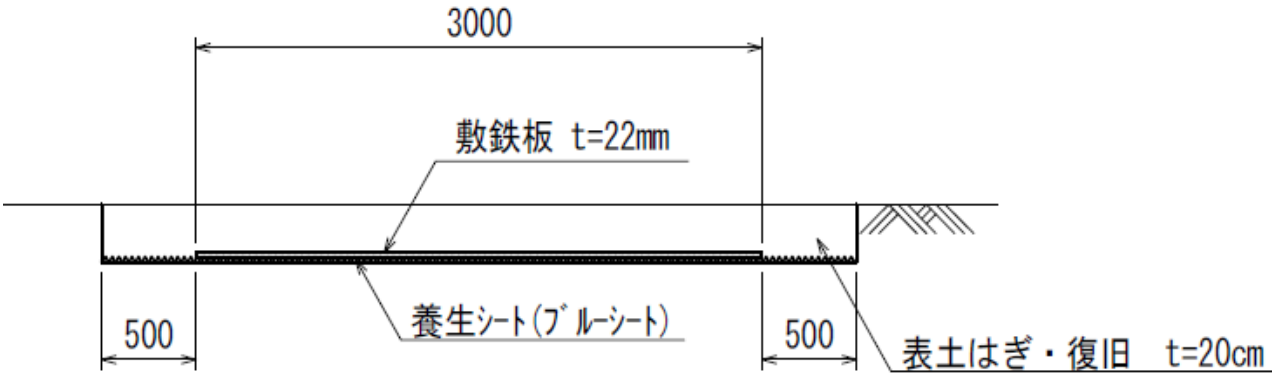

延　　長=　49.0　m

工　種　・　細　目	算　　式	単位	数　　量	摘　　要
表土剥取・復旧 t=20cm	4.000*0.200*49.0	m^3	29.4	
敷鉄板設置面積 W=3.0m	3.000*49.0	m^2	147.0	
敷鉄板必要枚数 22×1524×3048	49.0/1.524	枚	32.0	
敷鉄板運搬量 0.802t/枚	32*0.802	t	25.7	
ブルーシート	4.000*49.0	m^2	196.0	

坂路工1

全部当り

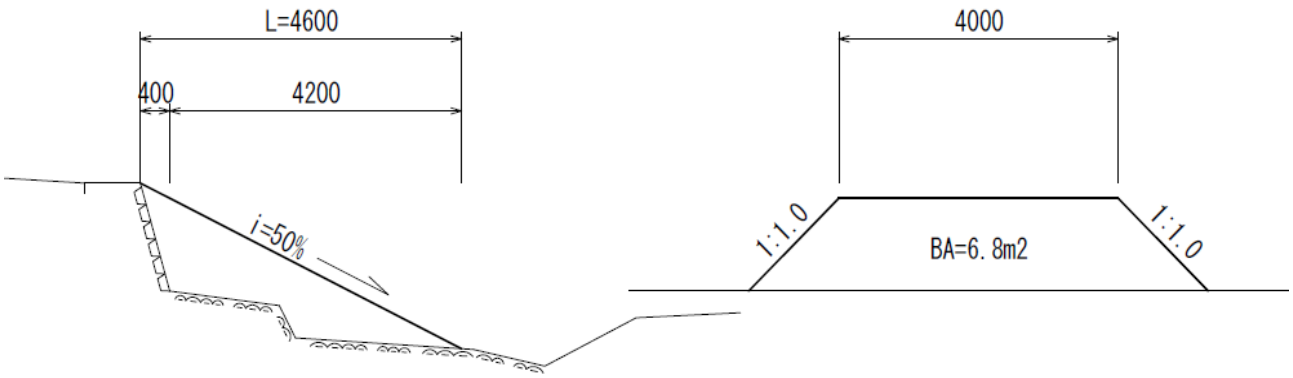

工　種　・　細　目	算　　式	単位	数　　量	摘　　要
盛　土　工 搬入・設置・撤去	6.8*4.600/2	m^3	15.6	

坂路工2

全部当り

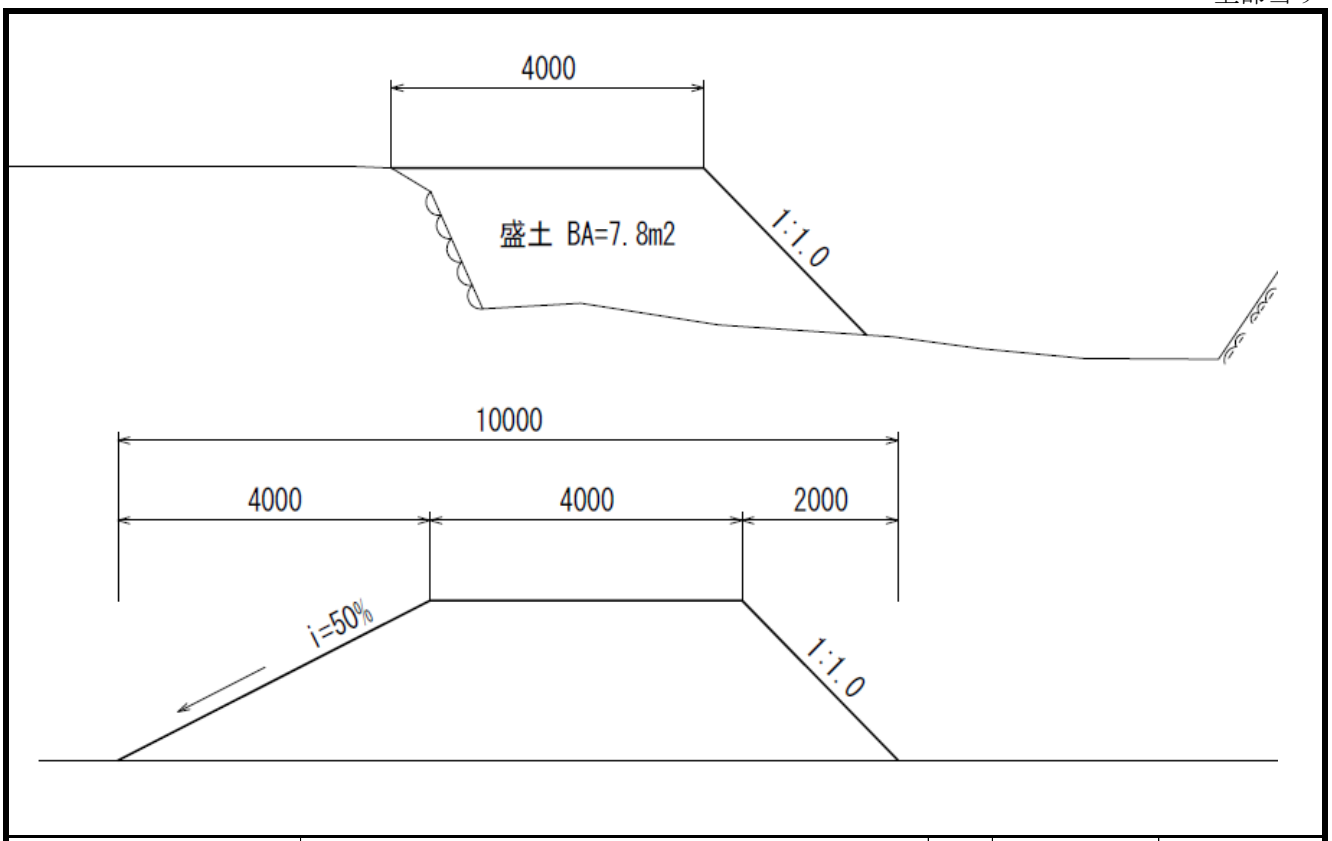

工　種　・　細　目	算　　式	単位	数　　量	摘　　要
盛　土　工 搬入・設置・撤去	7.8*(4.000/2*4.000+2.000/2)	m^3	70.2	

工事用道路（河川内）

10m当り

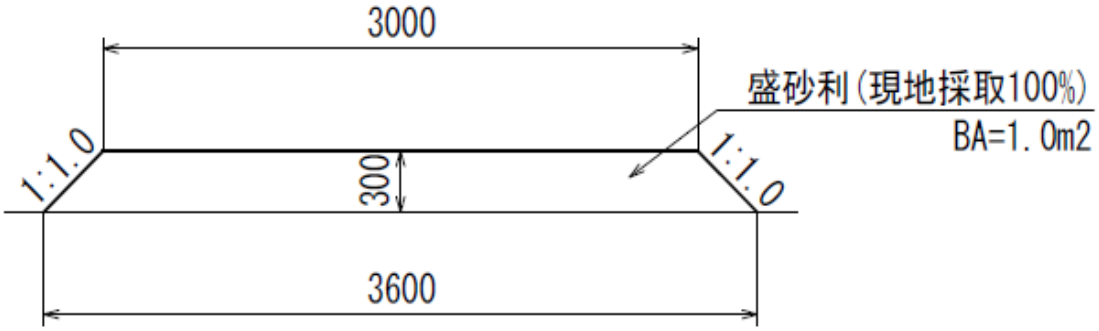

工　種　・　細　目	算　　式	単位	数　　量	摘　　要
盛　砂　利 現地採取100%	(3.000+3.600)/2*0.300*10	m^3	9.9	

第１工区仮締切大型土のう工

全部当り

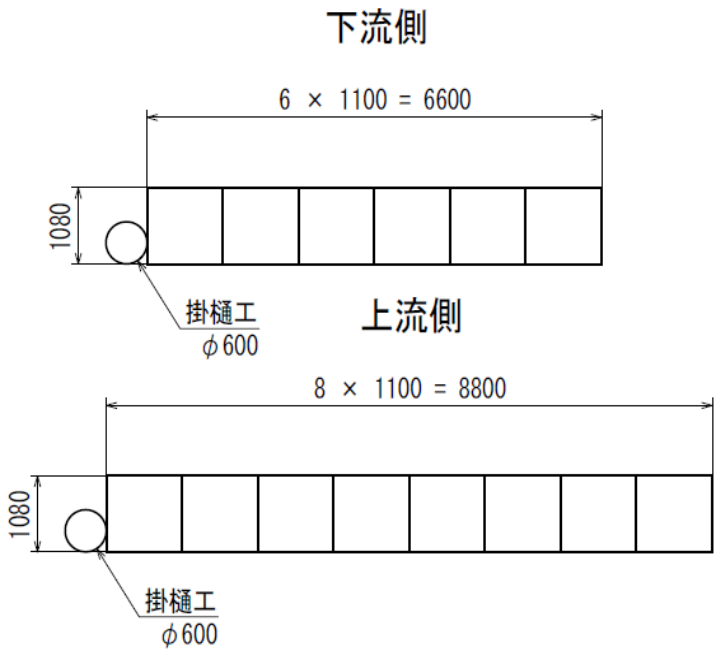

工種・細目	算式	単位	数量	摘要
大型土のう製作		袋		流用
大型土のう据付	6+8	袋	14.0	
大型土のう撤去		袋		流用

第２工区仮締切大型土のう工

全部当り

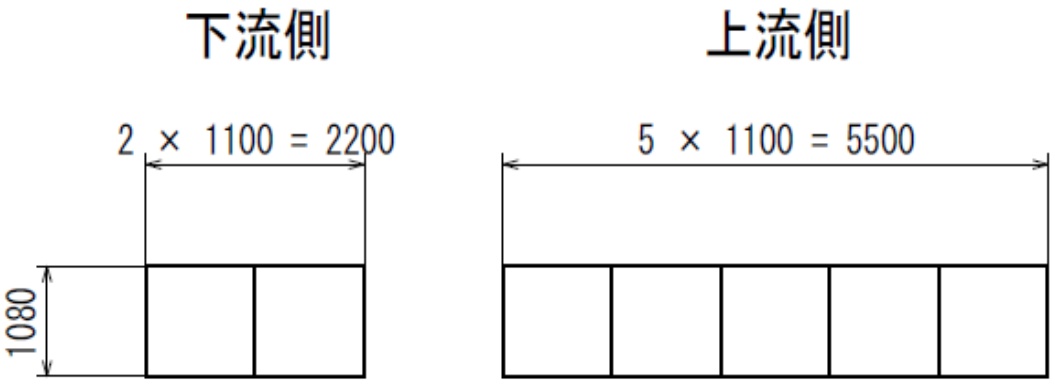

工種・細目	算式	単位	数量	摘要
大型土のう製作		袋		流用
大型土のう据付	3+4	袋	7.0	
大型土のう撤去		袋		流用

第３工区仮締切大型土のう工

全部当り

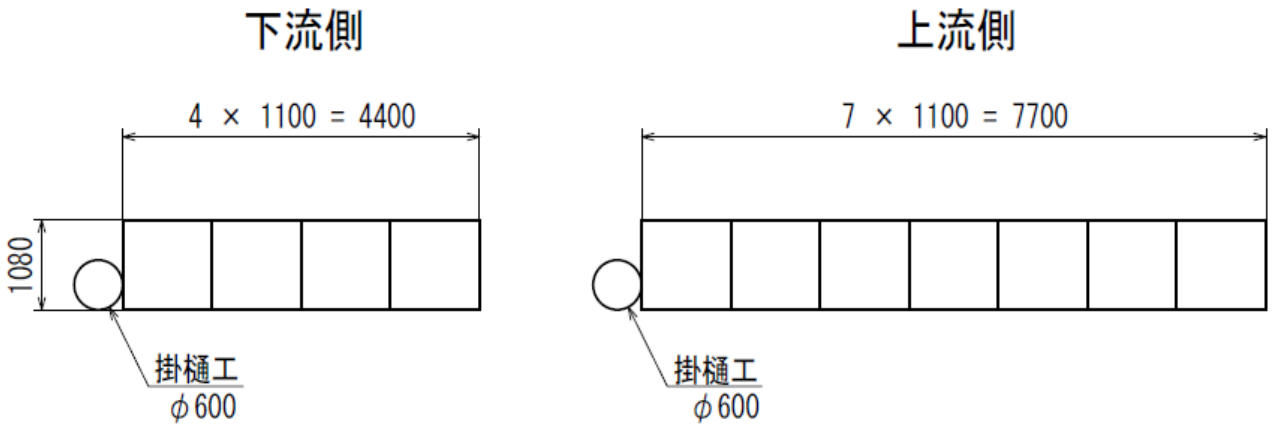

工種・細目	算式	単位	数量	摘要
大型土のう製作		袋		流用
大型土のう据付	4+7	袋	11.0	
大型土のう撤去		袋		流用

第４工区仮締切大型土のう工

全部当り

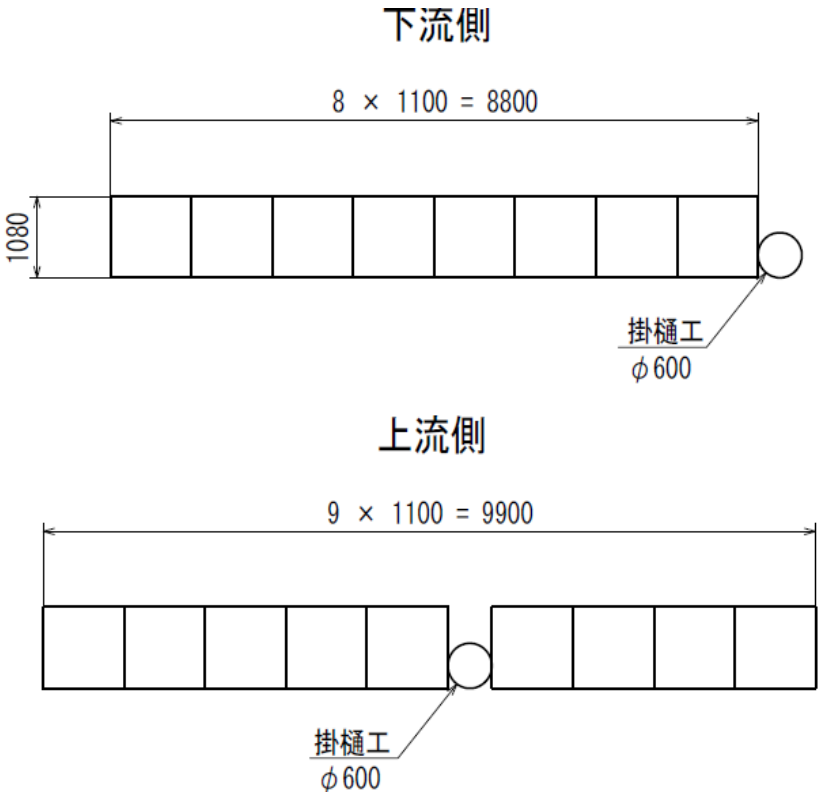

工種・細目	算式	単位	数量	摘要
大型土のう製作	8+9	袋	17.0	
大型土のう据付	8+9	袋	17.0	
大型土のう撤去	8+9	袋	17.0	

第５工区仮締切大型土のう工

全部当り

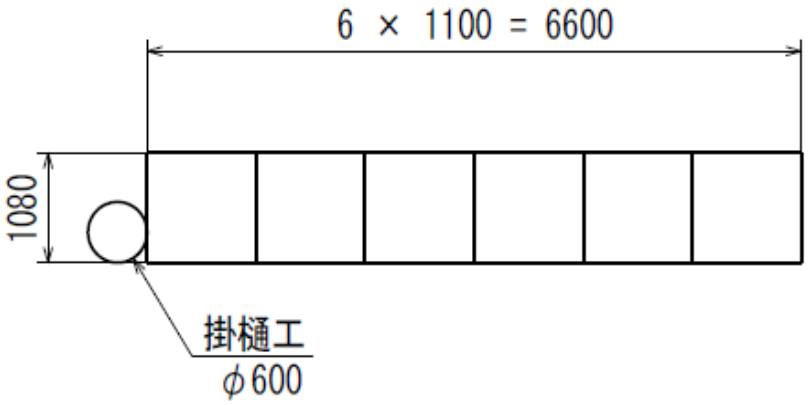

工種・細目	算式	単位	数量	摘要
大型土のう製作		袋		流用
大型土のう据付		袋	6.0	
大型土のう撤去		袋		流用

第６工区仮締切大型土のう工

全部当り

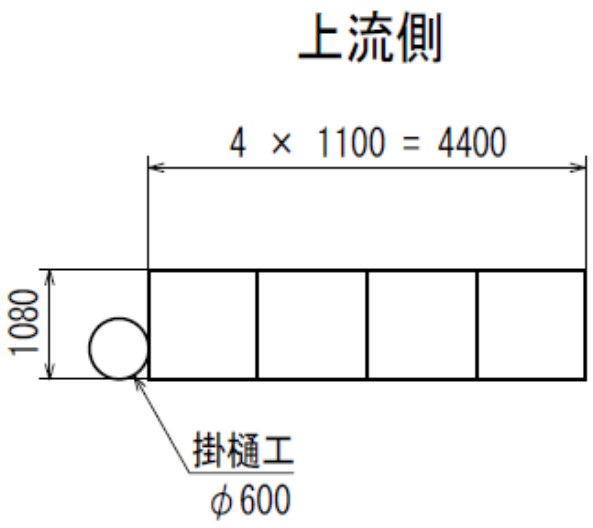

工種・細目	算式	単位	数量	摘要
大型土のう製作		袋		流用
大型土のう据付		袋	4.0	
大型土のう撤去		袋		流用

第７工区仮締切大型土のう工

全部当り

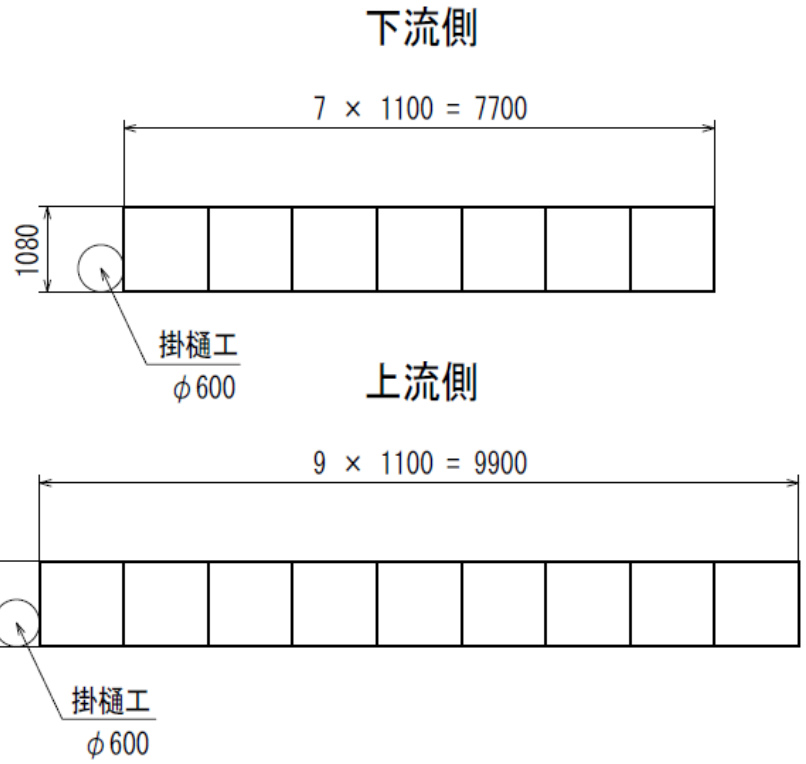

工種・細目	算式	単位	数量	摘要
大型土のう製作		袋		流用
大型土のう据付	7+9	袋	16.0	
大型土のう撤去		袋		流用

第８工区仮締切大型土のう工

全部当り

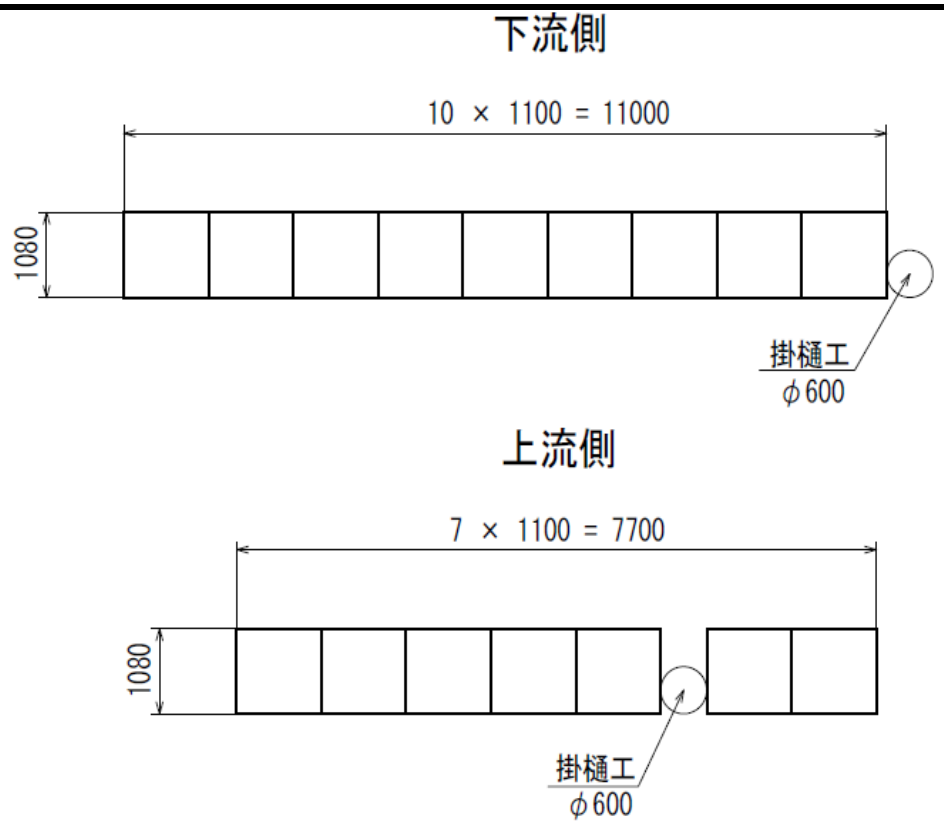

工種・細目	算式	単位	数量	摘要
大型土のう製作		袋		流用
大型土のう据付	10+7	袋	17.0	
大型土のう撤去		袋		流用

第９工区仮締切大型土のう工

全部当り

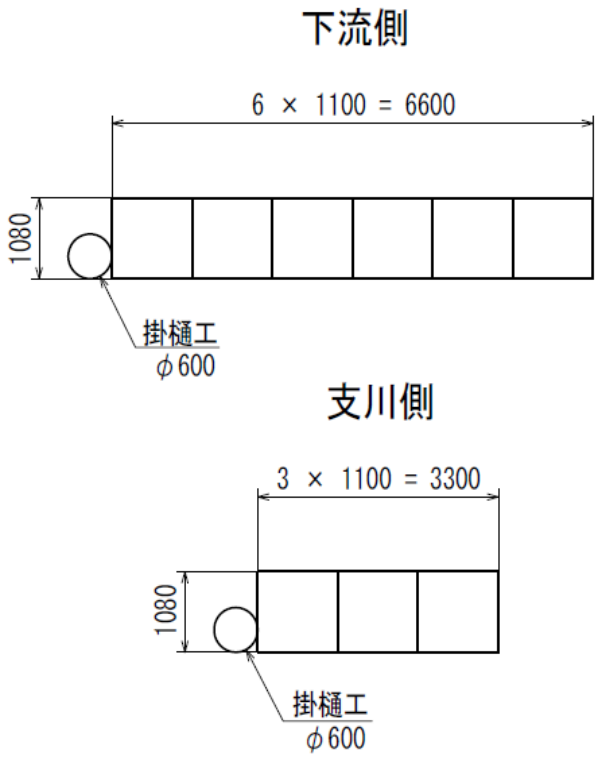

工種・細目	算式	単位	数量	摘要
大型土のう製作		袋		流用
大型土のう据付	6+3	袋	9.0	
大型土のう撤去		袋		流用

第10工区仮締切大型土のう工

全部当り

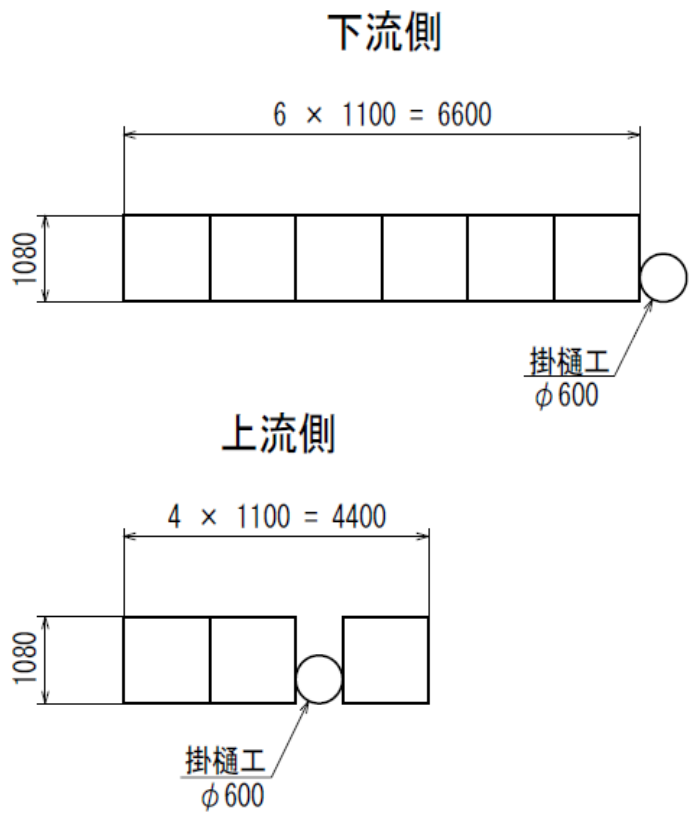

工種・細目	算式	単位	数量	摘要
大型土のう製作		袋		流用
大型土のう据付	6+4	袋	10.0	
大型土のう撤去		袋		流用

水替日数算定表

種　　別	細　別	施工数量	単位	1日当り作業量	施工日数	備　　考
土工						
床堀り（土砂）	BH0.28	238.6	m^3	35.0	6.82	小規模
床堀り（土砂）	BH0.80		m^3	220.0	－	
床堀り（軟岩）	大型ブレーカⅡ	17.3	m^3	32.0	0.54	
積込	BH0.28	17.3	m^3	44.0	0.39	
埋戻し（土砂）	BH0.28	115.5	m^3	41.0	2.82	小規模
埋戻し（土砂）	C		m^3	61.0	－	
盛土	小規模		m^3	41.0	－	
護岸工						
ブロック積工	150kg以下	131.1	m^2	11.0	11.92	
石積工	雑割石		m^2	19.0	－	
石積工	天然石	14.3	m^2	19.0	0.75	
基礎コンクリート	小型	9.9	m^3	5.0	1.98	
〃　　型枠	小型	65.9	m^2	15.0	4.39	
均し・埋戻コンクリート		14.3	m^3	4.0	3.58	
コンクリート	小型	5.5	m^3	5.0	1.10	
〃　　型枠	小型	42.2	m^2	15.0	2.81	
かごマット組立・据付	厚50cm		m^2	190.0	－	
〃　　詰め石			m^2	108.0	－	
ふとんかご	高50×幅120		m	21.0	－	
小　　計					37.10	
準備・後片付け			日	0.58	5.22	9　箇所
コンクリート養生			日	7.00	70.00	10　箇所
合計日数					112.32	≒　113.0

ブロック積工１

全部当り

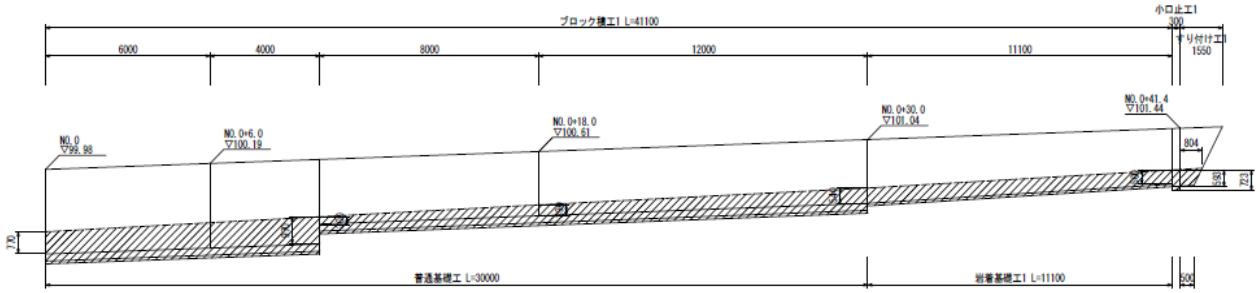

工　種　・　細　目	算　　式	単位	数　　量	摘　　要
積　ブ　ロ　ッ　ク ポーラス、控35cm	((0.770+0.970)/2*(6.000+4.000)+(0.300+0.390)/2*8.000+(0.390+0.540)/2*12.000+(0.540+0.500)/2*11.100)*1.077	m^2	24.6	

ブロック積工２

全部当り

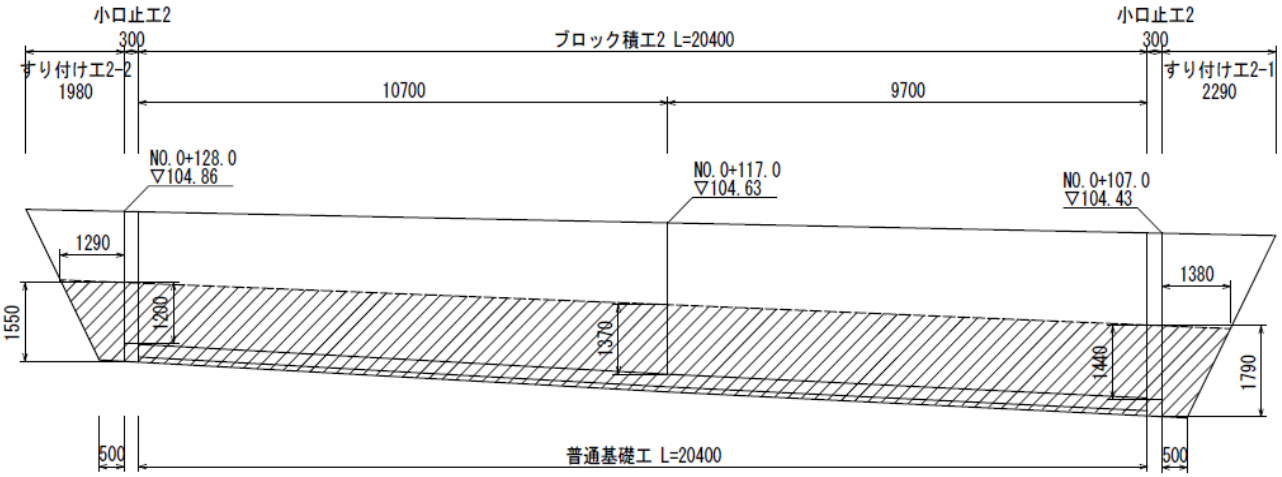

工　種　・　細　目	算　　式	単位	数　　量	摘　　要
積　ブ　ロ　ッ　ク ポーラス、控35cm	((1.200+1.370)/2*10.700+(1.370+1.440)/2*9.700)　*1.118	m^2	30.6	

ブロック積工３

全部当り

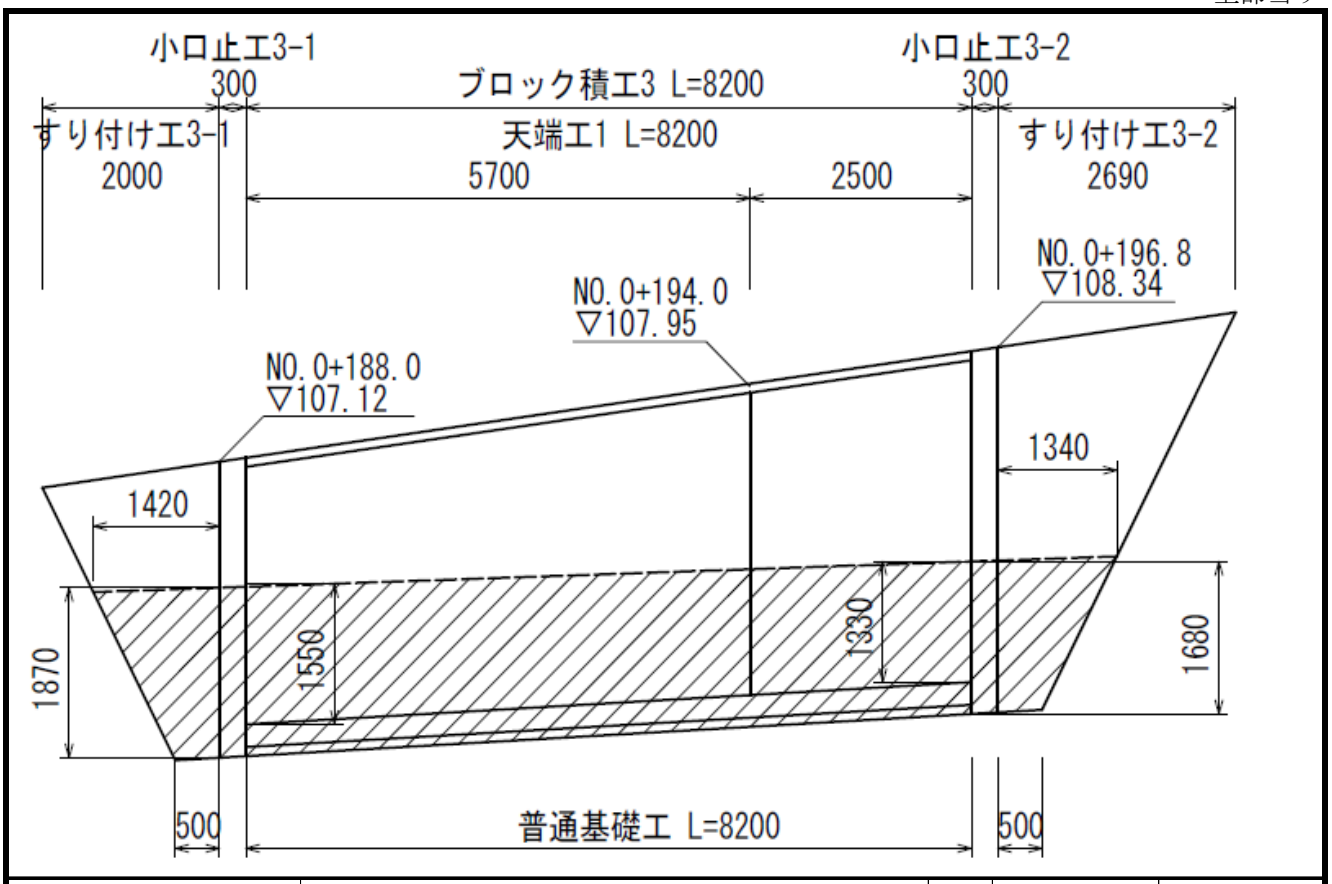

工　種　・　細　目	算　　式	単位	数　　量	摘　　要
積　ブ　ロ　ッ　ク ポーラス、控35cm	(1.550+1.330)/2*8.200*1.118	m^2	13.2	

ブロック積工４

全部当り

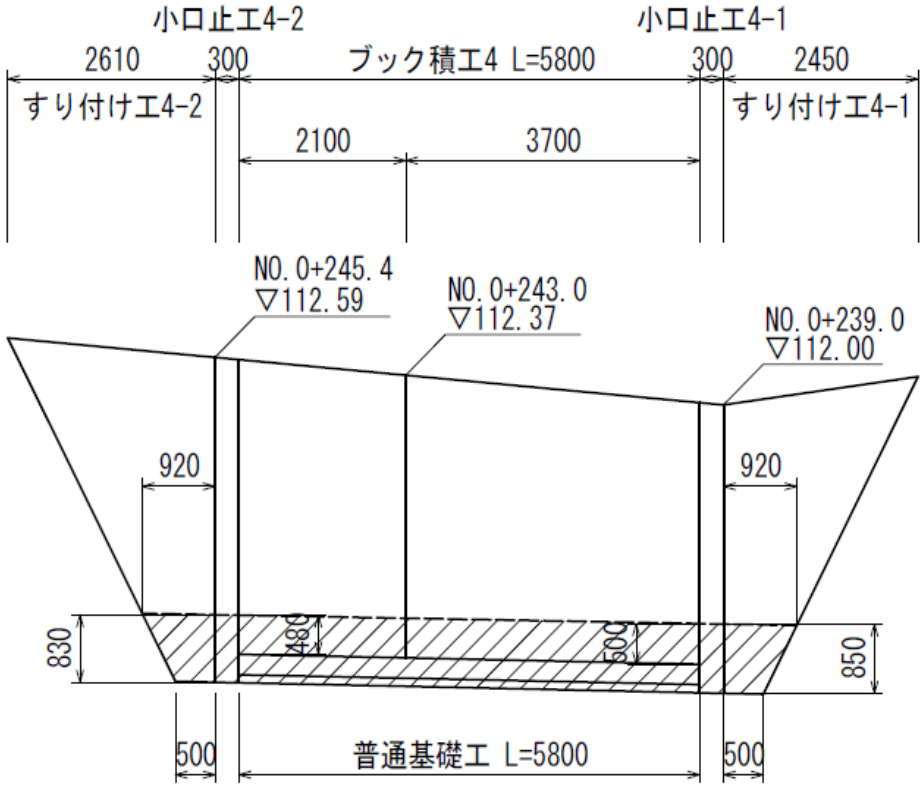

工　種　・　細　目	算　　式	単位	数　　量	摘　　要
積　ブ　ロ　ッ　ク ポーラス、控35cm	(0.480+0.500)/2*5.800*1.118	m^2	3.2	

ブロック積工５

全部当り

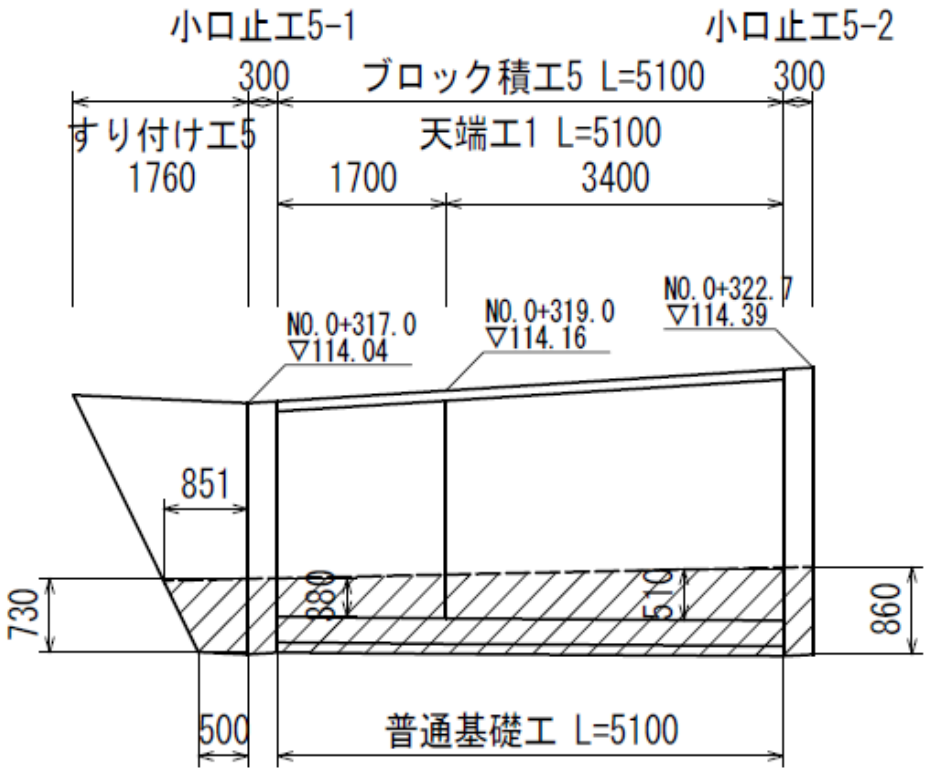

工　種　・　細　目	算　　式	単位	数　　量	摘　　要
積　ブ　ロ　ッ　ク ポーラス、控35cm	(0.380+0.510)/2*5.100*1.077	m^2	2.4	

ブロック積工６

全部当り

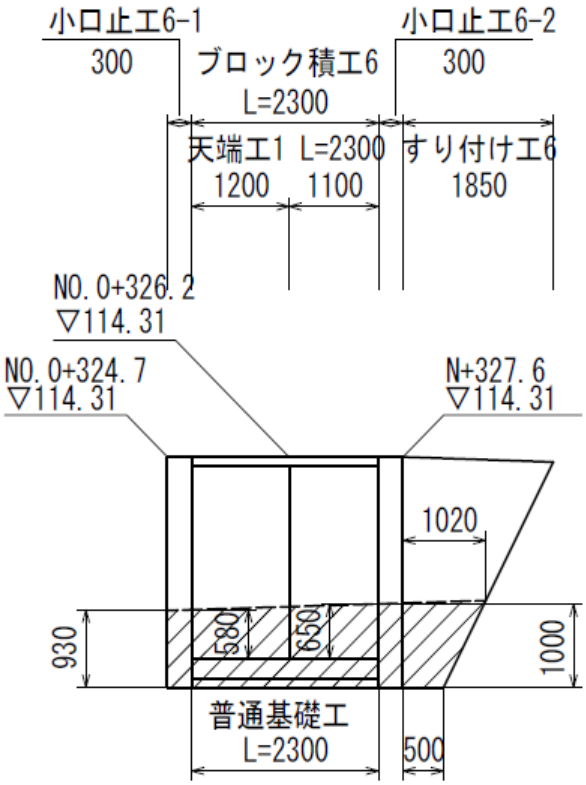

工　種　・　細　目	算　　式	単位	数　　量	摘　　要
積　ブ　ロ　ッ　ク ポーラス、控35cm	(0.580+0.650)/2*2.300*1.077	m^2	1.5	

ブロック積工７

全部当り

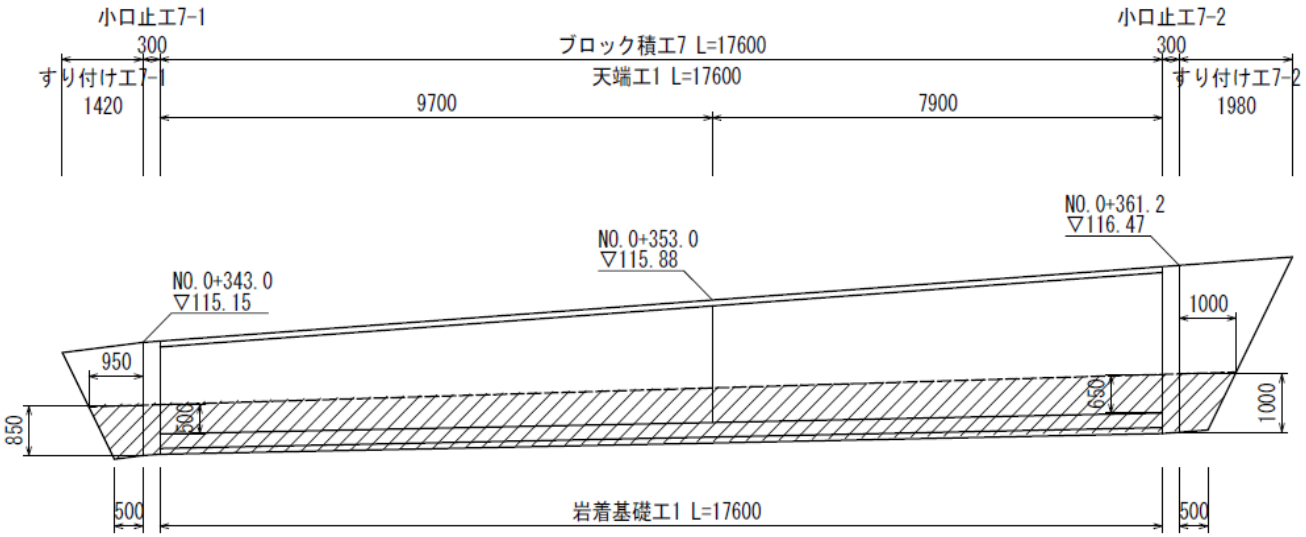

工　種　・　細　目	算　　式	単位	数　　量	摘　　要
積　ブ　ロ　ッ　ク ポーラス、控35cm	(0.500+0.650)/2*17.600*1.077	m^2	10.9	

ブロック積工８

全部当り

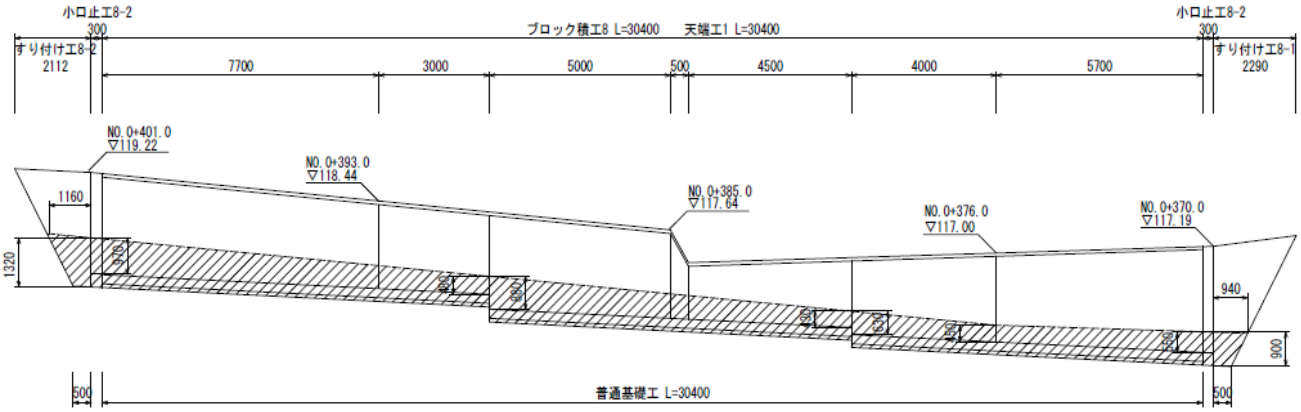

工　種　・　細　目	算　　式	単位	数　　量	摘　　要
積　ブ　ロ　ッ　ク ポーラス、控35cm	((0.550+0.450)*5.700+(0.450+0.630)*4.000 +(0.430+0.880)*10.000+(0.480+0.970)*10.700) *1.077	m^2	41.6	

ブロック積工９

全部当り

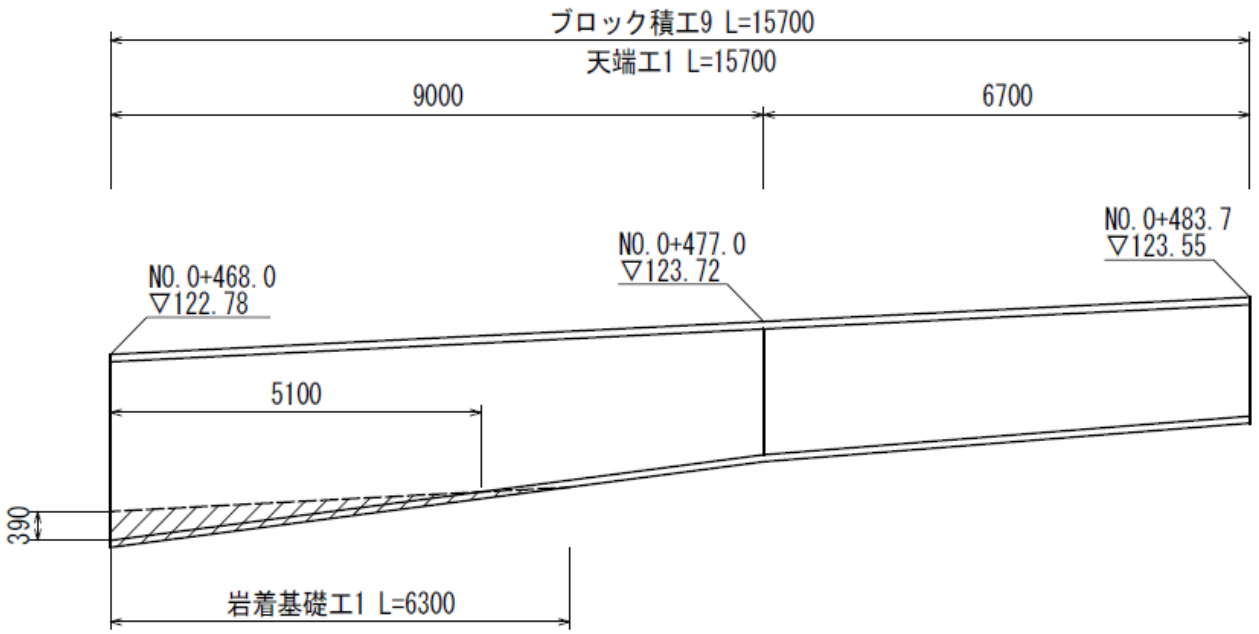

工　種　・　細　目	算　　式	単位	数　　量	摘　　要
積　ブ　ロ　ッ　ク ポーラス、控35cm	0.390*5.100/2*1.077	m^2	1.1	

ブロック積工10

全部当り

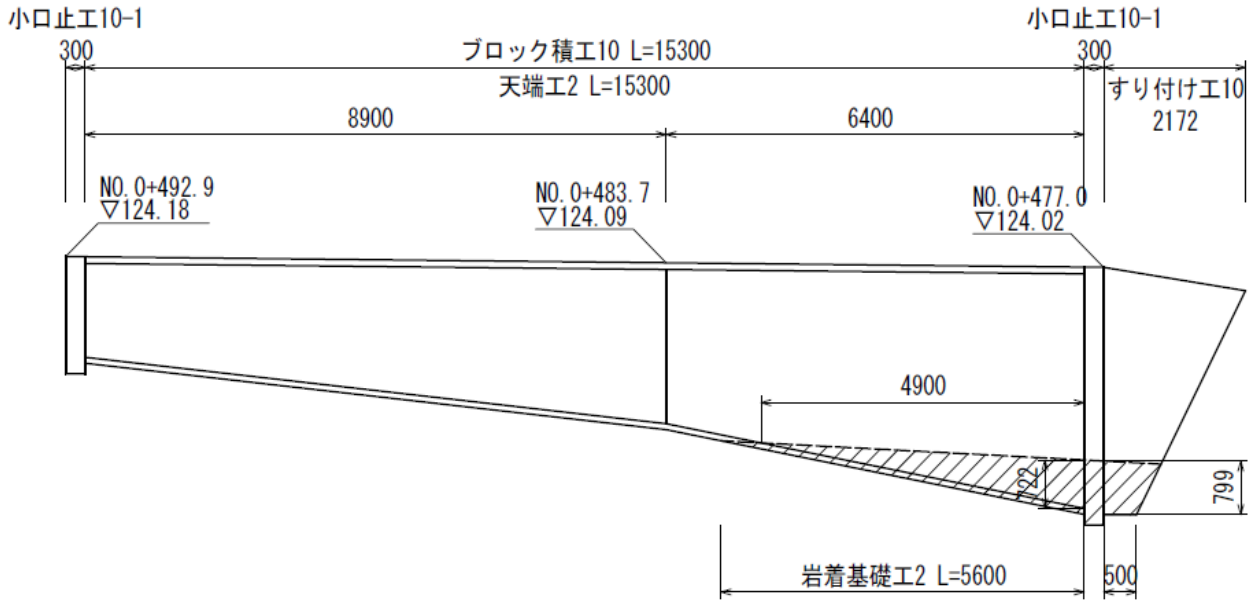

工　種　・　細　目	算　　式	単位	数　　量	摘　　要
積　ブ　ロ　ッ　ク ポーラス、控35cm	0.722*4.900/2*1.118	m^2	2.0	

普通基礎工

10m当り

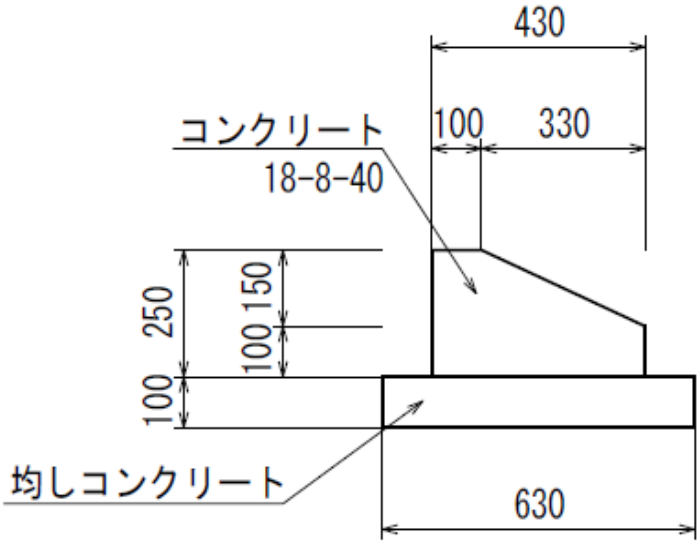

延長= 119.8 m

工種・細目	算式	単位	数量	摘要
コンクリート 18-8-40	(0.430*0.250-0.330*0.150/2)*119.8	m^3	9.9	
型枠 一般	(0.250+0.100)*119.8	m^2	41.9	
均しコンクリート t=10cm	0.630*0.100*119.8	m^3	7.5	
均し型枠	0.100*2*119.8	m^2	24.0	

岩着基礎工1

10m当り

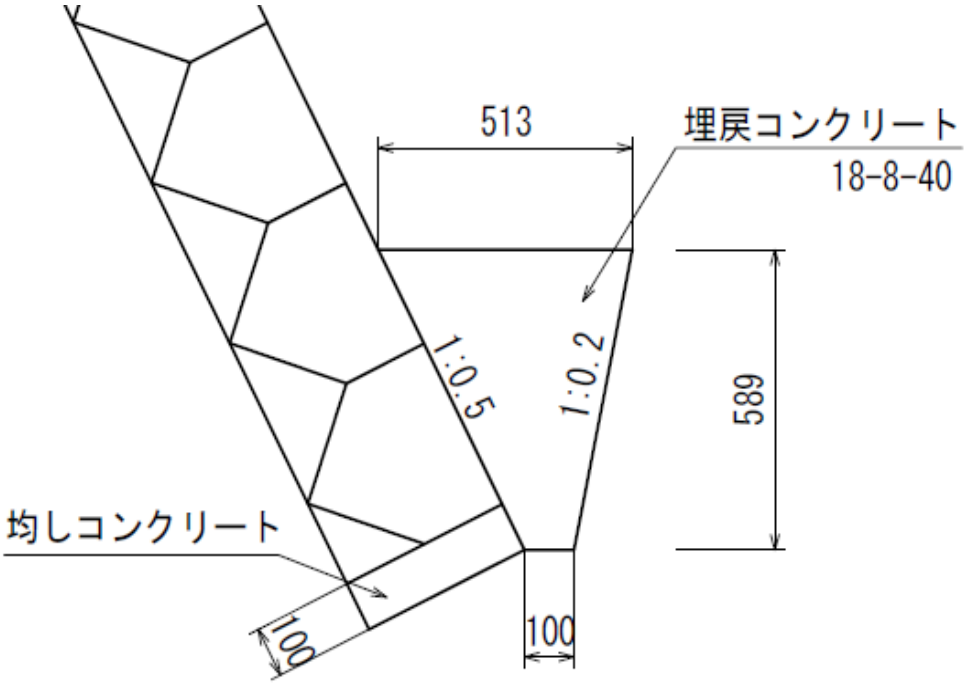

延長=　26.8　m

工　種　・　細　目	算　　式	単位	数　　量	摘　　要
埋戻コンクリート 18-8-40	(0.513+0.100)/2*0.589*4.9	m^3	4.8	
均しコンクリート t=10cm	0.350*0.100*4.9	m^2	0.9	

岩着基礎工2

10m当り

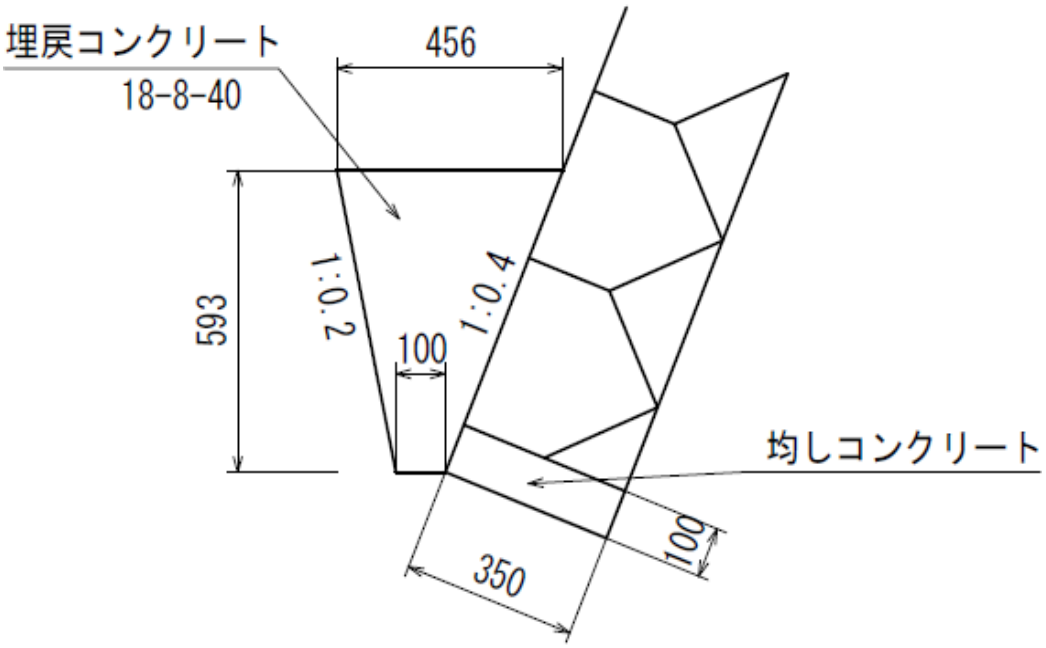

延長=　5.6　m

工　種　・　細　目	算　　式	単位	数　　量	摘　　要
埋戻コンクリート 18-8-40	(0.456+0.100)/2*0.593*5.6	m^3	0.9	
均しコンクリート t=10cm	0.350*0.100*5.6	m^2	0.2	

小口止工1

1箇所当り

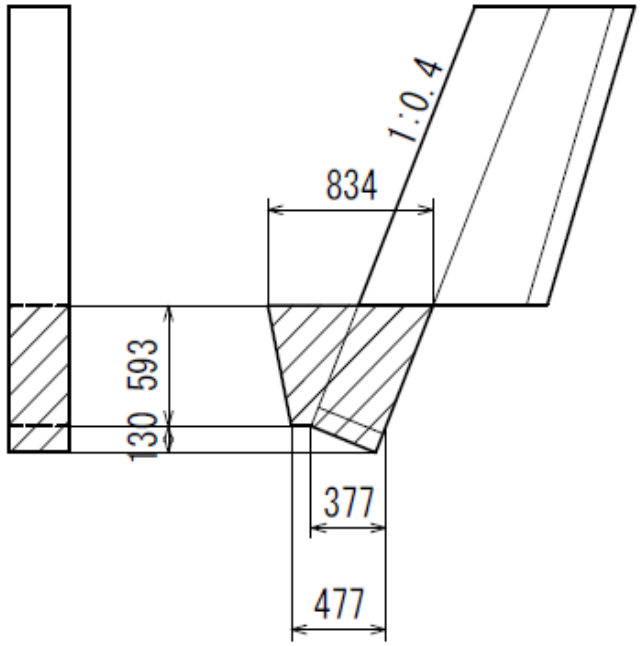

工　種　・　細　目	算　　式	単位	数　　量	摘　　要
コンクリート 18-8-40	(0.377*0.130/2+(0.834+0.477)/2*0.593)*0.300	m^3	0.1	
型　枠 一般・無筋	(0.377*0.130/2+(0.834+0.477)/2*0.593)*2	m^2	0.8	

小口止工2-1

1箇所当り

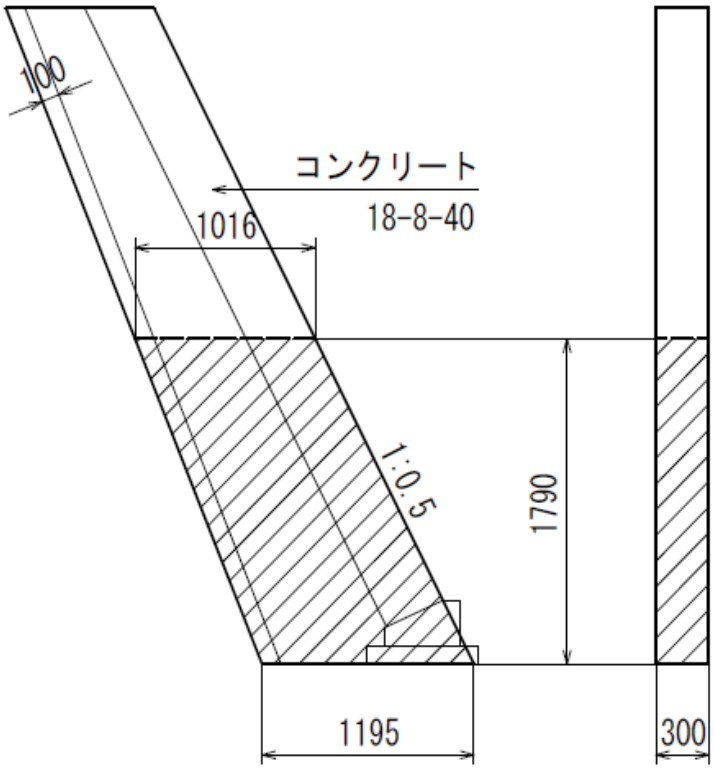

工　種　・　細　目	算　　式	単位	数　　量	摘　　要
コンクリート 18-8-40	(1.016+1.195)/2*1.790*0.300	m^3	0.6	
型　枠 一般・無筋	(1.016+1.195)/2*1.790*2+1.790*1.118*0.300	m^2	4.6	

小口止工2-2

1箇所当り

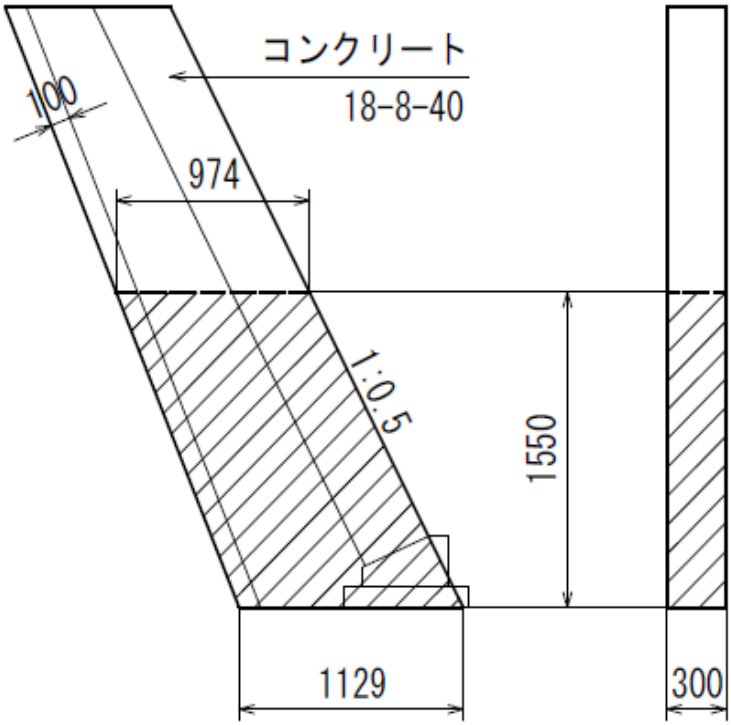

工　種　・　細　目	算　　式	単位	数　　量	摘　　要
コンクリート 18-8-40	(0.974+1.129)/2*1.550*0.300	m^3	0.5	
型　枠 一般・無筋	(0.974+1.129)/2*1.550*2+1.550*1.118*0.300	m^2	3.8	

小口止工3-1

1箇所当り

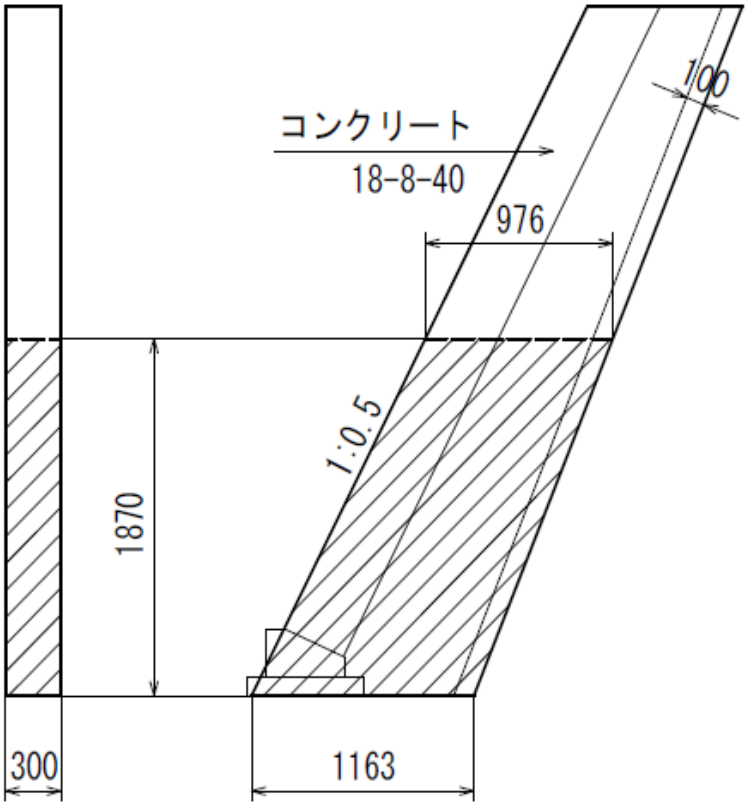

工　種　・　細　目	算　　式	単位	数　　量	摘　　要
コンクリート 18-8-40	(0.976+1.163)/2*1.870*0.300	m^3	0.6	
型　枠 一般・無筋	(0.976+1.163)/2*1.870*2+1.870*1.118*0.300	m^2	4.6	

小口止工3-2

1箇所当り

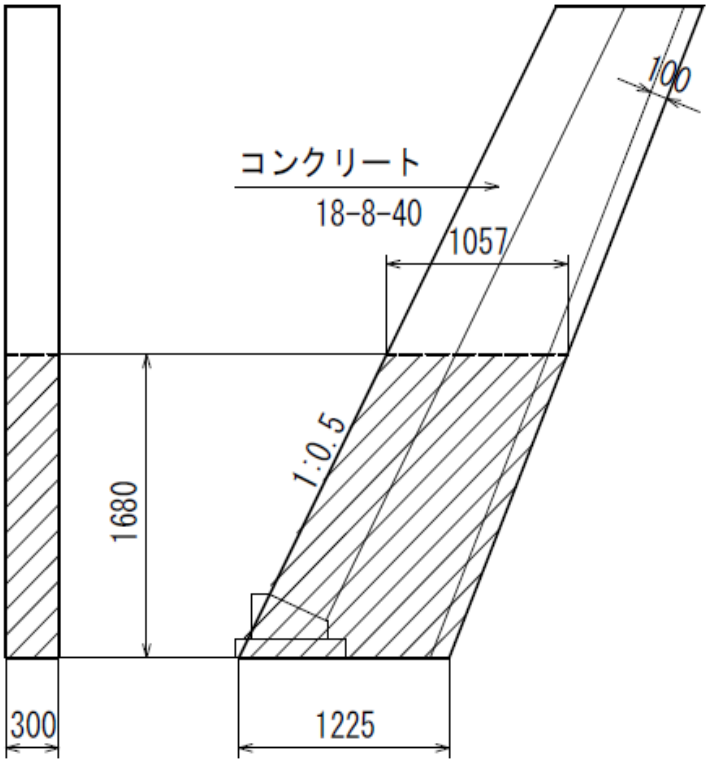

工　種　・　細　目	算　　式	単位	数　　量	摘　　要
コンクリート 18-8-40	(1.057+1.225)/2*1.680*0.300	m^3	0.6	
型　枠 一般・無筋	(1.057+1.225)/2*1.680*2+1.680*1.118*0.300	m^2	4.4	

小口止工4-1

1箇所当り

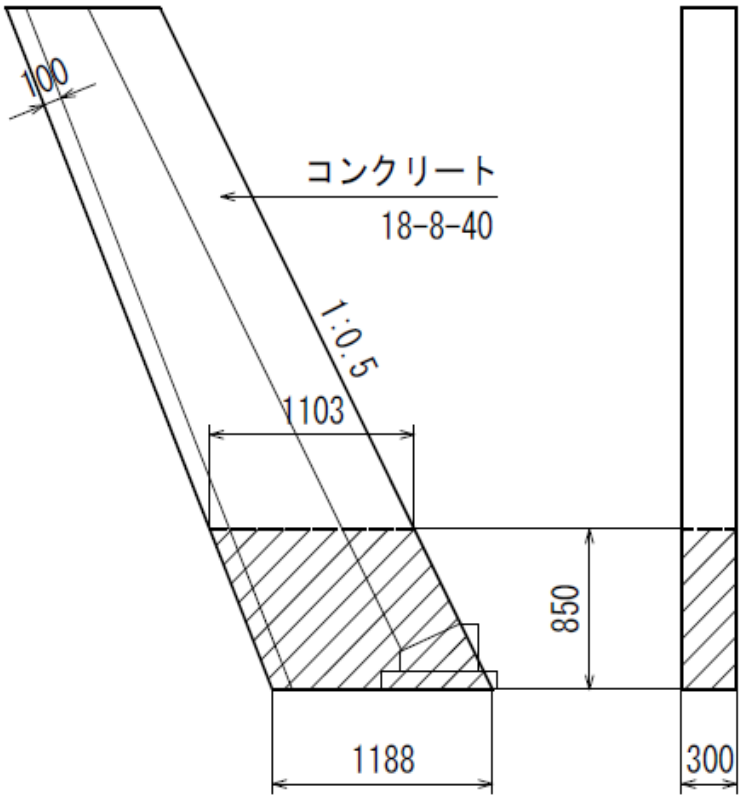

工　種　・　細　目	算　　式	単位	数　　量	摘　　要
コンクリート 18-8-40	(1.103+1.188)/2*0.850*0.300	m^3	0.3	
型　枠 一般・無筋	(1.103+1.188)/2*0.850*2+0.850*1.118*0.300	m^2	2.2	

小口止工4-2

1箇所当り

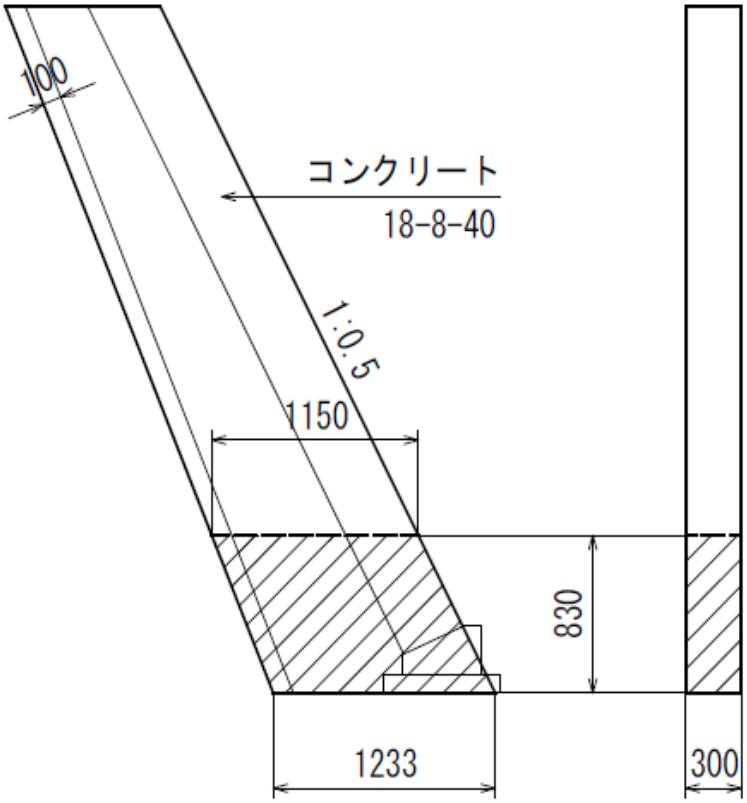

工　種　・　細　目	算　　式	単位	数　　量	摘　　要
コンクリート 18-8-40	(1.150+1.233)/2*0.830*0.300	m^3	0.3	
型　枠 一般・無筋	(1.150+1.233)/2*0.830*2+0.830*1.118*0.300	m^2	2.3	

小口止工5-1

1箇所当り

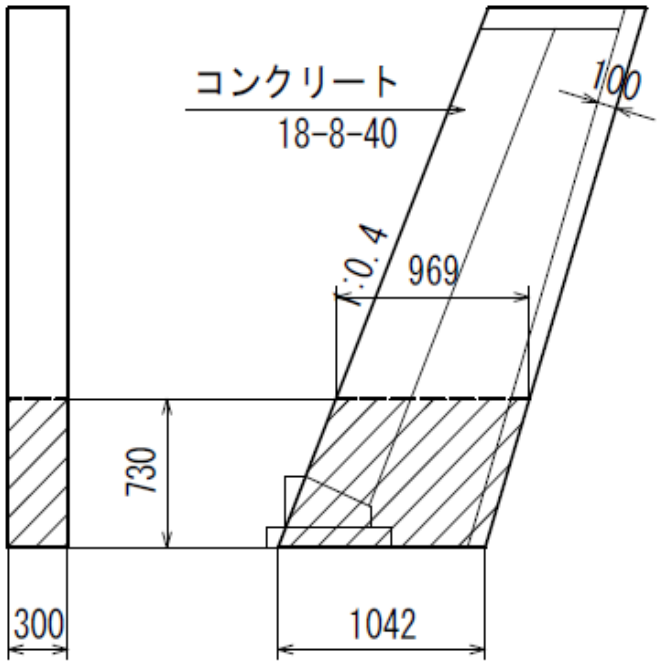

工　種　・　細　目	算　　式	単位	数　　量	摘　　要
コンクリート 18-8-40	(0.969+1.042)/2*0.730*0.300	m^3	0.2	
型　枠 一般・無筋	(0.969+1.042)/2*0.730*2+0.730*1.077*0.300	m^2	1.7	

小口止工5-2

1箇所当り

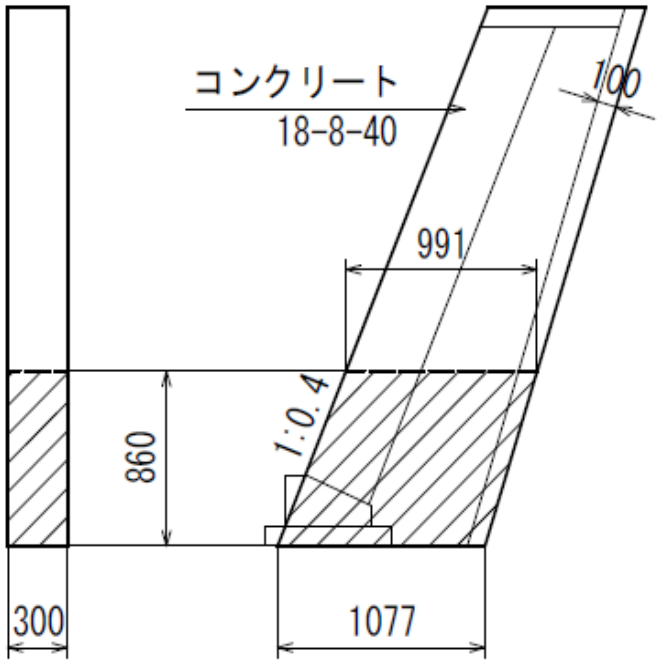

工　種　・　細　目	算　　式	単位	数　　量	摘　　要
コンクリート 18-8-40	(0.991+1.077)/2*0.860*0.300	m^3	0.3	
型　枠 一般・無筋	(0.991+1.077)/2*0.860*2+0.860*1.077*0.300	m^2	2.1	
	.			

小口止工6-1

1箇所当り

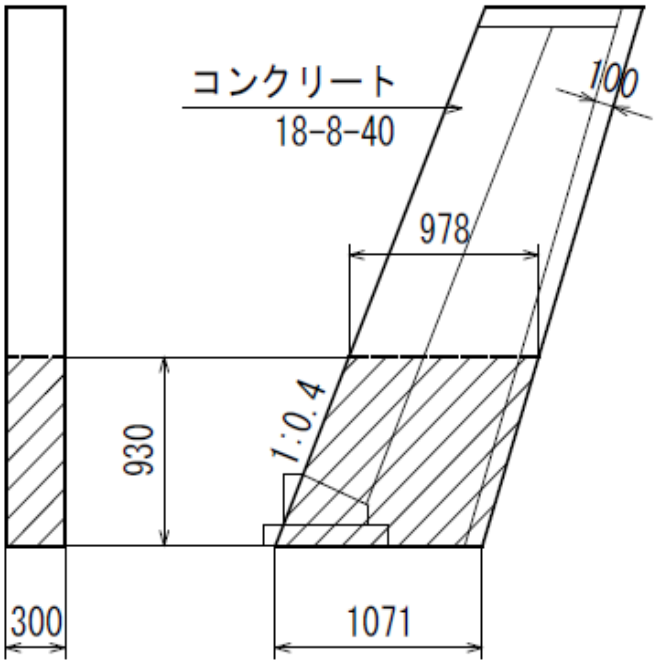

工　種　・　細　目	算　　式	単位	数　　量	摘　　要
コンクリート 18-8-40	(0.978+1.071)/2*0.930*0.300	m^3	0.3	
型　枠 一般・無筋	(0.978+1.071)/2*0.930*2+0.930*1.077*0.300	m^2	2.2	
	.			

小口止工6-2

1箇所当り

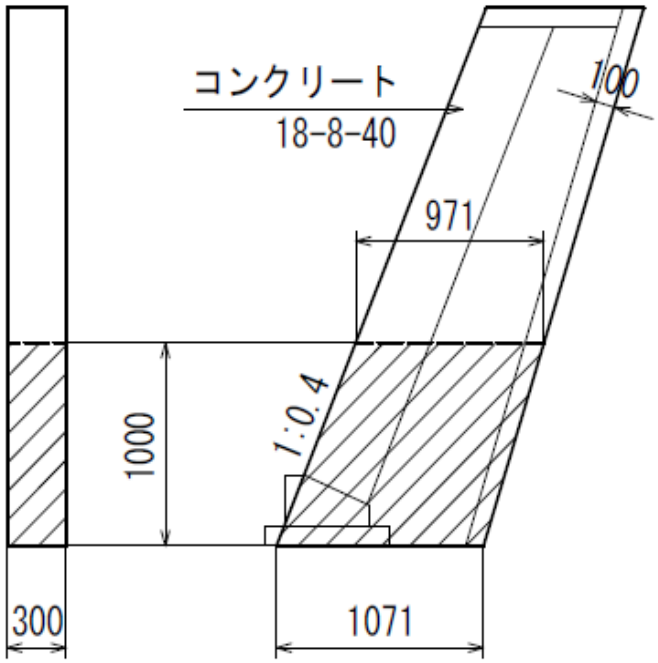

工　種　・　細　目	算　　式	単位	数　　量	摘　　要
コンクリート 18-8-40	(0.971+1.071)/2*1.000*0.300	m^3	0.3	
型　枠 一般・無筋	(0.971+1.071)/2*1.000*2+1.000*1.077*0.300	m^2	2.4	
	.			

小口止工7-1

1箇所当り

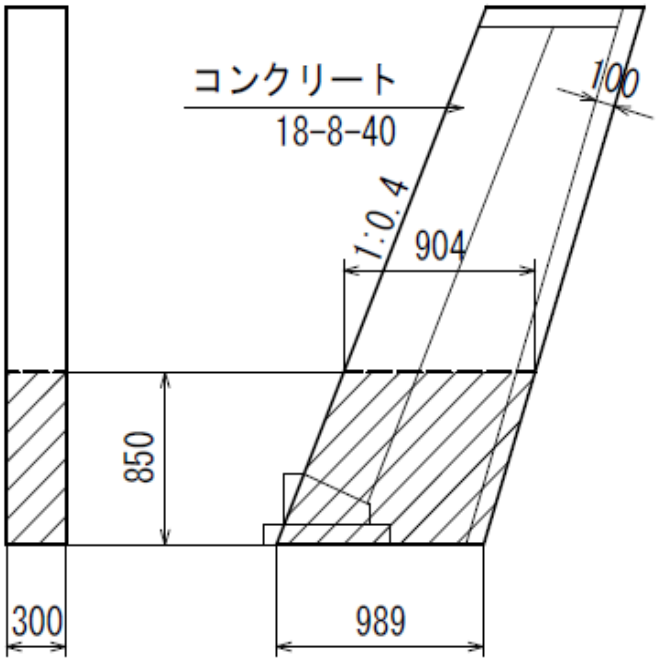

工　種　・　細　目	算　　式	単位	数　　量	摘　　要
コンクリート 18-8-40	(0.904+0.989)/2*0.850*0.300	m^3	0.2	
型　枠 一般・無筋	(0.904+0.989)/2*0.850*2+0.850*1.077*0.300	m^2	1.9	
	.			

小口止工7-2

1箇所当り

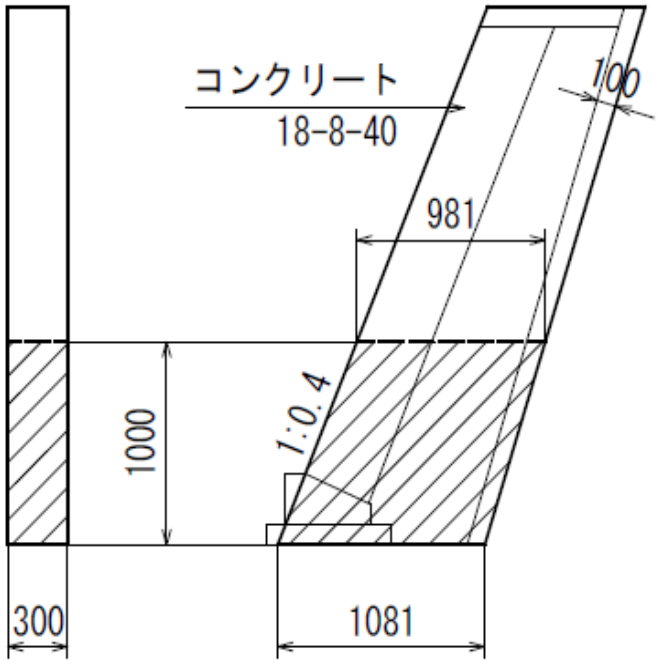

工　種　・　細　目	算　　式	単位	数　　量	摘　　要
コンクリート 18-8-40	(0.981+1.081)/2*1.000*0.300	m^3	0.3	
型　枠 一般・無筋	(0.981+1.081)/2*1.000*2+1.000*1.077*0.300	m^2	2.4	
	.			

小口止工8-1

1箇所当り

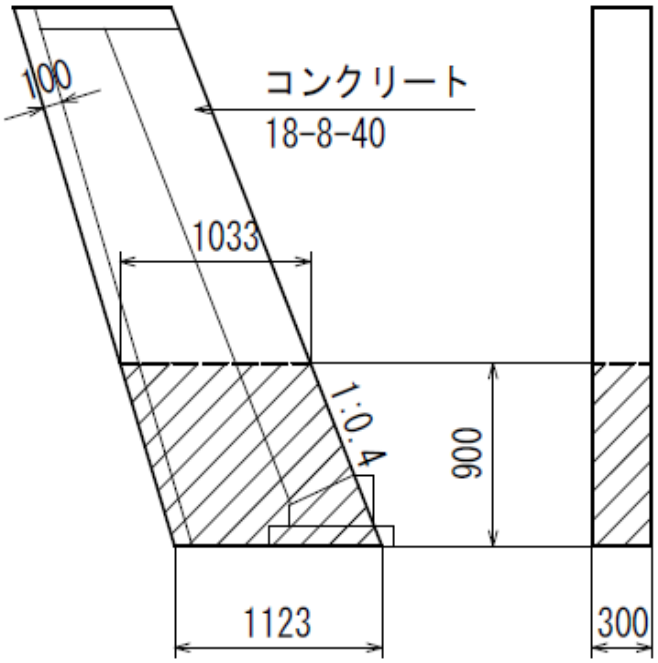

工　種　・　細　目	算　　式	単位	数　　量	摘　　要
コンクリート 18-8-40	(1.033+1.123)/2*0.900*0.300	m^3	0.3	
型　枠 一般・無筋	(1.033+1.123)/2*0.900*2+0.900*1.077*0.300	m^2	2.2	
	.			

小口止工8-2

1箇所当り

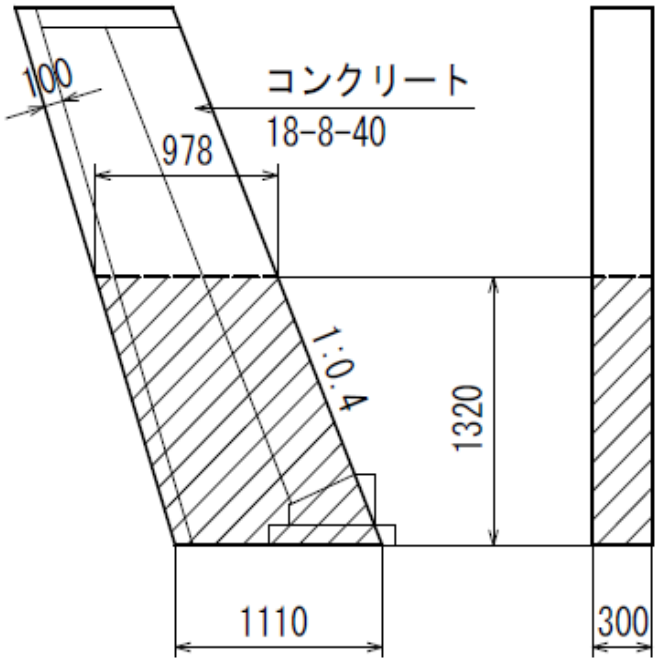

工　種　・　細　目	算　　式	単位	数　　量	摘　　要
コンクリート 18-8-40	(0.978+1.110)/2*1.320*0.300	m^3	0.4	
型　枠 一般・無筋	(0.978+1.110)/2*1.320*2+1.320*1.077*0.300	m^2	3.2	
	.			

小口止工10

1箇所当り

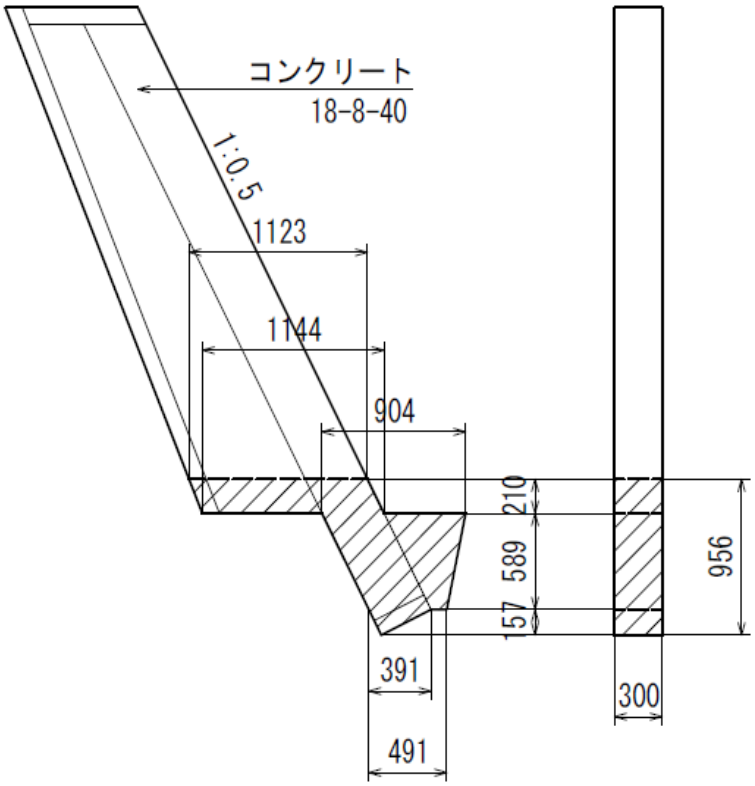

工　種　・　細　目	算　　式	単位	数　　量	摘　　要
コンクリート 18-8-40	(0.391*0.157/2+(0.904+0.491)/2*0.589 +(1.123+1.144)/2*0.210)*0.300	m^3	0.2	
型　枠 一般・無筋	(0.391*0.157/2+(0.904+0.491)/2*0.589 +(1.123+1.144)/2*0.210)*2+0.210*1.118*0.300	m^2	1.4	
	.			

すり付け工1

1箇所当り

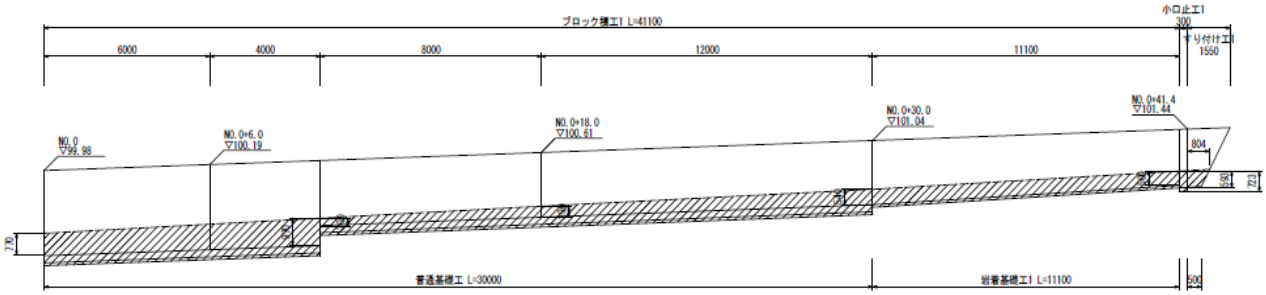

工　種　・　細　目	算　　式	単位	数　　量	摘　　要
野　面　石　積 石径44cm程度	(0.804+0.500)/2*0.593*1.077	m^2	0.4	

すり付け工2

1箇所当り

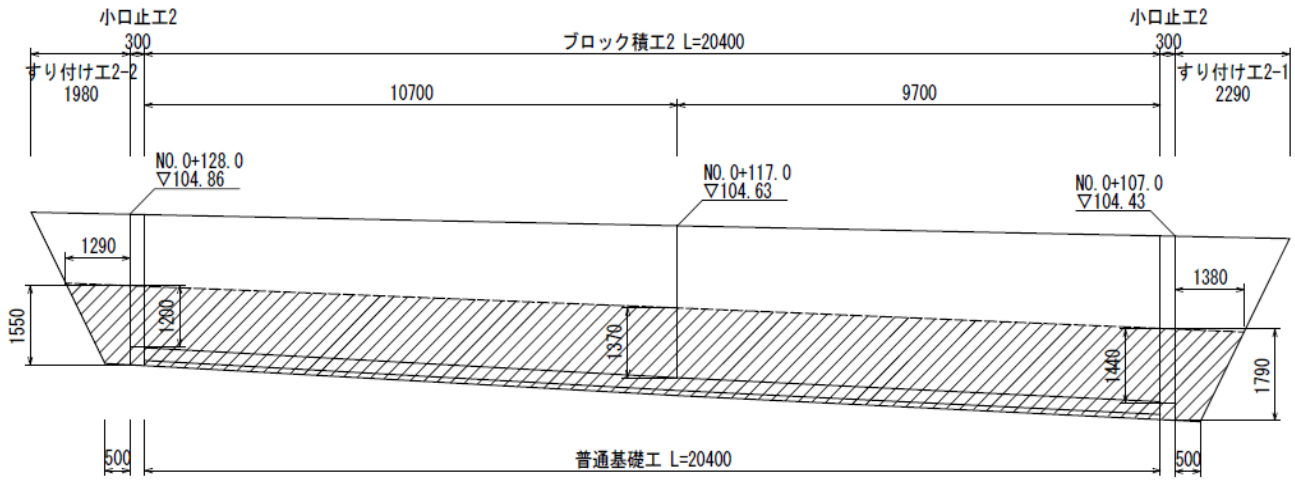

工　種　・　細　目	算　　式	単位	数　　量	摘　　要
野　面　石　積 石径44cm程度	(1.380+0.500)/2*1.790*1.118	m^2	1.9	
野　面　石　積 石径44cm程度	(1.290+0.500)/2*1.550*1.118	m^2	1.6	

すり付け工3

1箇所当り

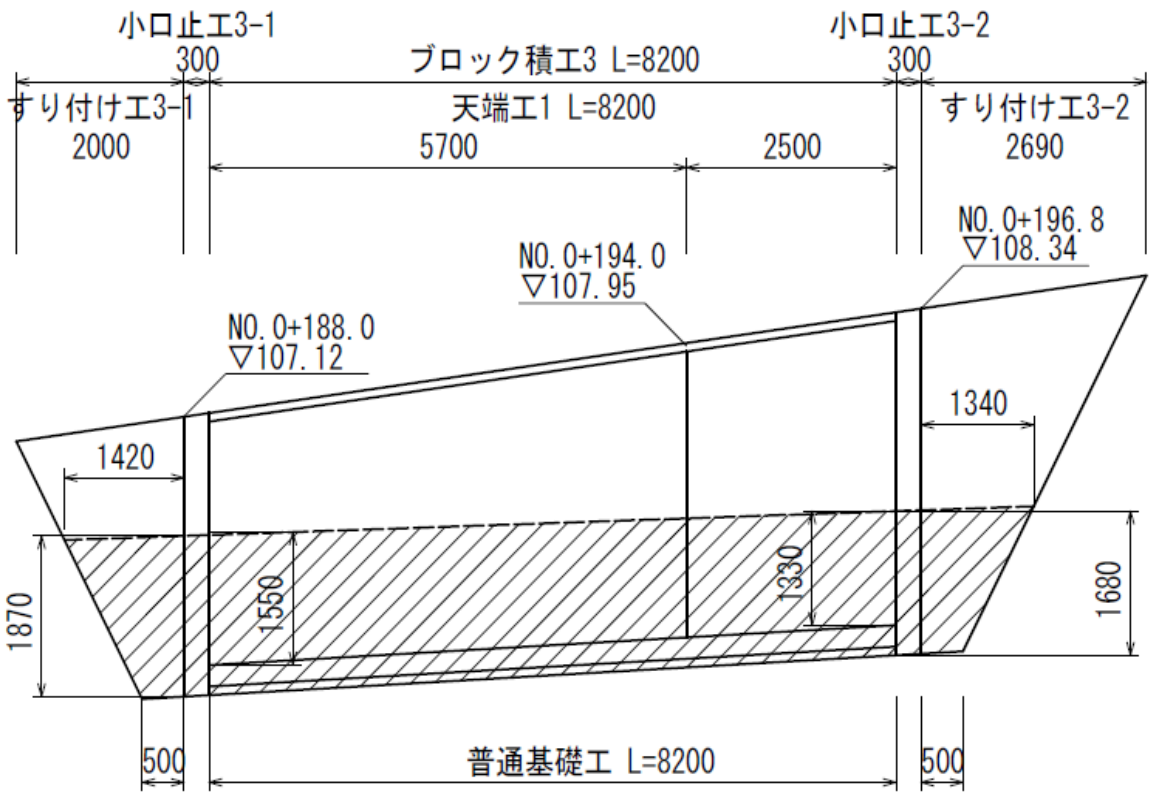

工　種　・　細　目	算　　式	単位	数　　量	摘　　要
野　面　石　積 石径44cm程度	(1.420+0.500)/2*1.870*1.118	m^2	2.0	
野　面　石　積 石径44cm程度	(1.340+0.500)/2*1.680*1.118	m^2	1.7	

すり付け工4

1箇所当り

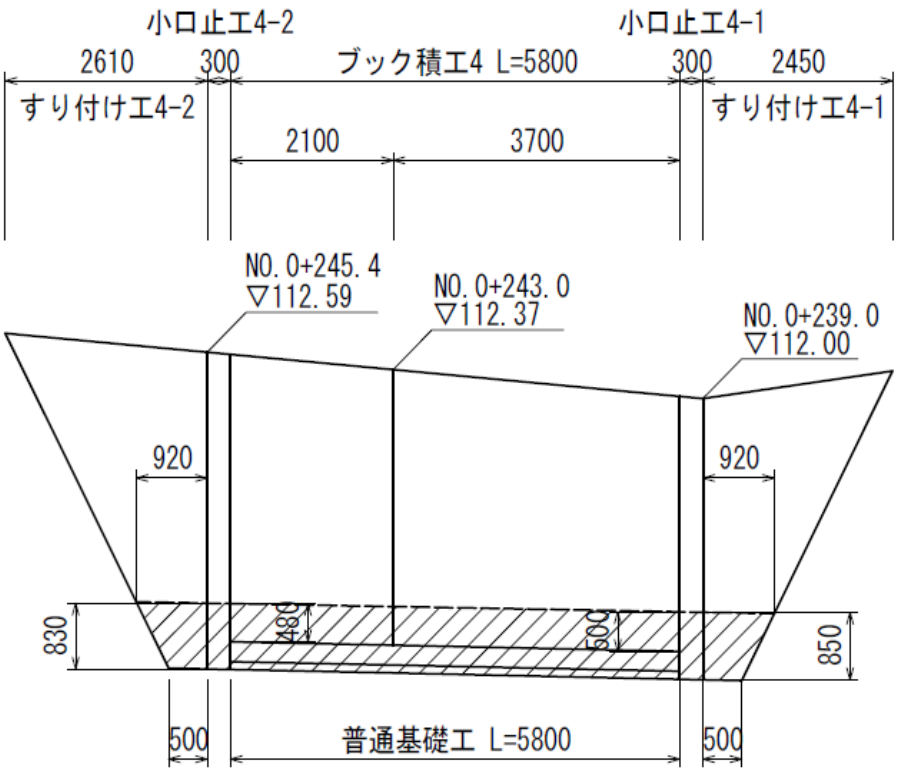

工　種　・　細　目	算　　式	単位	数　　量	摘　　要
野　面　石　積 石径44cm程度	(0.920+0.500)/2*0.850*1.118	m^2	0.7	
野　面　石　積 石径44cm程度	(0.920+0.500)/2*0.830*1.118	m^2	0.7	

すり付け工5

1箇所当り

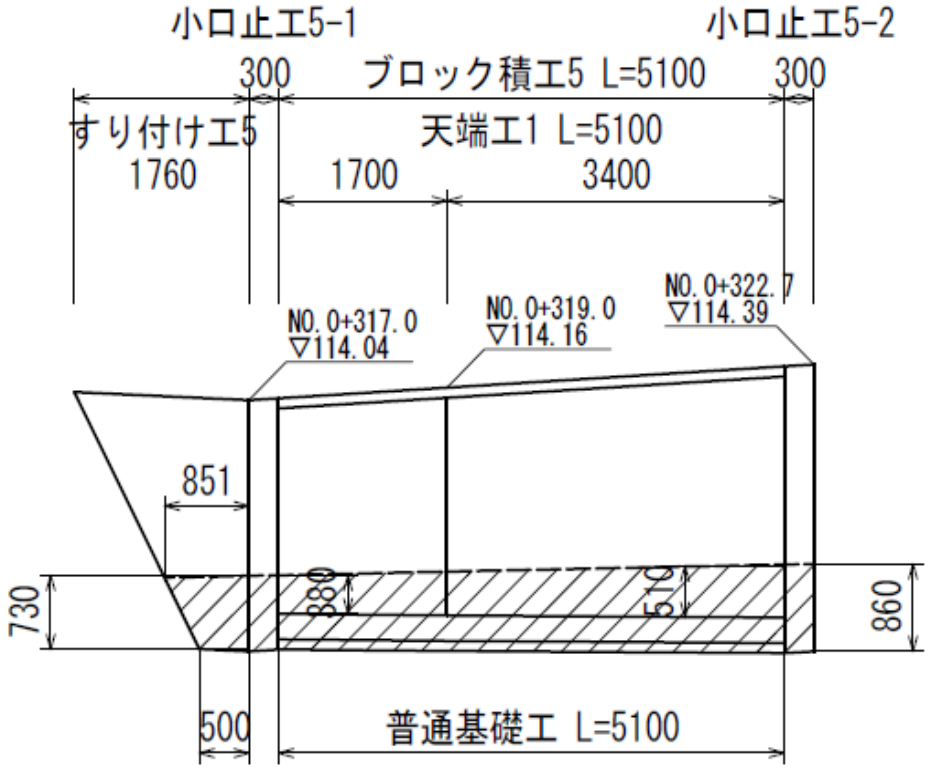

工　種　・　細　目	算　　式	単位	数　　量	摘　　要
野　面　石　積 石径44cm程度	(0.851+0.500)/2*0.730*1.077	m^2	0.5	

すり付け工6

1箇所当り

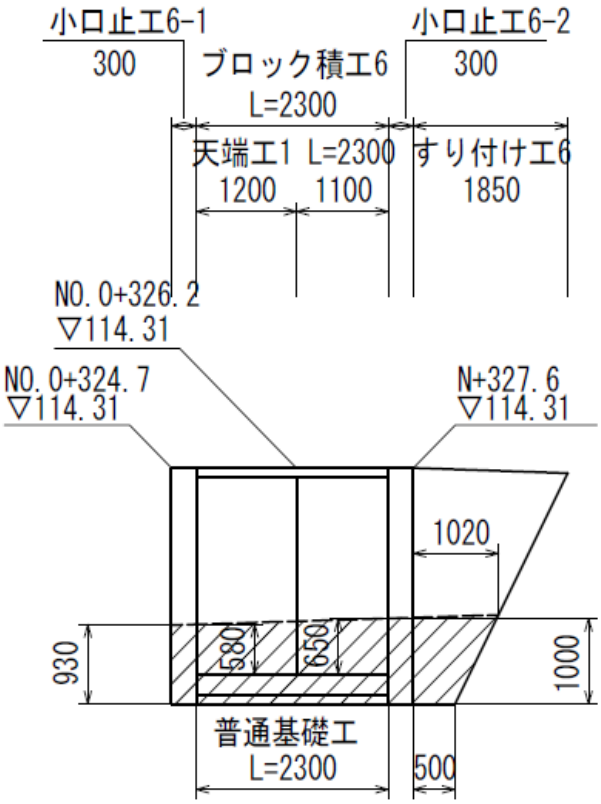

工　種　・　細　目	算　　式	単位	数　　量	摘　　要
野　面　石　積 石径44cm程度	(1.020+0.500)/2*1.000*1.077	m^2	0.8	

すり付け工7

1箇所当り

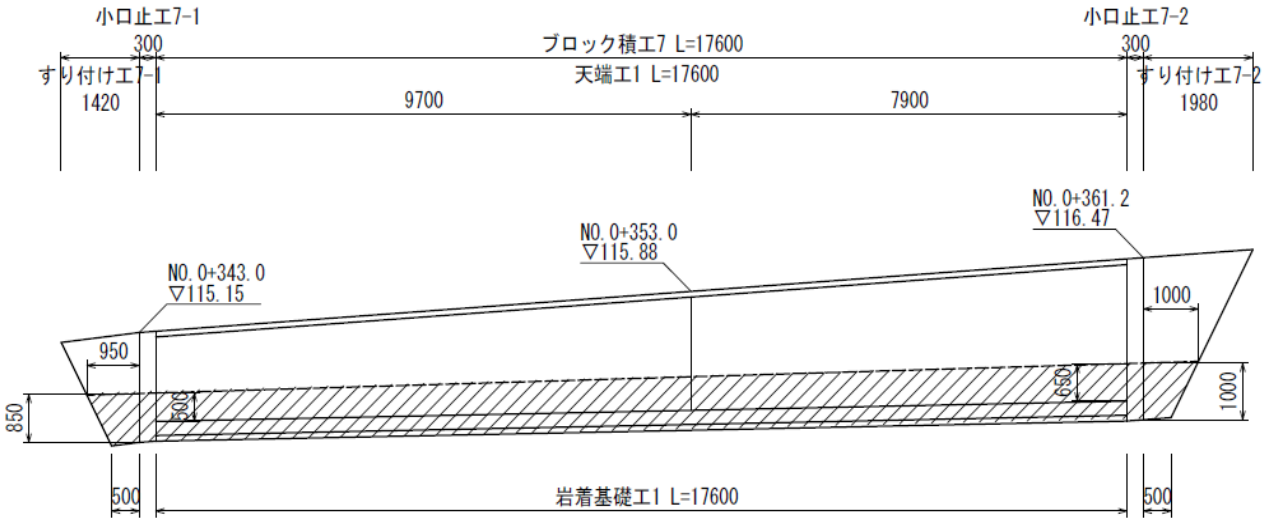

工　種　・　細　目	算　　式	単位	数　　量	摘　　要
野　面　石　積 石径44cm程度	(0.950+0.500)/2*0.850*1.077	m^2	0.7	
野　面　石　積 石径44cm程度	(1.000+0.500)/2*1.000*1.077	m^2	0.8	

すり付け工8

1箇所当り

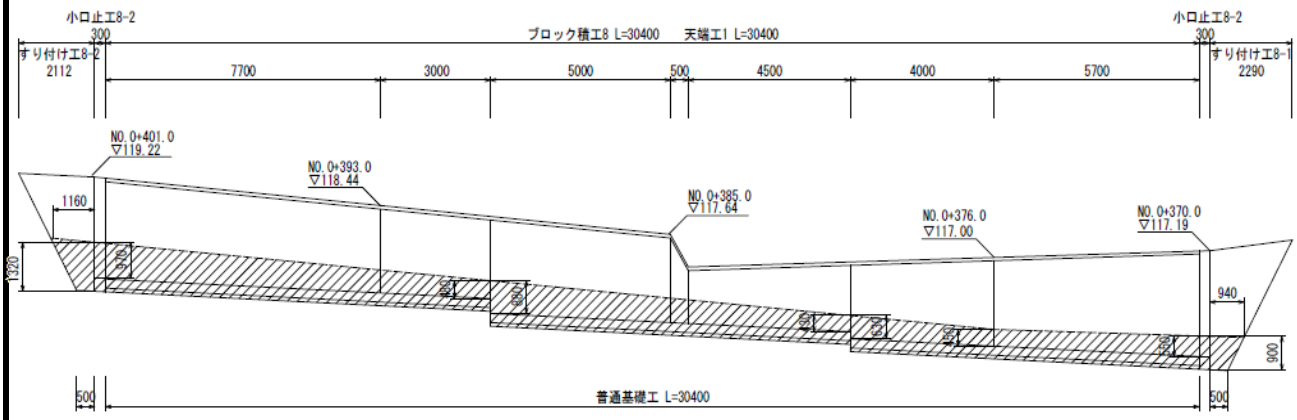

工　種　・　細　目	算　　式	単位	数　　量	摘　　要
野　面　石　積 石径44cm程度	(0.940+0.500)/2*0.900*1.077	m^2	0.7	
野　面　石　積 石径44cm程度	(1.160+0.500)/2*1.320*1.077	m^2	1.2	

すり付け工10

1箇所当り

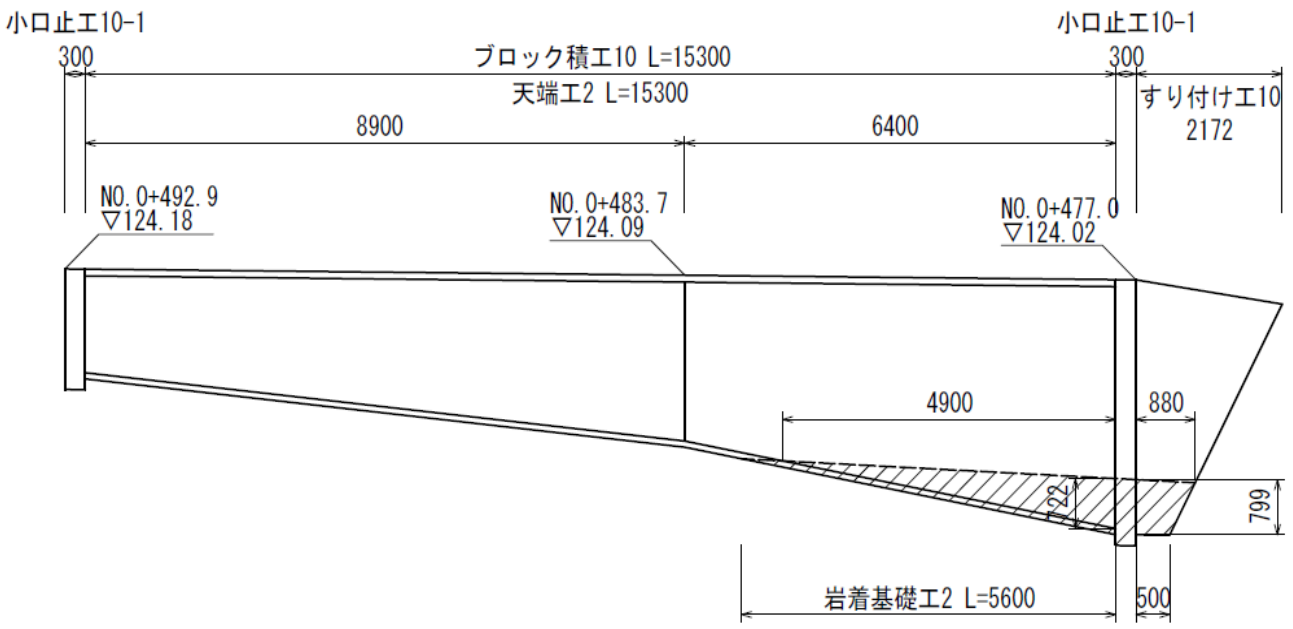

工　種　・　細　目	算　　式	単位	数　　量	摘　　要
野　面　石　積 石径44cm程度	(0.880+0.500)/2*0.799*1.118	m^2	0.6	

敷鉄板賃料日数算定表

種　　別	細　別	施工数量	単位	1日当り作業量	仮設日数	備　　考
河川土工						
掘削（土砂）	BH0.28	35.0	m^3	38.0	0.92	小規模
掘削（土砂）	BH0.80		m^3	300.0	－	
掘削（軟岩）	大型ブレーカⅠ		m^3	63.0	－	
積込	BH0.45		m^3	160.0	－	
盛土（締固め）		13.1	m^3	70.0	0.19	
法面整形	盛土		m^2	220.0	－	
法面工						
張芝		8.9	m^2	300.0	0.03	
作業土工						
床堀り（土砂）	BH0.28	95.5	m^3	35.0	2.73	小規模
床堀り（土砂）	BH0.80		m^3	220.0	－	
床堀り（軟岩）	大型ブレーカⅡ		m^3	32.0	－	
積込	BH0.28		m^3	44.0	－	小規模
床堀り	人力		m^3	2.6	－	
埋戻し（土砂）	BH0.28	35.6	m^3	41.0	0.87	小規模
埋戻し（土砂）	C		m^3	61.0	－	
護岸工						
ブロック積工		138.0	m^2	11.0	12.55	
石積工	雑割石		m^2	19.0	－	
石積工	天然石	34.3	m^2	19.0	1.81	
天端コンクリート	小型		m^3	5.0	－	
〃　型枠	小型		m^2	15.0	－	
基礎コンクリート	小型	5.0	m^3	5.0	0.99	
〃　型枠	小型	33.0	m^2	15.0	2.20	
均し・埋戻コンクリート		15.9	m^3	4.0	3.98	
コンクリート	小型	8.5	m^3	5.0	1.70	
〃　型枠	小型	63.8	m^2	15.0	4.25	
かごマット組立・据付	厚50cm		m^2	190.0	－	
〃　詰め石			m^2	108.0	－	
ふとんかご	高50×幅120	－	m	21.0	－	
小　　計					32.22	
日　　数					54.77	×1.70　不稼働係数
準備・後片付け			日		4.00	2　箇所
合計日数			日		58.77	≒　59