令和２年度

水　呑　地　区　　管　路　更　新　工　事

数　　量　　計　　算　　書

京丹波町上下水道課

目　次

・仮設配管工 ・・・・・・・・ 1

ﾚﾝﾀﾙ管φ100 ・・・・・・・・ 2
ﾚﾝﾀﾙ管φ50 ・・・・・・・・ 7
PEφ40～25 ・・・・・・・・ 9
仮設給水 ・・・・・・・・ 12
仮設土工集計 ・・・・・・・・ 15

・配水管布設工 ・・・・・・・・ 16

DCIP-GXφ150,HIVPφ150 ・・・・・・・・ 17
DCIP-GXφ100 ・・・・・・・・ 25
DCIP-GXφ75 ・・・・・・・・ 29
補助土工集計 ・・・・・・・・ 32

DCIP-GXφ150,HIVPφ150 ・・・・・・・・ 34
DCIP-GXφ75,HIVPφ75 ・・・・・・・・ 39
HPPEφ75,調整弁φ50 ・・・・・・・・ 44

・排泥管φ75 ・・・・・・・・ 53

・排泥管φ50 ・・・・・・・・ 57

単独土工集計 ・・・・・・・・ 61

・消火栓設置工 ・・・・・・・・ 62

・給水管工 ・・・・・・・・ 63

・舗装本復旧工 ・・・・・・・・ 65

・機械設備数量計算書 ・・・・・・・・ 68

・電気数量計算書 ・・・・・・・・ 83

・単位土工計算書 ・・・・・・・・ 97

・交通整理員算定_参考 ・・・・・・・・ 108

・仮設ﾚﾝﾀﾙ日数算定_参考 ・・・・・・・・ 113

仮 設 数 量 計 算 書（補 助）

【補助】
ﾚﾝﾀﾙ管φ100

仮設配管材料数量計算書

名称	形状・寸法	単位	単位長	計算式（変更前） 平面1	平面2	平面3				合計	計算式（変更後）						合計	摘要
(ﾚﾝﾀﾙ材料)																		
ﾚﾝﾀﾙ管 直管	G型 φ100×4.0	本	4.000	76	76	68				220								
ﾚﾝﾀﾙ管 直管	G型 φ100×2.0	本	2.000	5	4	2				11								
ﾚﾝﾀﾙ管 直管	G型 φ100×1.0	本	1.000	8	6	6				20								
ﾚﾝﾀﾙ管 直管	G型 φ100×0.5	本	0.500	1	4	2				7								
ﾚﾝﾀﾙ管 直管	G型 φ100×0.3	本	0.300		1	1				2								
ﾚﾝﾀﾙ管 ﾌﾚｷ管	G型 φ100×1.0	本	1.000	8	5	5				18								
ﾚﾝﾀﾙ管 90° ｴﾙﾎﾞ	G型 φ100	ケ	0.367	8	6	3				17								
ﾚﾝﾀﾙ管 ﾁｰｽﾞ	G型 φ100×φ80	ケ	0.274	2	2					4								
ﾚﾝﾀﾙ管 ﾁｰｽﾞ	G型 φ100×φ50	ケ	0.274	2	1					3								
ﾚﾝﾀﾙ管 仮設消火栓	露出用 φ80×φ65	ケ		2	2					4								
ﾚﾝﾀﾙ管 ﾎﾞｰﾙﾊﾞﾙﾌﾞ	G型 φ100	ケ	0.304	3	2	1				6								
ﾚﾝﾀﾙ管 取出し短管	G型 φ100×φ20,25	ケ	0.150	2	1	1				4								
ﾚﾝﾀﾙ管 接続短管	G型 φ100 ﾌﾗﾝｼﾞ	ケ	0.160	1		1				2								
ﾚﾝﾀﾙ管 接続短管	G型 φ100 受×受	ケ	0.016	1						1								
ﾌﾗﾝｼﾞ継手材	SUS304 7.5K RF φ100	組		1		1				2								
不断水割T字管	VP用 ｿﾌﾄ弁付 φ150×φ100	基		1		1				2								
不断水仕切弁	VP用 φ150	基		1		1				2								
仕切弁室	H=1.20 φ150	組		1						1								貸与品
仕切弁室	H=1.20 φ100	組		1						1								貸与品
仕切弁室	H=0.90 φ150	組				1				1								貸与品
仕切弁室	H=0.90 φ100	組				1				1								貸与品
ﾌﾗﾝｼﾞ蓋	φ100	ケ		1		1				2								

【補助】

ﾚﾝﾀﾙ管φ100

仮設配管材料数量計算書

名　称	形状・寸法	単 位	単位長	計算式（変更前）						合 計	計算式（変更後）						合 計	摘　要
				平面1	平面2	平面3												
配管延長		m		335.9	329.1	290.0				955.0								

【補助】

ﾚﾝﾀﾙ管φ100

仮設配管労務数量計算書

名称	形状・寸法	単位	単位長	計算式（変更前） 平面1	平面2	平面3				合計	計算式（変更後）						合計	摘要
ﾚﾝﾀﾙ管 布設工	G型 φ100	m		335.9	329.1	290.0				955.0								
ﾚﾝﾀﾙ管 継手工	G型 φ100	口		117	108	89				314								
ﾚﾝﾀﾙ管 継手工	G型 φ80	口		2	2					4								
ﾚﾝﾀﾙ管 継手工	G型 φ50	口		2	1					3								
仮設ﾊﾞﾙﾌﾞ 設置工	G型 φ100	基		3	2	1				6								
仮設消火栓 設置工	G型 φ65	基		2	2					4								
ﾚﾝﾀﾙ管 取出し短管設置工	G型 φ100	基		2	1	1				4								
ﾌﾗﾝｼﾞ継手工	7.5k φ100	口		1		1				2								
仮設管撤去工		式								1								
不断水割T字管 設置工	VP用 ｿﾌﾄ弁付 φ150×φ100	基		1		1				2								
不断水仕切弁 設置工	VP用 φ150	基		1		1				2								
仕切弁室工	H=1.20 φ150	箇所		1						1								
仕切弁室工	H=1.20 φ100	箇所		1						1								
仕切弁室工	H=0.90 φ150	箇所				1				1								
仕切弁室工	H=0.90 φ100	箇所				1				1								
仕切弁室撤去工	H=1.20 φ100	箇所		1						1								割T字管の弁室
仕切弁室撤去工	H=0.90 φ100	箇所				1				1								割T字管の弁室

【補助】

ﾚﾝﾀﾙ管φ100

仮設配管土工延長計算書

名　称	形状・寸法	単位	単位長	計算式（変更前） 平面1	平面2	平面3					合計	計算式（変更後）							合計	摘　要
布設土工延長																				
断面 a-1	割T H=0.90 φ150 町道As	箇所				1.0					1.0									
断面 b-1	不断仕 H=0.90 φ150 町道As	箇所				1.0					1.0									
断面 a-2	割T H=1.20 φ150 町道As	箇所		1.0							1.0									
断面 b-2	不断仕 H=1.20 φ150 町道As	箇所		1.0							1.0									
断面 c	布設 H=0.30 φ100 町道As	m		8.0	5.5	3.7					17.2									
撤去土工延長																				
断面 a'-1	ﾌﾗﾝｼﾞ蓋 H=0.90 φ100 町道As	m				1.0					1.0									
断面 a'-2	ﾌﾗﾝｼﾞ蓋 H=1.20 φ100 町道As	m		1.0							1.0									
断面 c'	撤去 H=0.30 φ100 町道As	m		8.0	5.5	3.7					17.2									

【補助】
ﾚﾝﾀﾙ管φ100

上段：変更前
下段：変更後

土　工　数　量　計　算　表

			断面 a-1	断面 b-1	断面 a-2	断面 b-2	断面 c	断面 a'-1	断面 a'-2	断面 c'		合計	改め
延　長			1.00	1.00	1.00	1.00	17.20	1.00	1.00	17.20		40.40	
舗装切断工	AS t≦15cm	m	4.200 4.20	5.000 5.00	4.200 4.20	5.000 5.00	2.000 34.40					52.80	53
舗装版取壊工	As t≦10cm	m2	1.100 1.10	1.560 1.56	1.100 1.10	1.560 1.56	0.350 6.02					11.34	11
掘削工	機械	m3	0.715 0.72	1.014 1.01	1.045 1.05	1.482 1.48	0.130 2.24	0.550 0.55	0.715 0.72	0.136 2.34		10.11	10
掘削工	人力	m3	0.714 0.71	0.860 0.86	0.714 0.71	0.860 0.86						3.14	3
発生土埋戻工		m3	0.660 0.66	0.936 0.94	0.990 0.99	1.404 1.40	0.066 1.14	0.330 0.33	0.495 0.50	0.077 1.32		7.28	7
砂埋戻工		m3	0.604 0.60	0.704 0.70	0.604 0.60	0.704 0.70		0.110 0.11	0.110 0.11			2.82	3
残土処理工	土砂	m3	0.769 0.77	0.938 0.94	0.769 0.77	0.938 0.94	0.064 1.10	0.220 0.22	0.220 0.22	0.059 1.01		5.97	6
残塊処理工	AS殻	m3	0.055 0.06	0.078 0.08	0.055 0.06	0.078 0.08	0.018 0.31					0.59	1
仮路盤工	1.8m未満 RC-30 t=20cm	m2					0.350 6.02					6.02	6
路盤工	1.8m未満 RM-30 t=17cm	m2	1.100 1.10	1.560 1.56	1.100 1.10	1.560 1.56		0.550 0.55	0.550 0.55	0.350 6.02		12.44	12
舗装仮復旧工	再生密粒As t=3cm	m2	1.100 1.10	1.560 1.56	1.100 1.10	1.560 1.56				0.350 6.02		11.34	11
土留工	軽量鋼矢板 l=2.0m　支保1段	m			1.000 1.00	1.300 1.30						2.30	2

【補助】

ﾚﾝﾀﾙ管φ50

仮設配管材料数量計算書

名　称	形状・寸法	単位	単位長	計算式（変更前）						合計	計算式（変更後）						合計	摘　要
				平1排泥	平1分岐	平2分岐												
(ﾚﾝﾀﾙ材料)																		
ﾚﾝﾀﾙ管 90°ｴﾙﾎﾞ	G型 φ50	ケ	0.205	1						1								
ﾚﾝﾀﾙ管 ﾎﾞｰﾙﾊﾞﾙﾌﾞ	G型 φ50	ケ	0.210	1						1								
ﾚﾝﾀﾙ管 接続短管	ﾈｼﾞ φ50	ケ	0.202		1	1				2								
φ50配管延長		m		0.4	0.2	0.2				0.8								

【補助】

ﾚﾝﾀﾙ管φ50

仮設配管労務数量計算書

名称	形状・寸法	単位	単位長	計算式（変更前）						合計	計算式（変更後）						合計	摘要
				平1排泥	平1分岐	平2分岐												
ﾚﾝﾀﾙ管 布設工	G型 φ50	m		0.4	0.2	0.2				0.8								
ﾚﾝﾀﾙ管 継手工	G型 φ50	ロ		1						1								
仮設ﾊﾞﾙﾌﾞ 設置工	G型 φ50	基		1						1								
仮設管撤去工		式								1								

【補助】

PEφ40～25

仮設配管材料数量計算書

名称	形状・寸法	単位	単位長	計算式（変更前）						合計	計算式（変更後）						合計	摘要
				平面1	平2分岐1	平2分岐2												
水道用 軟質ﾎﾟﾘｴﾁﾚﾝ管	1種 φ40×60m	m				91.0				91.0								
水道用 軟質ﾎﾟﾘｴﾁﾚﾝ管	1種 φ30×90m	m		72.0						72.0								
水道用 軟質ﾎﾟﾘｴﾁﾚﾝ管	1種 φ25×90m	m			61.0					61.0								
PE継手 ソケット	φ40	ケ				1				1								貸与品
PE継手 ｵﾈｼﾞ付ｿｹｯﾄ	φ40	ケ				5				5								貸与品
PE継手 ｵﾈｼﾞ付ｿｹｯﾄ	φ30	ケ		5						5								貸与品
PE継手 ｵﾈｼﾞ付ｿｹｯﾄ	φ25	ケ			4					4								貸与品
PE継手 ﾒﾈｼﾞ付ｿｹｯﾄ	φ25	ケ			1					1								貸与品
ｽﾘｰｽ ﾊﾞﾙﾌﾞ	φ40	ケ				2				2								貸与品
ｽﾘｰｽ ﾊﾞﾙﾌﾞ	φ30	ケ		2						2								貸与品
ｽﾘｰｽ ﾊﾞﾙﾌﾞ	φ25	ケ			2					2								貸与品
SGPｿｹｯﾄ	φ50×40	ケ				1				1								貸与品
SGPｿｹｯﾄ	φ50×30	ケ		1						1								貸与品
保温材	給水用ﾜﾝﾀｯﾁ式 φ40	m				82.0				82.0								貸与品
保温材	給水用ﾜﾝﾀｯﾁ式 φ30	m		66.8						66.8								貸与品
保温材	給水用ﾜﾝﾀｯﾁ式 φ25	m			61.0					61.0								貸与品

【補助】
PEφ40～25

仮設配管労務数量計算書

名称	形状・寸法	単位	単位長	計算式（変更前） 平面1	平2分岐1	平2分岐2				合計	計算式（変更後）						合計	摘要
ﾎﾟﾘｴﾁﾚﾝ管 布設工	φ40	m				91.0				91.0								
ﾎﾟﾘｴﾁﾚﾝ管 布設工	φ30	m		72.0						72.0								
ﾎﾟﾘｴﾁﾚﾝ管 布設工	φ25	m			61.0					61.0								
ﾎﾟﾘｴﾁﾚﾝ管 切断工	φ40	ロ				5				5								
ﾎﾟﾘｴﾁﾚﾝ管 切断工	φ30	ロ		5						5								
ﾎﾟﾘｴﾁﾚﾝ管 切断工	φ25	ロ			4					4								
ﾎﾟﾘｴﾁﾚﾝ管 継手工	φ40	ロ				7				7								
ﾎﾟﾘｴﾁﾚﾝ管 継手工	φ30	ロ		5						5								
ﾎﾟﾘｴﾁﾚﾝ管 継手工	φ25	ロ			5					5								
止水栓設置工	BOX設置含まず φ40	箇所				2				2								
止水栓設置工	BOX設置含まず φ30	箇所		2						2								
止水栓設置工	BOX設置含まず φ25	箇所			2					2								
鋼管継手工	ねじ込み 50A	ロ		1		1				2								
鋼管継手工	ねじ込み 40A	ロ				1				1								
鋼管継手工	ねじ込み 30A	ロ		1						1								
鋼管継手工	ねじ込み 25A	ロ			1					1								
仮設管撤去工		式								1								
布設土工延長																		
断面 d	H=0.30 φ40以下町道As	m		5.2		9.0				14.2								
撤去土工延長																		
断面 d'	H=0.30 φ40以下町道As	m		5.2		9.0				14.2								

【補助】
PEφ40～25

上段：変更前
下段：変更後

土 工 数 量 計 算 表

			断面 d	断面 d'								合計	改め
延 長			14.20	14.20								28.40	
舗装切断工	AS t≦15cm	m	2.000 28.40									28.40	28
舗装版取壊工	As t≦10cm	m2	0.300 4.26									4.26	4
掘削工	機械	m3	0.084 1.19	0.098 1.39								2.58	3
掘削工	人力	m3											
発生土埋戻工		m3	0.038 0.54	0.039 0.55								1.09	1
砂埋戻工		m3											
残土処理工	土砂	m3	0.046 0.65	0.059 0.84								1.49	1
残塊処理工	AS殻	m3	0.015 0.21									0.21	0.2
仮路盤工	1.8m未満 RC-30 t=20cm	m2	0.300 4.26									4.26	4
路盤工	1.8m未満 RM-30 t=17cm	m2		0.300 4.26								4.26	4
舗装仮復旧工	再生密粒As t=3cm	m2		0.300 4.26								4.26	4

【補助】
PEφ20

仮設給水材料数量計算書

名　称	形状・寸法	単 位	単位長	計算式（変更前） 平面1 樋口	生澤	水口	不明	平面2 田畑	田畑	樋口		合 計	計算式（変更後）								合 計	摘　要
水道用 軟質ﾎﾟﾘｴﾁﾚﾝ管	1種 φ20×120m	m		4.0	6.0	5.0	38.0	18.0	1.0	6.0		78.0										
PE継手 ｵﾈｼﾞ付ｿｹｯﾄ	φ20	ケ				2	2	2	2	2		10										貸与品
PE継手 ﾒﾈｼﾞ付ｿｹｯﾄ	φ20	ケ		1	1							2										貸与品
PE継手 チーズ	φ40×φ20	ケ							1	1		2										貸与品
PE継手 チーズ	φ30×φ20	ケ				1	1					2										貸与品
PE継手 チーズ	φ25×φ20	ケ						1				1										貸与品
PE継手 ﾒｰﾀｰ用ｿｹｯﾄ	φ20×φ13	ケ				1	1	1				3										貸与品
ｽﾘｰｽ ﾊﾞﾙﾌﾞ	φ20	ケ				1	1	1	1	1		5										貸与品
異種異径管ｿｹｯﾄ	φ20×φ13	ケ		1	1				1	1		4										貸与品
保温材	給水用ﾜﾝﾀｯﾁ式 φ20	m		3.0	5.0	5.0	38.0	18.0		5.0		74.0										貸与品

【補助】
PEφ20

仮設給水労務数量計算書

名　称	形状・寸法	単 位	単位長	計算式（変更前） 平面1 樋口	生澤	水口	不明	平面2 田畑	田畑	樋口		合 計	計算式（変更後）								合 計	摘　要
ﾎﾟﾘｴﾁﾚﾝ管 布設工	φ20	m		4.0	6.0	5.0	38.0	18.0	1.0	6.0		78.0										
ﾎﾟﾘｴﾁﾚﾝ管 切断工	φ20	ロ		1	1	2	2	2	2	2		12										
ﾎﾟﾘｴﾁﾚﾝ管 継手工	φ40	ロ							2	2		4										
ﾎﾟﾘｴﾁﾚﾝ管 継手工	φ30	ロ				2	2					4										
ﾎﾟﾘｴﾁﾚﾝ管 継手工	φ25	ロ						2				2										
ﾎﾟﾘｴﾁﾚﾝ管 継手工	φ20	ロ		2	2	4	4	4	4	4		24										
ﾎﾟﾘｴﾁﾚﾝ管 継手工	φ13	ロ		1	1				1	1		4										
鋼管継手工	ねじ込み 20A	ロ		1	1							2										
鋼管継手工	ねじ込み 13A	ロ				1	1	1				3										
止水栓設置工	BOX設置含まず φ20	箇所				1	1	1	1	1		5										
仮設管撤去工		式										1										
既設管切断工	vp φ13	ロ		1	1				1	1		4										
布設土工延長																						
断面 e	H=0.90 φ20 町道As	m		1.0	1.0				1.0	1.0		4.0										

【補助】
PEφ20

上段：変更前
下段：変更後

土 工 数 量 計 算 表

			断面 e									合計	改め
延 長			4.00									4.00	
舗装切断工	AS t≦15cm	m											
舗装版取壊工	As t≦10cm	m2	0.550 2.20									2.20	2
掘削工	機械	m3	0.495 1.98									1.98	2
掘削工	人力	m3											
発生土埋戻工		m3	0.401 1.60									1.60	2
砂埋戻工		m3											
残土処理工	土砂	m3	0.094 0.38									0.38	0.4
残塊処理工	AS殻	m3	0.017 0.07									0.07	0.1
仮路盤工	1.8m未満 RC-30 t=20cm	m2	0.550 2.20									2.20	2
路盤工	1.8m未満 RM-30 t=17cm	m2											
舗装仮復旧工	再生密粒As t=3cm	m2											

【補助】
仮設配管工

土　工　数　量　計　算　表

上段：変更前
下段：変更後

			仮設φ100	仮設φ40～25	仮設給水							合計	改め
延　長													
舗装切断工	AS t≦15cm	m	52.80	28.40								81.20	81
舗装版取壊工	As t≦10cm	m2	11.34	4.26	2.20							17.80	18
掘削工	機械	m3	10.11	2.58	1.98							14.67	15
掘削工	人力	m3	3.14									3.14	3
発生土埋戻工		m3	7.28	1.09	1.60							9.97	10
砂埋戻工		m3	2.82									2.82	3
残土処理工	土砂	m3	5.97	1.49	0.38							7.84	8
残塊処理工	AS殻	m3	0.59	0.21	0.07							0.87	1
仮路盤工	1.8m未満 RC-30 t=20cm	m2	6.02	4.26	2.20							12.48	12
路盤工	1.8m未満 RM-30 t=17cm	m2	12.44	4.26								16.70	17
舗装仮復旧工	再生密粒As t=3cm	m2	11.34	4.26								15.60	16
土留工	軽量鋼矢板 l=2.0m　支保1段	m	2.30									2.30	2

数 量 計 算 書 （ 補 助 ）

【補助】
DCIP-GXφ150,HIVPφ150

本設配管材料数量計算書

名称	形状・寸法	単位	単位長	計算式（変更前） 平面1	平面2	平2分岐1	平2分岐2	平面3-1	平面3-2		合計	計算式（変更後）							合計	摘要
DCIP 直管	GX形S種内粉 φ150×5.00m	本	5.000	58	56			48			162									
切管用直管	GX形S種内粉 φ150×5.00m	(m) 本	1.000	(34.67)	(35.79)			(21.44)	(9.50)		22									切管調書より
ライナ	GX形 φ150	組	0.039	11	12			5	2		30									
接合部品	GX形 φ150	組		10	9	1	1	11	6		38									
G-Link	GX形 φ150	組		23	27			11	4		65									
DCIP 二受丁字管	GX形内粉 φ150×φ150	ケ	0.560		2						2									
DCIP 二受丁字管	GX形内粉 φ150×φ100	ケ	0.480					1	1		2									
DCIP 二受丁字管	GX形内粉 φ150×φ75	ケ	0.450	1							1									
DCIP F付丁字管	GX形内粉 φ150×φ75	ケ	0.450	2	1			2			5									
DCIP 受挿し片落管	GX形内粉 φ150×φ100	ケ	0.410					1			1									
DCIP 挿し受片落管	GX形内粉 φ150×φ100	ケ	0.420						1		1									
DCIP 曲管	GX形内粉 φ150×45°	ケ	0.470	1					3		4									
DCIP 曲管	GX形内粉 φ150×22 1/2°	ケ	0.410	3	5			2	1		11									
DCIP 曲管	GX形内粉 φ150×11 1/4°	ケ	0.370	6	1			3	1		11									
DCIP 両受曲管	GX形内粉 φ150×45°	ケ	0.200						1		1									
DCIP 両受曲管	GX形内粉 φ150×22 1/2°	ケ	0.140	9	13			6			28									
DCIP 継輪	GX形内粉 φ150	ケ	0.240																	
受挿しｿﾌﾄｼｰﾙ仕切弁	GX形 φ150 10K	基	0.550		1	1	1	1	1		5									
両受ｿﾌﾄｼｰﾙ仕切弁	GX形 φ150 10K	基	0.220	1							1									
仕切弁室	H=0.60 φ150	組		1	1	1	1	1	1		6									
ﾌﾗﾝｼﾞ継手材	SUS304 7.5K GF φ75	組			1			1			2									
ﾌﾗﾝｼﾞ継手材	SUS304 7.5K RF φ75	組			1			1			2									
不凍急排空気弁	φ25	基			1			1			2									
補修弁	RF-RF φ75×100H	基			1			1			2									
空気弁室	H=0.60	組			1			1			2									

【補助】
DCIP-GXφ150,HIVPφ150

本設配管材料数量計算書

名称	形状・寸法	単位	単位長	計算式（変更前） 平面1	平面2	平2分岐1	平2分岐2	平面3-1	平面3-2		合計	計算式（変更後）							合計	摘要
HIVP切管用直管	φ150×4.00m	(m)本	1.000	(1.35)							1									切管調書より
ﾒｶ型ﾍﾞﾝﾄﾞ	内粉離脱防止付 φ150×45°	ケ		2							2									
VCｼﾞｮｲﾝﾄ	内粉離脱防止付 φ150	ケ		1					1		2									
埋設標識ｼｰﾄ		m		332.2	321.7	0.6	0.6	266.2	13.3		934.6									土工延長
管明示ﾃｰﾌﾟ	φ150	m		333.2	322.6	0.6	0.6	266.7	13.4		937.1									管延長
DCIPφ150据付延長		m		331.6	322.1			266.2	12.9		932.8									
仕切弁延長		m		0.22	0.55	0.55	0.55	0.55	0.55		2.97									
DCIPφ150管延長		m		331.8	322.6	0.6	0.6	266.7	13.4		935.7									
HIVPφ150据付延長		m		1.4							1.4									
仕切弁延長		m																		
HIVPφ150管延長		m		1.4							1.4									

【補助】 変更前

DCIP-GXφ150

切 管 調 書 (1-1)

（形状寸法） DCIP-GXφ150 ×5.00m

甲切管	乙切管	乙切管	乙切管	乙切管	残管	挿口加工	切断
1.96 G			G 1.69 G	G 1.00	0.35		3
3.36 G				G 1.17	0.47		2
2.81 G				G 1.69	0.50		2
3.65 G				G 1.17	0.18		2
1.32 G			G 1.69 G	G 1.69	0.30		3
2.57 G			G 1.17 G	G 1.00	0.26		3
2.27 G			G 1.00 G	G 1.69	0.04		3
1.30 G			G 1.50 G	G 2.16	0.04		3
1.53 G			G 1.69 G	G 1.69	0.09		3
4.58 G					0.42		1
0.94 G			G 1.69 G	G 1.69	0.68		3
1.31 G		G 1.17 G	G 1.17 G	G 1.00	0.35		4
1.00 G	G 1.00 G	G 1.00 G	G 1.00 G	G 1.00			4
3.88 G				G 1.00	0.12		2
3.28 G				G 1.69	0.03		2
2.70 G				G 1.69	0.61		2
4.53 G					0.47		1
4.50 G					0.50		1
2.55 G				G 1.69	0.76		2
1.10 G			K 1.00 G	G 1.17	1.73		3
4.32 G					0.68		1
4.18 G				K 0.80	0.02		2

切管集計

路線名	直管	甲切管	乙切管	延長
(平面1)	58	1.96	0.80K	34.67
		3.36	1.00	
		2.81	1.17	
		3.65	1.00	
		1.32	1.17	
		2.57	1.69	
		2.27	1.00	
		1.30	1.69	
		1.53	1.69	
			1.00	
			1.69	
(平面2)	56	4.58	1.17	35.79
		0.94	1.00	
		1.31	1.17	
		1.00	1.69	
		3.88	1.50	
		3.28	1.69	
		2.70	1.17	
			1.00	
			1.17	
			2.16	
			1.69	
			1.00	
			1.69	

【補助】 変更前

DCIP-GXφ150

切　管　調　書　(1-2)

（形状寸法）　DCIP-GXφ150　×5.00m

甲切管	乙切管	乙切管	乙切管	乙切管	残管	挿口加工	切断
甲切管用 直管	乙切管用 直管				残管 計	挿口加工 計	切断 計
22					8.60		52

切管集計

路線名	直管	甲切管	乙切管	延長
(平面3-1)	48	4.53	1.69	21.44
		4.50	1.00	
		2.55	1.69	
		1.10	1.69	
			1.00	
			1.69	
(平面3-2)		4.32	1.00K	9.50
		4.18		
計	162	59.64	41.76	101.40

直管　22　本

【補助】 変更前

HIVPφ150

切　管　調　書　(2)

(形状寸法)		HIVPφ150	×4.00m					切管集計				
乙切管	乙切管	乙切管	乙切管	乙切管	残管	挿口加工	切断	路線名	直管	乙切管	乙切管	延長
0.85	0.50				2.65		2	(平面1)		0.85	0.50	1.35
乙切管用 直管	乙切管用 直管				残管 計	挿口加工 計	切断 計					
1					2.65		2	計		0.85	0.50	1.35

直管　1　本

【補助】
DCIP-GXφ150,HIVPφ150

本設配管労務数量計算書

名称	形状・寸法	単位	単位長	計算式（変更前） 平面1	平面2	平2分岐1	平2分岐2	平面3-1	平面3-2		合計	計算式（変更後）							合計	摘要
鋳鉄管据付工	機械 φ150	m		331.6	322.1			266.2	12.9		932.8									
GX形継手工	直管部 φ150	口		67	63			52	2		184									
GX形継手工	異形管部 φ150	口		10	9	1	1	11	6		38									
GX形継手工	G-Link部 φ150	口		23	27			11	4		65									
鋳鉄管切断工	φ150	口		20	19			10	3		52									切管調書より
仕切弁設置工	機械 φ150	基		1	1	1	1	1	1		6									
仕切弁室工	H=0.60 φ150	箇所		1	1	1	1	1	1		6									
空気弁設置工	φ25	基			1			1			2									
空気弁室工	H=0.60	箇所			1			1			2									
ﾌﾗﾝｼﾞ 継手工	7.5K φ75	口			1			1			2									
ﾋﾞﾆﾙ管据付工	φ150	m		1.4							1.4									
ﾋﾞﾆﾙ管切断工	φ150	口		2							2									切管調書より
ﾒｶﾆｶﾙ継手工	離脱防止 φ150	口		6					2		8									
既設管切断工	ﾋﾞﾆﾙ管 φ150	口		1					1		2									
埋設標識ｼｰﾄ工		m		332.2	321.7	0.6	0.6	266.2	13.3		934.6									土工延長
管明示ﾃｰﾌﾟ工	φ150	m		333.2	322.6	0.6	0.6	266.7	13.4		937.1									管延長
通水試験工		m		333.2	322.6			266.7	13.4		935.9									管延長

【補助】
DCIP-GXφ150,HIVPφ150

本設配管土工延長計算書

名称	形状・寸法	単位	単位長	計算式（変更前） 平面1	平面2	平2分岐1	平2分岐2	平面3-1	平面3-2		合計	計算式（変更後）							合計	摘要
土工延長																				
断面 ①-1	H=0.60 B=1.00 D150 P75 町道As	m		318.5	305.0			253.7			877.2									
断面 ①-2	H=1.10 B=1.00 D150 P75 町道As	m		3.6	7.2						10.8									
断面 ①-3	H=1.30 B=1.00 D150 P75 町道As	m		9.0	9.5			9.0			27.5									
断面 ②-1	H=0.60 B=0.55 D150 町道As	m				0.6	0.6	3.5	10.9		15.6									
断面 ②-2	H=0.90 B=0.55 D150 町道As	m							2.4		2.4									
断面 ③-1	H=0.60 B=0.55 HI150 町道As	m		0.5							0.5									
断面 ③-3	H=1.20 B=0.55 HI150 町道As	m		0.6							0.6									

【補助】
DCIP-GXφ150,HIVPφ150

上段：変更前
下段：変更後

土　工　数　量　計　算　表

			断面 ①-1	断面 ①-2	断面 ①-3	断面 ②-1	断面 ②-2	断面 ③-1	断面 ③-3			合計	改め
延　長			877.20	10.80	27.50	15.60	2.40	0.50	0.60			934.60	
舗装切断工	AS t≦15cm	m	1.000 877.20	1.000 10.80	1.000 27.50	2.000 31.20	2.000 4.80	2.000 1.00	2.000 1.20			953.70	950
舗装版取壊工	As t≦10cm	m2	0.550 482.46	0.550 5.94	0.550 15.13	0.550 8.58	0.550 1.32	0.550 0.28	0.550 0.33			514.04	514
掘削工	機械	m3	0.396 347.37	0.671 7.25	0.781 21.48	0.396 6.18	0.561 1.35	0.451 0.23	0.781 0.47			384.33	380
掘削工	人力	m3											
発生土埋戻工		m3	0.165 144.74	0.440 4.75	0.550 15.13	0.165 2.57	0.330 0.79	0.165 0.08	0.495 0.30			168.36	170
砂埋戻工		m3	0.126 110.53	0.126 1.36	0.126 3.47	0.126 1.97	0.126 0.30	0.181 0.09	0.181 0.11			117.83	120
残土処理工	土砂	m3	0.231 202.63	0.231 2.49	0.231 6.35	0.231 3.60	0.231 0.55	0.286 0.14	0.286 0.17			215.93	216
残塊処理工	AS殻	m3	0.028 24.56	0.028 0.30	0.028 0.77	0.028 0.44	0.028 0.07	0.028 0.01	0.028 0.02			26.17	26
路盤工	1.8m未満 RM-30 t=17cm	m2	0.550 482.46	0.550 5.94	0.550 15.13	0.550 8.58	0.550 1.32	0.550 0.28	0.550 0.33			514.04	514
舗装仮復旧工	再生密粒As t=3cm	m2	0.550 482.46	0.550 5.94	0.550 15.13	0.550 8.58	0.550 1.32	0.550 0.28	0.550 0.33			514.04	514

【補助】
DCIP-GXφ100

本設配管材料数量計算書

名称	形状・寸法	単位	単位長	計算式（変更前）						合計	計算式（変更後）						合計	摘要
				平面3	平3ﾊﾞｲﾊﾟｽ													
DCIP 直管	GX形S種内粉 φ100×4.00m	本	4.000															
切管用直管	GX形S種内粉 φ100×4.00m	(m) 本	1.000	(1.60)	(6.16)					3								切管調書より
ライナ	GX形 φ100	組	0.029	1	2					3								
接合部品	GX形 φ100	組		1	2					3								
G-Link	GX形 φ100	組		2	6					8								
DCIP 曲管	GX形内粉 φ100×90°	ケ	0.520		2					2								
DCIP 継輪	GX形内粉 φ100	ケ	0.200		1					1								
DCIP 短管1号	GX形内粉 φ100	ケ	0.080	2						2								
両受ｿﾌﾄｼｰﾙ仕切弁	GX形 φ100 10K	基	0.180		1					1								
仕切弁室	H=0.60 φ100	組			1					1								
流量計	CAC804 φ100	基	0.750	1						1								
流量計室	H=0.60 φ100	組		1						1								
ﾌﾗﾝｼﾞ継手材	SUS304 7.5K GF φ100	組		2						2								
埋設標識ｼｰﾄ		m		2.5	7.6					10.1								土工延長
管明示ﾃｰﾌﾟ	φ100	m		2.5	7.6					10.1								管延長
据付延長		m		1.8	7.5					9.3								
仕切弁･流量計延長		m		0.75	0.18					0.93								
管延長		m		2.5	7.6					10.1								

【補助】 変更前

DCIP-GXφ100

切　管　調　書　(1)

(形状寸法)		DCIP-GXφ100 ×4.00m						切管集計				
甲切管	乙切管	乙切管	乙切管	乙切管	残管	挿口加工	切断	路線名	直管	甲切管	乙切管	延長
0.80 G				G 0.80	2.40		2	(平面3)		0.80	0.80	1.60
2.47 G				G 0.99	0.54		2					
0.70 G			G 1.00 G	G 1.00	1.30		3	(平3ﾊﾞｲﾊﾟｽ)		2.47	0.99	6.16
										0.70	1.00	
											1.00	
甲切管用 直管	乙切管用 直管				残管 計	挿口加工 計	切断 計					
3					4.24		7	計		3.97	3.79	7.76

直管　3　本

【補助】
DCIP-GXφ100

本設配管労務数量計算書

名　称	形状・寸法	単位	単位長	計算式（変更前）						合計	計算式（変更後）						合計	摘　要
				平面3	平3ﾊﾞｲﾊﾟｽ													
鋳鉄管据付工	機械 φ100	m		1.8	7.5					9.3								
GX形継手工	直管部 φ100	口		1	2					3								
GX形継手工	異形管部 φ100	口		1	2					3								
GX形継手工	G-Link部 φ100	口		2	6					8								
鋳鉄管切断工	φ100	口		2	5					7								切管調書より
仕切弁設置工	機械 φ100	基			1					1								
仕切弁室工	H=0.60 φ100	箇所			1					1								
ﾌﾗﾝｼﾞ 継手工	7.5K φ100	口		2						2								
流量計設置工	φ100	基		1						1								
流量計室工	H=0.60 φ100	箇所		1						1								
埋設標識ｼｰﾄ工		m		2.5	7.6					10.1								土工延長
管明示ﾃｰﾌﾟ工	φ100	m		2.5	7.6					10.1								管延長
通水試験工		m		2.5	7.6					10.1								管延長
土工延長																		
断面　②-3	H=0.60 B=0.55 D100 町道As	m		2.5	7.6					10.1								

【補助】
DCIP-GXφ100

上段：変更前
下段：変更後

土 工 数 量 計 算 表

			断面 ②-3	既設流量計室 取り壊し							合計	改め
延 長			10.10								10.10	
舗装切断工	AS t≦15cm	m	2.000 20.20								20.20	20
舗装版取壊工	As t≦10cm	m2	0.550 5.56								5.56	6
掘削工	機械	m3	0.369 3.73								3.73	4
掘削工	人力	m3										
発生土埋戻工		m3	0.165 1.67								1.67	2
砂埋戻工		m3	0.110 1.11								1.11	1
残土処理工	土砂	m3	0.204 2.06								2.06	2
残塊処理工	AS殻	m3	0.028 0.28								0.28	0.3
路盤工	1.8m未満 RM-30 t=17cm	m2	0.550 5.56								5.56	6
舗装仮復旧工	再生密粒As t=3cm	m2	0.550 5.56								5.56	6
構造物取壊工	鉄筋ｺﾝｸﾘｰﾄ	m3		2.17							2.17	2
残塊処理工	鉄筋CO殻	m3		2.17							2.17	2

【補助】
DCIP-GXφ75

本設配管材料数量計算書

名称	形状・寸法	単位	単位長	計算式（変更前）						合計	計算式（変更後）						合計	摘要
				平1分岐														
接合部品	GX形 φ75	組		1						1								
受挿しｿﾌﾄｼｰﾙ仕切弁	GX形 φ75 10K	基	0.490	1						1								
仕切弁室	H=0.60 φ75	組		1						1								
埋設標識ｼｰﾄ		m		0.5						0.5								土工延長
管明示ﾃｰﾌﾟ	φ75	m		0.5						0.5								管延長
据付延長		m																
仕切弁延長		m		0.49						0.49								
管延長		m		0.5						0.5								

【補助】
DCIP-GXφ75

本設配管労務数量計算書

名称	形状・寸法	単位	単位長	計算式（変更前） 平1分岐						合計	計算式（変更後）						合計	摘要
GX形継手工	異形管部 φ75	ロ		1						1								
仕切弁設置工	機械 φ75	基		1						1								
仕切弁室工	H=0.60 φ75	箇所		1						1								
埋設標識ｼｰﾄ工		m		0.5						0.5								土工延長
管明示ﾃｰﾌﾟ工	φ75	m		0.5						0.5								管延長
土工延長																		
断面　②-4	H=0.60 B=0.55 D75 町道As	m		0.5						0.5								

【補助】
DCIP-GXφ75

上段：変更前
下段：変更後

土 工 数 量 計 算 表

			断面 ②-4								合計	改め
延 長			0.50								0.50	
舗装切断工	AS t≦15cm	m	2.000 1.00								1.00	1
舗装版取壊工	As t≦10cm	m2	0.550 0.28								0.28	0.3
掘削工	機械	m3	0.352 0.18								0.18	0.2
掘削工	人力	m3										
発生土埋戻工		m3	0.165 0.08								0.08	0.1
砂埋戻工		m3	0.098 0.05								0.05	0.1
残土処理工	土砂	m3	0.187 0.09								0.09	0.1
残塊処理工	AS殻	m3	0.028 0.01								0.01	0.01
路盤工	1.8m未満 RM-30 t=17cm	m2	0.550 0.28								0.28	0.3
舗装仮復旧工	再生密粒As t=3cm	m2	0.550 0.28								0.28	0.3

【補助】

上段：変更前
下段：変更後

土　工　数　量　計　算　表

			DGXφ150	DGXφ100	DGXφ75							合計	改め
延　長													
舗装切断工	AS t≦15cm	m	953.70	20.20	1.00							974.90	970
舗装版取壊工	As t≦10cm	m2	514.04	5.56	0.28							519.88	520
掘削工	機械	m3	384.33	3.73	0.18							388.24	390
掘削工	人力	m3											
発生土埋戻工		m3	168.36	1.67	0.08							170.11	170
砂埋戻工		m3	117.83	1.11	0.05							118.99	120
残土処理工	土砂	m3	215.93	2.06	0.09							218.08	218
残塊処理工	AS殻	m3	26.17	0.28	0.01							26.46	26
路盤工	1.8m未満 RM-30 t=17cm	m2	514.04	5.56	0.28							519.88	520
舗装仮復旧工	再生密粒As t=3cm	m2	514.04	5.56	0.28							519.88	520
構造物取壊工	鉄筋ｺﾝｸﾘｰﾄ	m3		2.17								2.17	2
残塊処理工	鉄筋CO殻	m3		2.17								2.17	2

数 量 計 算 書 （ 単 独 ）

【単独】
DCIP-GXφ150,HIVPφ150

本設配管材料数量計算書

名称	形状・寸法	単位	単位長	計算式（変更前）							合計	計算式（変更後）							合計	摘要
				平2配支1	平2配支2	平2消火														
切管用直管	GX形S種内粉 φ150×5.00m	(m) 本	1.000	(1.70)	(1.00)						1									切管調書より
接合部品	GX形 φ150	組		1							1									
G-Link	GX形 φ150	組		1	1						2									
DCIP F付丁字管	GX形内粉 φ150×φ75	ケ	0.450	1							1									
HIVP切管用直管	φ150×4.00m	(m) 本	1.000	(4.24)	(3.92)	(0.50)					3									切管調書より
ﾒｶ型ﾍﾞﾝﾄﾞ	内粉離脱防止付 φ150×45°	ケ		3	3						6									
VCｼﾞｮｲﾝﾄ	内粉離脱防止付 φ150	ケ		1	1						2									
VSｼﾞｮｲﾝﾄ	内粉離脱防止付 φ150	ケ		1	1	1					3									
ﾒｶ型F付ﾁｰｽﾞ（台付）	内粉離脱防止付 φ150×φ75	ケ				1					1									
埋設標識ｼｰﾄ		m		6.3	4.8	1.0					12.1									土工延長
管明示ﾃｰﾌﾟ	φ150	m		6.4	4.9	0.5					11.8									管延長
DCIPφ150据付延長		m		2.2	1.0						3.2									
仕切弁延長		m																		
DCIPφ150管延長		m		2.2	1.0						3.2									
HIVPφ150据付延長		m		4.2	3.9	0.5					8.6									
仕切弁延長		m																		
HIVPφ150管延長		m		4.2	3.9	0.5					8.6									

【単独】 変更前

DCIP-GXφ150

切　管　調　書　(1)

（形状寸法）　DCIP-GXφ150　×5.00m

甲切管	乙切管	乙切管	乙切管	乙切管	残管	挿口加工	切断
0.70 G			K 1.00 G	K 1.00	2.30		3
甲切管用直管	乙切管用直管				残管計	挿口加工計	切断計
1					2.30		3

切管集計

路線名	直管	甲切管	乙切管	延長
(平2配支1)		0.70	1.00K	1.70
(平2配支2)			1.00K	1.00
計		0.70	2.00	2.70

直管　1　本

【単独】 変更前

HIVPφ150

切　管　調　書　(2)

（形状寸法）　HIVPφ150　×4.00m

乙切管	乙切管	乙切管	乙切管	乙切管	残管	挿口加工	切断
2.32	0.50				1.18		2
0.50	0.42	0.50	0.42		2.16		4
2.00	1.00	1.00					2
乙切管用直管	乙切管用直管				残管計	挿口加工計	切断計
3					3.34		8

切管集計

路線名	直管	乙切管	乙切管	延長
(平2配支1)		2.32	0.50	4.24
		0.42	1.00	
(平2配支2)		0.50	2.00	3.92
		0.42	1.00	
(平2消火)		0.50		0.50
計		4.16	4.50	8.66

直管　3　本

【単独】
DCIP-GXφ150,HIVPφ150

本設配管労務数量計算書

名称	形状・寸法	単位	単位長	計算式（変更前）							合計	計算式（変更後）							合計	摘要
				平2配支1	平2配支2	平2消火														
鋳鉄管据付工	機械 φ150	m		2.2	1.0						3.2									
GX形継手工	直管部 φ150	ロ		1							1									
GX形継手工	異形管部 φ150	ロ		1							1									
GX形継手工	G-Link部 φ150	ロ		1	1						2									
鋳鉄管切断工	φ150	ロ		2	1						3									切管調書より
ﾋﾞﾆﾙ管据付工	φ150	m		4.2	3.9	0.5					8.6									
ﾋﾞﾆﾙ管切断工	φ150	ロ		4	3	1					8									切管調書より
ﾒｶﾆｶﾙ継手工	離脱防止 φ150	ロ		10	10	4					24									
既設管切断工	ﾋﾞﾆﾙ管 φ150	ロ		1	1	2					4									
埋設標識ｼｰﾄ工		m		6.3	4.8	1.0					12.1									土工延長
管明示ﾃｰﾌﾟ工	φ150	m		6.4	4.9	0.5					11.8									管延長
土工延長																				
断面　②-1	H=0.60 B=0.55 D150 町道As	m		2.2	1.0						3.2									
断面　③-1	H=0.60 B=0.55 HI150 町道As	m		2.8	2.5						5.3									
断面　③-2	H=0.90 B=0.55 HI150 町道As	m		1.3	1.3	1.0					3.6									

【単独】
DCIP-GXφ150,HIVPφ150

上段：変更前
下段：変更後

土 工 数 量 計 算 表

			断面 ②-1	断面 ③-1	断面 ③-2							合計	改め
延 長			3.20	5.30	3.60							12.10	
舗装切断工	AS t≦15cm	m	2.000 6.40	2.000 10.60	2.000 7.20							24.20	24
舗装版取壊工	As t≦10cm	m2	0.550 1.76	0.550 2.92	0.550 1.98							6.66	7
掘削工	機械	m3	0.396 1.27	0.451 2.39	0.616 2.22							5.88	6
掘削工	人力	m3											
発生土埋戻工		m3	0.165 0.53	0.165 0.87	0.330 1.19							2.59	3
砂埋戻工		m3	0.126 0.40	0.181 0.96	0.181 0.65							2.01	2
残土処理工	土砂	m3	0.231 0.74	0.286 1.52	0.286 1.03							3.29	3
残塊処理工	AS殻	m3	0.028 0.09	0.028 0.15	0.028 0.10							0.34	0.3
路盤工	1.8m未満 RM-30 t=17cm	m2	0.550 1.76	0.550 2.92	0.550 1.98							6.66	7
舗装仮復旧工	再生密粒As t=3cm	m2	0.550 1.76	0.550 2.92	0.550 1.98							6.66	7

【単独】

DCIP-GXφ75,HIVPφ75

本設配管材料数量計算書

名　称	形状・寸法	単位	単位長	計算式（変更前） 平1配支	平面3					合計	計算式（変更後）						合計	摘　要
切管用直管	GX形S種内粉 φ75×4.00m	(m) 本	1.000	(1.00)						1								切管調書より
接合部品	GX形 φ75	組		1						1								
HIVP切管用直管	φ75×4.00m	(m) 本	1.000	(3.20)						1								切管調書より
ﾒｶ型ﾍﾞﾝﾄﾞ	内粉離脱防止付 φ75×45°	ケ		2						2								
ﾒｶ型ﾍﾞﾝﾄﾞ	内粉離脱防止付 φ75×22 1/2°	ケ		1						1								
VCｼﾞｮｲﾝﾄ	内粉離脱防止付 φ75	ケ		1						1								
VSｼﾞｮｲﾝﾄ	内粉離脱防止付 φ75	ケ		1						1								
ﾒｶ型ｷｬｯﾌﾟ(VP用)	内粉離脱防止付 φ75	ケ			1					1								
埋設標識ｼｰﾄ		m		4.2						4.2								土工延長
管明示ﾃｰﾌﾟ	φ75	m		4.2						4.2								管延長
DCIPφ75据付延長		m		1.0						1.0								
仕切弁延長		m																
DCIPφ75管延長		m		1.0						1.0								
HIVPφ75据付延長		m		3.2						3.2								
仕切弁延長		m																
HIVPφ75管延長		m		3.2						3.2								

【単独】 変更前

DCIP-GXφ75

切　管　調　書　(1)

（形状寸法）	DCIP-GXφ75 ×4.00m							切管集計				
甲切管	乙切管	乙切管	乙切管	乙切管	残管	挿口加工	切断	路線名	直管	甲切管	乙切管	延長
				K 1.00	3.00		1	(平1配支)			1.00K	1.00
甲切管用 直管	乙切管用 直管				残管 計	挿口加工 計	切断 計					
	1				3.00		1	計			1.00	1.00

直管　1　本

【単独】 変更前

HIVPφ75

切　管　調　書　(2)

(形状寸法)		HIVPφ75	×4.00m					切管集計				
乙切管	乙切管	乙切管	乙切管	乙切管	残管	挿口加工	切断	路線名	直管	乙切管	乙切管	延長
0.50	0.50	1.20	1.00		0.80		4	(平1配支)		0.50	0.50	3.20
										1.20	1.00	
乙切管用 直管	乙切管用 直管				残管 計	挿口加工 計	切断 計					
1					0.80		4	計		1.70	1.50	3.20

直管　1　本

【単独】

DCIP-GXφ75,HIVPφ75

本設配管労務数量計算書

名称	形状・寸法	単位	単位長	計算式（変更前）						合計	計算式（変更後）						合計	摘要
				平1配支	平面3													
鋳鉄管据付工	機械 φ75	m		1.0						1.0								
GX形継手工	異形管部 φ75	ロ		1						1								
鋳鉄管切断工	φ75	ロ		1						1								切管調書より
ﾋﾞﾆﾙ管据付工	φ75	m		3.2						3.2								切管調書より
ﾋﾞﾆﾙ管切断工	φ75	ロ		4						4								
仕切弁設置工	機械 φ75	基		1						1								
ﾒｶﾆｶﾙ継手工	離脱防止 φ75	ロ		10	1					11								
既設管切断工	ﾋﾞﾆﾙ管 φ75	ロ		1	1					2								
埋設標識ｼｰﾄ工		m		4.2						4.2								土工延長
管明示ﾃｰﾌﾟ工	φ75	m		4.2						4.2								管延長
土工延長																		
断面　②-4	H=0.60 B=0.55 D75 町道As	m		1.0						1.0								
断面　③-4	H=0.60 B=0.55 HI75 町道As	m		1.0						1.0								
断面　③-5	H=0.90 B=0.55 HI75 町道As	m		2.2						2.2								
断面　④-2	H=0.90 B=0.55 HI75 未舗装	m			1.0					1.0								

【単独】
DCIP-GXφ75,HIVPφ75

上段：変更前
下段：変更後

土 工 数 量 計 算 表

			断面 ②-4	断面 ③-4	断面 ③-5	断面 ④-2						合計	改め
延 長			1.00	1.00	2.20	1.00						5.20	
舗装切断工	AS t≦15cm	m	2.000 2.00	2.000 2.00	2.000 4.40							8.40	8
舗装版取壊工	As t≦10cm	m2	0.550 0.55	0.550 0.55	0.550 1.21							2.31	2
掘削工	機械	m3	0.352 0.35	0.407 0.41	0.572 1.26	0.600 0.60						2.62	3
掘削工	人力	m3											
発生土埋戻工		m3	0.165 0.17	0.165 0.17	0.330 0.73	0.440 0.44						1.51	2
砂埋戻工		m3	0.098 0.10	0.153 0.15	0.153 0.34	0.153 0.15						0.74	1
残土処理工	土砂	m3	0.187 0.19	0.242 0.24	0.242 0.53	0.160 0.16						1.12	1
残塊処理工	AS殻	m3	0.028 0.03	0.028 0.03	0.028 0.06							0.12	0.1
路盤工	1.8m未満 RM-30 t=17cm	m2	0.550 0.55	0.550 0.55	0.550 1.21							2.31	2
舗装仮復旧工	再生密粒As t=3cm	m2	0.550 0.55	0.550 0.55	0.550 1.21							2.31	2

【単独】

HPPEφ75,調整弁φ50

本設配管材料数量計算書

名　称	形状・寸法	単位	単位長	計算式（変更前） 平面1	平面2	平面3	調整弁部			合計	計算式（変更後）						合計	摘　要
EF片受直管	φ75×5.00m	本	5.000	58	57	47				162								
切管用片受直管	φ75×5.00m	(m) 本	1.000	(33.37)	(31.02)	(32.70)				21								切管調書より
EFｿｹｯﾄ	φ75	ケ																
EFﾁｰｽﾞ	φ75×φ50	ケ	0.100			1				1								
EF両受ﾍﾞﾝﾄﾞ	φ75×45°	ケ	0.380															
EF両受ﾍﾞﾝﾄﾞ	φ75×22 1/2°	ケ	0.280	9	12	6				27								
EF両受ﾍﾞﾝﾄﾞ	φ75×11 1/4°	ケ	0.260															
EF片受ﾍﾞﾝﾄﾞ	φ75×45°	ケ	0.480	2		2				4								
EF片受ﾍﾞﾝﾄﾞ	φ75×22 1/2°	ケ	0.380	3	6	2				11								
EF片受ﾍﾞﾝﾄﾞ	φ75×11 1/4°	ケ	0.360	6	1	3				10								
EF片受Sﾍﾞﾝﾄﾞ	φ75×300H	ケ	0.900			2				2								
PE挿し口付 ｿﾌﾄｼｰﾙ仕切弁	φ75	基	0.780			1				1								
仕切弁室	H=0.60 φ75	組				1				1								
PVｼﾞｮｲﾝﾄ	内粉離脱防止付 φ75	ケ		1		1				2								
埋設標識ｼｰﾄ		m		329.4	321.1	274.1				924.6								土工延長
管明示ﾃｰﾌﾟ	φ75	m		330.2	322.0	274.9				927.1								管延長
VSｼﾞｮｲﾝﾄ	内粉離脱防止付 φ75	ケ					1			1								
SGP短管	内外面ﾅｲﾛﾝｺｰﾄ 80A×600　P×上水	ケ	0.600				2			2								
SGP片落管	内外面ﾅｲﾛﾝｺｰﾄ 80A×50A　上水×10K	ケ	0.103				2			2								
ﾌﾗﾝｼﾞ継手材	SUS304 7.5K RF φ75	組					2			2								
ﾌﾗﾝｼﾞ継手材	SUS304 10K RF φ50	組					4			4								
定流量式水位調整弁	内外粉 φ50　10K	基	0.485				1			1								
ｽﾄﾚｰﾅｰ	FCD 内外粉 φ50　10K	基	0.250				1			1								
ｽﾗｲﾄﾞｼﾞｮｲﾝﾄ	内外面ﾅｲﾛﾝｺｰﾄ φ50　10K	基	0.200				1			1								
水位調整弁室	ﾊﾝﾄﾞﾎｰﾙ 1500×1500×1200H	式					1			1								

【単独】

HPPEφ75,調整弁φ50

本設配管材料数量計算書

名　称	形状・寸法	単位	単位長	計算式（変更前）						合計	計算式（変更後）						合計	摘　要
				平面1	平面2	平面3	調整弁部											
HPPEφ75据付延長		m		330.2	322.0	274.1				926.3								
仕切弁延長		m				0.78				0.78								
HPPEφ75管延長		m		330.2	322.0	274.9				927.1								
SGP80A据付延長		m					1.4			1.4								
仕切弁延長		m																
SGP80A管延長		m					1.4			1.4								
SGP50A据付延長		m					0.2			0.2								
調整弁他延長		m					0.74			0.74								
SGP50A管延長		m					0.9			0.9								

【単独】 変更前

HPPEφ75

切　管　調　書　(1-1)

（形状寸法）		HPPEφ75	×5.00m				
甲切管	乙切管	乙切管	乙切管	乙切管	残管	挿口加工	切断
0.42	1.00	1.03	1.00	1.03	0.52		5
4.71					0.29		1
2.77	1.55				0.68		2
3.70	1.00				0.30		2
1.36	1.55	1.55			0.54		3
2.70	1.00	1.03			0.27		3
4.03					0.97		1
1.42	1.55	1.00	1.03				3
4.53					0.47		1
1.49	1.55	1.55			0.41		3
3.16	1.55				0.29		2
3.70	1.03				0.27		2
3.32	1.50				0.18		2
4.64					0.36		1
4.59					0.41		1
2.70	1.00	1.03			0.27		3
3.07	1.55				0.38		2
0.90	1.55	1.55	1.00				3
1.09	1.55	1.55			0.81		3
3.51	1.00				0.49		2
4.00	1.00						1

切管集計

路線名	直管	甲切管	乙切管	延長
(平面1)	58	0.42	1.00	33.37
		4.71	1.03	
		2.77	1.00	
		3.70	1.03	
		1.36	1.55	
		2.70	1.00	
		4.03	1.55	
		1.42	1.55	
			1.00	
			1.55	
(平面2)	57	4.53	1.03	31.02
		1.49	1.00	
		3.16	1.03	
		3.70	1.55	
		3.32	1.50	
			1.55	
			1.03	
			1.00	
			1.03	
			1.55	
			1.00	
			1.55	

【単独】 変更前

HPPEφ75

切　管　調　書　(1-2)

（形状寸法）		HPPEφ75	×5.00m					切管集計				
甲切管	乙切管	乙切管	乙切管	乙切管	残管	挿口加工	切断	路線名	直管	甲切管	乙切管	延長
								(平面3)	47	4.64	1.55	32.70
										4.59	1.00	
										2.70	1.55	
										3.07	1.55	
										0.90	1.00	
										1.09	1.55	
										3.51		
										4.00		
甲切管用 直管	乙切管用 直管				残管 計	挿口加工 計	切断 計					
21					7.91		46	計	162	61.81	35.28	97.09

直管　21　本

【単独】

HPPEφ75,調整弁φ50

本設配管労務数量計算書

名称	形状・寸法	単位	単位長	計算式（変更前） 平面1	平面2	平面3	調整弁部			合計	計算式（変更後）						合計	摘要
ﾎﾟﾘｴﾁﾚﾝ管据付工	融着接合 φ75	m		330.2	322.0	274.1				926.3								
ﾎﾟﾘｴﾁﾚﾝ管切断工	φ75	ロ		17	16	13				46								
ﾎﾟﾘｴﾁﾚﾝ管継手工	融着接合(2ロ) φ75	箇所				1				1								ｿｹｯﾄ･ﾁｰｽﾞ
ﾎﾟﾘｴﾁﾚﾝ管継手工	融着接合(1ロ) φ75	箇所		95	92	77				264								
ﾒｶﾎﾟﾘ継手工	φ75	ロ		2		2				4								
仕切弁設置工	機械 φ75	基				1				1								
仕切弁室工	H=0.60 φ75	箇所				1				1								
鋼管据付工	80A	m					1.4			1.4								
鋼管据付工	50A	m					0.2			0.2								
ﾒｶﾆｶﾙ継手工	離脱防止 φ75	ロ					2			2								
ﾌﾗﾝｼﾞ 継手工	7.5K φ75	ロ					2			2								
ﾌﾗﾝｼﾞ 継手工	7.5K φ50	ロ					4			4								
流量調整弁設置工	φ75	基					1			1								
流量調整弁室工	ﾊﾝﾄﾞﾎｰﾙ 1500×1500×1200H	式					1			1								
既設管切断工	ﾋﾞﾆﾙ管 φ75	ロ		1						1								
埋設標識ｼｰﾄ工		m		329.4	321.1	274.1				924.6								土工延長
管明示ﾃｰﾌﾟ工	φ75	m		330.2	322.0	274.9	1.4			928.5								管延長
管明示ﾃｰﾌﾟ工	φ50	m					0.9			0.9								管延長
通水試験工		m		330.2	322.0	274.9	2.3			929.4								管延長

【単独】

HPPEφ75,調整弁φ50

本設配管土工延長計算書

名　称	形状・寸法	単位	単位長	計算式（変更前） 平面1	平面2	平面3	調整弁部			合計	計算式（変更後）						合計	摘　要
土工延長																		
断面　①-1	H=0.60 B=1.00 D150 P75 町道As	m		314.2	303.8	251.8				869.8								
断面　①-2	H=1.10 B=1.00 D150 P75 町道As	m		3.7	7.4					11.1								
断面　①-3	H=1.30 B=1.00 D150 P75 町道As	m		9.4	9.9	9.4				28.7								
断面　③-4	H=0.60 B=0.55 P75 町道As	m				6.0				6.0								
断面　③-5	H=0.90 B=0.55 P75 町道As	m				2.9				2.9								
断面　③-6	H=1.20 B=0.55 P75 町道As	m		2.1						2.1								
断面　④-1	H=0.60 B=0.55 P75 未舗装	m				4.0	0.4			4.4								

【単独】
HPPEφ75,調整弁φ50

上段：変更前
下段：変更後

土　工　数　量　計　算　表

			断面 ①-1	断面 ①-2	断面 ①-3	断面 ③-4	断面 ③-5	断面 ③-6	断面 ④-1	調整弁室工 数量より		合計	改め
延　長			869.80	11.10	28.70	6.00	2.90	2.10	4.40			925.00	
舗装切断工	AS t≦15cm	m	1.000 869.80	1.000 11.10	1.000 28.70	2.000 12.00	2.000 5.80	2.000 4.20				931.60	930
舗装版取壊工	As t≦10cm	m2	0.450 391.41	0.450 5.00	0.450 12.92	0.550 3.30	0.550 1.60	0.550 1.16				415.39	415
掘削工	機械	m3	0.344 299.21	0.569 6.32	0.659 18.91	0.407 2.44	0.572 1.66	0.737 1.55	0.435 1.91	7.74		339.74	340
掘削工	人力	m3											
発生土埋戻工		m3	0.135 117.42	0.360 4.00	0.450 12.92	0.165 0.99	0.330 0.96	0.495 1.04	0.275 1.21	3.83		142.37	140
砂埋戻工		m3	0.135 117.42	0.135 1.50	0.135 3.87	0.153 0.92	0.153 0.44	0.153 0.32	0.153 0.67			125.14	130
残土処理工	土砂	m3	0.209 181.79	0.209 2.32	0.209 6.00	0.242 1.45	0.242 0.70	0.242 0.51	0.160 0.70	3.91		197.38	197
残塊処理工	AS殻	m3	0.022 19.14	0.022 0.24	0.022 0.63	0.028 0.17	0.028 0.08	0.028 0.06				20.32	20
路盤工	1.8m未満 RM-30 t=17cm	m2	0.450 391.41	0.450 5.00	0.450 12.92	0.550 3.30	0.550 1.60	0.550 1.16				415.39	415
舗装仮復旧工	再生密粒As t=3cm	m2	0.450 391.41	0.450 5.00	0.450 12.92	0.550 3.30	0.550 1.60	0.550 1.16				415.39	415
均しｺﾝｸﾘｰﾄ工	18-8-40BB t=5cm	m3								0.18		0.18	0.2
均し型枠工		m2								0.38		0.38	0.4
基礎砕石工	RC-40 t=15cm	m2								3.61		3.61	4

水位調整弁室工

1箇所当り

平面図

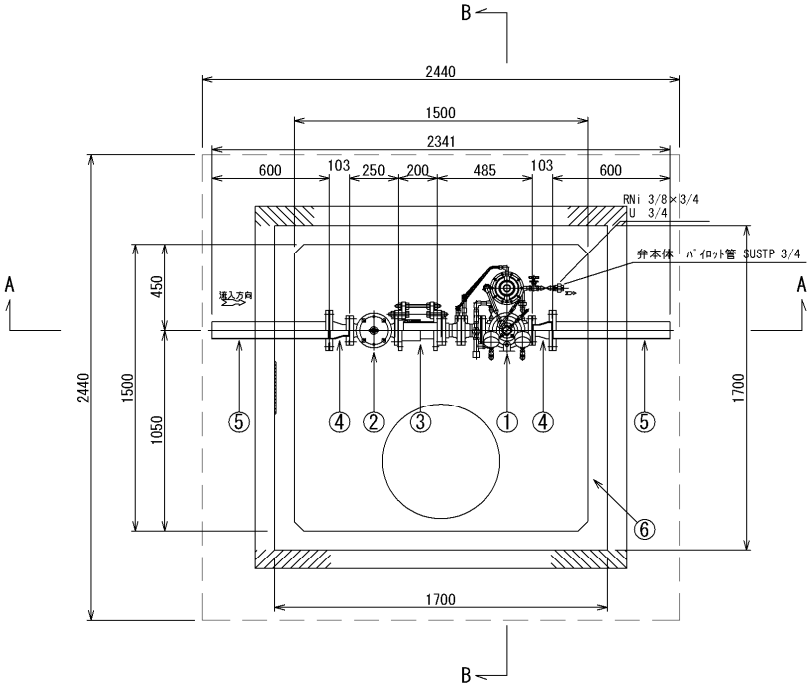

部品番号	部 品 規 格 ・ 名 称	数 量
①	定流量式水位調整弁50A CFF-200(FCD450-10) 10K RF	1
②	ｽﾄﾚｰﾅｰ50A(FCD450-10) 10K RF	1
③	ｽﾗｲﾄﾞｼﾞｮｲﾝﾄ50A(内外面ﾅｲﾛﾝｺｰﾄ) 10K RF(SS400)	1
④	SGP80A×50A片落管(内外面ﾅｲﾛﾝｺｰﾄ) 上水×10K RF(SS400)	2
⑤	SGP80A×600短管(内外面ﾅｲﾛﾝｺｰﾄ) P×上水 RF(SS400)	2
⑥	ﾊﾝﾄﾞﾎｰﾙ 1500×1500×1200H(R2K-60鉄蓋付)	1
⑦	ｺﾝｸﾘｰﾄ架台 150×150×225H	1
⑧	ｺﾝｸﾘｰﾄ架台 150×150×175H	1

A-A 断面図

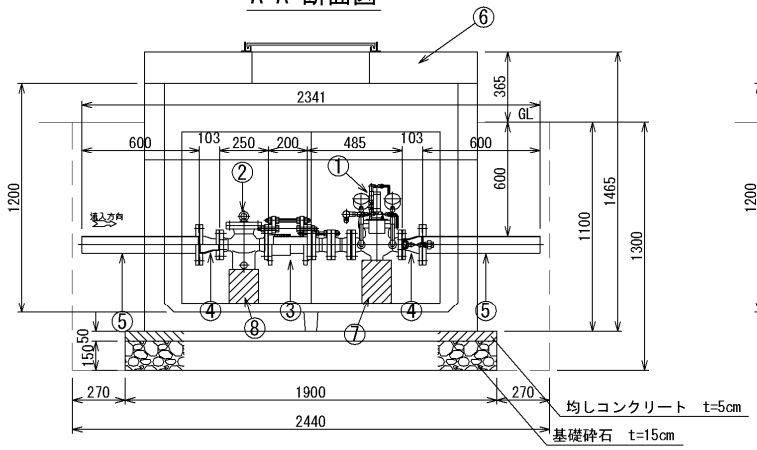

B-B 断面図

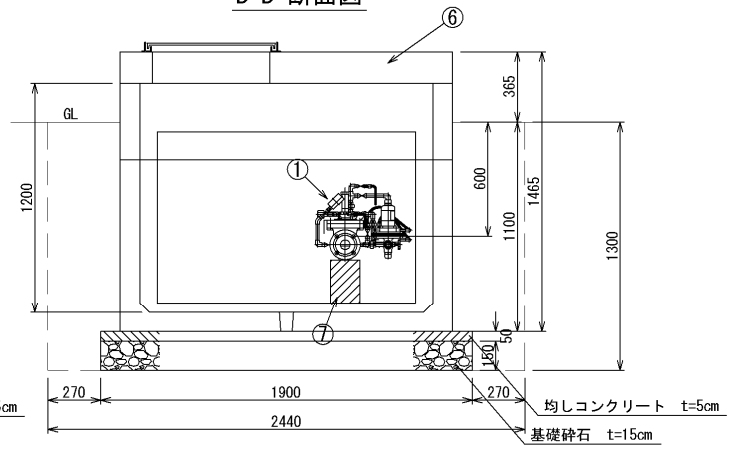

水位調整弁室工

1箇所当り

工　種	算　　式	単 位	数　量
弁 室 工	管土被り =0.60m 掘削深 H=1.30m		
ハンドホール	1500×1500×1200H 鉄蓋付　3223kg(参考重量)	組	1
	埋設部体積　1.70 × 1.70 × 1.10 = 3.179	m3	
均しコンクリート工	18-8-40BB t=5cm　1.90 × 1.90 × 0.05 = 0.181	m3	0.18
均し型枠工	(1.90 ＋ 1.90) × 0.05 × 2 = 0.380	m2	0.38
基礎砕石工	RC-40 t=15cm　1.90 × 1.90 = 3.610	m2	3.61
	1.90 × 1.90 × 0.15 = 0.542	m3	
土　工（市道）			
機械掘削工	弁室部　2.44 × 2.44 × 掘削高 1.30 = 7.740	m3	7.74
埋　戻　工	弁室部　2.44 × 2.44 × 埋戻深 1.30 = 7.740		
（発生土）	新設管控除　(2.44 － 外寸 1.70) × 0.090^2 × π/4 = -0.005		
	弁室部控除　本体 3.179 ＋ 均しC0 0.181 ＋ 基礎砕石 0.542 = -3.902		
	計 = 3.833	m3	3.83
残土処分工	土砂　機械掘削工 7.740 － 埋戻工 3.833 = 3.907	m3	3.91

【単独】
排泥管φ75

本設配管材料数量計算書

名称	形状・寸法	単位	単位長	計算式（変更前） 排泥①	排泥②	排泥③				合計	計算式（変更後）						合計	摘要
HIVP切管用直管	φ75×4.00m	(m) 本	1.000	(1.30)	(4.40)	(4.20)				3								切管調書より
鋳鉄製仕切弁	φ75	基	0.240	1	1	1				3								
仕切弁室	H=0.60 φ75	組		1	1	1				3								
VC短管1号	内粉離脱防止付 φ75	ケ		1	1	1				3								
ﾌﾗﾝｼﾞ継手材	SUS304 7.5K GF φ75	組		1	1	1				3								
ﾌﾗﾝｼﾞ継手材	SUS304 7.5K RF φ75	組		1	1	1				3								
HITSｴﾙﾎﾞ	φ75×90°	ケ		2	3	2				7								
埋設標識ｼｰﾄ		m		1.1	4.2	4.2				9.5								土工延長
管明示ﾃｰﾌﾟ	φ75	m		1.5	4.6	4.4				10.5								管延長
据付延長		m		1.3	4.4	4.2				9.9								
仕切弁延長		m		0.24	0.24	0.24				0.72								
管延長		m		1.5	4.6	4.4				10.5								

【単独】 変更前

HIVPφ75

切　管　調　書　(1)

（形状寸法）		HIVPφ75	×4.00m					切管集計				
乙切管	乙切管	乙切管	乙切管	乙切管	残管	挿口加工	切断	路線名	直管	乙切管	乙切管	延長
0.60	0.40	1.60	1.40				3	(排泥①)		0.60	0.40	1.30
0.30	1.00	0.40	0.20		2.10		4			0.30		
3.20	0.80						1					
								(排泥②)		1.00	1.60	4.40
										0.40	1.40	
								(排泥③)		0.80	0.20	4.20
										3.20		
乙切管用 直管	乙切管用 直管				残管 計	挿口加工 計	切断 計					
3					2.10		8	計		6.30	3.60	9.90

直管　3　本

【単独】
排泥管φ75

本設配管労務数量計算書

名　称	形状・寸法	単位	単位長	計算式（変更前） 排泥①	排泥②	排泥③				合計	計算式（変更後）						合計	摘　要
ﾋﾞﾆﾙ管据付工	φ75	m		1.3	4.4	4.2				9.9								切管調書より
ﾋﾞﾆﾙ管切断工	φ75	ロ		3	3	2				8								
ﾋﾞﾆﾙ管継手工	TS φ75	ロ		4	6	4				14								
ﾒｶﾆｶﾙ継手工	離脱防止 φ75	ロ		1	1	1				3								
仕切弁設置工	機械 φ75	基		1	1	1				3								
仕切弁室工	H=0.60 φ75	箇所		1	1	1				3								
ﾌﾗﾝｼﾞ 継手工	7.5K φ75	ロ		2	2	2				6								
埋設標識ｼｰﾄ工		m		1.1	4.2	4.2				9.5								土工延長
管明示ﾃｰﾌﾟ工	φ75	m		1.5	4.6	4.4				10.5								管延長
土工延長																		
断面　③-4	H=0.60 B=0.55 HI75 町道As	m		1.1	4.2	1.8				7.1								
断面　④-1	H=0.60 B=0.55 HI75 未舗装	m				2.4				2.4								

【単独】
排泥管φ75

上段：変更前
下段：変更後

土 工 数 量 計 算 表

			断面 ③-4	断面 ④-1								合計	改め
延 長			7.10	2.40								9.50	
舗装切断工	AS t≦15cm	m	2.000 14.20									14.20	14
舗装版取壊工	As t≦10cm	m2	0.550 3.91									3.91	4
掘削工	機械	m3	0.407 2.89	0.435 1.04								3.93	4
掘削工	人力	m3											
発生土埋戻工		m3	0.165 1.17	0.275 0.66								1.83	2
砂埋戻工		m3	0.153 1.09	0.153 0.37								1.46	1
残土処理工	土砂	m3	0.242 1.72	0.160 0.38								2.10	2
残塊処理工	AS殻	m3	0.028 0.20									0.20	0.2
路盤工	1.8m未満 RM-30 t=17cm	m2	0.550 3.91									3.91	4
舗装仮復旧工	再生密粒As t=3cm	m2	0.550 3.91									3.91	4

【単独】
排泥管φ50

本設配管材料数量計算書

名称	形状・寸法	単位	単位長	計算式（変更前）						合計	計算式（変更後）						合計	摘要
				排泥④														
切管用直管	φ50×5.00m	(m) 本	1.000	(1.40)						1								切管調書より
EFｿｹｯﾄ	φ50	ケ		2						2								
PE挿し口付 ｿﾌﾄｼｰﾙ仕切弁	φ50	基	0.680	1						1								
仕切弁室	H=0.60 φ50	組		1						1								
埋設標識ｼｰﾄ		m		2.1						2.1								土工延長
管明示ﾃｰﾌﾟ	φ50	m		2.1						2.1								管延長
据付延長		m		1.4						1.4								
仕切弁延長		m		0.68						0.68								
管延長		m		2.1						2.1								

【単独】 変更前

HPPEφ50

切　管　調　書　(1)

（形状寸法）		HPPEφ50	×5.00m					切管集計				
乙切管	乙切管	乙切管	乙切管	乙切管	残管	挿口加工	切断	路線名	直管	乙切管	乙切管	延長
1.40					3.60		1	(排泥④)		1.40		1.40
乙切管用 直管	乙切管用 直管				残管 小計	挿口加工 小計	切断 小計					
1					3.60		1	計		1.40		1.40

直管　1　本

【単独】
排泥管φ50

本設配管労務数量計算書

名称	形状・寸法	単位	単位長	計算式（変更前） 排泥④						合計	計算式（変更後）						合計	摘要
ﾎﾟﾘｴﾁﾚﾝ管据付工	融着接合 φ50	m		1.4						1.4								
ﾎﾟﾘｴﾁﾚﾝ管切断工	φ50	ロ		1						1								
ﾎﾟﾘｴﾁﾚﾝ管継手工	融着接合(2ロ) φ50	箇所		2						2								ｿｹｯﾄ･ﾁｰｽﾞ
仕切弁設置工	人力 φ50	基		1						1								
仕切弁室工	H=0.60 φ50	箇所		1						1								
埋設標識ｼｰﾄ工		m		2.1						2.1								土工延長
管明示ﾃｰﾌﾟ工	φ50	m		2.1						2.1								管延長
土工延長																		
断面　③-7	H=0.60 B=0.55 P50 町道As	m		0.5						0.5								
断面　④-3	H=0.60 B=0.55 P50 未舗装	m		1.6						1.6								

【単独】
排泥管φ50

上段：変更前
下段：変更後

土 工 数 量 計 算 表

			断面 ③-7	断面 ④-3								合計	改め
延 長			0.50	1.60								2.10	
舗装切断工	AS t≦15cm	m	2.000 1.00									1.00	1
舗装版取壊工	As t≦10cm	m2	0.550 0.28									0.28	0.3
掘削工	機械	m3	0.391 0.20	0.418 0.67								0.87	1
掘削工	人力	m3											
発生土埋戻工		m3	0.165 0.08	0.275 0.44								0.52	1
砂埋戻工		m3	0.140 0.07	0.140 0.22								0.29	0.3
残土処理工	土砂	m3	0.226 0.11	0.143 0.23								0.34	0.3
残塊処理工	AS殻	m3	0.028 0.01									0.01	0.01
路盤工	1.8m未満 RM-30 t=17cm	m2	0.550 0.28									0.28	0.3
舗装仮復旧工	再生密粒As t=3cm	m2	0.550 0.28									0.28	0.3

上段：変更前
下段：変更後

【単独】

土　工　数　量　計　算　表

			DGXφ150	DGXφ75	HPPEφ75	排泥φ75	排泥φ50					合計	改め
延　長													
舗装切断工	AS t≦15cm	m	24.20	8.40	931.60	14.20	1.00					979.40	980
舗装版取壊工	As t≦10cm	m2	6.66	2.31	415.39	3.91	0.28					428.55	429
掘削工	機械	m3	5.88	2.62	339.74	3.93	0.87					353.04	350
掘削工	人力	m3											
発生土埋戻工		m3	2.59	1.51	142.37	1.83	0.52					148.82	150
砂埋戻工		m3	2.01	0.74	125.14	1.46	0.29					129.64	130
残土処理工	土砂	m3	3.29	1.12	197.38	2.10	0.34					204.23	204
残塊処理工	AS殻	m3	0.34	0.12	20.32	0.20	0.01					20.99	21
路盤工	1.8m未満 RM-30 t=17cm	m2	6.66	2.31	415.39	3.91	0.28					428.55	429
舗装仮復旧工	再生密粒As t=3cm	m2	6.66	2.31	415.39	3.91	0.28					428.55	429
均しｺﾝｸﾘｰﾄ工	18-8-40BB t=5cm	m3			0.18							0.18	0.2
均し型枠工		m2			0.38							0.38	0.4
基礎砕石工	RC-40 t=15cm	m2			3.61							3.61	4

【単独】
消火栓

消 火 栓 設 置 数 量 計 算 書

名　　称	形状・寸法	単 位	単位長	計 算 式（ 変 更 前 ）						合 計	計 算 式（ 変 更 後 ）						合 計	摘　　要
				平面1	平面2													
【材料】																		
単口地下式消火栓	φ75×φ65	基		1	1					2								
補修弁	RF-RF φ75×100H	基		1	1					2								
ﾌﾗﾝｼﾞ継手材	SUS304 7.5K GF φ75	組		1						1								
ﾌﾗﾝｼﾞ継手材	SUS304 7.5K RF φ75	組		1	2					3								
消火栓室	H=0.60	組		1	1					2								
【労務】																		
消火栓設置工	単口地下式 φ75×φ65	基		1	1					2								ﾌﾗﾝｼﾞ継手1口含
消火栓室工	H=0.60	箇所		1	1					2								
ﾌﾗﾝｼﾞ 継手工	7.5K φ75	口		1	1					2								
消火栓室撤去工	H=0.90	箇所			1					1								

【単独】
PEφ20

本設給水数量計算書

名　称	形状・寸法	単位	単位長	計算式（変更前） 樋口彰	生澤辰義	樋口	田畑吉治			合計	計算式（変更後）						合計	摘　要
【材料】																		
水道用 軟質ﾎﾟﾘｴﾁﾚﾝ管	1種 φ20×120m	m		1.0	1.5	1.5	2.5			6.5								
ｻﾄﾞﾙ付分水栓	DIP用 φ150×φ20	ケ		1	1		1			3								
ｻﾄﾞﾙ付分水栓	VP用 φ150×φ20	ケ				1				1								
密着ｺｱ	φ20	ケ		1	1		1			3								
PE継手 分止水栓用ｿｹｯﾄ	φ20	ケ		1	1	1	1			4								
異種異径管ｿｹｯﾄ	φ20×φ13	ケ		1	1	1	1			4								
埋設標識ｼｰﾄ		m		1.0	1.5	1.5	2.5			6.5								
【労務】																		
ﾎﾟﾘｴﾁﾚﾝ管 布設工	φ20	m		1.0	1.5	1.5	2.5			6.5								
ﾎﾟﾘｴﾁﾚﾝ管 切断工	φ20	ロ		1	1	1	1			4								
ﾎﾟﾘｴﾁﾚﾝ管 継手工	φ20	ロ		2	2	2	2			8								
ﾎﾟﾘｴﾁﾚﾝ管 継手工	φ13	ロ		1	1	1	1			4								
分水栓建込工	DIP φ150×φ20	箇所		1	1		1			3								
分水栓建込工	VP φ150×φ20	箇所				1				1								
既設管切断工	ﾋﾞﾆﾙ管 φ13	ロ		1	1	1	1			4								
埋設標識ｼｰﾄ工		m		1.0	1.5	1.5	2.5			6.5								
土工延長																		
断面　③-8	H=0.60 B=0.55 給水 町道As	m		1.0	1.5	1.5	2.5			6.5								

【単独】
PEφ20

上段：変更前
下段：変更後

土 工 数 量 計 算 表

			断面 ③-8								合計	改め
延 長			6.50								6.50	
舗装切断工	AS t≦15cm	m	2.000 13.00								13.00	13
舗装版取壊工	As t≦10cm	m2	0.550 3.58								3.58	4
掘削工	機械	m3	0.374 2.43								2.43	2
掘削工	人力	m3										
発生土埋戻工		m3	0.165 1.07								1.07	1
砂埋戻工		m3	0.126 0.82								0.82	1
残土処理工	土砂	m3	0.209 1.36								1.36	1
残塊処理工	AS殻	m3	0.028 0.18								0.18	0.2
路盤工	1.8m未満 RM-30 t=17cm	m2	0.550 3.58								3.58	4
舗装仮復旧工	再生密粒As t=3cm	m2	0.550 3.58								3.58	4

舗 装 復 旧 数 量 計 算 書

町道As

舗　装　復　旧　計　算　書

工　　種	種　別	算　　式	単 位	数　量
復旧面積		平面図1 518.00 ＋ 平面図2 548.90 ＋ 平面図3 598.90 = 1665.80	m2	1,665.80
仮復旧面積		仮設配管 15.60 ＋ 本設補助 519.88 ＋ 本設単独 428.55 ＋ 本設給水 3.58 = 967.61	m2	967.61
影響面積		復旧面積 1,665.80 － 仮復旧面積 967.61 = 698.19	m2	698.19
補助･単独按分	仮復旧面積 按分	全体 967.61　補助分 535.48　単独分 432.1　補助割合 = 55 %		
		単独割合 = 45 %		
舗装切断工	AS t≦15cm	平面図1 382.20 ＋ 平面図2 341.60 ＋ 平面図3 34.90 = 758.70		
		補助分 = 417.29	m2	420
		単独分 = 341.41	m2	340
舗装版取壊工	As t≦10cm	復旧面積 = 1665.80		
		補助分 = 916.19	m2	916
		単独分 = 749.61	m2	750
残塊処理工	AS殻	仮復旧面積 967.61 × 0.03 ＋ 影響面積 698.19 × 0.05 = 63.94		
		補助分 = 35.17	m3	35
		単独分 = 28.77	m3	29

舗　装　復　旧　計　算　書

工　　種	種　別	算　　式	単 位	数　量
掘削工	機械	仮復旧面積 967.61　×　0.02　=　19.35		
		補助分　=　10.64	m3	11
		単独分　=　8.71	m3	9
残土処理工	土砂	補助分　=　10.64	m3	11
		単独分　=　8.71	m3	9
不陸整正工	補充材無し	復旧面積　=　1665.80		
		補助分　=　916.19	m2	916
		単独分　=　749.61	m2	750
表層工	再生密粒度As t= 5cm	復旧面積　=　1665.80		
		補助分　=　916.19	m2	916
		単独分　=　749.61	m2	750
区画線工	白線　幅=15cm 実線　溶融式	外側線　　外側線 1.00　＋　1.20　=　2.20		
		補助分　=　1.21	m	1
		単独分　=　0.99	m	1

機 械 設 備 数 量 計 算 書

数 量 総 括 表

工　　種	名　　称	形 状 寸 法		単位	数　　量	摘　　要
		サイズ	仕様又は長さ			
材料費						
弁類	手動ボール弁	50A	SUS304	個	2	弁類集計表より
	ストラブカップリング	50A		個	3	弁類集計表より
	手動ボール弁	3/4	SUS304	個	2	弁類集計表より
配管類	HIVP	50A		m	8.83	小配管据付工集計表より
	HIVP	80A		m	11.67	小配管据付工集計表より
	同上付属材料比率			式	1	
	SUS304TP	3/4		m	17.72	小配管据付工集計表より
	同上付属材料比率			式	1	
	ケーブルトラフ据付工	200B		組	22.00	複合工・仮設集計表より
	U字フリューム据付工	U-200*2.0	立掛け	本	2.00	複合工・仮設集計表より
複合工	コンクリートカッター	2本引き×２回	手持ち	m	25.6	複合工・仮設集計表より
	コンクリート取り壊し	人力		m^3	0.76	複合工・仮設集計表より
	コンクリート工	18－8－20	人力	m^3	0.50	複合工・仮設集計表より
	型枠工	小型		m^2	3.53	複合工・仮設集計表より
	モルタル充填工			m^3	0.05	複合工・仮設集計表より
	コア抜き	φ50		箇所	2.00	複合工・仮設集計表より
	コア抜き	φ80		箇所	2.00	複合工・仮設集計表より
	ケーブルトラフ据付工	200B		m	9.75	複合工・仮設集計表より
	保護材充填工			ℓ	259.00	複合工・仮設集計表より
	砂基礎工			m^3	0.40	複合工・仮設集計表より
	U字フリューム据付工	U-200*2.0	立掛け	m	4.00	複合工・仮設集計表より
	掘削工	人力		m^3	0.90	複合工・仮設集計表より
	埋め戻し工	人力		m^3	0.12	複合工・仮設集計表より
	発生度処分工	人力　現場内掻き均し処分		m^3	0.70	複合工・仮設集計表より
	鉄筋工	丸鋼　φ６		kg	2.40	複合工・仮設集計表より
	支持金物	SUS304	L-50*50*6、L-130*65*6	kg	75.80	複合工・仮設集計表より
	換気室	SUS304	L-50*50*6、L-40*40*5、PL2.0	kg	430.00	複合工・仮設集計表より
労務費						
	配　管　工			人	6	一般労務員・工場派遣労務員集計表より

一般労務員・工場派遣労務員集計表

	普通作業員（人）	設備機械工（人）	配　管　工（人）	電　　工（人）	はつり工（人）	技術者（人）	機械設備据付工（人）	技術者単体調整（人）	備　　考
機器等据付工									
鋳鉄管据付工									
SUS管据付工			2.99						
VP管据付工			3.58						
複　合　工									
計装品据付工									
試 運 転 費									
計			6.57						
設 計 数 量			6						

鋼管小配管人工数計算書

小配管据付工集計表 より

管 種	ス テ ン レ ス 鋼 鋼 管											
配管場所	屋 内 配 管				屋 外 配 管				埋 設 配 管			
工 種	配 管 工				配 管 工				配 管 工			
口 径	設計数量	低減率	歩掛	人員	設計数量	低減率	歩掛	人員	設計数量	低減率	歩掛	人員
mm	(m)		(人／m)	(人)	(m)		(人／m)	(人)	(m)		(人／m)	(人)
	①	②	③	④=①×②×③	①	②	③	④=①×②×③	①	②	③	④=①×②×③
15			0.17				0.13				0.07	
20			0.20		17.9	1	0.16	2.86	1.45	1	0.09	0.13
25			0.24				0.19				0.11	
32			0.29				0.23				0.12	
40			0.35				0.28				0.15	
50			0.42				0.33				0.19	
65			0.53				0.42				0.21	
80			0.63				0.50				0.24	
100			0.78				0.62				0.35	
125			0.96				0.76				0.45	
150			1.14				0.91				0.54	
200			1.50				1.20				0.75	
250			1.86				1.48				1.00	
300			2.22				1.77				1.27	
350			2.58				2.20				1.50	
小 計			(1)				(2)	2.86			(3)	0.13

まとめ (1)+(2)+(3)

	人工数	備 考
配管工	2.99	

→ 一般労務員・工場派遣労務員集計表
配管工へ

注) 標準歩掛は2012年下水道用設計積算要領（P76）より

鋼管小配管人工数計算書

小配管材料および据付工総括集計表 より

管 種	塩 化 ビ ニ ル 管											
配管場所	屋 内 配 管				屋 外 配 管				埋 設 配 管			
工 種	配 管 工				配 管 工				配 管 工			
口 径	設計数量	低減率	歩掛	人員	設計数量	低減率	歩掛	人員	設計数量	低減率	歩掛	人員
mm	(m)		(人／m)	(人)	(m)		(人／m)	(人)	(m)		(人／m)	(人)
	①	②	③	④=①×②×③	①	②	③	④=①×②×③	①	②	③	④=①×②×③
13			0.08				0.06				–	
16			0.08				0.06				–	
20			0.09				0.07				–	
25			0.11				0.08				–	
30			0.13				0.10				–	
40			0.15				0.12				0.11	
50			0.18		8.83	1	0.14	1.23			0.15	
65			0.22				0.17				0.19	
75			0.26		10.46	1	0.20	2.09	1.21	1	0.22	0.26
100			0.32				0.25				0.28	
125			0.39				0.31				0.34	
150			0.46				0.36				0.41	
200			–				–				0.53	
250			–				–				0.66	
300			–				–				0.79	
350			–				–				–	
小 計			(1)				(2)	3.32			(3)	0.26

まとめ (1)+(2)+(3)

	人工数	備 考
配管工	3.58	

→ 一般労務員・工場派遣労務員集計表 配管工へ

注) 2012年下水道用設計積算要領（P ）より

弁　類　集　計　表

形　式・口　径		材質	単位	スケルトン No.1	スケルトン No.2												小計
手動ボール弁	50A	SUS304	個	2													2
ストラブカップリング	50A		個	3													3
手動ボール弁	3/4	SUS304	個		2												2

小配管据付工集計表（１／１）

※設計数量は材料補完率0.10を加えた数値　下水道用設計積算要領2012年版(P37)より

管種 口径	付属材料率		スケルトン №1	スケルトン №2														実数量 合計	設計数量※ 65A以下×1.1	付属材料
HIVP 50A	材	－	8.03															8.03	8.83	
	料																			
	据	屋内																		
	付	屋外	8.03															8.03	8.83	
HIVP 80A	材	－	10.61															10.61	11.67	
	料																			
	据	埋設	1.1															1.1	1.21	
	付	屋外	9.51															9.51	10.46	
SUSTP 3/4	材	－		17.72														17.72	17.72	
	料																			
	据	埋設		1.45														1.45	1.45	
	付	屋外		16.27														16.27	17.9	
	材	－																		
	料																			
	据	屋内																		
	付	屋外																		
	材	－																		
	料																			
	据	屋内																		
	付	屋外																		

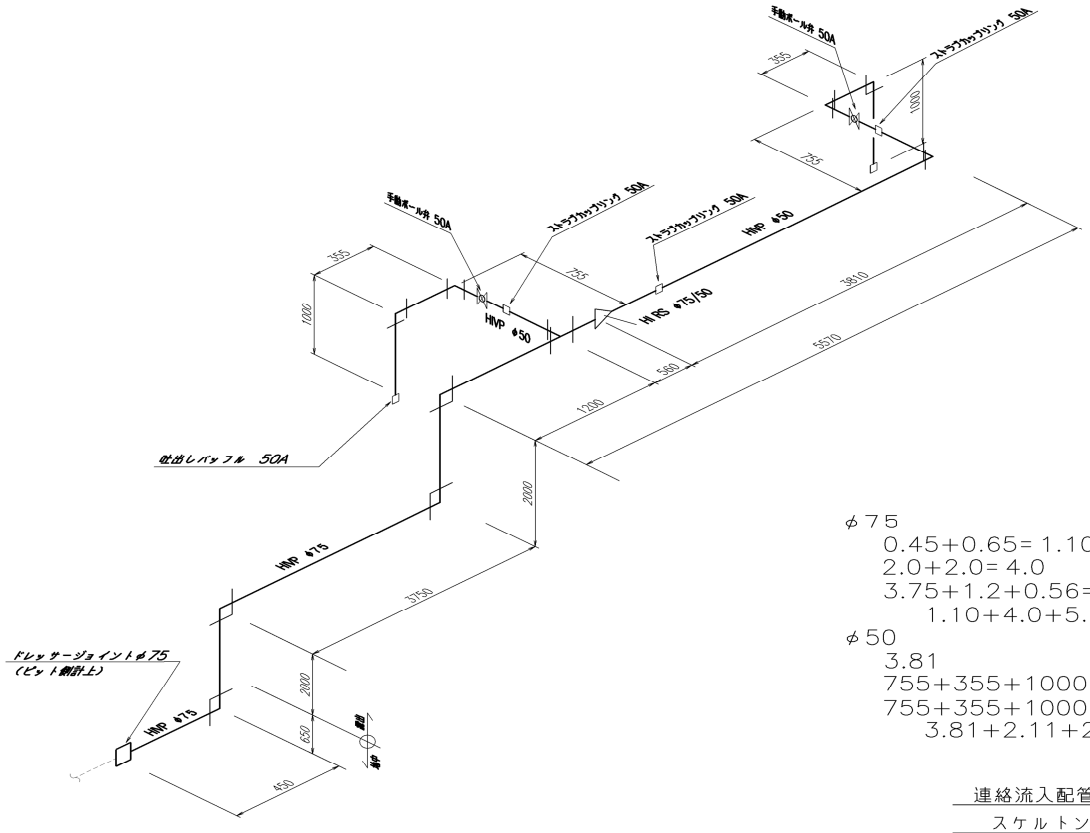

φ75
0.45+0.65= 1.10
2.0+2.0= 4.0
3.75+1.2+0.56= 5.51
1.10+4.0+5.51= 10.61

φ50
3.81
755+355+1000= 2110
755+355+1000= 2110
3.81+2.11+2.11= 8.03

連絡流入配管

スケルトンNo.1

○ 配 管 (材料)

品 名	口 径	材 質	個 数	単位
パイプ	50A	HIVP	8.03	m
パイプ	80A	HIVP	10.61	m

○ 弁 類 (材料)

品 名	口 径	材 質	個 数	単位
手動ボール弁	50A	SUS304	2	個
ストラブカップリング	50A		3	個

○ 配 管 長 (材料)

口 径	種 別	区 分	計 算 式	計	単位
80A	HIVP	埋設	0.450 + 0.650 =	1.10	m
		屋外	2.000 + 2.000 + 3.750 + 1.200 + 0.560	9.51	m
50A	HIVP	屋外	3.81 + 2.11 + 2.11	8.03	m

○ 配 管 長 (労務)

80A	HIVP	埋設	0.450 + 0.650 =	1.10	m
		屋外	2.000 + 2.000 + 3.750 + 1.200 + 0.560	9.51	m
50A	HIVP	屋外	3.81 + 2.11 + 2.11	8.03	m

連絡流入配管

スケルトンNo.1

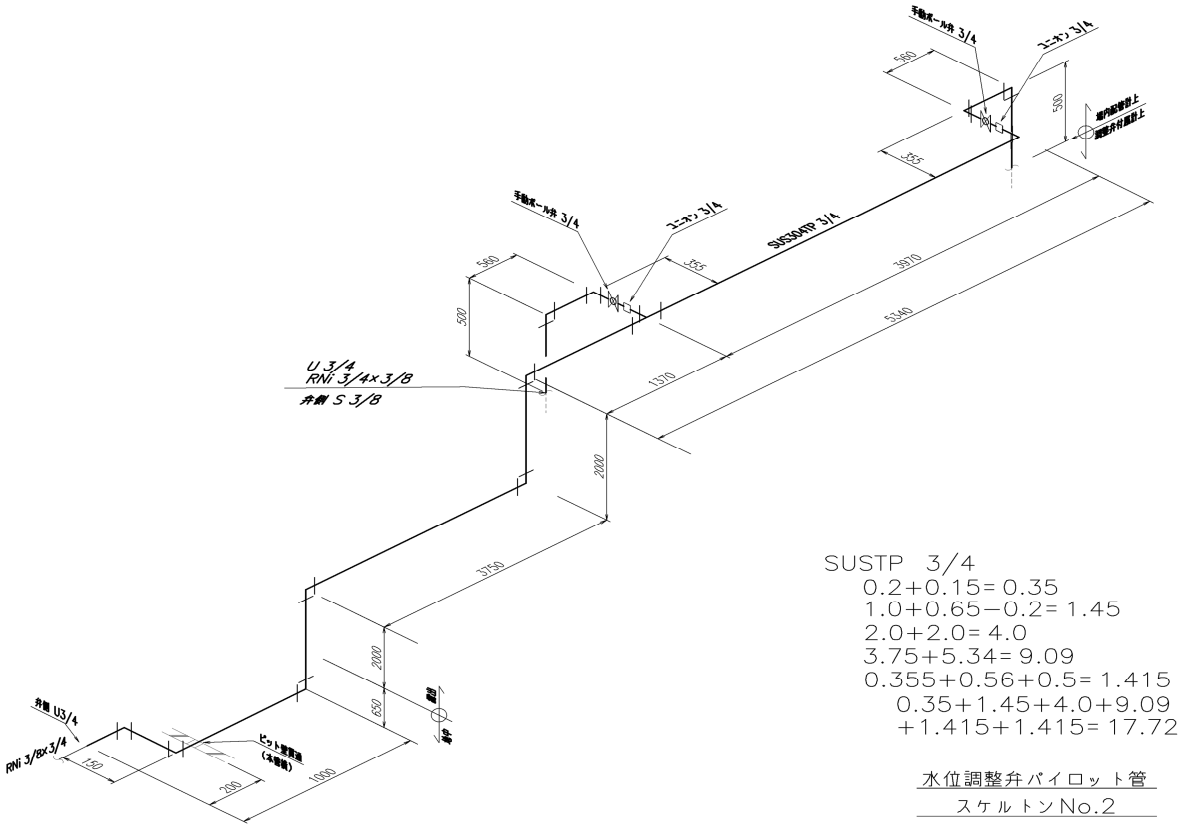

SUSTP 3/4
0.2+0.15=0.35
1.0+0.65−0.2=1.45
2.0+2.0=4.0
3.75+5.34=9.09
0.355+0.56+0.5=1.415
0.35+1.45+4.0+9.09
+1.415+1.415=17.72

水位調整弁パイロット管
スケルトンNo.2

○ 配 管 長 (材料)

口 径	種 別	区 分	算 式	計	単位
3/4	SUSTP	埋設	0.800 + 0.650	1.45	m
		屋外	0.350 + 2.000 + 2.000 + 3.750 + 5.340 + 0.355 + 0.560 + 0.500 +		
			0.355 + 0.560 + 0.500 = 16.270	16.27	m

○ 配 管 長 (労務)

口 径	種 別	区 分	算 式	計	単位
3/4	SUSTP	埋設	0.800 + 0.650	1.45	m
		屋外	0.350 + 2.000 + 2.000 + 3.750 + 5.340 + 0.355 + 0.560 + 0.500 +		
			0.355 + 0.560 + 0.500 = 16.270	16.27	m

○ 弁 類 (材料)

品 名	口 径	材 質	個 数
手動ボール弁	3/4	SUS304	2

水位調整弁パイロット管

スケルトンNo.2

複合工・仮設集計表

種別		コンクリート カッター（手持ち）	コンクリート 取り壊し（人力）	コンクリート 18-8-20 小型	型枠工	モルタル 充填工 配合1:2	コア抜き φ50 35L	コア抜き φ80 35L	ケーブルトラフ 据付工 200B	ケーブルトラフ蓋 据付工 200B	保護材 充填工	砂基礎工	U字フリューム 据付工 200—2.0L	掘削工	発生土 埋戻工	発生土 処分工	鉄筋工 φ6	支持金物 SUS304 L-50*50*6 L-130*65*6		
		m	m^3	m^3	m^2	ℓ	箇所	箇所	個	個	ℓ	m^3	本	m^3	m^3	m^3				
No.	名　　称																			
1	換気室取り壊し改造	25.60	0.76	0.50	3.53									0.25	0.06	0.19	2.40			
2	ケーブルトラフ布設					50.1	2	2	22	20	259	0.40	2.00	0.60	0.06	0.50		32.1		
																		43.7		
	設計数量	25.60	0.76	0.50	3.53	50.10	2.00	2.00	22.00	20.00	259.00	0.40	2.00	0.90	0.12	0.70	2.40	75.80	0.00	0.00

設計数量の単位

コンクリート	m^3	0.1位（次の位4捨5入）		土　　工	m^3	1　位但し100m^3以上10位（次の位4捨5入）	
モルタル仕上げ	m^2	1　位（次の位4捨5入）		型　枠　工	m^2	1　位（次の位4捨5入）	
モルタル充填	m^3	0.01位（次の位4捨5入）		足　場　工	m^3	1　位（次の位4捨5入）	

※ 端数処理 （注)有効数字3桁、小数点以下2位以内とし、次の位を四捨五入とする。

No.1	名称又は、場所	換気室取り壊し改造	数量（箇所）	2	項　目	計　算　式	計	合　計

新換気室基礎断面図

① ― ① 断面

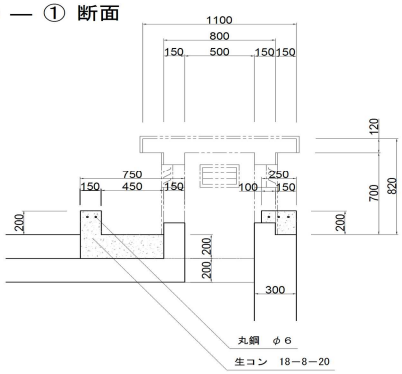

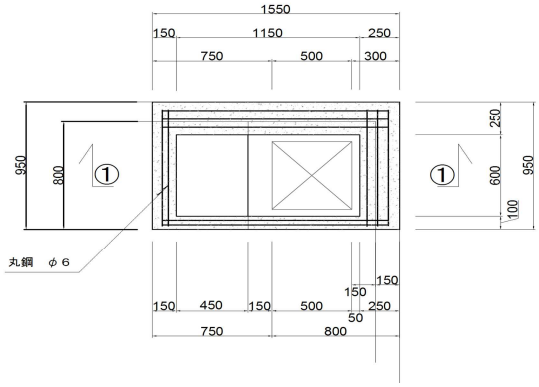

項　目	計　算　式	計	合　計
カッター厚150mm	0.8*4*2	6.4m	
	2本引き×２回＝4倍	25.6m	25.6m
取り壊し人力	ガラリ取り外し含		
	1.1*1.1*0.12*2	0.2904	
	0.65*0.6*4*0.15*2	0.468	0.76㎥
生コン18－8－20	0.6*0.8*0.2*2	0.192	
	0.15*0.2*(1.55+0.65)*2*2	0.264	
	0.1*0.1*(0.8+1.3)*2	0.042	0.50㎥
型枠	0.4*(0.8+1.4)*2	1.76	
	0.2*(0.6+0.45+0.95+1.55)*2	1.42	
	0.1*(1.15+0.6)*2	0.35	3.53㎡
鉄筋φ６	1.4*5+0.8*5＝11.0		
	11.0m*0.22	2.4kg	2.4kg
掘削	0.9*0.7*0.2*2		
		0.25	0.25㎥
残土処理	0.8*0.6*0.2*2		
		0.19	0.19㎥
埋め戻し	0.25-0.19	0.06	0.06㎥

No.2	名称又は、場所	ケーブルトラフ基礎等	数量（箇所）		項　目	計　算　式	計	合　計
					布設延長	3.75+6.0	9.75	
								9.75m
					基礎砂	0.4*0.1*9.75	0.39	
								0.4m³
					掘削	0.4*0.15*9.75	0.585	
								0.6m³
					埋め戻し	0.05*(0.4-0.27)*9.75	0.063	
								0.1m³
					残土処理	0.585-0.063	0.522	
								0.5m³
					保護材	0.2*0.15	0.03	
						0.06*0.06*3.15/4 ＋ 0.0272*0.0272*3.14/4	0.0034	
						(0.03-0.0034)*9.75	0.259	259ℓ

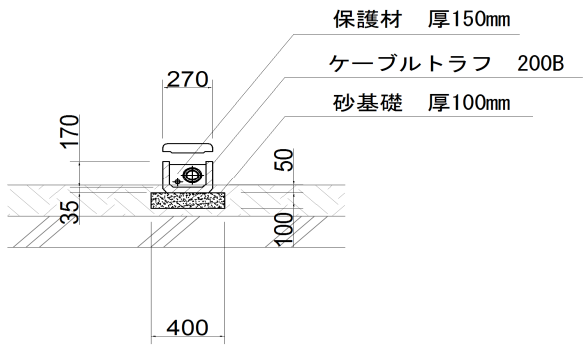

No.3	名称又は、場所	ケーブルトラフ端末閉塞モルタル等	数量（箇所）		項　目	計　算　式	計	合　計
					コア抜き φ80、φ50	φ80×35L		2箇所
						φ50×35L		2箇所
					モルタル充填	$(\phi D^2-\phi d^2)\times\pi/4\times t1$		
						$(0.08^2-0.06^2)*\pi/4*0.035*2=$	0.001099	
						$(0.05^2-0.027^2)*\pi/4*0.035*2=$	0.00136276	
					立上り上部閉塞モルタル			
						0.2*0.17*0.5*2＝	0.034	
					端部閉塞モルタル	厚 100mm		
						0.2*0.17*0.1*4箇所	0.0136	0.05006
								50.1ℓ

No.4	名称又は、場所	支持金物	数量（箇所）		項　目	計　算　式	計	合　計
					SUS304 L-50*50*6			
						2.78+4.38＝7.16m		
						7.16*4.48kg/m＝	32.0768	32.1kg
					SUS304 L-130*65*6			
						3.64*12kg/m＝	43.68	43.7kg

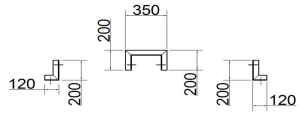

L50*50*6

（120+200）×2＋（200+350+200）＝1390

1390×2＝2780

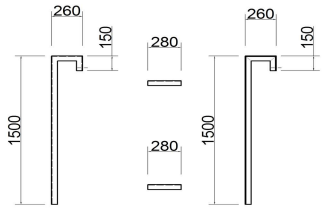

L50*50*6

（1500+260+150+280）×2＝4380

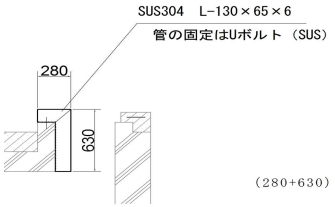

（280+630）×4＝3,640

No.5	名称又は、場所	換気室取付	数量（箇所）	

裾枠　SUS304　L-50×50×6
函体　SUS304　PL　2.0
補強枠　SUS304　L-40×40×5
換気口内張り：SUS防虫網
丁番：SUS304コンシールドヒンジ
固定：後施エアンカーSUS304－M8

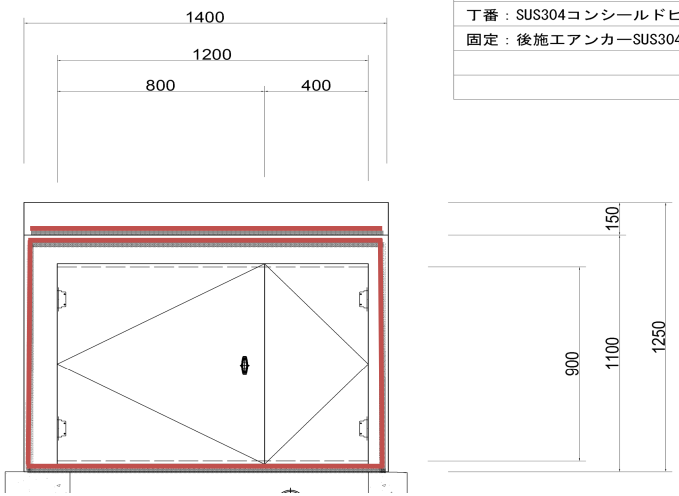

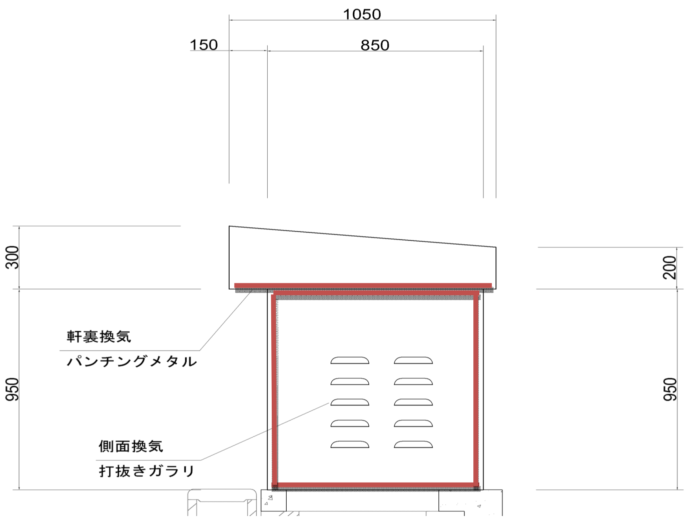

項　目	計　算　式	計	合　計
SUS304 L-50*50*6			
	1.4+0.85+1.4+0.85＝	4.50	
	4.50*4.48kg/m＝	*20.160*	
SUS304 L-40*40*5			
	1.4+0.85+1.4+0.85＝	4.50	
	1.1*4＝	4.40	
	1.4+1.05+1.4+1.05＝	4.90	
	4.50+4.40+4.90＝	13.80	
	13.80*2.85kg/m＝	*39.330*	
SUS304 PL 2.0	1.4*1.1*2＝	3.08	
	0.85*1.1*2＝	1.87	
	ドア折り返し30W　0.93*0.03*4+1.2*2＝	2.51	
	(1.4+(0.15*0.04)*2)*(1.05+0.2+0.1+0.3+0.2)＝	2.61	
	3.08+1.87+2.51+2.61＝	10.07	
	10.07*15.4kg/m²＝	*155.078*	
	20.16+39.33+155.08＝	214.57	**215 kg**
		2箇所	**430 kg**

電　気　数　量　計　算　書

目　次

1. 集計設備・機材---------- 1-1
2. 合計一覧---------- 2-1
3. 人工集計表---------- 3-1

[本工事]
4. 据付工集計表---------- 4-1-1
5. 試験工集計表---------- 5-1-1
6. 材料集計表---------- 6-1
7. 材料内訳表---------- 7-1-1
8. 拾い出し根拠表---------- 8-1-1
9. 設備材料一覧表---------- 9-1-1

物件名： 電気設備工事

集計設備（機材内容）

1. 電気設備（新設）　　（ケーブル類　材料類　機器類）

機 器 数 量			数量は機器金額入力欄の数量とします	
(1)	機　器	加温ヒーターコントロールボックス	面	1
(2)	機　器	手元スイッチ（ELCB2P30AF取付）	組	1

材 料 数 量　　(*) 印は工量無

(1)	電線	IV 2.0mm　2本引き	m	15.7
(2)	電線	IV 2.0mm　一本引き	m	5.29
(3)	加温ヒーター	自己制御型	m	6.49
(4)	電線管類	HIVE 14 mm (露出)	m	9.37
(5)	電線管類	HIVE 14 mm (埋設)	m	11.11
(6)	電線管類	接地棒　φ10×900	個	1
(7)	電線管類	プルボックス (SUS)　150*150*100	個	1
(8)				
(9)				
(10)				
(11)				
(12)				
(13)	一般労務費	電　工 (据付)	人	2
(14)	技術労務費	技術者 (据付)	人	1
(15)				
(16)				

人　工　集　計　表

集計表名称	据付・配線工							単体調整	重量(撤去重量)	試験工				
	技術者	電　工						技術者	（ｔ）	技術者	電　工			
据付工集計表(S-101)	0.22	0.067												
試験工集計表(T-101)														
材料集計表－1		1.529												
材料集計表－2		0.38												
合計	0.22	1.976												
設計数量	1	2												

電気設備（新設）（ 1/ 1）　　据 付 工 集 計 表

機 器 名 称	形　　状	単位	数量	技術者		電　工		技術者単体調整				歩 掛	機器重量(t)		備　　考
				単位工量	工量	単位工量	工量	単位工量	工量	単位工量	工量	ページ	単位重量	重量	
ヒーターコントロールボックス	屋内壁掛形	面	1		0.22										
手元スイッチ	ELCB2P30AF取付	組	1				0.067								225AF以下
計 (S-101)				0.22		0.067									

電気設備（新設）（ 1/ 1）

試 験 工 集 計 表

機器名称	形状	単位	数量	技術者		電工		技術者単体調整				歩掛ページ	備考
				単位工量	工量	単位工量	工量	単位工量	工量	単位工量	工量		
計（T-101）													

該当工種無し

材　料　集　計　表 － 1

内訳区分	IV				IV				加温ヒーター				HIVE							
	2.0mm				2.0mm								14							
	2 本				1 本															
	P&D	RACK	CP	FEP	P&D	RACK	CP	FEP	P&D	RACK	CP	FEP	露出	埋設	CP	FEP	P&D	RACK	CP	FEP
CHK (1- 1)	14.27				4.81				5.41				8.52	10.10						
合計値　(A)	14.27	0.00	0.00	0.00	4.81	0.00	0.00	0.00	5.41	0.00	0.00	0.00	8.52	10.10	0.00	0.00				
補完率　(B)	1.1				1.1				1.2				1.1							
(C)=(A)×(B)	15.70				5.29				6.49				9.37	11.11						
設計数量 (D)=Σ(C)	15.70				5.29				6.49				20.48							
電工単位工量(E)=(E0)	0.01				0.008				0.020				0.064	0.054						
電工量　(C)×(E)	0.157				0.042				0.130				0.600	0.600						

C- 1 / 3

電工量小計＝ 1.529

材　料　集　計　表 － 4

内訳書番号	電線管類	接地工事	電源取出し					
	プルボックス (SUS)	接地棒	単相100V					
	150*150*100	φ10×900						
	個	箇所	箇所					
ZHK (1- 1)	1	1	1					
合計値　(A)	1	1	1					
設計数量 (D)=(A)	1	1	1					
電工　単位工量 (E)	0.1	0.18	0.1					
工　量 (A)×(E)	0.1	0.18	0.1					

Z- 1 / 1　　電工量小計=0.38

電気設備（新設）　　材　料　内　訳　表

			IV				IV				加温ヒーター				HIVE							
			2.0mm				2.0mm								14							
	配線区間		2 本				1 本															
NO	自	至	P&D	RACK	CP	FEP	P&D	RACK	CP	FEP	P&D	RACK	CP	FEP	露出	埋設			P&D	RACK	CP	FEP
			14.27				4.81				0.72				6.21	7.6						
											4.69				2.31	2.5						
(1/2)	CHK (1- 1)		14.27				4.81				5.41				8.52	10.10						

電気設備（新設）　　材　料　内　訳　表

NO	区分	電線管類							
		プルボックス (SUS)							
		150*150*100							
		個							
1001		1							
1002									
	(1/1)　　ZHK (1- 1)	1							

電気設備（新設）（ 1/ 1）　　拾い出し根拠表

Ｎｏ	自	至	種別・サイズ・本数	経路	合計	計　　算
1001	既設照明電源	加温ヒーター コントロールボックス	IV　2.0㎜　－　2本	P&D	14.27	1.5+3.0+6.4+2.5+0.31+0.56
				RACK		
				CP		
				FEP		
				CP		
			HIVE（14）	露出	6.21	（1.5+2.4）+（2.0+0.31）
				埋込	7.6	0.6+6.4+0.6
1002	加温ヒーター コントロールボックス	接地	IV　2.0㎜　－　1本	P&D	4.81	0.31+2.5+2.0
				RACK		
				CP		
				FEP		
				CP		
			HIVE（14）	露出	2.31	0.31+2.0
				埋込	2.5	0.5+2.0
1003				P&D		
				RACK		
				CP		
				FEP		
				CP		
				露出		
				埋込		
1004	加温ヒーター コントロールボックス	北側 パイロット弁	加温ヒーター	P&D	0.72	（0.36）+（0.36）
				RACK		
				CP		
				FEP		
				CP		
				露出		
				埋込		
1005	加温ヒーター コントロールボックス	南側 パイロット弁	加温ヒーター	P&D	4.69	（0.36）+（3.97）+（0.36）
				RACK		
				CP		
				FEP		
				CP		
				露出		
				埋込		

電気設備（新設）（ 1/ 1）　　設 備 材 料 一 覧 表

Ｎｏ	区　　分	明 細 名	材 料 名	形　　状	単　位	数　量
1001		電線管類	プルボックス (SUS)	150*150*100	個	1
1001	別途機械設備にて計上	ケーブルトラフ	200B	蓋付 200*170*500	組	20
1002	別途機械設備にて計上	ケーブルトラフ	200B	蓋無し 200*170*500	個	2

単　位　土　量　計　算　書

土 工 計 算 書　（ 断面　a ）

不断水割T字管部

断　面　図

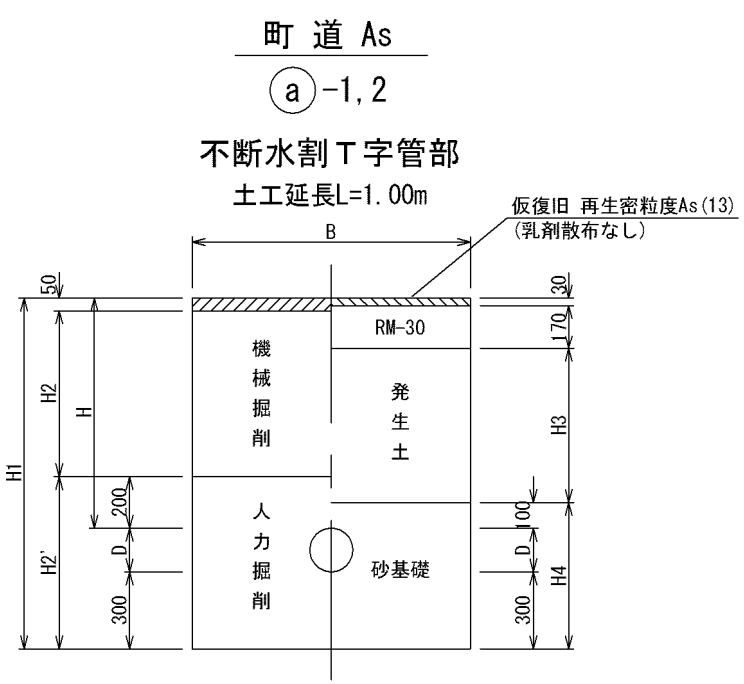

断 面	仮 設 配 管					(1.0箇所当り)	単位	摘 要
	1	2						
道路種別	町道AS	町道AS						
管 種,口 径	VPφ150×100	VPφ150×100						
H	0.90	1.20					m	土 被 り
B	1.10	1.10					m	掘 削 幅
H1	1.37	1.67					m	掘 削 深
H2	0.65	0.95					m	機械掘削
H2'	0.67	0.67					m	人力掘削
H3	0.60	0.90					m	発生土埋戻
H4	0.57	0.57					m	砂基礎
D	0.17	0.17					m	管外径
L	1.00	1.00					m	延長
舗装切断工	4.200	4.200					m	AS t≦15cm
舗装版取壊工	1.100	1.100					m^2	As t≦10cm
機械掘削工	0.715	1.045					m^3	B×H2×L
人力掘削工	0.714	0.714					m^3	$(B\times H2'-\pi/4\times D^2)\times L$
発生土埋戻工	0.660	0.990					m^3	B×H3×L
砂埋戻工	0.604	0.604					m^3	$(B\times H4-\pi/4\times D^2)\times L$
残土処理工	0.769	0.769					m^3	土砂
残塊処理工	0.055	0.055					m^3	AS殻
路盤工	1.100	1.100					m^2	RM-30 t=17cm
舗装仮復旧工	1.100	1.100					m^2	再生密粒度AS t=3cm
土留工	―	1.000					m	l=2.0m　支保1段

土 工 計 算 書　（ 断面 b ）

不断水仕切弁部

断 面 図

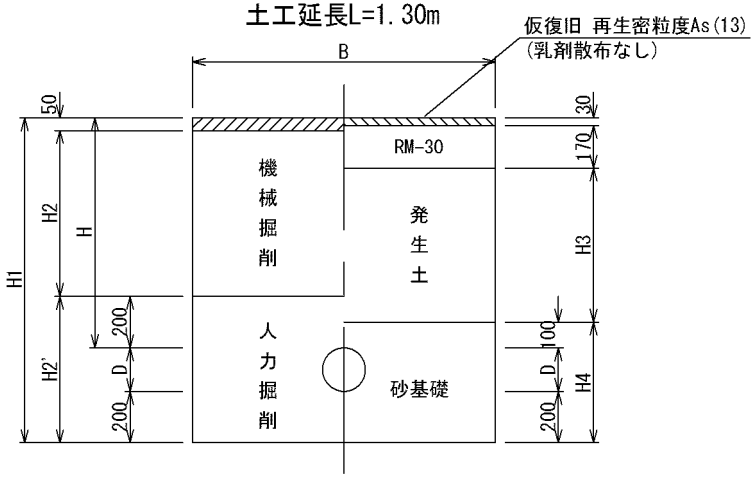

断 面	仮 設 配 管						単位	摘 要
	1	2						
道路種別	町道AS	町道AS						
管 種,口 径	VPφ150	VPφ150						
H	0.90	1.20					m	土 被 り
B	1.20	1.20					m	掘 削 幅
H1	1.27	1.57					m	掘 削 深
H2	0.65	0.95					m	機械掘削
H2'	0.57	0.57					m	人力掘削
H3	0.60	0.90					m	発生土埋戻
H4	0.47	0.47					m	砂基礎
D	0.17	0.17					m	管外径
L	1.30	1.30					m	延長
舗装切断工	5.000	5.000					m	AS t≦15cm
舗装版取壊工	1.560	1.560					m^2	As t≦10cm
機械掘削工	1.014	1.482					m^3	B×H2×L
人力掘削工	0.860	0.860					m^3	$(B\times H2'-\pi/4\times D^2)\times L$
発生土埋戻工	0.936	1.404					m^3	B×H3×L
砂埋戻工	0.704	0.704					m^3	$(B\times H4-\pi/4\times D^2)\times L$
残土処理工	0.938	0.938					m^3	土砂
残塊処理工	0.078	0.078					m^3	AS殻
路盤工	1.560	1.560					m^2	RM-30 t=17cm
舗装仮復旧工	1.560	1.560					m^2	再生密粒度AS t=3cm
土留工	ー	1.300					m	l=2.0m 支保1段

土 工 計 算 書　　（ 断面　a’ ）

撤去時ﾌﾗﾝｼﾞ蓋

断　面　図

町 道 As

ⓐ’-1,2

【撤去時ﾌﾗﾝｼﾞ蓋】

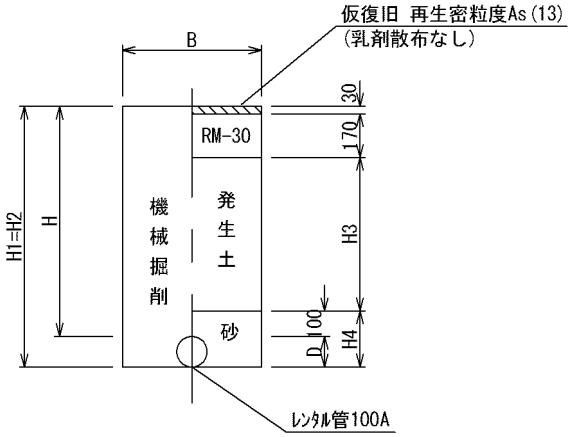

断 面	仮 設 配 管						単位	摘 要
	1	2						
道路種別	町道AS	町道AS						
管 種,口 径	ﾚﾝﾀﾙ管φ100	ﾚﾝﾀﾙ管φ100						
H	0.90	1.20					m	土 被 り
B	0.55	0.55					m	掘 削 幅
H1	1.02	1.32					m	掘 削 深
H2	1.02	1.32					m	機械掘削
H2’	―	―					m	人力掘削
H3	0.60	0.90					m	発生土埋戻
H4	0.22	0.22					m	砂基礎
D	0.12	0.12					m	管外径
舗装切断工	―	―					m	AS t≦15cm
舗装版取壊工	―	―					m^2	As t≦10cm
機械掘削工	0.550	0.715					m^3	$(B\times H2-\pi/4\times D^2)\times 1.0$
人力掘削工	―	―					m^3	$(B\times H2'-\pi/4\times D^2)\times 1.0$
発生土埋戻工	0.330	0.495					m^3	B×H3×1.0
砂埋戻工	0.110	0.110					m^3	$(B\times H4-\pi/4\times D^2)\times 1.0$
残土処理工	0.220	0.220					m^3	土砂
残塊処理工	―	―					m^3	AS殻
路盤工	0.550	0.550					m^2	RM-30 t=17cm
舗装仮復旧工	―	―					m^2	再生密粒度AS t=3cm

（1.0m当り）

土 工 計 算 書　　（ 断面　c,d ）

仮設布設

断　面　図

町 道 As

ⓒ ⓓ

【仮設布設】

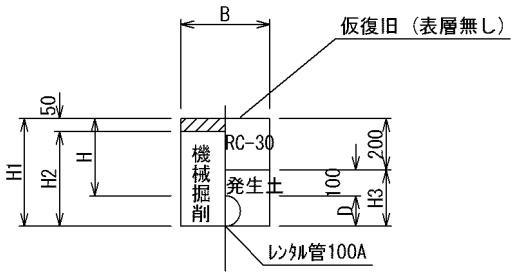

断 面	仮 設 配 管						単位	摘　要
	c	d						
道路種別	町道AS	町道AS						
管 種,口 径	ﾚﾝﾀﾙ管100A	PPφ40以下						
H	0.30	0.30					m	土 被 り
B	0.35	0.30					m	掘 削 幅
H1	0.42	0.33					m	掘 削 深
H2	0.37	0.28					m	機械掘削
H2'	―	―					m	人力掘削
H3	0.22	0.13					m	発生土埋戻
H4	―	―					m	砂基礎
D	0.12	0.03					m	管外径
舗装切断工	2.000	2.000					m	AS t≦15cm
舗装版取壊工	0.350	0.300					m^2	As t≦10cm
機械掘削工	0.130	0.084					m^3	B×H2×1.0
人力掘削工	―	―					m^3	$(B\times H2'-\pi/4\times D^2)\times 1.0$
発生土埋戻工	0.066	0.038					m^3	$(B\times H3-\pi/4\times D^2)\times 1.0$
砂埋戻工	―	―					m^3	$(B\times H4-\pi/4\times D^2)\times 1.0$
残土処理工	0.064	0.046					m^3	土砂
残塊処理工	0.018	0.015					m^3	AS殻
仮路盤工	0.350	0.300					m^2	RC-30 t=20cm
舗装仮復旧工	―	―					m^2	再生密粒度AS t=3cm

仮設撤去

断　面　図

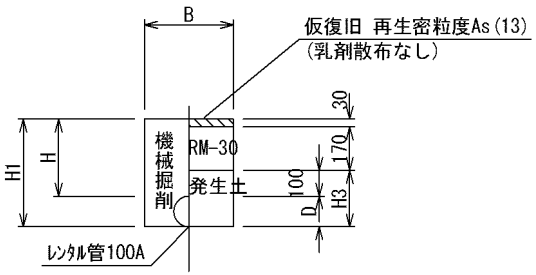

断 面	仮 設 配 管 (1.0m当り)						単位	摘 要
	c'	d'						
道路種別	町道AS	町道AS						
管 種,口 径	ﾚﾝﾀﾙ管100A	PPφ40以下						
H	0.30	0.30					m	土 被 り
B	0.35	0.30					m	掘 削 幅
H1	0.42	0.33					m	掘 削 深
H2	0.42	0.33					m	機械掘削
H2'	－	－					m	人力掘削
H3	0.22	0.13					m	発生土埋戻
H4	－	－					m	砂基礎
D	0.12	0.03					m	管外径
舗装切断工	－	－					m	AS t≦15cm
舗装版取壊工	－	－					m^2	As t≦10cm
機械掘削工	0.136	0.098					m^3	$(B\times H2-\pi/4\times D^2)\times 1.0$
人力掘削工	－	－					m^3	$(B\times H2'-\pi/4\times D^2)\times 1.0$
発生土埋戻工	0.077	0.039					m^3	B×H3×1.0
砂埋戻工	－	－					m^3	$(B\times H4-\pi/4\times D^2)\times 1.0$
残土処理工	0.059	0.059					m^3	土砂
残塊処理工	－	－					m^3	AS殻
路盤工	0.350	0.300					m^2	RM-30 t=17cm
舗装仮復旧工	0.350	0.300					m^2	再生密粒度AS t=3cm

土 工 計 算 書　　（ 断面 e ）

仮給既設接続

断 面 図

町 道 As

ⓔ

【仮給既設接続】

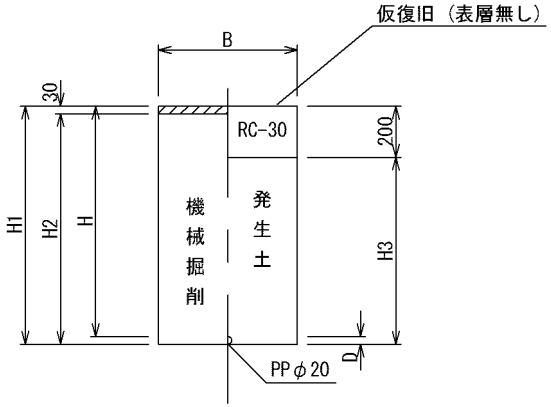

断 面	仮 設 配 管						単位	摘 要
	e							
道路種別	町道AS							
管 種,口 径	PPφ20							
H	0.90						m	土 被 り
B	0.55						m	掘 削 幅
H1	0.93						m	掘 削 深
H2	0.90						m	機械掘削
H2'	―						m	人力掘削
H3	0.73						m	発生土埋戻
H4	―						m	砂基礎
D	0.03						m	管外径
舗装切断工	―						m	AS t≦15cm
舗装版取壊工	0.550						m^2	As t≦10cm
機械掘削工	0.495						m^3	B×H2×1.0
人力掘削工	―						m^3	$(B\times H2'-\pi/4\times D^2)\times 1.0$
発生土埋戻工	0.401						m^3	$(B\times H3-\pi/4\times D^2)\times 1.0$
砂埋戻工	―						m^3	$(B\times H4-\pi/4\times D^2)\times 1.0$
残土処理工	0.094						m^3	土砂
残塊処理工	0.017						m^3	AS殻
仮路盤工	0.550						m^2	RC-30 t=20cm
舗装仮復旧工	―						m^2	再生密粒度AS t=3cm

ダブル配管部

断 面 図

町 道 As

①-1～①-3

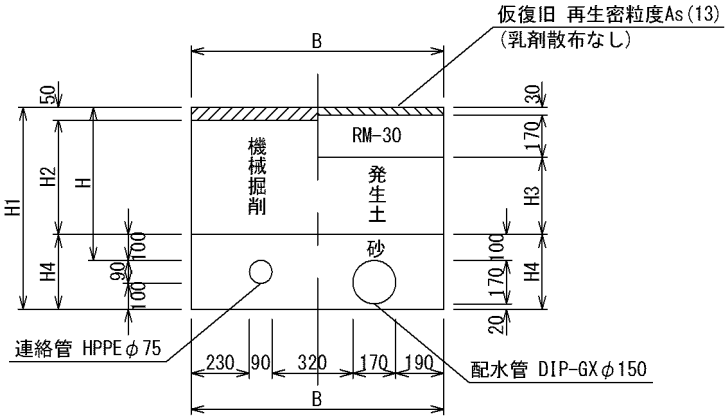

断 面	本 設 配 管									単位	摘 要
	1			2			3				
道路種別	町道AS			町道AS			町道AS				
管 種,口 径	φ150, φ75	Dφ150分	Pφ75分	φ150, φ75	Dφ150分	Pφ75分	φ150, φ75	Dφ150分	Pφ75分		
H	0.60	0.60	—	1.10	1.10	—	1.30	1.30	—	m	土 被 り
B	1.00	0.55	—	1.00	0.55	—	1.00	0.55	—	m	掘 削 幅
H1	0.79	0.77	—	1.29	1.27	—	1.49	1.47	—	m	掘 削 深
H2	0.74	0.72	—	1.24	1.22	—	1.44	1.42	—	m	機械掘削
H2'	—	—	—	—	—	—	—	—	—	m	人力掘削
H3	0.30	0.30	—	0.80	0.80	—	1.00	1.00	—	m	発生土埋戻
H4	0.29	0.27	—	0.29	0.27	—	0.29	0.27	—	m	砂基礎
D	0.17	0.17	0.09	0.17	0.17	0.09	0.17	0.17	0.09	m	管外径
舗装切断工	2.000	1.000	1.000	2.000	1.000	1.000	2.000	1.000	1.000	m	AS t≦15cm
舗装版取壊工	1.000	0.550	0.450	1.000	0.550	0.450	1.000	0.550	0.450	m^2	As t≦10cm
機械掘削工	0.740	0.396	0.344	1.240	0.671	0.569	1.440	0.781	0.659	m^3	B×H2×1.0
人力掘削工	—	—	—	—	—	—	—	—	—	m^3	$(B\times H2'-\pi/4\times D^2)\times 1.0$
発生土埋戻工	0.300	0.165	0.135	0.800	0.440	0.360	1.000	0.550	0.450	m^3	B×H3×1.0
砂埋戻工	0.261	0.126	0.135	0.261	0.126	0.135	0.261	0.126	0.135	m^3	$(B\times H4-\pi/4\times D^2)\times 1.0$
残土処理工	0.440	0.231	0.209	0.440	0.231	0.209	0.440	0.231	0.209	m^3	土砂
残塊処理工	0.050	0.028	0.022	0.050	0.028	0.022	0.050	0.028	0.022	m^3	AS殻
路盤工	1.000	0.550	0.450	1.000	0.550	0.450	1.000	0.550	0.450	m^2	RM-30 t=17cm
舗装仮復旧工	1.000	0.550	0.450	1.000	0.550	0.450	1.000	0.550	0.450	m^2	再生密粒度AS t=3cm

本設DIP単独部

断 面 図

町 道 As

②-1～②-4

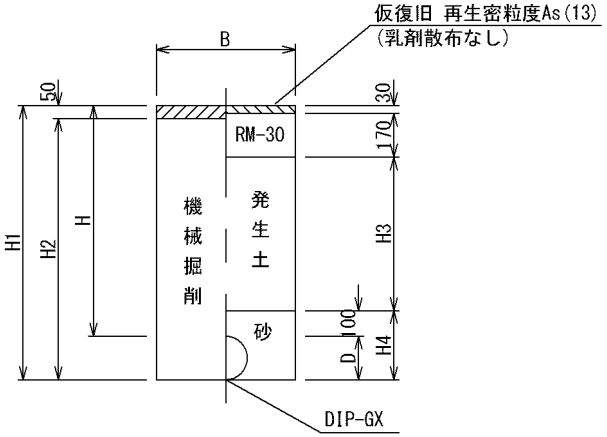

断 面	本 設 配 管					(1.0m当り)	単位	摘 要
	1	2	3	4				
道路種別	町道AS	町道AS	町道AS	町道AS				
管 種,口 径	DIPφ150	DIPφ150	DIPφ100	DIPφ75				
H	0.60	0.90	0.60	0.60			m	土 被 り
B	0.55	0.55	0.55	0.55			m	掘 削 幅
H1	0.77	1.07	0.72	0.69			m	掘 削 深
H2	0.72	1.02	0.67	0.64			m	機械掘削
H2'	—	—	—	—			m	人力掘削
H3	0.30	0.60	0.30	0.30			m	発生土埋戻
H4	0.27	0.27	0.22	0.19			m	砂基礎
D	0.17	0.17	0.12	0.09			m	管外径
舗装切断工	2.000	2.000	2.000	2.000			m	AS t≦15cm
舗装版取壊工	0.550	0.550	0.550	0.550			m^2	As t≦10cm
機械掘削工	0.396	0.561	0.369	0.352			m^3	B×H2×1.0
人力掘削工	—	—	—	—			m^3	$(B\times H2'-\pi/4\times D^2)\times 1.0$
発生土埋戻工	0.165	0.330	0.165	0.165			m^3	B×H3×1.0
砂埋戻工	0.126	0.126	0.110	0.098			m^3	$(B\times H4-\pi/4\times D^2)\times 1.0$
残土処理工	0.231	0.231	0.204	0.187			m^3	土砂
残塊処理工	0.028	0.028	0.028	0.028			m^3	AS殻
路盤工	0.550	0.550	0.550	0.550			m^2	RM-30 t=17cm
舗装仮復旧工	0.550	0.550	0.550	0.550			m^2	再生密粒度AS t=3cm

本設HPPE,HIVP,PP単独部

断 面 図

町 道 As

③-1～③-8

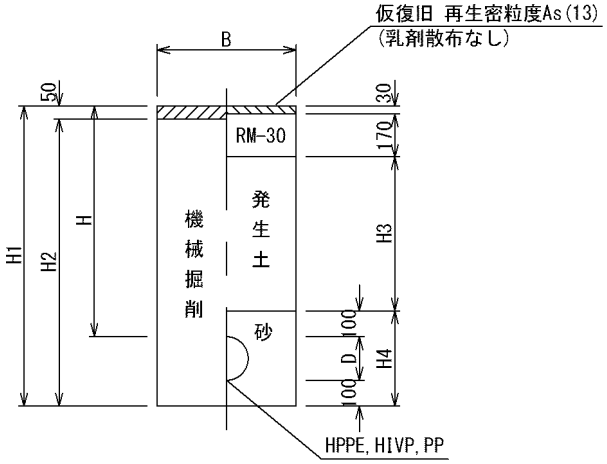

断 面	本 設 配 管								(1.0m当り)	単位	摘 要
	1	2	3	4	5	6	7	8			
道路種別	町道AS	町道AS	町道AS	町道AS	町道AS	町道AS	町道AS	町道AS			
管 種,口 径	HIVPφ150	HIVPφ150	HIVPφ150	HI,Pφ75	HI,Pφ75	HPPEφ75	HPPEφ50	PPφ20			
H	0.60	0.90	1.20	0.60	0.90	1.20	0.60	0.60		m	土 被 り
B	0.55	0.55	0.55	0.55	0.55	0.55	0.55	0.55		m	掘 削 幅
H1	0.87	1.17	1.47	0.79	1.09	1.39	0.76	0.73		m	掘 削 深
H2	0.82	1.12	1.42	0.74	1.04	1.34	0.71	0.68		m	機械掘削
H2'	—	—	—	—	—	—	—	—		m	人力掘削
H3	0.30	0.60	0.90	0.30	0.60	0.90	0.30	0.30		m	発生土埋戻
H4	0.37	0.37	0.37	0.29	0.29	0.29	0.26	0.23		m	砂基礎
D	0.17	0.17	0.17	0.09	0.09	0.09	0.06	0.03		m	管外径
舗装切断工	2.000	2.000	2.000	2.000	2.000	2.000	2.000	2.000		m	AS t≦15cm
舗装版取壊工	0.550	0.550	0.550	0.550	0.550	0.550	0.550	0.550		m^2	As t≦10cm
機械掘削工	0.451	0.616	0.781	0.407	0.572	0.737	0.391	0.374		m^3	B×H2×1.0
人力掘削工	—	—	—	—	—	—	—	—		m^3	$(B\times H2'-\pi/4\times D^2)\times 1.0$
発生土埋戻工	0.165	0.330	0.495	0.165	0.330	0.495	0.165	0.165		m^3	B×H3×1.0
砂埋戻工	0.181	0.181	0.181	0.153	0.153	0.153	0.140	0.126		m^3	$(B\times H4-\pi/4\times D^2)\times 1.0$
残土処理工	0.286	0.286	0.286	0.242	0.242	0.242	0.226	0.209		m^3	土砂
残塊処理工	0.028	0.028	0.028	0.028	0.028	0.028	0.028	0.028		m^3	AS殻
路盤工	0.550	0.550	0.550	0.550	0.550	0.550	0.550	0.550		m^2	RM-30 t=17cm
舗装仮復旧工	0.550	0.550	0.550	0.550	0.550	0.550	0.550	0.550		m^2	再生密粒度AS t=3cm

土 工 計 算 書　（ 断面 ④ ）

本設HPPE,HIVP単独部

断 面 図

未舗装

④-1～④-3

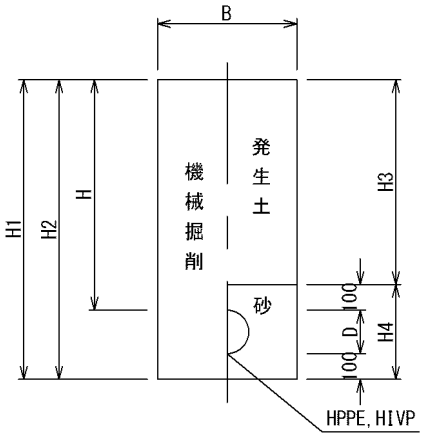

断 面	本 設 配 管						(1.0m当り)	単位	摘 要
	1	2	3						
道路種別	未舗装	未舗装	未舗装						
管 種,口 径	HI,Pφ75	HIVPφ75	HPPEφ50						
H	0.60	0.90	0.60					m	土 被 り
B	0.55	0.55	0.55					m	掘 削 幅
H1	0.79	1.09	0.76					m	掘 削 深
H2	0.79	1.09	0.76					m	機械掘削
H2'	—	—	—					m	人力掘削
H3	0.50	0.80	0.50					m	発生土埋戻
H4	0.29	0.29	0.26					m	砂基礎
D	0.09	0.09	0.06					m	管外径
舗装切断工	—	—	—					m	AS t≦15cm
舗装版取壊工	—	—	—					m^2	As t≦10cm
機械掘削工	0.435	0.600	0.418					m^3	B×H2×1.0
人力掘削工	—	—	—					m^3	$(B\times H2'-\pi/4\times D^2)\times 1.0$
発生土埋戻工	0.275	0.440	0.275					m^3	B×H3×1.0
砂埋戻工	0.153	0.153	0.140					m^3	$(B\times H4-\pi/4\times D^2)\times 1.0$
残土処理工	0.160	0.160	0.143					m^3	土砂
残塊処理工	—	—	—					m^3	AS殻
路盤工	—	—	—					m^2	
舗装仮復旧工	—	—	—					m^2	

管明示テープ工延長調書

項目	管　種	外　径	管１本当り 延　長（mm）	１本当り 胴巻き本数	係　数	管 布設延長（m）	管明示テープ 布設延長（m）
補助　　φ150	DCIP（GX）	169	5,000	4	0.637	937.10	596.9
補助　　φ100	DCIP（GX）	118	4,000	3	0.417	10.10	4.2
補助　　φ75	DCIP（GX）	93	4,000	3	0.329	0.5	0.2
							601.3
単独　　φ150	DCIP（GX）	169	5,000	4	0.637	11.80	7.5
単独　　φ75	DCIP（GX）	93	4,000	3	0.329	4.20	1.4
単独　　φ75	HPPE	90	5,000	4	0.339	927.10	314.3
単独　　φ50	HPPE	63	5,000	4	0.238	0.90	0.2
単独　　φ75	HPPE	90	5,000	4	0.339	10.50	3.6
排泥管							
単独　　φ50	HPPE	63	5,000	4	0.238	2.10	0.5
排泥管							
							327.3
	計					1,904.3	928.6